Deze handleiding is van toepassing op de VITARA-serie.

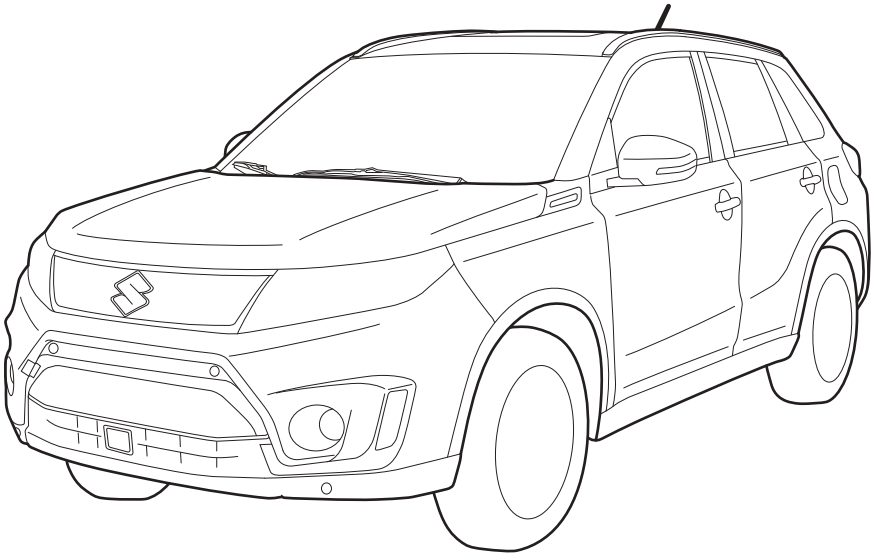

53SB00001

OPMERKING: Het afgebeelde model is een van de modellen uit de VITARA-serie.

Copyright © **MAGYAR SUZUKI CORPORATION LTD.** 2021 Alle rechten voorbehouden.
Dit document mag niet, geheel of gedeeltelijk, worden gekopieerd of gereproduceerd in welke vorm of met gebruik van welke middelen dan ook, zonder voorafgaande uitdrukkelijke toestemming van de Magyar Suzuki Corporation Ltd.

VOORWOORD

Dit instructieboekje dient te worden beschouwd als een permanent onderdeel van de auto en moet in de auto blijven wanneer deze wordt verkocht of op een andere wijze van eigenaar verandert. Lees het instructieboekje zorgvuldig door voordat u uw nieuwe SUZUKI-voertuig in gebruik neemt en raadpleeg het boekje wanneer u iets niet weet betreffende uw auto. Het instructieboekje bevat belangrijke informatie betreffende de veiligheid, de bediening en het onderhoud van de auto.

MAGYAR SUZUKI CORPORATION LTD.

Alle informatie in dit instructieboekje was actueel op het tijdstip van uitgave. Als gevolg van verbeteringen of wijzigingen, kunnen er verschillen bestaan tussen de beschrijvingen in het boekje en de werkelijke uitvoering van de auto. MAGYAR SUZUKI CORPORATION LTD. behoudt het recht te allen tijde wijzigingen aan te brengen in de bouw van de auto's, zonder voorafgaande kennisgeving en zonder verplichting dezelfde of gelijksoortige wijzigingen aan te brengen aan auto's die voorheen zijn gebouwd of verkocht.

Het kan voorkomen dat deze auto niet voldoet aan de normen of eisen van bepaalde landen. Controleer alle betreffende voorschriften en breng eventueel noodzakelijke wijzigingen aan, alvorens de auto voor registratie aan te melden.

BELANGRIJK

⚠WAARSCHUWING/⚠VOORZICHTIG/*LET OP*/*OPMERKING*

Lees het instructieboekje zorgvuldig door en volg de hierin gegeven aanwijzingen nauwkeurig op. Het symbool ⚠ en de woorden **WAARSCHUWING**, **VOORZICHTIG**, ***LET OP*** en *OPMERKING* worden gebruikt om bepaalde zaken te benadrukken. De hierop volgende tekst moet met bijzondere zorg worden gelezen:

⚠ WAARSCHUWING

Wijst op een gevaarlijke situatie die zou kunnen leiden tot de dood of ernstig letsel.

⚠ VOORZICHTIG

Wijst op een gevaarlijke situatie die zou kunnen leiden tot gering of beperkt letsel.

LET OP

Wijst op een gevaarlijke situatie die zou kunnen leiden tot beschadiging van de auto.

OPMERKING:
Geeft speciale informatie om het onderhoud te vereenvoudigen of instructies te verduidelijken.

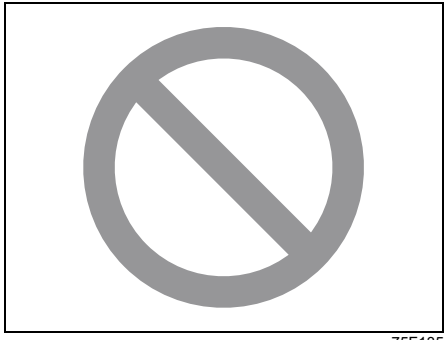

75F135

Het bovenstaande symbool, de cirkel met een streep erdoor, dat in deze handleiding wordt gebruikt, betekent "Dit mag u niet doen" of "Deze situatie moet u vermijden".

WAARSCHUWING TEN AANZIEN VAN WIJZIGINGEN

⚠ WAARSCHUWING

Er mogen geen wijzigingen aan de auto doorgevoerd worden. Wijzigingen kunnen de veiligheid, besturingskarakteristieken, prestaties en duurzaamheid nadelig beïnvloeden, terwijl ze in strijd kunnen zijn met de wettelijke voorschriften voor de verkeersveiligheid. Bovendien zullen schade of problemen voortvloeiend uit doorgevoerde wijzigingen niet door de garantie gedekt worden.

LET OP

Een verkeerde installatie van mobiele communicatieapparatuur zoals mobiele telefoons, CB (Citizen's Band)-radio's of andere draadloze zenders kan leiden tot elektronische interferentie met het ontstekingssysteem van uw auto of andere elektronische systemen met een minder goede motorprestatie als gevolg. Raadpleeg daarom een SUZUKI-dealer of een erkend monteur.

LET OP

De diagnose-aansluiting van uw auto is uitsluitend bestemd voor het specifieke diagnosegereedschap voor inspectie- en servicedoeleinden. Wanneer ander gereedschap of een ander apparaat wordt aangesloten, kan dit de werking van andere elektronische onderdelen verstoren en de accu leeg trekken.

VERKLARING VAN ENGELSE TERMEN IN DEZE HANDLEIDING

Contactslot

ACC: Accessoirestand
LOCK: Stuurslot
ON: Alle elektrische systemen aan
START: Motor starten

Dashboard

ENG A-STOP "OFF": Automatisch stop-startsysteem van de motor uit
ESP "OFF": ESP uit
PASSENGER AIRBAG ON: Bijrijdersairbag ingeschakeld
PASSENGER AIRBAG OFF: Bijrijdersairbag uitgeschakeld

Keuzehendel

P: Parkeren
R: Achteruit
N: Neutraal
D: Vooruit
M: Handbediende modus

Schakelaar stoelverwarming

HI: Hoge verwarmingsstand
LO: Lage verwarmingsstand

Veiligheidsgordel

CENTER: Staat op de gesp voor de veiligheidsgordel middenachter
PRESS: Drukken (op de rode knop om de veiligheidsgordel los te maken)

Vloeistof

F: Vol (brandstof)
E: Leeg (brandstof)
FULL: Hoog niveau (motorkoelvloeistof)
LOW: Laag niveau (motorkoelvloeistof)
C: Lage temperatuur (motorkoelvloeistof)
H: Hoge temperatuur (motorkoelvloeistof)
MAX: Maximaal niveau (remvloeistof)
MIN: Minimaal niveau (remvloeistof)

Verlichting

AUTO: Verlichting gaat automatisch aan en uit
OFF: Verlichting uit

Ruitenwisser

AUTO: De gevoeligheid voor regen/sneeuw instellen
HI: Vaste hoge wissnelheid
INT: Intervalstand
INT TIME: Instelling interval
LO: Vaste lage wissnelheid
MIST: Continue lage wissnelheid
OFF: Uitschakelen
ON: Ruitenwisser achter aan

Rijmodi

AUTO: Automatisch naar 4WD schakelen
LOCK: Als de auto in modder of sneeuw vastzit
PUSH AUTO: Druk op de knop om de rijmodus AUTO te selecteren
SNOW: Stand voor sneeuw of glad wegdek
SPORT: Sportstand

Adaptive cruise control-systeem

CANCEL: Constante snelheid uitzetten
CRUISE: Cruise control-systeem aan- en uitzetten
RES +: Met de vorige ingestelde snelheid rijden/constante snelheid verhogen
SET: Controlelampje geeft aan dat een constante snelheid is ingesteld
SET –: Constante snelheid instellen/ constante snelheid verlagen
LIMIT: Snelheidsbegrenzer aan- en uitzetten (maximale snelheid)

Binnenverlichting

DOOR: Binnenverlichting alleen aan als een portier openstaat
OFF: Binnenverlichting uit
ON: Binnenverlichting aan

Schuifdak

CLOSE: Schuifdak sluiten
OPEN: Schuifdak openen
PUSH TILT: Op de schakelaar drukken om het schuifdak te kantelen

Klimaatregeling

A/C: Airconditioning
AUTO: Automatische klimaatregeling
HI: Maximaal verwarmen
LO: Maximaal koelen
MODE: Wisselen tussen A/C-functies
OFF: Uit
USE WITH: Gebruik met

Audiosysteem

AF: Alternatieve frequentie
AS: Modus voor automatisch opslaan
AVC: Automatische volumeregeling
DISP: Display
F.RDM: Controlelampje willekeurige map
F.RPT: Controlelampje map herhalen
FM/AM/DAB: Frequentiebanden radio
HELP: Help
MEDIA: Wisselen tussen USB/iPod en Bluetooth
NO TITLE: Geen tekstgegevens op de schijf
NOPTY: Geen gegevens programmatype ontvangen
PIN ENTRY: Pin invoeren
PRESET-EQ: Voorinstelling equalizer
PTY: Programmatype
RADIO: Radio aan/uit
RDM: Nummer willekeurig
RDM/PTY: Willekeurig/programmatype
RDS: Radio-datasysteem
REG: Regionale radiozenders
RPT: Nummer herhalen
RPT/AF: Knop herhalen / alternatieve frequentie
SECURITY: Beveiliging
TA: Verkeersinformatie
TP: Verkeersprogramma
TP NOTHING: Geen verkeersinformatie ontvangen
TUNE/FLD PUSH SOUND: Functies beheren
VOL: Volume
VOL PUSH PWR: Aan/uit; volume-instelling

Overige

2WD: 2-wielaandrijving
4WD: 4-wielaandrijving
A/T: Automatische versnellingsbak
M/T: Handgeschakelde versnellingsbak
TCSS: Dubbelekoppelingversnellingsbak door Suzuki

Telefoon

Add Contacts: Contactpersonen toevoegen
Add One Contact: Eén contactpersoon toevoegen
Add Speed Dial: Sneltoets toevoegen
ALL: Alle
All Initialize: Alles initialiseren
Bluetooth Info: Informatie Bluetooth
BT Power: Bluetooth aan/uit
BT Power Off: Bluetooth uit
BT Power On: Bluetooth aan
Call History: Vorige gesprekken
Call History? Vorige gesprekken bevestigen?
Call Volume: Volume gesprek
CAR AUDIO: Audiospeler auto
CAR M_MEDIA: Multimedia auto
Choose Preset: Voorselectieknop kiezen
Confirm: Bevestigen
Del Speed Dial: Sneltoets verwijderen
Delete: Verwijderen
Delete? Verwijderen bevestigen?
Delete All: Alles verwijderen
Delete All? Alles verwijderen?
Delete Contacts: Contactpersonen verwijderen
Delete History: Vorige gesprekken verwijderen
Delete Phone: Telefoon verwijderen
Device Address: Apparaatadres
Device Name: Apparaatnaam
Dial: Kiezen
Go Back: Terug
Incoming Calls: Binnenkomende gesprekken
Initialize: Initialiseren
List Audio: Audio weergeven
List Phone: Telefoons weergeven
Missed Calls: Gemiste oproepen
New Passkey: Nieuwe toegangssleutel
No Entry: Geen item
Outgoing Calls: Uitgaande gesprekken
Overwrite All: Alles overschrijven
Pairing: Paren
Passkey: Toegangssleutel
Phonebook: Telefoonboek
Rest of Memory XXXX: Ok? Resterend geheugen XXXX: Ok?
Ringtone: Beltoon
Ringtone Volume: Volume beltoon
Select: Selecteren
Setup Bluetooth: Bluetooth instellen
Setup Phonebook: Telefoonboek instellen
Setup Telephone: Telefoon instellen
Sound Setting: Geluidsinstelling
Speed Dials: Sneltoetsen
Store: Opslaan
System setup: Systeem instellen
Turn off: Uitschakelen
Turn on: Aanzetten

Bluetooth-foutmeldingen

CONNECTION FAILED: Verbinding mislukt
MEMORY FULL: Geheugen vol
NOT AVAILABLE: Niet beschikbaar
ERROR: Fout

Informatiedisplay

"ACC" IGNITION SWITCH POSITION: ACC-stand contactslot
"ON" IGNITION SWITCH POSITION: ON-stand contactslot
Average fuel economy: Gemiddeld brandstofverbruik
Average speed: Gemiddelde snelheid
4WD SYSTEM HIGH TEMP 4WD IS OFF: Hoge temperatuur 4WD-systeem: 4WD staat uit
CRUISE SYSTEM: NOT ACTIVE BY SENSOR.: Cruise-systeem niet geactiveerd door sensor
INSPECT CRUISE SYSTEM: Cruise-systeem nakijken
Instant fuel economy: Huidig brandstofverbruik

KEY FOB NOT DETECTED: Zender niet waargenomen
Oil life: Levensduur olie
PLACE KEY FOB ON START SWITCH: Plaats zender op startknop
PUSH START SWITCH: Startknop indrukken
RADAR BRAKE SUPPORT FCN TEMPORARILY DISABLED: Radar-remhulpsysteem tijdelijk uitgeschakeld
RADAR BRAKE SUPPORT SYS INSPECTION REQUIRED: Radar-remhulpsysteem inspectie vereist
RADAR BRAKE SUPPORT: NOT ACTIVE BY SENSOR: Radar-remhulpsysteem: niet geactiveerd door sensor
Range: Rijbereik
TRN. STEERING WHEEL TO RELEASE LOCK: Draai het stuurwiel om de vergrendeling vrij te geven

Instelmodus

Adjust clock: De tijd instellen
Adjust date: De datum instellen
Antitheft: Antidiefstal-alarmsysteem
Back: Terug
BSW, BSM: Blindehoekdetectie
Calendar dis: Kalenderweergave
Calendar form: Vorm van de kalender
Clock setting: De tijd instellen
Comfort: Comfort
Comfort Mode: Comfort-modus
Default: Standaard
Display item: Display item
Distance unit: Eenheden van afstand voor kilometerteller / dagteller instellen
Door Lock: Portiervergrendeling instellen
Driving mode: Rijmodus
Eco Mode: Eco-modus
Economy: Zuinig gebruik
Fuel eco hist: Brandstofverbruiksgeschiedenis
Fuel economy: Eenheden van het brandstofverbruik instellen
Fuel reset: Instelling gemiddeld brandstofverbruik resetten
Hill descent: Afdaling
Idling disp: Stationair-weergave
Idling warn: Stationair-waarschuwing
IS A/C: ENG A-STOP-systeem instellen
Lane change: Richtingaanwijzerverlichting instellen
Language: Taal
Lights: Verlichting instellen
Load Mode: Belasting-modus
Motion hist: Bewegingsgeschiedenis
Oil Change: Instelling systeem voor controle van de levensduur van de olie resetten
Pedal op dsp: Pedaalbedieningsweergave
Regen disp: Deceleration energy regenerating indicator light on/off
Set Sensors: Parkeersensoren instellen
Setting mode: De instelling selecteren
Sign recog. Verkeersbordherkenning
Standard: Standaard
Temperature: Temperatuureenheden instellen
TPMS: Bandenspanningcontrolesysteem
TPMS Mode: Modus bandenspanningcontrolesysteem
Tyre Press: Bandenspanning
Yes: Ja

INTRODUCTIE

Hartelijk dank dat u voor SUZUKI heeft gekozen en welkom bij onze steeds groter wordende familie. Uw keuze was een wijs besluit; de waardevolle producten van SUZUKI zullen u de komende jaren veel rijgenot verschaffen.

Dit instructieboekje is opgesteld zodat u een veilig, plezierig en probleemloos gebruik van uw SUZUKI-voertuig kunt ervaren. U vindt in dit instructieboekje hoe het voertuig werkt, en wat de veiligheidsvoorzieningen en onderhoudseisen zijn. Lees het zorgvuldig door voordat u uw voertuig in gebruik neemt. Leg deze handleiding daarna in uw handschoenenkastje als naslagwerk voor later.

Mocht u uw voertuig verkopen, laat deze handleiding dan erin liggen voor de volgende eigenaar.

Naast dit instructieboekje worden in een ander boekje de garantiebepalingen van uw SUZUKI-voertuig uitgelegd. Wij adviseren dat u deze ook leest zodat u van deze belangrijke informatie op de hoogte bent.

Wanneer u regulier onderhoud aan uw SUZUKI-voertuig laat uitvoeren adviseren wij u om hiervoor uw lokale SUZUKI-dealer te bezoeken. Hun door de fabrikant getrainde monteurs zullen u de best mogelijke service geven en er worden alleen originele SUZUKI-onderdelen en accessoires gebruikt.

OPMERKING:
"SUZUKI-dealer" staat voor een Officiële Servicewerkplaats van Suzuki (in Europa).

MAGYAR SUZUKI CORPORATION LTD.

Registratie van voertuiggegevens

Verschillende onderdelen van uw voertuig (het "voertuig") bevatten gegevensopslagmodules of -geheugens, die tijdelijk of permanent de hieronder weergegeven technische gegevens opslaan. Deze gegevens zijn uitsluitend technisch en dienen voor (i) het identificeren en corrigeren van storingen die optreden in het voertuig en/of (ii) het optimaliseren van functies van het voertuig.

Opgeslagen gegevens (de "Opgeslagen gegevens")
- Defecten, storingen en fouten in belangrijke systeemcomponenten. (bijv. verlichting, remmen)
- Reacties van het voertuig in bepaalde situaties (bijv. ontsteking van SRS-airbags, inschakeling van het stabiliteitscontrolesysteem).
- Bedrijfsomstandigheden van systeemcomponenten (bijv. vulniveaus).
- Statusberichten van het voertuig en afzonderlijke voertuigcomponenten (bijv. rijsnelheid, acceleratie, vertraging, laterale versnelling).
- Omgevingsomstandigheden (bijv. buitentemperatuur).

Geregistreerde gegevens variëren afhankelijk van het voertuigmodel of de uitvoering.

(Voor EU-landen)
Partijen die de technische gegevens kunnen uitlezen met behulp van specifieke diagnoseapparatuur (de "Partijen");
- Erkende distributeurs, dealers en reparateurs/onderhoudswerkplaatsen van SUZUKI-voertuigen en onafhankelijke reparateurs/onderhoudswerkplaatsen
- Fabrikant van SUZUKI-voertuigen (bijv. SUZUKI MOTOR CORPORATION ("SUZUKI"), Magyar Suzuki Corporation Ltd., Maruti Suzuki India Limited, Suzuki Motor (Thailand) Co., Ltd., Thai Suzuki Motor Co., Ltd.)
- Leveranciers van SUZUKI-voertuigonderdelen, componenten en accessoires (de "Leveranciers")

Gegevensgebruik (het "Gegevensgebruik")
SUZUKI en de partijen kunnen de opgeslagen gegevens in de modules of de geheugens gebruiken ten behoeve van:
- Diagnose-, onderhouds-, reparatie- en garantieprocedures
- Onderzoek en verdere voertuigontwikkelingen
- Uitvoeren van of onderzoek voor buitendienstacties, waaronder terugroeping en onderhoudscampagnes
- Kwaliteitsverbeteringen enz.

Nadat een fout is gecorrigeerd, worden de gegevens met betrekking tot een dergelijke fout in principe verwijderd uit de foutopslagmodule of geheugen, terwijl bepaalde gegevens worden overschreven of bewaard.

Voorwaarden waaronder SUZUKI en de partijen de opgeslagen gegevens kunnen bekendmaken of doorgeven aan derden

SUZUKI en de partijen kunnen (een deel van) de opgeslagen gegevens bekendmaken of doorgeven aan derden onder een van de volgende voorwaarden:

- Er is toestemming verkregen van de eigenaar/gebruiker(s) van het voertuig of de leasenemer van het voertuig (bij leasevoertuigen).
- Het is officieel aangevraagd door politie, openbare aanklager, rechtbank of andere autoriteiten.
- Het wordt geleverd aan een onderzoeksinstituut voor statistisch onderzoek na verwerking op een manier waardoor eigenaar/gebruiker(s) van het voertuig niet kunnen worden geïdentificeerd.
- Het wordt gebruikt door SUZUKI of de partijen of hun directeuren, functionarissen of medewerkers voor de doelstellingen die beschreven staan in de sectie Gegevensgebruik.
- Het wordt gebruikt door SUZUKI of de partijen in een rechtszaak.
- Alle andere gevallen die toegestaan zijn door toepasselijke wetgeving en richtlijnen.

Indien noodzakelijk kunt u meer informatie ontvangen van de afzonderlijke partijen, naast de leveranciers.

OPMERKING:

- *De gegevens kunnen niet worden gebruikt om de bewegingen van het voertuig vast te stellen.*
- *De gegevens die opgeslagen zijn in de gegevensopslagmodules of geheugens verschillen op basis van de uitvoering of het model van het voertuig.*
- *In geen enkel geval zullen gesprekken of geluiden worden opgenomen.*
- *In sommige gevallen worden de gegevens niet opgenomen.*

Als deze technische gegevens gecombineerd worden met andere informatie (bijv. ongeval of getuigenverslag, schade aan het voertuig, enz.) kan het voorkomen dat met dergelijke gegevens een specifieke persoon kan worden geïdentificeerd.

e-Call

Functies die na toestemming van de klant zijn toegevoegd, kunnen bepaalde voertuiggegevens (bv. de locatie van het voertuig in noodgevallen) van het voertuig naar de politie of vertegenwoordiger van een nooddienst verzenden voor hulpverlening of als reactie op een ongeval.

AANBEVELING VOOR HET GEBRUIK VAN ORIGINELE SUZUKI-ONDERDELEN EN ACCESSOIRES

SUZUKI raadt u met klem aan uitsluitend originele SUZUKI-onderdelen* en accessoires te gebruiken. Originele SUZUKI-onderdelen en -accessoires zijn vervaardigd volgens de strengste normen voor kwaliteit en prestaties, en zijn zo ontworpen dat ze exact voldoen aan de specificaties voor uw auto.

Tegenwoordig zijn er ook veel niet-originele vervangingsonderdelen en accessoires verkrijgbaar voor SUZUKI-auto's. Het gebruik van deze onderdelen en accessoires kan nadelige gevolgen hebben voor de prestaties en de levensduur van uw auto. Daarom wordt het monteren van niet-originele SUZUKI-onderdelen en -accessoires niet gedekt door de garantie.

Niet-originele SUZUKI-onderdelen en accessoires

Sommige onderdelen en accessoires zijn mogelijk goedgekeurd door bepaalde instanties in uw land.
Sommige onderdelen en accessoires worden verkocht als door SUZUKI goedgekeurde vervangingsonderdelen en accessoires. Sommige originele SUZUKI-onderdelen en -accessoires worden verkocht als tweedehands onderdelen en accessoires. Deze onderdelen en accessoires zijn niet-originele SUZUKI-onderdelen en -accessoires, en het gebruik ervan wordt niet gedekt door de garantie.

Hergebruik van originele SUZUKI-onderdelen en accessoires

Het opnieuw verkopen of hergebruiken van de volgende artikelen is uitdrukkelijk verboden omdat hierdoor gevaar voor de veiligheid van gebruikers kan ontstaan:

- onderdelen van het airbagsysteem en alle andere pyrotechnische artikelen, alsook de onderdelen waaruit deze zijn samengesteld (zoals airbags, regeleenheden en sensoren);
- het veiligheidsgordelsysteem, alsook de onderdelen waaruit dit is samengesteld (zoals gordels, gespen en oprolmechanismen).

De onderdelen van de airbag en de gordelspanners bevatten explosieve chemicaliën. Deze onderdelen dienen op de aangewezen manier te worden verwijderd en afgevoerd door personeel van een erkende SUZUKI-werkplaats of een door SUZUKI erkend sloopbedrijf, om te voorkomen dat zich bij het slopen van het voertuig explosies voordoen.

*Onderdelen die met goedkeuring van SUZUKI geschikt zijn gemaakt voor hergebruik, mogen in Europa als originele SUZUKI-onderdelen worden gebruikt.

LOCATIE VAN CONTROLEPUNTEN

1. Brandstof (zie hoofdstuk 1)
2. Motorkap (zie hoofdstuk 5)
3. Gereedschap voor het vervangen van een wiel (zie hoofdstuk 8)
4. Peilstok (zie hoofdstuk 7)
5. Koelvloeistof (zie hoofdstuk 7)
6. Ruitensproeiervloeistof (zie hoofdstuk 7)
7. Loodzuuraccu (zie hoofdstuk 7)
8. Bandenspanning (zie bandeninformatieplaatje op de slotstijl van het bestuurdersportier)
9. Reservewiel (zie hoofdstuk 7)/ Bandenherstelkit (zie hoofdstuk 8)

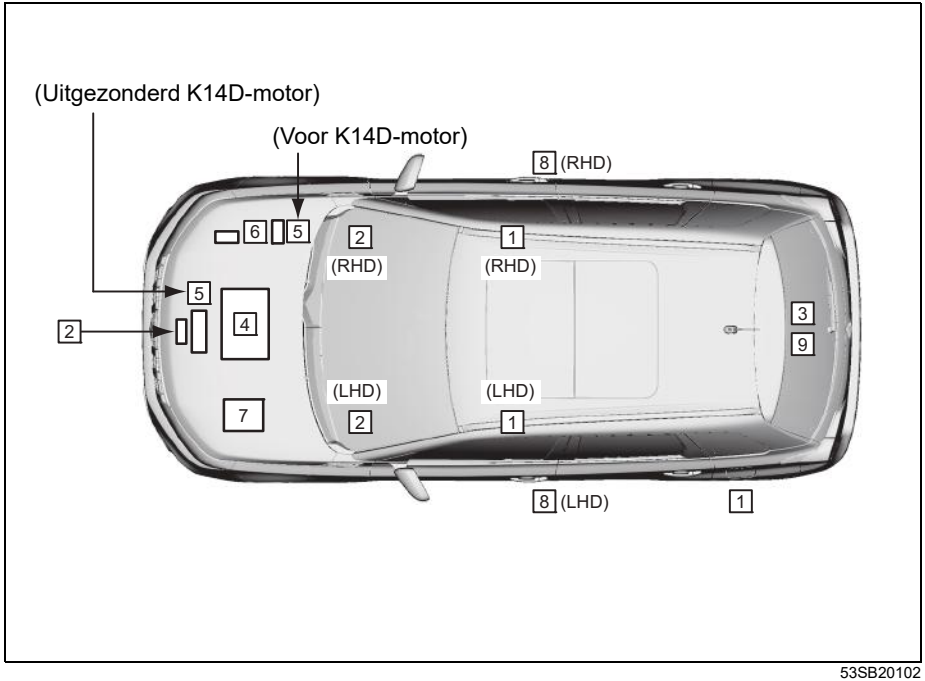

53SB20102

LHD: Met stuurinrichting links
RHD: Met stuurinrichting rechts

AANTEKENINGEN

INHOUDSOPGAVE

AANBEVELINGEN BETREFFENDE BRANDSTOF	1
ALVORENS WEG TE RIJDEN	2
BEDIENING VAN DE AUTO	3
AANWIJZINGEN VOOR HET RIJDEN	4
OVERIGE BEDIENINGSFUNCTIES EN UITRUSTING	5
VOERTUIGBELASTING EN TREKKEN VAN EEN AANHANGWAGEN	6
INSPECTIE EN ONDERHOUD	7
PECH ONDERWEG	8
VERZORGING BUITENKANT	9
ALGEMENE INFORMATIE	10
SPECIFICATIES	11
BIJLAGE	12
INDEX	13

BUITENKANT, VOORZIJDE

VOORBEELD

1. Motorkap (P.5-2)
2. Ruitenwisser (P.2-166)
3. Schuifdak (indien uitgerust) (P.5-10)
4. Dakrails (indien uitgerust) (P.5-20)
5. Mistvoorlicht (indien uitgerust) (P.2-164, 7-85)
   Dagrijlicht (indien uitgerust) (P.2-160, 7-86)
6. Framehaak (P.5-22)
7. Parkeersensor (indien uitgerust) (P.3-132)
8. Radarsensor (indien uitgerust) (P.3-111)
9. Dagrijlicht (indien uitgerust) (P.2-160, 7-86)
10. Koplamp (P.2-155, 7-82)
11. Buitenspiegel (P.2-26)
12. Portiersloten (P.2-3)
13. Dual sensor (indien uitgerust) (P.3-87)

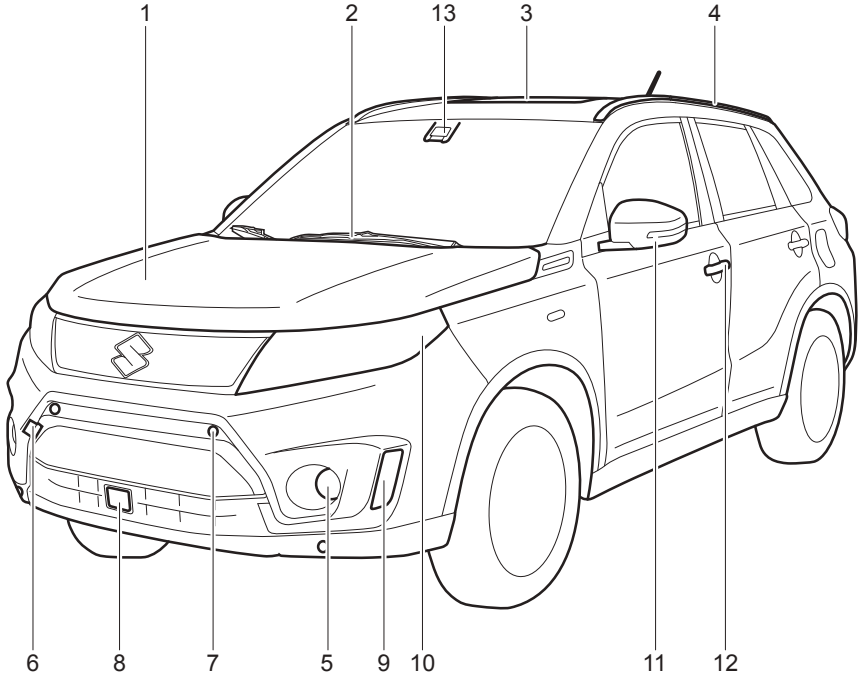

74SB20108

BUITENKANT, ACHTERZIJDE

VOORBEELD

1. Radioantenne (P.5-38)
2. Hooggeplaatst remlicht (P.11-4)
3. Achterruitenwisser (P.2-170)
4. Brandstoftankdop (P.5-1)
5. Combinatielicht achter (P.7-88)
6. Achterlicht (P.11-4)
7. Achteruitrijcamera (indien uitgerust) (P.3-139)
8. Mistachterlicht (indien uitgerust) (P.2-160, 7-92)/ Achteruitrijlicht (P.7-90)
9. Nummerplaatverlichting (P.7-91)
10. Achterklep (P.2-6)

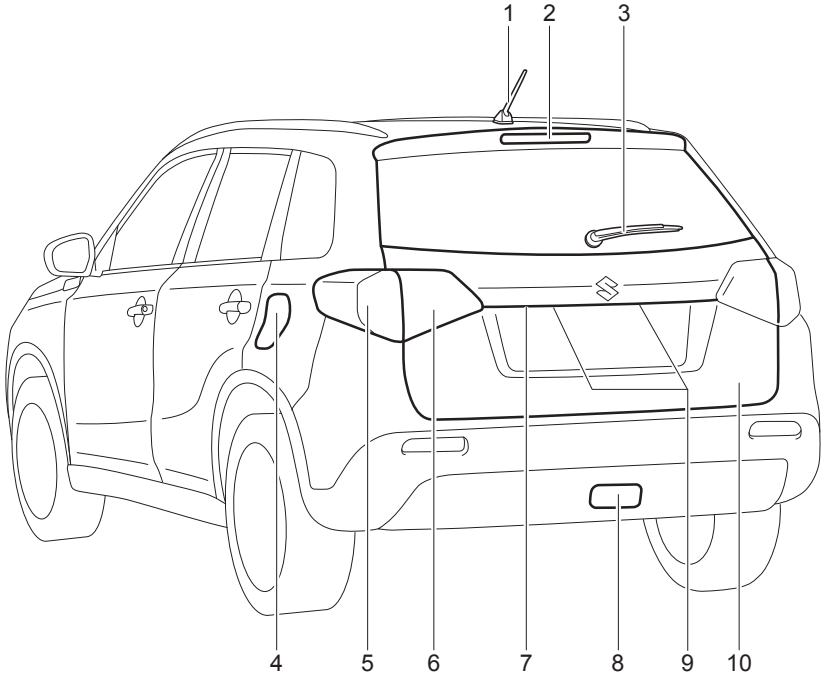

53SB10002

BINNENKANT, VOORZIJDE

VOORBEELD

Voertuig met stuurinrichting links

1. Elektrische ruitbediening (P.2-22)/ Schakelaar elektrisch bediende spiegels (P.2-26)/ Inklapschakelaar van de buitenspiegels (indien uitgerust) (P.2-27)
2. Voorairbag voor de bijrijder (P.2-67)
3. Handschoenenkastje (P.5-12)
4. Voorstoelen (P.2-28)/ Zijairbags (indien uitgerust) (P.2-71)
5. Handremhendel (P.3-11)
6. Voorste armleuning met opbergvak (indien uitgerust) (P.5-16)/ achterste opbergvak (P.5-15)
7. Rijmodusschakelaar (indien uitgerust) (P.3-32)

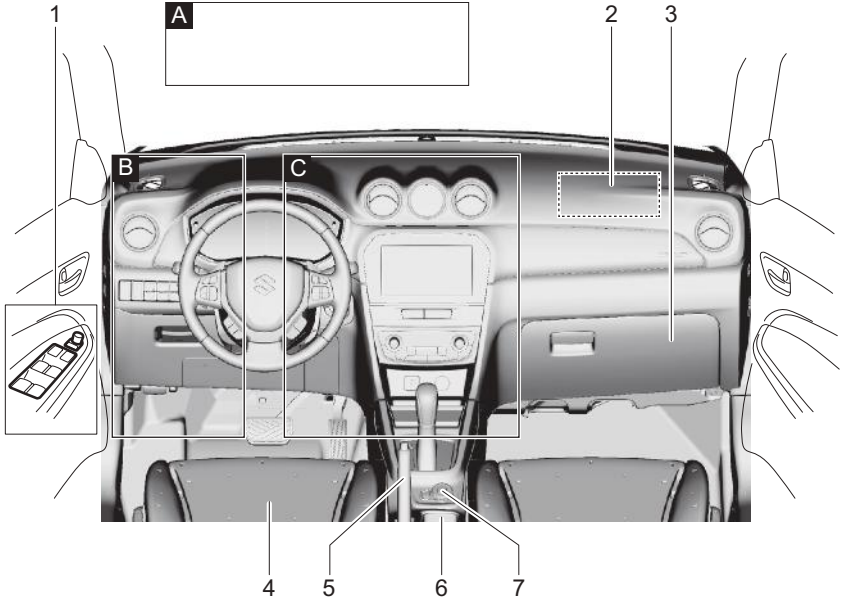

53SB0002

BINNENKANT, VOORZIJDE

VOORBEELD

Voertuig met stuurinrichting rechts

1. Voorairbag voor de bijrijder (P.2-67)
2. Elektrische ruitbediening (P.2-22)/ Schakelaar elektrisch bediende spiegels (P.2-27)/ Inklapschakelaar van de buitenspiegels (indien uitgerust) (P.2-27)
3. Handschoenenkastje (P.5-12)
4. Handremhendel (P.3-11)
5. Voorste armleuning met opbergvak (indien uitgerust) (P.5-16)/ achterste opbergvak (P.5-15)
6. Rijmodusschakelaar (indien uitgerust) (P.3-32)
7. Voorstoelen (P.2-28)/ Zijairbags (indien uitgerust) (P.2-71)

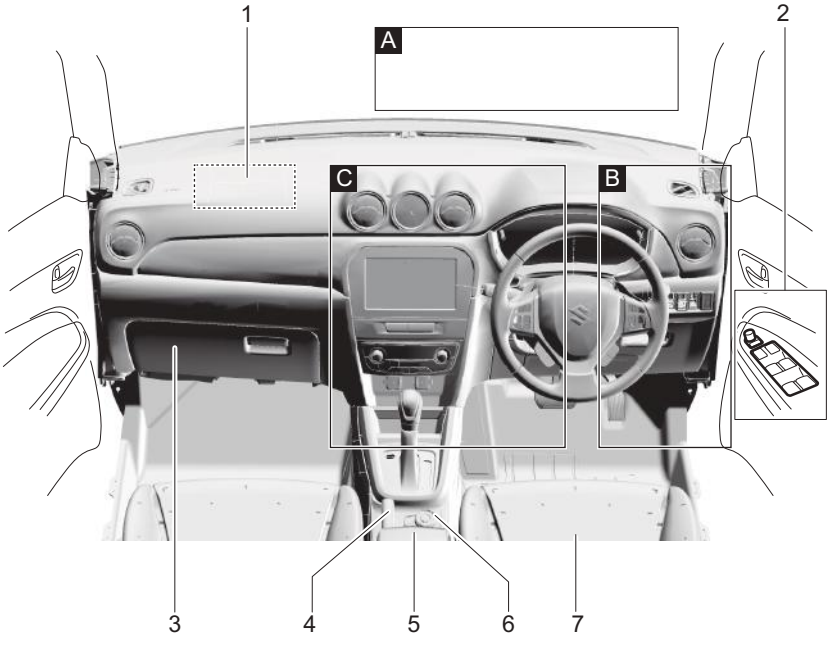

74SB20101

1. Zonneklep (P.5-4)
2. Voorste binnenverlichting (P.5-5, 7-92)
3. Achteruitkijkspiegel (P.2-25)
4. Dakconsole (indien uitgerust) (P.5-13)
5. Schuifdakschakelaar (indien uitgerust) (P.5-10)
6. Handsfree-microfoon (indien uitgerust) (P.5-71)
7. Waarschuwingslabel voor voorairbag voor de bijrijder (P.2-66) *1, *2

*1 Zorg ervoor dat u de gedetailleerde informatie op de doelpagina hebt gelezen voordat u een kinderzitje gebruikt.

*2 Monteer NOOIT een naar achteren gericht kinderzitje op een stoel die aan de voorkant is voorzien van een ACTIEVE AIRBAG, dit kan leiden tot de DOOD of ERNSTIG LETSEL van het KIND.



72M00150

AANZICHT A

VOORBEELD

Voertuig met stuurinrichting links

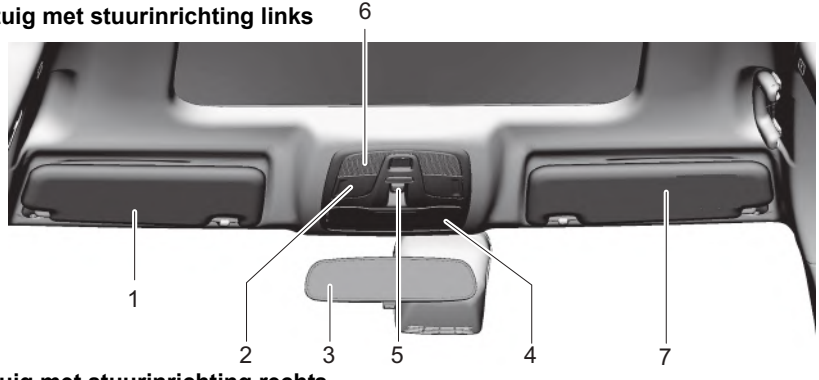

Voertuig met stuurinrichting rechts

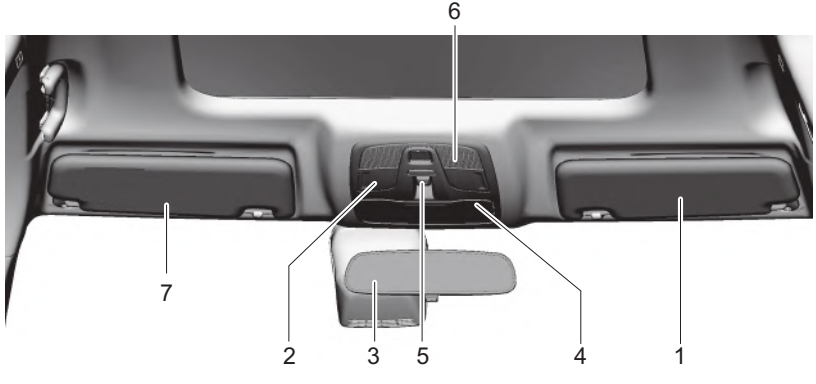

74SB20102

AANZICHT B

VOORBEELD

Voertuig met stuurinrichting links

1. Bedieningshendel lichten (P.2-155)/ Bedieningshendel richtingaanwijzers (P.2-165)/Schakelaar mistachterlicht (indien uitgerust) (P.2-160)
2. Afstandsbediening voor het audiosysteem (indien uitgerust) (P.5-82)
3. Voorairbag voor de bestuurder (P.2-67)
4. Motorkapontgrendeling (P.5-2)
5. Koplampafstelschakelaar (indien uitgerust) (P.2-164)/ Schakelaar mistvoorlicht (indien uitgerust) (P.2-164)/ ESP® "OFF"-schakelaar (P.3-148)/ Parkeersensorschakelaar (indien uitgerust) (P.3-136)/ ENG A-STOP "OFF"-schakelaar (indien uitgerust) (P.3-46, 3-60)/ Schakelaar afdalingsregeling (indien uitgerust) (P.3-149)/ Lane Departure Warning "OFF"-schakelaar (indien uitgerust) (P.3-83)/ Dual Sensor Brake Support "OFF"-schakelaar (indien uitgerust) (P.3-82)
6. Knie-airbag bestuurder (indien uitgerust) (P.2-68)
7. Hendel voor stuurwielverstelling diepte/hoogte (P.2-171)
8. Openingshendel tankklep (P.5-1)

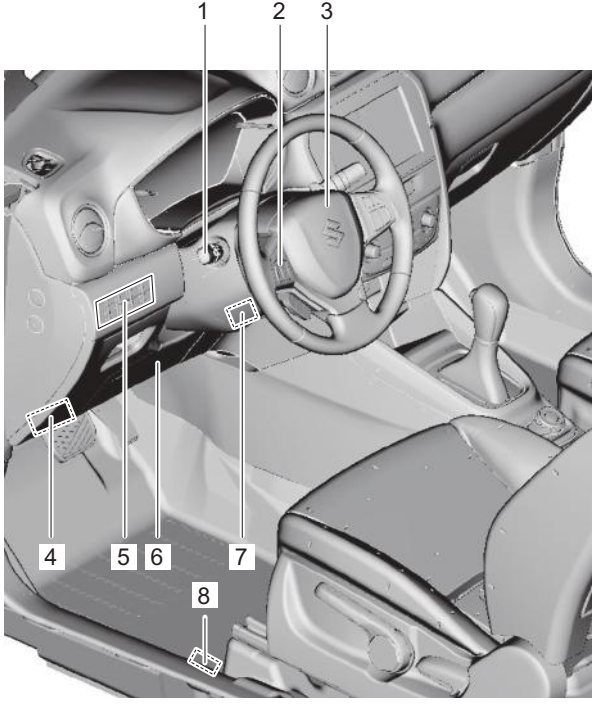

53SB0004

Voertuig met stuurinrichting rechts

1. Afstandsbediening voor het audiosysteem (indien uitgerust) (P.5-82)
2. Voorairbag voor de bestuurder (P.2-67)
3. Bedieningshendel lichten (P.2-155)/ Bedieningshendel richtingaanwijzers (P.2-165)/Schakelaar mistachterlicht (indien uitgerust) (P.2-160)
4. Startknop (auto met sleutelloos druk-startsysteem) (P.3-5)
5. Motorkapontgrendeling (P.5-2)
6. Koplampafstelschakelaar (indien uitgerust) (P.2-164)/Schakelaar mistvoorlicht (indien uitgerust) (P.2-164)/ESP® "OFF"-schakelaar (P.3-148)/Parkeersensorschakelaar (indien uitgerust) (P.3-136)/ ENG A-STOP "OFF"-schakelaar (indien uitgerust) (P.3-46, 3-60)/ Schakelaar afdalingsregeling (indien uitgerust) (P.3-149)/Lane Departure Warning "OFF"-schakelaar (indien uitgerust) (P.3-83)/Dual Sensor Brake Support "OFF"-schakelaar (indien uitgerust) (P.3-82)
7. Knie-airbag bestuurder (P.2-68)
8. Contactslot (auto zonder sleutelloos druk-startsysteem) (P.3-3)
9. Hendel voor stuurwielverstelling diepte/hoogte (P.2-171)
10. Openingshendel tankklep (P.5-1)

AANZICHT B

VOORBEELD

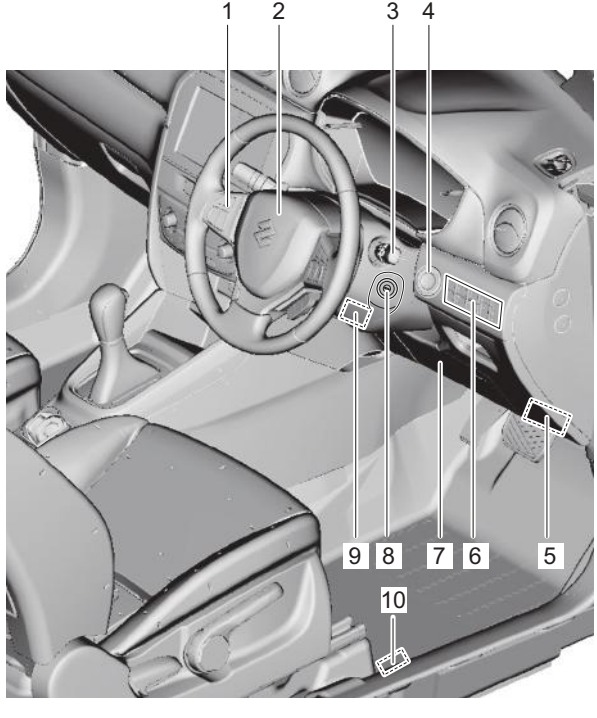

74SB20103

AANZICHT C

VOORBEELD

Voertuig met stuurinrichting links

1. Adaptive cruise control-schakelaars (indien uitgerust) (P.3-97)/Cruise control-schakelaars (indien uitgerust) (P.3-63)/ Snelheidsbegrenzerschakelaars (indien uitgerust) (P.3-66)
2. Instrumentenpaneel (P.2-81, 2-105)/ Informatiedisplay (P.2-84, 2-108)
3. Bedieningshendel ruitenwisser/ruitensproeier (P.2-166)/Achterruitenwisser-/sproeierschakelaar (P.2-170)
4. Audio (indien uitgerust) (P.5-39)
5. Waarschuwingsknipperlichtenschakelaar (P.2-166)
6. Indicator deactiveringssysteem bijrijdersairbag (P.2-79)/Antidiefstal-alarmsysteem (indien uitgerust) (P.2-17)/Antidiefstal-lampje (indien uitgerust) (P.2-17)
7. Zekeringen (P.7-80)
8. Lane Departure Prevention AAN/UIT-schakelaar (indien uitgerust) (P.3-76)
9. Contactslot (auto zonder sleutelloos druk-startsysteem) (P.3-3)
10. Startknop (auto met sleutelloos druk-startsysteem) (P.3-5)
11. Versnellingspook (P.3-21)
12. Schakelaar voorstoelverwarming (indien uitgerust) (P.2-30)
13. USB-aansluiting (indien uitgerust) (P.5-9)
14. Accessoire-aansluiting (P.5-8)
15. Verwarmings- en airconditioning-systeem (P.5-25)/Schakelaar achterruit-verwarming/schakelaar verwarmde buitenspiegels (indien uitgerust) (P.2-172)
16. Klok (indien uitgerust) (P.5-17)

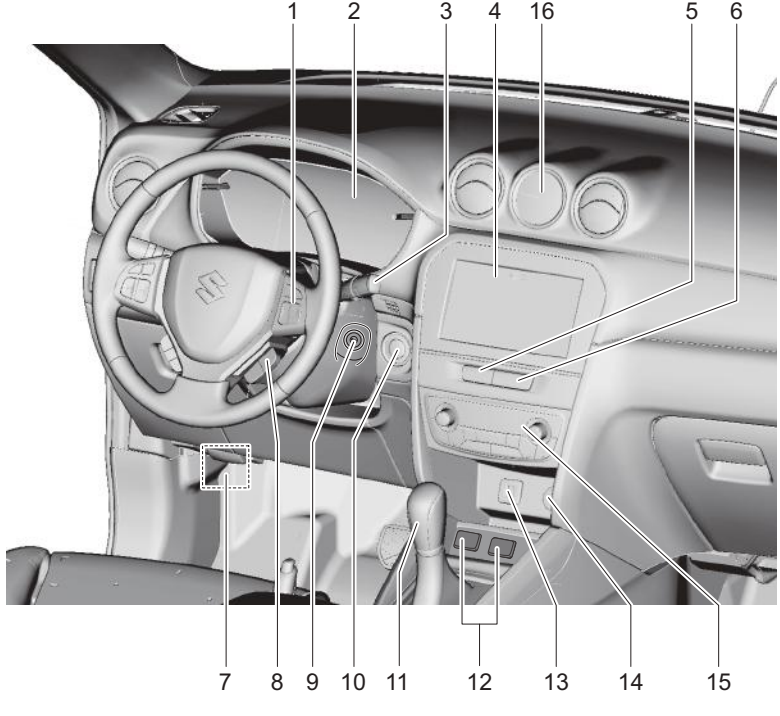

53SB10001

Voertuig met stuurinrichting rechts

1. Waarschuwingsknipperlichtenschakelaar (P.2-166)
2. Indicatielampje deactiveringssysteem bijrijdersairbag (indien uitgerust) (P.2-79)/Antidiefstal-alarmsysteem (indien uitgerust) (P.2-17)/Antidiefstal-lampje (indien uitgerust) (P.2-17)
3. Klok (indien uitgerust) (P.5-17)
4. Audio (indien uitgerust) (P.5-39)
5. Bedieningshendel ruitenwisser/ ruitensproeier (P.2-166)/ Achterruitenwisser-/ sproeierschakelaar (P.2-170)
6. Instrumentenpaneel (P.2-81, 2-105)/ Informatiedisplay (P.2-84, 2-108)
7. Adaptive cruise control-schakelaars(indien uitgerust) (P.3-97)/Cruise control-schakelaars (indien uitgerust) (P.3-63)/ Snelheidsbegrenzerschakelaars (indien uitgerust) (P.3-66)
8. Lane Departure Prevention AAN/UIT-schakelaar (indien uitgerust) (P.3-76)
9. Zekeringen (P.7-80)
10. Versnellingspook (P.3-21)
11. Schakelaar voorstoelverwarming (indien uitgerust) (P.2-30)
12. USB-aansluiting (indien uitgerust) (P.5-9)
13. Accessoire-aansluiting (P.5-8)
14. Verwarmings- en airconditioningsysteem (P.5-25)/ Schakelaar achterruitverwarming/ schakelaar verwarmde buitenspiegels (indien uitgerust) (P.2-172)

AANZICHT C

VOORBEELD

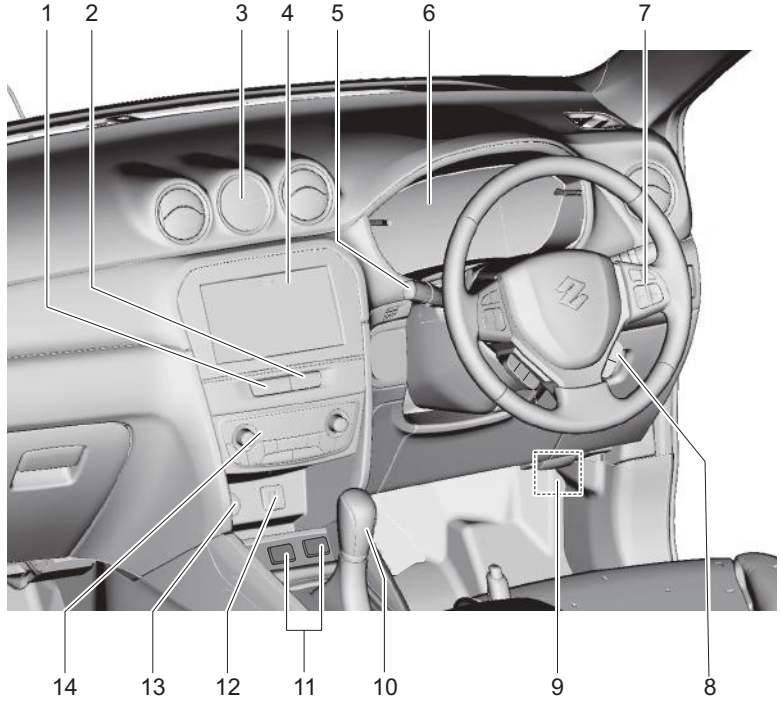

74SB20104

BINNENKANT, ACHTERZIJDE

1. Veiligheidsgordels (P.2-35)
2. Middelste binnenverlichting (P.5-5, 7-93)
3. Steungreep (P.5-12)
4. Driepuntsgordel met afneembare connector (P.2-39)
5. Zijgordijnairbags (indien uitgerust) (P.2-71)
6. Achterzittingen (P.2-31)

VOORBEELD

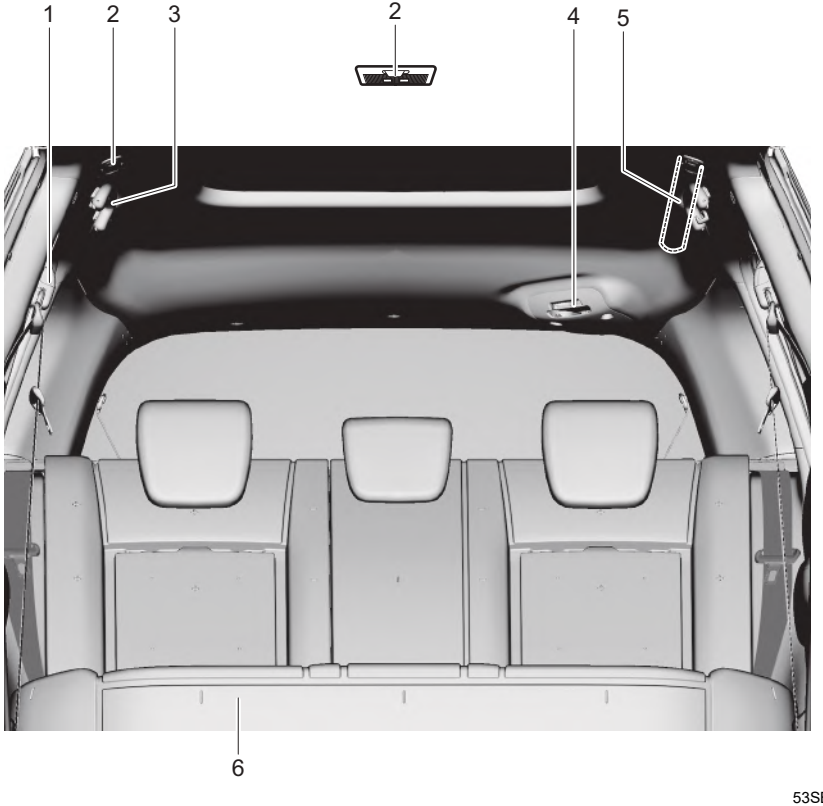

53SB0006

BAGAGERUIMTE

VOORBEELD

1. Boodschappenhaak (P.5-18)
2. Hoedenplank (P.5-19)
3. Accessoire-aansluiting (indien uitgerust) (P.5-8)
4. Bagageruimteverlichting (indien uitgerust) (P.5-8, 7-93)
5. Bagagenethaken (indien uitgerust) (P.5-19)
6. Opbergvak bagageruimte (P.5-17)
7. Reservewiel (indien uitgerust) (P.7-74, 8-1)
8. Wielmoersleutel (P.8-1)
9. Krik (indien uitgerust) (P.8-1)
10. Krikzwengel (P.8-1)
11. Sleephaak (P.5-22)
12. Afdekplaat bagageruimte (indien uitgerust) (P.5-19)
13. Bandenherstelkit (indien uitgerust) (P.8-6)

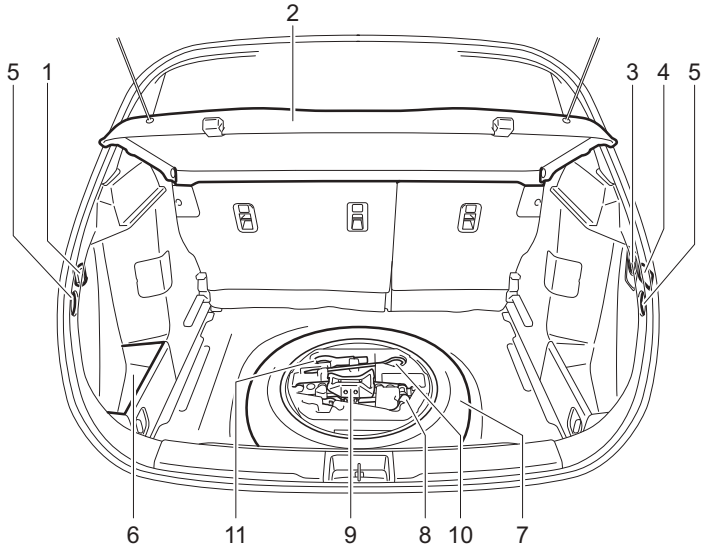

Modellen met bandenherstelkit

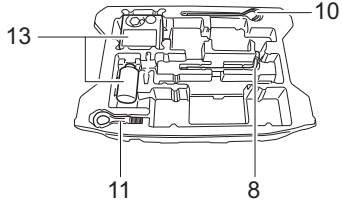

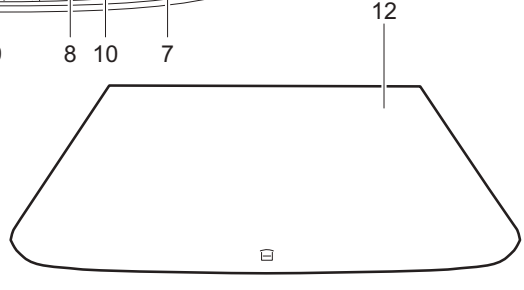

53SB20104

AANBEVELINGEN BETREFFENDE BRANDSTOF

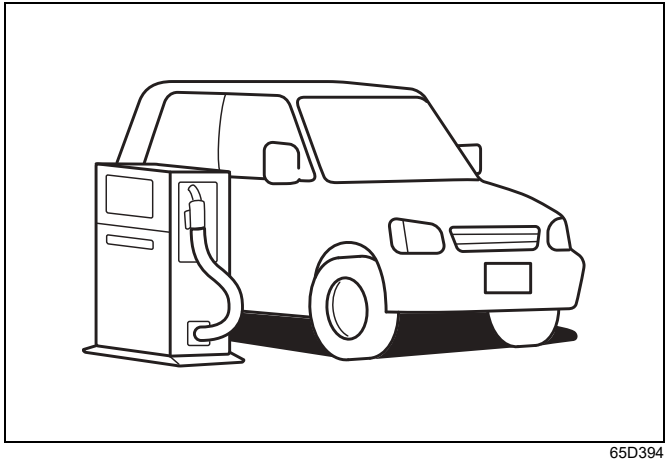

65D394

Aanbevelingen betreffende brandstof 1-1

Aanbevelingen betreffende brandstof

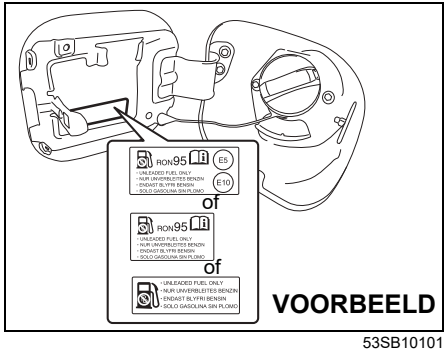

53SB10101

Om schade aan de katalysator te voorkomen, **moet** u loodvrije benzine met een octaangetal (RON) van 91 of hoger (of RON van 95 of hoger wanneer dat vermeld wordt op de brandstofvulklep) gebruiken, die voldoet aan de Europese norm EN228. In dit geval is in de buurt van de vulhals een plaatje aangebracht met de woorden: "UNLEADED FUEL ONLY", "NUR UNVERBLEITES BENZIN", "ENDAST BLYFRI BENSIN" of "SOLO GASOLINA SIN PLOMO" (alleen loodvrije brandstof).

Mengsels van benzine/ethanol

Mengsels van loodvrije benzine en ethanol (graanalcohol), eveneens bekend als gasohol, zijn in bepaalde streken verkrijgbaar. Mengsels van dit type kunnen als brandstof worden gebruikt, zolang ze niet meer dan 10 % ethanol bevatten. Controleer of het octaangetal van het mengsel van benzine/ethanol niet lager is dan het voor de benzine voorgeschreven getal.

Gebruik de aanbevolen benzine die voldoet aan de onderstaande labels.

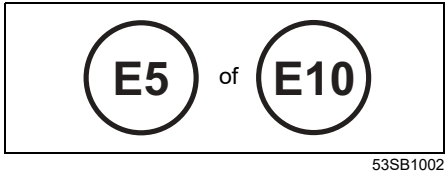

53SB1002

OPMERKING:
Het is aan te bevelen om over te stappen op loodvrije benzine zonder alcohol, als u een mengsel van benzine/alcohol gebruikt en de rijprestaties of het brandstofverbruik niet bevredigend zijn.

MTBE-houdende benzine (waar legaal verkrijgbaar)

Loodvrije benzine die MTBE (methyl-tertiair-butylether) bevat, mag voor uw voertuig worden gebruikt mits het MTBE-gehalte niet hoger is dan 15 %. Deze zuurstofhoudende brandstof bevat geen alcohol.

LET OP

De brandstoftank is uitgerust met een expansieruimte om uitzetting van de brandstof bij heet weer mogelijk te maken. Als er nog brandstof wordt bijgevuld nadat het vulpistool automatisch is uitgeschakeld of er zich initiële terugslag van lucht voordoet, dan wordt de expansieruimte met brandstof gevuld. Wanneer de brandstof nu aan hitte wordt blootgesteld, loopt de tank als gevolg van uitzetting over. Om dit soort brandstoflekkage te voorkomen, mag niet meer bijgevuld worden nadat de pompslang automatisch is uitgeschakeld of er lucht door de vulhals naar boven is gekomen wanneer een niet-automatisch systeem wordt gebruikt.

LET OP

Voorkom dat tijdens het tanken brandstof wordt gemorst. Als er brandstof wordt gemorst op de carrosserie van de auto, veeg deze dan onmiddellijk af. Brandstof met alcohol kan de lak aantasten, wat niet onder de beperkte garantie van de nieuwe auto valt.

OPMERKING:

- *Voor de aanbevelingen betreffende brandstof van modellen voor de Mexicaanse markt, zie "Voor Mexico" in het gedeelte BIJLAGE.*
- *Voor de aanbevelingen betreffende brandstof van modellen voor de Braziliaanse markt, zie "Voor Brazilië" in het gedeelte BIJLAGE.*
- *Voor de aanbevelingen betreffende brandstof van modellen voor de Chileense, Costa Ricaanse en Panamese markt, zie "Voor Chili, Costa Rica en Panama" in het gedeelte BIJLAGE.*
- *Voor de aanbevelingen betreffende brandstof van modellen voor de Argentijnse markt, zie "Voor Argentinië" in het gedeelte BIJLAGE.*

AANTEKENINGEN

ALVORENS WEG TE RIJDEN

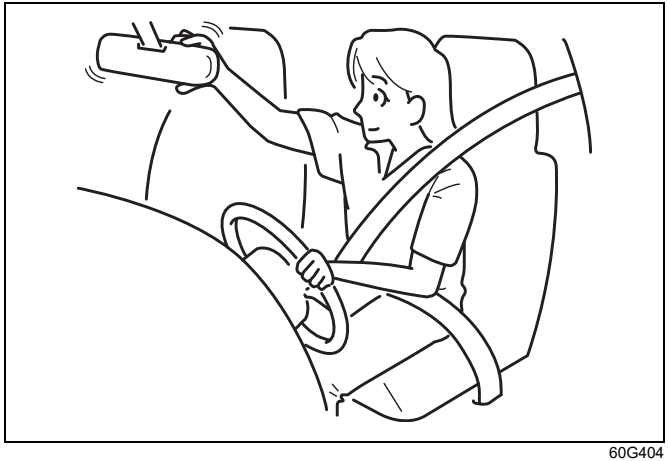

60G404

Sleutels **2-1**
Portiersloten **2-3**
Afstandsbediening sleutelloos druk-startsysteem / zender sleutelloos vergrendelingssysteem **2-7**
Antidiefstal-lampje (indien uitgerust) **2-17**
Antidiefstal-alarmsysteem (indien uitgerust) **2-17**
Ruiten **2-21**
Spiegels **2-25**
Voorstoelen **2-28**
Achterzittingen **2-31**
Veiligheidsgordels en kinderzitjes **2-35**
Kinderzitjes voor de landen die VN-reglement nr. 16 hebben aangevraagd **2-50**
Aanvullend inzittenden-beveiligingssysteem (airbags) **2-65**
Instrumentenpaneel (type A) **2-81**
Snelheidsmeter **2-82**
Toerenteller **2-82**
Brandstofmeter **2-82**
Temperatuurmeter **2-83**
Regeling helderheid **2-83**
Informatiedisplay **2-84**
Instrumentenpaneel (type B) **2-105**
Snelheidsmeter **2-106**
Toerenteller **2-106**
Brandstofmeter **2-106**
Temperatuurmeter **2-107**
Regeling helderheid **2-107**
Informatiedisplay **2-108**
Waarschuwings- en controlelampjes **2-139**
Bedieningshendel lichten **2-155**
Schakelaar mistvoorlicht (indien uitgerust) **2-164**
Koplampafstelschakelaar (indien uitgerust) **2-164**
Bedieningshendel richtingaanwijzers **2-165**
Waarschuwingsknipperlichtenschakelaar **2-166**
Bedieningshendel ruitenwisser/ruitensproeier **2-166**
Hendel voor stuurwielverstelling diepte/hoogte **2-171**
Claxon **2-171**
Schakelaar achterruitverwarming / schakelaar verwarmde buitenspiegels (indien uitgerust) **2-172**

Sleutels

VOORBEELD

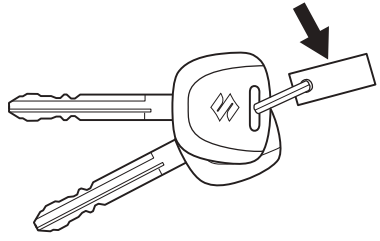

54G489

Dit voertuig wordt afgeleverd met twee identieke sleutels. Bewaar de reservesleutel op een veilige plaats. Een sleutel is voldoende om alle sloten van de auto te openen.

Het identificatienummer van de sleutel is ingeslagen in een metalen plaatje, dat bij aflevering bij of op de sleutels aanwezig is. Bewaar het plaatje (indien uitgerust) op een veilige plaats. Bij verlies van de sleutels is het sleutelnummer belangrijk om nieuwe sleutels te bestellen. Noteer in onderstaand vakje het sleutelnummer.

SLEUTELNUMMER:

Startonderbrekingssysteem

Dit systeem heeft tot doel diefstal van de auto te voorkomen door het elektronisch uitschakelen van het motorstartsysteem.
De motor kan uitsluitend worden gestart met de oorspronkelijke startonderbrekingssleutel of afstandsbediening van het sleutelloze druk-startsysteem waarin een elektronische identificatiecode is geprogrammeerd. De sleutel of afstandsbediening geeft de identificatiecode door aan het voertuig zodra het contactslot in de stand "ON" gedraaid wordt of wanneer de startknop wordt ingedrukt en de contactmodus op aan wordt gezet. Neem contact op met uw SUZUKI-dealer of een gekwalificeerde werkplaats indien u reservesleutels of een afstandsbediening wilt laten maken. Het startonderbrekingssysteem van de auto moet geprogrammeerd worden zodat deze de identificatiecode van de reservesleutels of afstandsbediening herkent.

Als u de motor kunt starten wanneer u het contactslot in de stand "ON" zet of op de startknop drukt om de contactmodus op aan te zetten, wordt het startonderbrekingssysteem uitgeschakeld waarna het waarschuwingslampje van het startonderbrekingssysteem gedurende ongeveer 2 seconden gaat branden.

Wanneer u het contactslot op "LOCK" draait of de startknop indrukt om de contactmodus op vergrendelen te zetten, zal het startonderbrekingssysteem in werking treden.

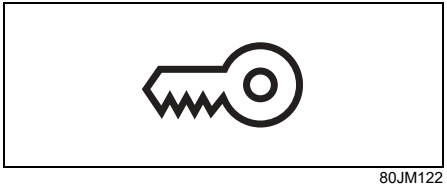

80JM122

Als het waarschuwingslampje van het startonderbrekingssysteem / sleutelloze druk-startsysteem gaat knipperen wanneer het contactslot in de stand "ON" staat of de contactmodus op aan staat, zal de motor niet starten.

LET OP

Wijzig of verwijder het startblokkeringssysteem niet. Als het systeem wordt gewijzigd of verwijderd, dan zal het niet goed werken.

OPMERKING:
- *Als het waarschuwingslampje van het startblokkeringssysteem/sleutelloze druk-startsysteem gaat knipperen, kan er een melding op het informatiedisplay verschijnen.*
- *Het startonderbrekingssysteem is onderhoudsvrij.*

Voor wagens zonder een sleutelloos druk-startsysteem
Als dit lampje knippert, draai het contactslot dan in de stand "LOCK" en vervolgens terug naar "ON".
Als het lampje nog steeds knippert terwijl het contactslot in de stand "ON" staat, kan dit duiden op een defect aan uw sleutel of in het startonderbrekingssysteem. Laat het systeem in dit geval door uw SUZUKI-dealer nakijken.

Voor wagens met een sleutelloos druk-startsysteem
Als dit lampje knippert, wijzig de contactmodus naar vergrendelen en zet deze vervolgens terug op aan. Zie ook "Als het hoofdcontrolelampje gaat branden en de motor niet kan worden gestart" in het gedeelte BEDIENING VAN DE AUTO.
Als het lampje nog steeds knippert terwijl de contactmodus in de stand aan staat, kan dit duiden op een defect aan uw sleutel of in het startonderbrekingssysteem. Laat het systeem in dit geval door uw SUZUKI-dealer nakijken.

Ook het waarschuwingslampje van het startblokkeringssysteem/sleutelloze druk-startsysteem gaat branden als de afstandsbediening zich niet in de auto bevindt wanneer u het portier sluit of de motor probeert te starten.

OPMERKING:
- *Als u de startonderbrekingssleutel of afstandsbediening verliest, vraag dan zo spoedig mogelijk aan uw SUZUKI-dealer om de verloren sleutel te laten deactiveren en een nieuwe sleutel of afstandsbediening te maken.*
- *Indien u nog andere voertuigen hebt met startonderbrekingssleutels, dient u de betreffende sleutels uit de buurt van het contactslot te houden wanneer u uw SUZUKI gebruikt. Deze sleutels kunnen namelijk het startonderbrekingssysteem van uw SUZUKI storen, waardoor de motor niet start.*
- *Ook als er metalen voorwerpen aan de startblokkeringssleutel of de afstandsbediening zijn bevestigd, kan het gebeuren dat de motor niet start.*

LET OP

De startblokkeringssleutel en de afstandsbediening zijn kwetsbare elektronische apparaten. Om schade eraan te vermijden:
- **Stel de sleutel en de afstandsbediening niet bloot aan schokken, vocht of hoge temperaturen (bijvoorbeeld op het dashboard van een in de zon geparkeerde auto).**
- **Houd ze uit de buurt van magnetische voorwerpen.**

Waarschuwing voor vergeten contactsleutel (indien uitgerust)

Als het portier aan de kant van de bestuurder wordt geopend terwijl de sleutel in het contactslot zit, klinkt er een onderbroken toon om u eraan te herinneren dat u de sleutel uit het contactslot moet nemen.

Portiersloten

Portiersloten

VOORBEELD

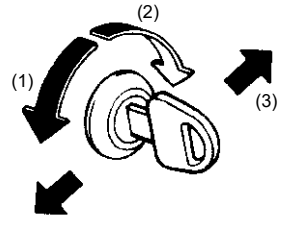

60B008

(1) VERGRENDELEN
(2) ONTGRENDELEN
(3) Achter
(4) Voor

Van buiten af vergrendelen van het bestuurdersportier:

- Steek een sleutel in het slot en draai de sleutel naar de voorkant van de auto, of
- Draai de vergrendelknop naar voren en houd de portierkruk open terwijl het portier gesloten wordt.

Om een bestuurdersportier vanaf de buitenkant te ontgrendelen, steekt u de sleutel in het slot en draait u vervolgens de bovenkant van de sleutel naar de achterzijde van de auto toe.

VOORBEELD (2) (1)

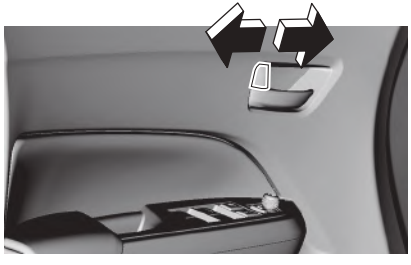

53SB2001

(1) VERGRENDELEN
(2) ONTGRENDELEN

Als u een portier van binnenuit op slot wilt doen, draait u de vergrendelknop naar voren. Draai de vergrendelknop naar achteren om het portier te ontgrendelen.

Draai de vergrendelknop naar voren en sluit het portier om een achterportier van buitenaf te vergrendelen. U hoeft de portierkruk niet omhoog te houden terwijl u het portier sluit.

OPMERKING:
De portierkruk moet altijd omhoog gehouden worden bij het sluiten van een vergrendeld voorportier, aangezien het portier anders niet vergrendeld blijft.

Centrale portiervergrendeling

VOORBEELD

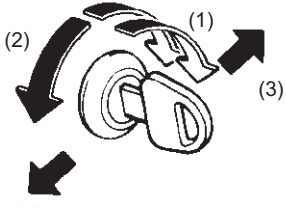

54P000251

(1) ONTGRENDELEN
(2) VERGRENDELEN
(3) Achter
(4) Voor

U kunt alle portieren (inclusief de achterklep) gelijktijdig sluiten en openen door de sleutel in het slot van het bestuurdersportier te gebruiken.

Om alle portieren gelijktijdig te vergrendelen, steekt u de sleutel in het slot van het bestuurdersportier en draait u deze eenmaal naar de voorkant van de auto.

Om alle portieren gelijktijdig te ontgrendelen, steekt u de sleutel in het slot van het bestuurdersportier en draait u deze tweemaal naar de achterkant van de auto.

OPMERKING:
U kunt de functie die alle portieren ontgrendelt, omschakelen van twee keer draaien naar één keer draaien en omgekeerd, via de instelmodus op het informatiedisplay. Voor nadere informatie over het gebruik van het informatiedisplay, zie "Informatiedisplay" in dit gedeelte.

Om alleen het bestuurdersportier te ontgrendelen, steekt u de sleutel in het slot van dit portier en draait u de sleutel eenmaal naar de achterkant van de auto.

VOORBEELD

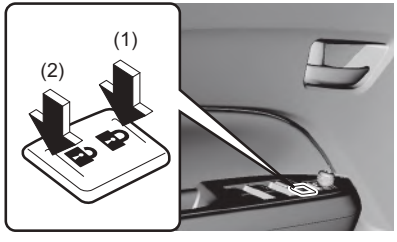

53SB2002

(1) VERGRENDELEN
(2) ONTGRENDELEN

U kunt ook alle portieren tegelijk vergrendelen of ontgrendelen door op de voorkant, respectievelijk achterkant van de schakelaar te drukken.

OPMERKING:
- *U kunt ook alle portieren vergrendelen of ontgrendelen via de zender of afstandsbediening. Zie "Afstandsbediening sleutelloos druk-startsysteem / zender sleutelloos vergrendelingssysteem" in dit gedeelte.*
- *Als uw auto is uitgerust met het sleutelloze druk-startsysteem, kunt u ook alle portieren vergrendelen of ontgrendelen door op de bedieningsschakelaar te drukken. Zie "Afstandsbediening sleutelloos druk-startsysteem / zender sleutelloos vergrendelingssysteem" in dit gedeelte.*

Extra vergrendelingssysteem (indien uitgerust)

Dit systeem is bedoeld als een beveiligingssysteem om geforceerd ontgrendelen van de portiersloten te voorkomen.

U kunt dit systeem activeren door de sleutel in het slot van het bestuurdersportier om te draaien.

OPMERKING:
- *U kunt het extra vergrendelingssysteem ook activeren via de zender of afstandsbediening. Zie "Afstandsbediening sleutelloos druk-startsysteem / zender sleutelloos vergrendelingssysteem" in dit gedeelte.*
- *Als uw auto is uitgerust met het sleutelloze druk-startsysteem, kunt u het extra vergrendelingssysteem ook activeren door op de bedieningsschakelaar te drukken. Zie "Afstandsbediening sleutelloos druk-startsysteem / zender sleutelloos vergrendelingssysteem" in dit gedeelte.*

⚠ WAARSCHUWING

Activeer het extra vergrendelingssysteem niet wanneer er nog personen in de auto zijn. De inzittenden zijn dan namelijk in de auto opgesloten en kunnen de portieren niet meer van binnenuit ontgrendelen.

OPMERKING:
- *Het extra vergrendelingssysteem werkt niet als een of meerdere portieren niet volledig dicht en afgesloten zijn. Controleer of alle portieren (inclusief de achterklep) dicht en afgesloten zijn voordat u het extra vergrendelingssysteem activeert.*
- *Het extra vergrendelingssysteem wordt automatisch vrijgegeven, waardoor alle portieren worden ontgrendeld zodra het contactslot in de stand "ON" wordt gedraaid of wanneer de startknop wordt ingedrukt en de contactmodus op aan wordt gezet.*

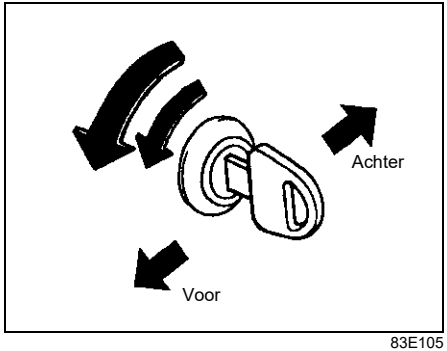

83E105

Het systeem activeren:
Steek de sleutel in het slot van het bestuurdersportier en draai de sleutel tweemaal binnen 3 seconden naar de voorkant van de auto.

Wanneer dit systeem is geactiveerd, kunnen de voor- en achterportieren niet met de vergrendelingsknoppen worden ontgrendeld.

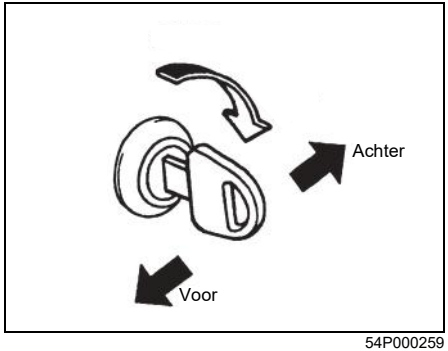

54P000259

Het systeem uitschakelen:
Om het bestuurdersportier te ontgrendelen, steekt u de sleutel in het slot van dit portier en draait u de sleutel eenmaal naar de achterkant van de auto.

OPMERKING:
U kunt de functie die alle portieren ontgrendelt, omschakelen van twee keer draaien naar één keer draaien en omgekeerd, via de instelmodus op het informatiedisplay. Voor nadere informatie over het gebruik van het informatiedisplay, zie "Informatiedisplay" in dit gedeelte.

Kinderslot (achterportieren)

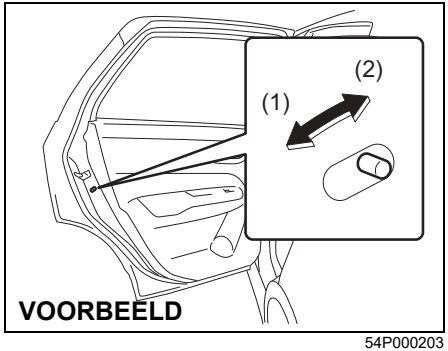

54P000203

(1) VERGRENDELEN
(2) ONTGRENDELEN

Alle achterportieren zijn uitgerust met een kinderslot dat kan worden gebruikt om onbedoeld openen van het portier van binnenuit te voorkomen. Wanneer de slothendel in de stand VERGRENDELEN (1) staat, kan het achterportier enkel van buitenaf worden geopend. Wanneer de slothendel in de stand ONTGRENDELEN (2) staat, kan het achterportier van binnenuit en van buitenaf worden geopend.

⚠ WAARSCHUWING

Houd het kinderslot altijd in de stand VERGRENDELEN wanneer kinderen op de achterbank meerijden.

Achterklep

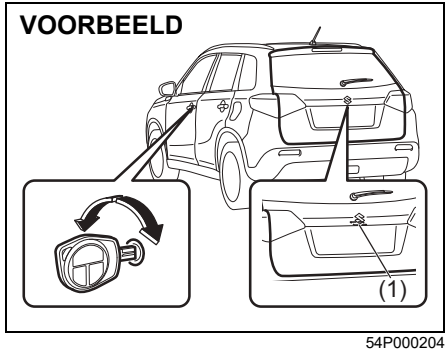

54P000204

(1) Achterklepontgrendelingsschakelaar

U kunt de achterklep ook vergrendelen en ontgrendelen door de sleutel in het slot van het bestuurdersportier te steken.

Open de achterklep door de achterklepontgrendelingsschakelaar (1) in te drukken en vast te houden, en de achterklep omhoog te duwen.

OPMERKING:
Volg, indien de achterklep niet goed is gesloten, de onderstaande procedure:
1) Druk op de achterklepontgrendelingsschakelaar (1) en open de achterklep.
2) Sluit de achterklep na enkele seconden.
3) Controleer of de achterklep volledig is gesloten.

⚠ WAARSCHUWING

Controleer steeds of de achterklep gesloten en goed dicht is. Door de achterklep volledig te sluiten, helpt u voorkomen dat de inzittenden in geval van een ongeval uit het voertuig geslingerd worden. Het voorkomt ook dat gevaarlijke uitlaatgassen het interieur binnenstromen.

Als u de achterklep niet kunt ontgrendelen door de schakelaar (1) in te drukken vanwege een lege loodzuuraccu of een storing, volgt u de onderstaande procedure om de achterklep van binnenuit te ontgrendelen.

1) Klap de achterbank naar voren om er beter bij te kunnen. Zie de paragraaf "Neerklapbare achterzittingen" voor meer informatie over het naar voren klappen van de achterbank.

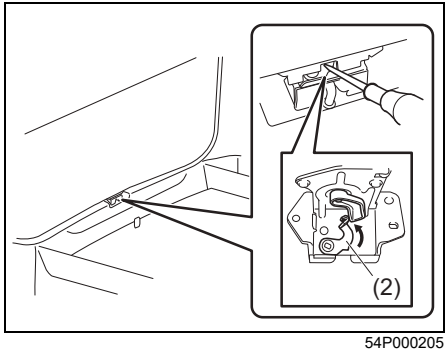

54P000205

2) Open de achterklep van binnenuit door de noodhaak (2) omhoog te duwen met een platte schroevendraaier of de krikzwengel. De achterklep kan weer worden vergrendeld door deze eenvoudig te sluiten.

Als de achterklep niet kan worden ontgrendeld door de handgreep (1) in te drukken, laat u het voertuig nakijken door de SUZUKI-dealer.

⚠ VOORZICHTIG

Controleer of er niemand in de buurt van de achterklep is als u deze van binnenuit openduwt.

Afstandsbediening sleutelloos druk-startsysteem / zender sleutelloos vergrendelingssysteem

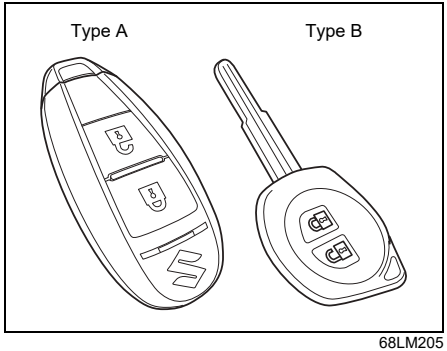

68LM205

Uw auto is ofwel uitgerust met een afstandsbediening voor een sleutelloos druk-startsysteem (Type A) of een zender voor een sleutelloos vergrendelingssysteem (Type B). De afstandsbediening heeft een sleutelloos vergrendelingssysteem en een sleutelloos druk-startsysteem. De zender heeft enkel een sleutelloos vergrendelingssysteem. Zie voor meer informatie de uitleg hieronder.

⚠ WAARSCHUWING

De radiogolven van de antenne(s) van het sleutelloze druk-startsysteem kunnen de werking van medische apparatuur, zoals pacemakers, verstoren. Wanneer de voorzorgsmaatregelen hieronder niet worden opgevolgd, kan dit tot ernstig letsel of de dood, als gevolg van interferentie door radiogolven, leiden.

- **Personen die elektrische, medische apparatuur gebruiken, zoals pacemakers, dienen bij de leverancier van het apparaat of hun arts na te vragen of de werking kan worden verstoord door radiogolven van antenne(s).**
- **Wanneer interferentie door radioggolven voor u een probleem oplevert, kunt u de antenne(s) laten uitschakelen door uw SUZUKI-dealer.**

Afstandsbediening sleutelloos druk-startsysteem (type A)

Met de afstandsbediening kunt u het volgende doen:

- U kunt de portieren vergrendelen of ontgrendelen door de knoppen VERGRENDELEN / ONTGRENDELEN op de afstandsbediening te gebruiken. Zie de uitleg in dit gedeelte voor meer informatie.
- U kunt de portieren vergrendelen of ontgrendelen door op de bedieningsschakelaar te drukken. Zie de uitleg in dit gedeelte voor meer informatie.
- U kunt de motor starten zonder een contactsleutel te gebruiken. Zie voor nadere informatie "Startknop" in het deel BEDIENING VAN DE AUTO.

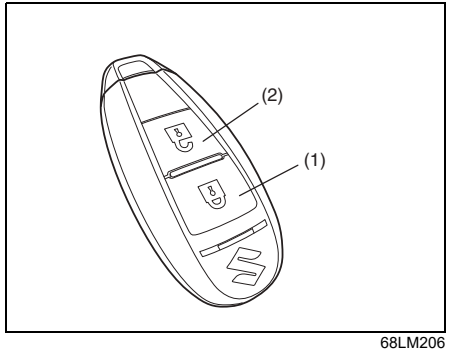

68LM206

(1) Knop VERGRENDELEN
(2) Knop ONTGRENDELEN

Er bestaan twee manieren om alle portieren (inclusief de achterklep) gelijktijdig te sluiten en te openen door de afstandsbediening in de buurt van het voertuig te gebruiken.

Centrale portiervergrendeling
- Om alle portieren te vergrendelen, drukt u eenmaal op de knop VERGRENDELEN (1).
- Om alleen het bestuurdersportier te ontgrendelen, drukt u eenmaal op de knop ONTGRENDELEN (2).
- Om alle portieren te ontgrendelen, drukt u tweemaal op de knop ONTGRENDELEN (2).

OPMERKING:
U kunt de functie die alle portieren ontgrendelt, omschakelen van twee keer drukken naar één keer drukken en omgekeerd, via de instelmodus op het informatiedisplay. Voor nadere informatie over het gebruik van het informatiedisplay, zie "Informatiedisplay" in dit gedeelte.

De richtingaanwijzers knipperen één keer en de buitenzoemer gaat één keer af wanneer de portieren worden vergrendeld.

Centrale portiervergrendeling met extra vergrendelingssysteem (indien uitgerust)
Gebruik dit systeem om geforceerd ontgrendelen van de portiersloten te voorkomen. Wanneer het extra vergrendelingssysteem is ingeschakeld, kunnen de portieren niet met de ontgrendelknoppen worden geopend.

Het systeem activeren:
Om alle portieren te vergrendelen, drukt u tweemaal binnen 3 seconden op de knop VERGRENDELEN (1).

Het systeem uitschakelen:
- Om alleen het bestuurdersportier te ontgrendelen, drukt u eenmaal op de knop ONTGRENDELEN (2).
- Om alle portieren te ontgrendelen, drukt u tweemaal op de knop ONTGRENDELEN (2).

OPMERKING:
U kunt de functie die alle portieren ontgrendelt, omschakelen van twee keer drukken naar één keer drukken en omgekeerd, via de instelmodus op het informatiedisplay. Voor nadere informatie over het gebruik van het informatiedisplay, zie "Informatiedisplay" in dit gedeelte.

⚠ WAARSCHUWING

Activeer het extra vergrendelingssysteem niet wanneer er nog personen in de auto zijn. De inzittenden zijn dan namelijk in de auto opgesloten en kunnen de portieren niet meer van binnenuit ontgrendelen.

De richtingaanwijzers knipperen één keer en de externe zoemer gaat één keer af wanneer de portieren worden vergrendeld, en de richtingaanwijzers knipperen nog een keer en de externe zoemer gaat nog een keer af wanneer de portieren worden vergrendeld met het extra vergrendelingssysteem.

Als u op de knop VERGRENDELEN op de afstandbediening drukt terwijl deze zich in de auto bevindt, zal de externe zoemer afgaan en kunnen de portieren niet worden vergrendeld.

Indien de portieren ontgrendeld zijn:
- Knipperen de richtingaanwijzers twee keer en gaat de buitenzoemer twee keer af.
- Wanneer de schakelaar voor de binnenverlichting in de stand "DOOR" staat, gaat de binnenverlichting gedurende 15 seconden aan om daarna traag te doven. Als u binnen die tijd op de startknop drukt, gaat de binnenverlichting direct uit.

Controleer of de portieren inderdaad vergrendeld zijn nadat u op de knop VERGRENDELEN (1) hebt gedrukt.
Als er binnen ongeveer 30 seconden na het indrukken van de knop ONTGRENDELEN (2) geen van de portieren is geopend, zullen de portieren automatisch opnieuw vergrendeld worden.

OPMERKING:
- *Het maximale bereik van de afstandsbediening is ongeveer 5 m (16 ft), maar deze afstand kan variëren afhankelijk van waar u zich bevindt. In de buurt van een radiozendmast of CB (Citizen's Band) radio is de afstand bijvoorbeeld korter.*
- *De portiersloten kunnen niet met de afstandsbediening worden bediend als de contactmodus in een andere stand dan vergrendelen staat.*
- *Als u op de knop VERGRENDELEN op de afstandbediening drukt terwijl er een portier geopend is, zal de externe zoemer afgaan en kunnen de portieren niet worden vergrendeld.*
- *Als u een van de afstandsbedieningen verliest, neem dan meteen contact op met uw SUZUKI-dealer voor een vervangend exemplaar. Zorg ervoor dat uw dealer de code van de nieuwe afstandsbediening in het geheugen van uw auto opslaat zodat de oude code gewist wordt.*

Sleutelloos vergrendelen / ontgrendelen door middel van de bedieningsschakelaars

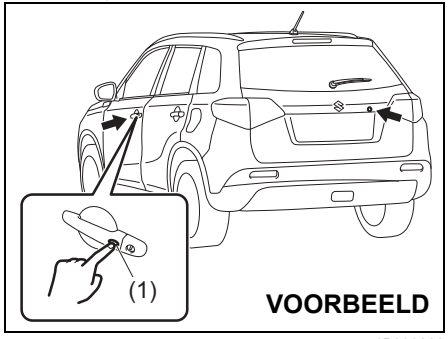

54P000206

Wanneer de afstandsbediening zich binnen het werkbereik bevindt (beschreven in dit gedeelte), kunt u de portieren vergrendelen of ontgrendelen (inclusief de achterklep) door op de bedieningsschakelaar (1) op de portierkruk van het bestuurdersportier, bijrijdersportier of de achterklep te drukken. Als u het geforceerd ontgrendelen van de portiersloten wilt voorkomen, kunt het extra vergrendelingssysteem gebruiken.

Indien alle portieren ontgrendeld zijn:
- Om alle portieren te vergrendelen, drukt u eenmaal op één van de bedieningsschakelaars.
- Om alle portieren te vergrendelen met het extra vergrendelingssysteem, drukt u tweemaal binnen 3 seconden op één van de bedieningsschakelaars.

De richtingaanwijzers knipperen één keer en de externe zoemer gaat één keer af wanneer de portieren worden vergrendeld, en de richtingaanwijzers knipperen nog een keer en de externe zoemer gaat nog een keer af wanneer de portieren worden vergrendeld met het extra vergrendelingssysteem.

⚠ WAARSCHUWING

Activeer het extra vergrendelingssysteem niet wanneer er nog personen in de auto zijn. De inzittenden zijn dan namelijk in de auto opgesloten en kunnen de portieren niet meer van binnenuit ontgrendelen.

Eén of alle portieren ontgrendelen:
- Druk één keer op één van de bedieningsschakelaars om maar één portier te ontgrendelen.
- Druk twee keer op één van de bedieningsschakelaars om alle portieren te ontgrendelen.

OPMERKING:
U kunt de functie die alle portieren ontgrendelt, omschakelen van twee keer drukken naar één keer drukken en omgekeerd, via de instelmodus op het informatiedisplay. Voor nadere informatie over het gebruik van het informatiedisplay, zie "Informatiedisplay" in dit gedeelte.

Indien de portieren ontgrendeld zijn:
- Knipperen de richtingaanwijzers twee keer en gaat de buitenzoemer twee keer af.
- Wanneer de schakelaar voor de binnenverlichting in de stand "DOOR" staat, gaat de binnenverlichting gedurende 15 seconden aan om daarna traag te doven. Als u binnen die tijd op de startknop drukt, gaat de binnenverlichting direct uit.

Controleer of de portieren inderdaad vergrendeld zijn nadat u op de bedieningsschakelaar hebt gedrukt.

OPMERKING:
- *De portiervergrendeling kan onder de volgende omstandigheden niet via de bedieningsschakelaar worden gebruikt:*
  - *Als één van de portieren open staat of niet goed gesloten is.*
  - *Als de contactmodus in een andere stand dan vergrendelen staat.*
- *Als er geen portieren worden geopend binnen 30 seconden nadat ze zijn ontgrendeld met de bedieningsschakelaar, worden de portieren automatisch weer vergrendeld.*

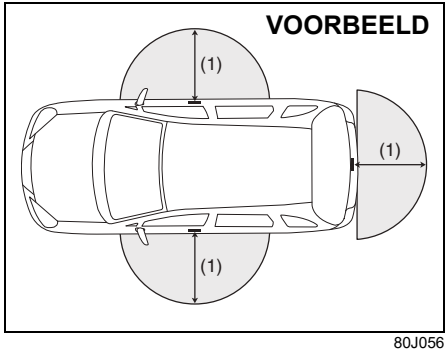

(1) 80 cm (2 1/2 ft)

Wanneer de afstandsbediening zich op minder dan circa 80 cm (2 1/2 ft) van de buitenkruk van het voorportier of de achterklep bevindt, kunt u de portieren vergrendelen of ontgrendelen door op de bedieningsschakelaar te drukken.

OPMERKING:
- *Indien de afstandsbediening zich buiten het hierboven beschreven werkgebied bevindt, kunt u de bedieningsschakelaar niet gebruiken.*
- *In geval van sterke radiogolven, veel geluid of als de batterij bijna leeg is, is het mogelijk dat het bereik van de bedieningsschakelaar kleiner is of dat de afstandsbediening niet functioneert.*
- *Het is mogelijk dat de afstandsbediening niet werkt als de bedieningsschakelaars zich te dicht bij de portierruit bevinden.*
- *Als zich in het voertuig een reserveafstandsbediening bevindt, werken de bedieningsschakelaars mogelijk niet normaal.*
- *De afstandsbediening bedient een bedieningsschakelaar alleen als deze zich binnen het ontvangstbereik van de schakelaar bevindt. Indien de afstandsbediening zich bijvoorbeeld binnen het werkgebied van de bedieningsschakelaar van het bestuurdersportier bevindt, maar niet binnen het bereik van de bedieningsschakelaar van het bijrijdersportier of die van de achterklep, kan de bedieningsschakelaar van de bestuurder worden bediend, maar niet die van het bijrijdersportier of van de achterklep.*

LET OP

De afstandsbediening is een kwetsbaar elektronisch apparaatje. Om beschadiging van de afstandsbediening te voorkomen:
- **Stel deze niet bloot aan schokken, vocht of hoge temperaturen (bijvoorbeeld op het dashboard van een in de zon geparkeerde auto).**
- **Houd de afstandsbediening uit de buurt van magnetische voorwerpen zoals een televisie.**

OPMERKING:
Het sleutelloze druk-startsysteem werkt in sommige omgevingen of onder bepaalde omstandigheden, zoals de volgende, mogelijk niet correct:
- *Wanneer er sterke signalen zijn, afkomstig van een televisie, elektriciteitscentrale of mobiele telefoon.*
- *Wanneer de afstandsbediening in aanraking komt met, of afgedekt wordt door, een metalen voorwerp.*
- *Wanneer in de buurt, een op afstand bediend vergrendelingssysteem, dat op radiogolven werkt, wordt gebruikt.*
- *Wanneer de afstandsbediening dichtbij een elektronisch apparaat wordt gehouden, bijvoorbeeld een computer.*

Enkele bijkomende voorzorgsmaatregelen die u moet nemen en informatie waarvan u op de hoogte moet zijn:
- *Controleer of de sleutel goed in de afstandsbediening is geplaatst. Als de afstandsbediening niet goed werkt, is het niet mogelijk de portieren te vergrendelen / ontgrendelen.*
- *Zorg ervoor dat u de afstandsbediening altijd bij u hebt.*
- *Als u een van de afstandsbedieningen verliest, neem dan meteen contact op met uw SUZUKI-dealer voor een vervangend exemplaar. Zorg ervoor dat uw dealer de code van de nieuwe afstandsbediening in het geheugen van uw auto opslaat zodat de oude code gewist wordt.*
- *U kunt maximaal vier afstandsbedieningen en sleutels voor uw voertuig gebruiken. Neem hiervoor contact op met uw SUZUKI-dealer.*
- *De levensduur van de batterij van de afstandsbediening bedraagt ongeveer twee jaar, maar dit kan variëren afhankelijk van de gebruiksomstandigheden.*

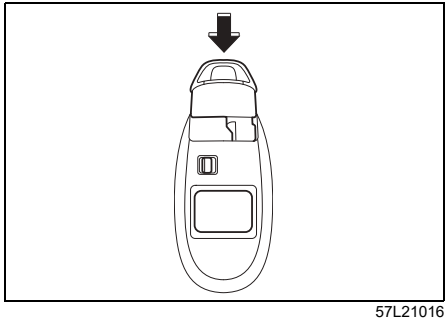

57L21016

Om de sleutel in de afstandsbediening te plaatsen, drukt u de sleutel in de afstandsbediening tot u de sleutel hoort vastklikken.

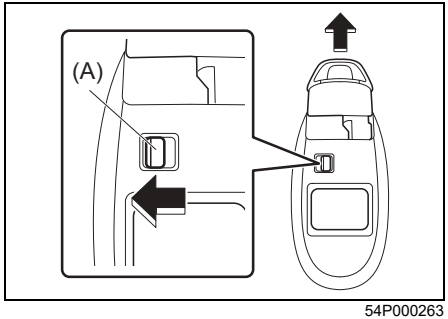

54P000263

Om de sleutel uit de afstandsbediening te verwijderen, duwt u de knop (A) in de richting van de pijl en trekt u de sleutel uit de afstandsbediening.

Waarschuwingszoemer voor de regelschakelaar

Om u te waarschuwen dat de bedieningsschakelaar niet werkt, gaat onder de volgende omstandigheden de buitenzoemer ongeveer twee seconden af:
- De bedieningsschakelaar wordt ingedrukt nadat alle portieren zijn gesloten met de contactmodus in de accessoirestand of in de stand aan, door de startknop in te drukken wanneer de afstandsbediening zich buiten de auto bevindt.
- De bedieningsschakelaar wordt ingedrukt onder een van de volgende omstandigheden nadat de contactmodus op vergrendelen is gezet, door de startknop in te drukken.

– De afstandsbediening is in het voertuig achtergebleven.
– Een willekeurig portier (met inbegrip van de achterklep) is open.

Druk de bedieningsschakelaar opnieuw in nadat u het volgende hebt gedaan:
Terwijl de contactmodus op vergrendelen is gezet door de startknop in te drukken, haalt u de afstandbediening uit de auto en controleert u of alle portieren helemaal gesloten zijn.

Waarschuwingsfunctie
Type A

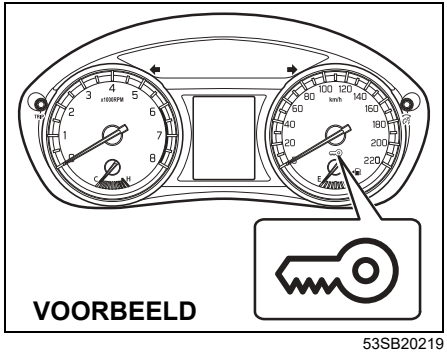

53SB20219

Type B

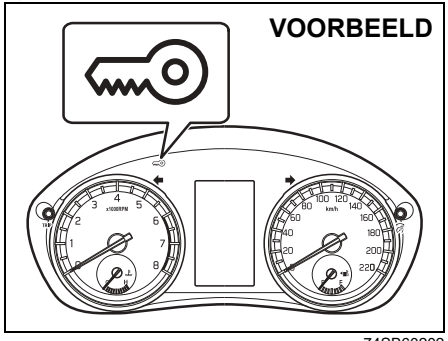

74SB60202

Als de afstandsbediening zich buiten het ontvangstbereik bevindt, hoort u ongeveer 2 seconden lang een onderbroken zoemer en knippert het waarschuwingslampje van het startblokkeringssysteem/ sleutelloze druk-startsysteem op het instrumentenpaneel:
wanneer een of meer portieren worden geopend en vervolgens gesloten bij een andere contactmodus dan vergrendelen.

Zodra de afstandsbediening weer binnen het ontvangstbereik is, met uitzondering van de bagageruimte achter, gaat het controlelampje na enkele seconden uit.

Als u probeert het bestuurders- en bijrijdersportier te sluiten terwijl de afstandsbediening binnen het voertuig blijft, worden de portieren van bestuurder en bijrijder automatisch ontgrendeld zoals hieronder beschreven.
- Indien u het bestuurdersportier opent en vergrendelt door de vergrendelknop naar voren te draaien of door op de elektrische portierslotschakelaar te drukken, wordt het bestuurdersportier automatisch ontgrendeld.
- Indien u het bijrijdersportier opent en vergrendelt door de vergrendelknop naar voren te draaien of door op de elektrische portierslotschakelaar te drukken, wordt het bijrijdersportier automatisch ontgrendeld.

OPMERKING:
- *De waarschuwing wordt niet gegeven wanneer de afstandsbediening zich op het dashboard, in het handschoenenkastje, in een opbergvak, op de zonneklep of op de vloer bevindt.*
- *Zorg ervoor dat u de afstandsbediening altijd bij u hebt.*
- *Laat de afstandsbediening niet in de auto liggen wanneer u uit de auto stapt.*

De batterij vervangen
Als de afstandsbediening niet meer goed werkt, moet u de batterij vervangen.

U vervangt de batterij van de afstandsbediening als volgt:

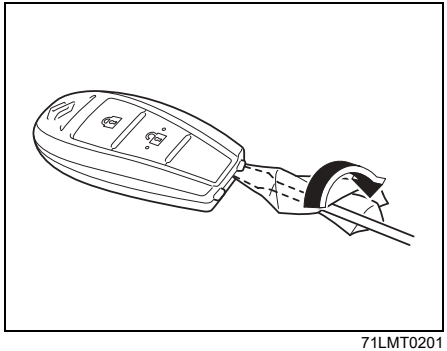

71LMT0201

1) Trek de sleutel uit de afstandsbediening.
2) Steek een platte schroevendraaier, die is bedekt met een zachte doek, in de sleuf van de afstandsbediening en wrik deze open.

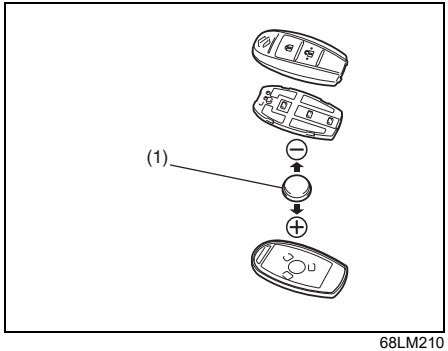

68LM210

(1) Batterij (lithium-knooptype): CR2032 of gelijkwaardig

3) Plaats de nieuwe batterij (1) met de + pool naar de onderkant van de behuizing, zoals aangegeven in de afbeelding.
4) Druk de afstandsbediening stevig dicht.
5) Controleer of de portieren met de afstandsbediening vergrendeld en ontgrendeld kunnen worden.
6) Gooi de oude batterij weg overeenkomstig de plaatselijke voorschriften. Lithiumbatterijen mogen niet bij het gewone huisvuil worden gedaan.

⚠ WAARSCHUWING

Inslikken van een lithiumbatterij kan leiden tot ernstig inwendig letsel. Let op dat niemand per ongeluk de lithiumbatterij inslikt. Houd lithiumbatterijen uit de buurt van kinderen en huisdieren. Mocht de batterij worden ingeslikt, roep dan meteen de hulp van een arts in.

LET OP

- **De afstandsbediening is een kwetsbaar elektronisch apparaatje. Om beschadiging te voorkomen, mag u deze niet blootstellen aan stof of vocht, of wijzigingen aanbrengen aan de interne onderdelen.**
- **Wanneer u de batterij zelf vervangt, kan de afstandsbediening beschadigd worden door statische elektriciteit. Voer de statische elektriciteit van uw lichaam af door metaal aan te raken voordat u de batterij vervangt.**

OPMERKING:
Gebruikte batterijen en accu's moeten worden afgevoerd of gerecycled in overeenstemming met de geldende wetgeving en mogen niet worden afgevoerd met het gewone huisafval.

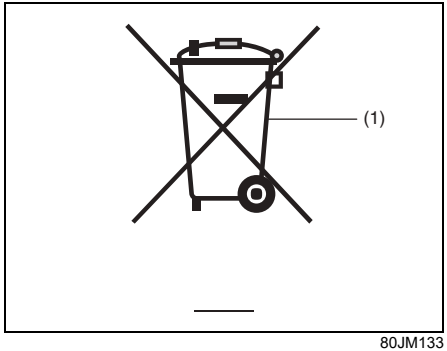

80JM133

(1) Symbool doorgekruiste vuilnisbak op wielen

Het symbool met doorgekruiste vuilnisbak op wielen (1) geeft aan dat gebruikte batterijen of accu's gescheiden moeten worden van het gewone huisafval.

Door ervoor te zorgen dat de gebruikte batterij of accu correct afgevoerd of gerecycled wordt, helpt u mogelijke schadelijke gevolgen voor het milieu en de gezondheid te voorkomen die anders zouden kunnen worden veroorzaakt door het incorrect afvoeren van de batterij of accu. Het recyclen van materialen helpt natuurlijke grondstoffen te besparen. Raadpleeg uw SUZUKI-dealer voor meer gedetailleerde informatie over het afvoeren of recyclen van de gebruikte accu.

Zender sleutelloos vergrendelingssysteem (type B)

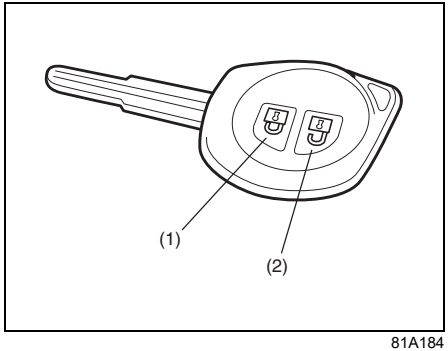

81A184

(1) Knop VERGRENDELEN
(2) Knop ONTGRENDELEN

Er bestaan twee manieren om alle portieren (inclusief de achterklep) gelijktijdig te sluiten en te openen door de zender in de buurt van het voertuig te gebruiken.

Centrale portiervergrendeling

- Om alle portieren te vergrendelen, drukt u eenmaal op de knop VERGRENDELEN (1).
- Om alleen het bestuurdersportier te ontgrendelen, drukt u eenmaal op de knop ONTGRENDELEN (2).
- Om alle portieren te ontgrendelen, drukt u tweemaal op de knop ONTGRENDELEN (2).

OPMERKING:
U kunt de functie die alle portieren ontgrendelt, omschakelen van twee keer drukken naar één keer drukken en omgekeerd, via de instelmodus op het informatiedisplay. Voor nadere informatie over het gebruik van het informatiedisplay, zie "Informatiedisplay" in dit gedeelte.

Centrale portiervergrendeling met extra vergrendelingssysteem (indien uitgerust)
Gebruik dit systeem om geforceerd ontgrendelen van de portiersloten te voorkomen. Wanneer het extra vergrendelingssysteem is ingeschakeld, kunnen de portieren niet met de ontgrendelknoppen worden geopend.

Het systeem activeren:
Om alle portieren te vergrendelen, drukt u tweemaal binnen 3 seconden op de knop VERGRENDELEN (1).

Het systeem uitschakelen:
- Om alleen het bestuurdersportier te ontgrendelen, drukt u eenmaal op de knop ONTGRENDELEN (2).
- Om alle portieren te ontgrendelen, drukt u tweemaal op de knop ONTGRENDELEN (2).

OPMERKING:
U kunt de functie die alle portieren ontgrendelt, omschakelen van twee keer drukken naar één keer drukken en omgekeerd, via de instelmodus op het informatiedisplay. Voor nadere informatie over het gebruik van het informatiedisplay, zie "Informatiedisplay" in dit gedeelte.

⚠ WAARSCHUWING

Activeer het extra vergrendelingssysteem niet wanneer er nog personen in de auto zijn. De inzittenden zijn dan namelijk in de auto opgesloten en kunnen de portieren niet meer van binnenuit ontgrendelen.

De richtingaanwijzers knipperen één keer wanneer de portieren normaal worden vergrendeld, en tweemaal wanneer de portieren worden vergrendeld met het extra vergrendelingssysteem.

Indien de portieren ontgrendeld zijn:
- Knipperen de richtingaanwijzers tweemaal.
- Wanneer de schakelaar voor de binnenverlichting in de stand "DOOR" staat, gaat de binnenverlichting gedurende 15 seconden aan om daarna traag te doven. Als u binnen die tijd de sleutel in het contactslot steekt, gaat de binnenverlichting onmiddellijk uit.

Controleer of de portieren inderdaad vergrendeld zijn nadat u op de knop VERGRENDELEN (1) hebt gedrukt.

OPMERKING:
Als er binnen ongeveer 30 seconden na het indrukken van de knop ONTGRENDELEN (2) geen van de portieren is geopend, zullen de portieren automatisch opnieuw vergrendeld worden.

OPMERKING:
- *Het maximale bereik van de zender is ongeveer 5 m (16 ft), maar deze afstand kan variëren afhankelijk van waar u zich bevindt. In de buurt van een radiozendmast of CB (Citizen's Band) radio is de afstand bijvoorbeeld korter.*
- *De portiersloten kunnen niet met de zender worden bediend als de contactsleutel in het contactslot steekt.*
- *Wanneer één van de portieren open is, kunnen de portiersloten enkel ontgrendeld worden via de zender; de richtingaanwijzers zullen dan niet knipperen.*
- *Als u een van de zenders verliest, neemt u dan meteen contact op met uw SUZUKI-dealer voor een nieuwe zender. Zorg ervoor dat uw dealer de nieuwe zendercode in het geheugen van uw auto opslaat zodat de oude code gewist wordt.*

LET OP

De zender is een kwetsbaar elektronisch apparaatje. Om beschadiging van de zender te voorkomen:
- **Stel deze niet bloot aan schokken, vocht of hoge temperaturen (bijvoorbeeld op het dashboard van een in de zon geparkeerde auto).**
- **Houd de zender uit de buurt van magnetische voorwerpen zoals een televisie.**

De batterij vervangen
Als de zender niet meer goed werkt, moet u de batterij vervangen.

U vervangt de batterij van de zender als volgt:

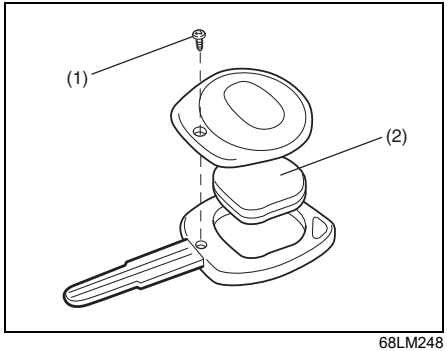

68LM248

1) Draai het schroefje (1) los en open het deksel van de zender.
2) Verwijder de zender (2).

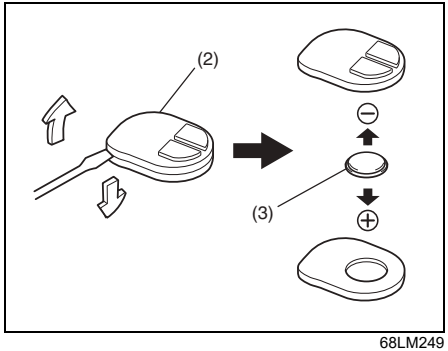

68LM249

(3) Batterij (lithium-knooptype): CR1616 of gelijkwaardig

3) Steek de rand van een platte schroevendraaier in de sleuf van de zender (2) en wrik deze open.
4) Plaats de nieuwe batterij (3) met de + pool naar het "**+**" teken op de zender gekeerd.
5) Sluit de zender en plaats deze weer in de houder.
6) Sluit het deksel van de zender, breng het schroefje (1) aan en draai het vast.
7) Controleer of de portieren met de zender vergrendeld en ontgrendeld kunnen worden.
8) Gooi de oude batterij weg overeenkomstig de plaatselijke voorschriften. Lithiumbatterijen mogen niet bij het gewone huisvuil worden gedaan.

⚠ WAARSCHUWING

Inslikken van een lithiumbatterij kan leiden tot ernstig inwendig letsel. Let op dat niemand per ongeluk de lithiumbatterij inslikt. Houd lithiumbatterijen uit de buurt van kinderen en huisdieren. Mocht de batterij worden ingeslikt, roep dan meteen de hulp van een arts in.

LET OP

- **De zender is een kwetsbaar elektronisch apparaatje. Om beschadiging te voorkomen, mag u deze niet blootstellen aan stof of vocht, of wijzigingen aanbrengen aan de interne onderdelen.**
- **Wanneer u de batterij zelf vervangt, kan de zender beschadigd worden statische elektriciteit. Voer de statische elektriciteit van uw lichaam af door metaal aan te raken voordat u de batterij vervangt.**

OPMERKING:
Gebruikte batterijen en accu's moeten worden afgevoerd of gerecycled in overeenstemming met de geldende wetgeving en mogen niet worden afgevoerd met het gewone huisafval.

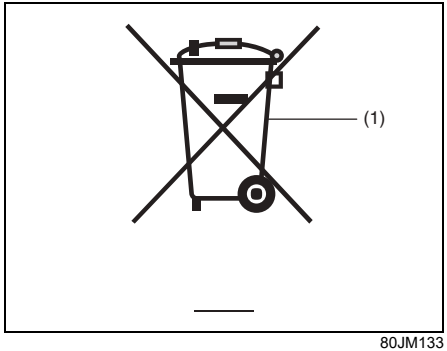

80JM133

(1) Symbool doorgekruiste vuilnisbak op wielen

Het symbool met doorgekruiste vuilnisbak op wielen (1) geeft aan dat gebruikte batterijen of accu's gescheiden moeten worden van het gewone huisafval.

Door ervoor te zorgen dat de gebruikte batterij of accu correct afgevoerd of gerecycled wordt, helpt u mogelijke schadelijke gevolgen voor het milieu en de gezondheid te voorkomen die anders zouden kunnen worden veroorzaakt door het incorrect afvoeren van de batterij of accu. Het recyclen van materialen helpt natuurlijke grondstoffen te besparen. Raadpleeg uw SUZUKI-dealer voor meer gedetailleerde informatie over het afvoeren of recyclen van de gebruikte accu.

Antidiefstal-lampje (indien uitgerust)

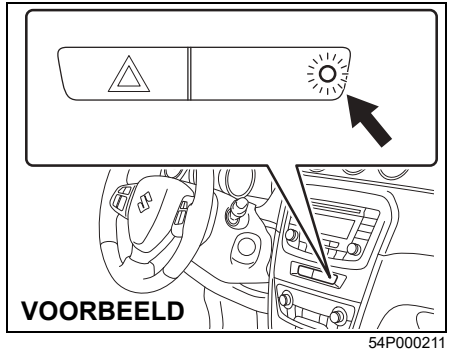

54P000211

Dit lampje zal gaan knipperen wanneer het contactslot in de stand "LOCK" of "ACC" staat, of de contactmodus in de accessoirestand of op vergrendelen staat. Het knipperende lampje is bedoeld om dieven af te schrikken door ze te laten denken dat het voertuig is uitgerust met een beveiligingssysteem.

Antidiefstal-alarmsysteem (indien uitgerust)

Een antidiefstal-alarmsysteem wordt ingeschakeld binnen ongeveer 20 seconden nadat u de portieren hebt vergrendeld. (Het systeem voor auto's met EU-specificaties is echter niet ingeschakeld wanneer de motorkap geopend is.)
Sleutelloos druk-startsysteem – gebruik de afstandsbediening of druk op de bedieningsschakelaar op de portierkruk van het bestuurdersportier, het bijrijdersportier of de achterklep.
Sleutelloos vergrendelingssysteem – gebruik de zender.
Zodra het systeem is ingeschakeld, zal elke poging om een portier of de motorkap (voor auto's met EU-specificaties) te openen, op een andere wijze (*) dan via de afstandsbediening van het sleutelloos druk-startsysteem, de bedieningsschakelaar, de zender van het sleutelloos vergrendelingssysteem het alarm activeren.
* Hieronder vallen de volgende middelen:
  – De sleutel
  – De vergrendelingsknop op een portier
  – De elektrische portierslotschakelaar

LET OP
Wijzig of verwijder het antidiefstal-alarmsysteem niet. Als het systeem wordt gewijzigd of verwijderd, dan zal het niet goed werken.

OPMERKING:
- *Het antidiefstal-alarmsysteem genereert een alarm zodra aan één van de vooraf bepaalde voorwaarden wordt voldaan. Het systeem heeft echter geen functie voor het blokkeren van ongeautoriseerde toegang tot uw voertuig.*
- *Gebruik altijd de afstandsbediening van het sleutelloos druk-startsysteem, de bedieningsschakelaar of de zender van het sleutelloos vergrendelingssysteem om de portieren te ontgrendelen als het antidiefstal-alarmsysteem ingeschakeld is. Als u in plaats daarvan een sleutel gebruikt, wordt het alarm geactiveerd.*
- *Als er iemand in uw auto gaat rijden die niet bekend is met het antidiefstal-alarmsysteem, raden wij u aan om het systeem en de bediening daarvan eerst aan de betreffende persoon uit te leggen, of het systeem vooraf te uit te schakelen (behalve voor auto's met EU-specificaties). Wanneer het alarm per ongeluk af gaat, zal dit een ander mogelijk tot overlast zijn.*
- *Ook wanneer het antidiefstal-alarmsysteem ingeschakeld is, moet u zich nog steeds hoeden voor mogelijke diefstal. Laat geen geld of waardevolle zaken in uw voertuig achter.*
- *Het antidiefstal-alarmsysteem is onderhoudsvrij.*

Het antidiefstal-alarmsysteem inschakelen (wanneer deze is uitgeschakeld)

Vergrendel alle portieren (inclusief de achterklep) met behulp van de afstandsbediening van het sleutelloos druk-startsysteem, de bedieningsschakelaar of de zender van het sleutelloos vergrendelingssysteem. Het antidiefstal-lampje (1) gaat knipperen en het antidiefstal-alarmsysteem wordt binnen ongeveer 20 seconden ingeschakeld. Terwijl het systeem is ingeschakeld zal het waarschuwingslampje blijven knipperen met intervallen van ongeveer 2 seconden.

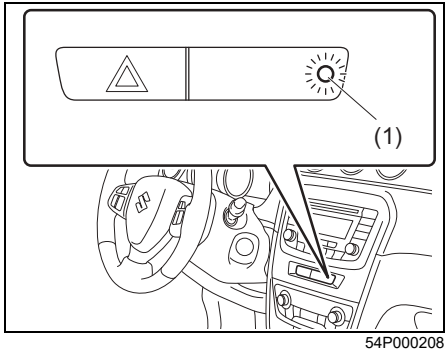

54P000208

OPMERKING:
- *Om te voorkomen dat het alarm per ongeluk wordt geactiveerd, moet u zorgen dat u het niet inschakelt terwijl er iemand in het voertuig aanwezig is. Het alarm wordt geactiveerd zodra een persoon binnenin het portier of de motorkap (voor auto's met EU-specificaties) ontgrendelt met behulp van de vergrendelingsknop of de elektrische portierslotschakelaar.*
- *Het antidiefstal-alarmsysteem wordt niet geactiveerd wanneer alle portieren van buitenaf met de sleutel zijn vergrendeld, of van binnenuit met behulp van de vergrendelingsknop of de elektrische portierslotschakelaar.*
- *Als er niet binnen ongeveer 30 seconden een portier wordt bediend, nadat de portieren zijn ontgrendeld met behulp van de afstandsbediening van het sleutelloos druk-startsysteem, de bedieningsschakelaar of de zender van het sleutelloos vergrendelingssysteem, worden de portieren automatisch opnieuw vergrendeld. Na 20 seconden wordt het antidiefstal-alarmsysteem ingeschakeld als het systeem in de ingeschakelde stand staat.*

Het antidiefstal-alarmsysteem uitschakelen
Ontgrendel eenvoudig de portieren met behulp van de afstandsbediening van het sleutelloos druk-startsysteem, de bedieningsschakelaar of de zender van het sleutelloos vergrendelingssysteem. Het antidiefstal-lampje gaat weer uit om aan te geven dat het antidiefstal-alarmsysteem uitgeschakeld is.

Het alarm deactiveren
Wanneer het alarm per ongeluk wordt geactiveerd, ontgrendelt u de portieren met behulp van de afstandsbediening van het sleutelloos druk-startsysteem, de bedieningsschakelaar of de zender van het sleutelloos vergrendelingssysteem, of u drukt op de startknop om de contactmodus op aan te zetten of draait het contactslot in de stand "ON". Het alarm zal vervolgens stoppen.

OPMERKING:
- *Ook nadat het alarm is gedeactiveerd en u de portieren vergrendelt met behulp van de afstandsbediening van het sleutelloos druk-startsysteem, de bedieningsschakelaar of de zender van het sleutelloos vergrendelingssysteem, zal het antidiefstal-alarmsysteem opnieuw ingeschakeld worden met een vertraging van 20 seconden.*
- *Wanneer u de kabels van de loodzuuraccu loshaalt terwijl het antidiefstal-alarmsysteem ingeschakeld is, of wanneer het alarm aan staat, zal het alarm worden geactiveerd of opnieuw geactiveerd wanneer de kabels van de loodzuuraccu weer vastgezet worden. In het laatste geval zal het alarm echter uitgeschakeld blijven gedurende de tijd dat u de kabels van de loodzuuraccu loshaalt en weer vastzet.*
- *Ook als het alarm na verloop van de ingestelde werkingstijd uitgaat, zal het opnieuw worden geactiveerd zodra er een portier of de motorkap (voor auto's met EU-specificaties) wordt geopend zonder dat het antidiefstal-alarmsysteem uitgeschakeld is.*

Controleren of het alarm tijdens het parkeren geactiveerd is geweest
Als het alarm geactiveerd is geweest als gevolg van ongeautoriseerde toegang tot het voertuig, en u vervolgens op de startknop drukt om de contactmodus op aan te zetten, of het contactslot in de stand "ON" draait, zal het antidiefstal-lampje gedurende 8 seconden snel gaan knipperen en gaat binnen deze tijd een zoemer 4 keer af. Als dit gebeurt moet u controleren of er tijdens uw afwezigheid in uw voertuig is ingebroken.

Het antidiefstal-alarmsysteem in- en uitschakelen (behalve voor auto's met EU-specificaties)
Het antidiefstal-alarmsysteem kan of ingeschakeld of uitgeschakeld zijn.

Als het systeem is ingeschakeld (fabrieksinstelling) (behalve voor auto's met EU-specificaties)

Als het systeem is ingeschakeld zullen de waarschuwingsknipperlichten 40 seconden knipperen als aan één van de voorwaarden voor het activeren van het alarm is voldaan. Het systeem zet ook de interieurzoemer in werking, deze zal gedurende 10 seconden met tussenpozen afgaan, gevolgd door intermitterende claxongeluiden gedurende 30 seconden.
Gedurende deze tijd blijft het antidiefstal-lampje knipperen.

Als het systeem is uitgeschakeld (behalve voor auto's met EU-specificaties)
Als het systeem is uitgeschakeld, blijft deze uitgeschakeld ook als u een handeling uitvoert om het systeem in te schakelen.

De stand van het antidiefstal-alarmsysteem wisselen (behalve voor auto's met EU-specificaties)
U kunt met behulp van de volgende methode het antidiefstal-alarmsysteem vanuit de ingeschakelde stand naar de uitgeschakelde stand schakelen en vice versa.

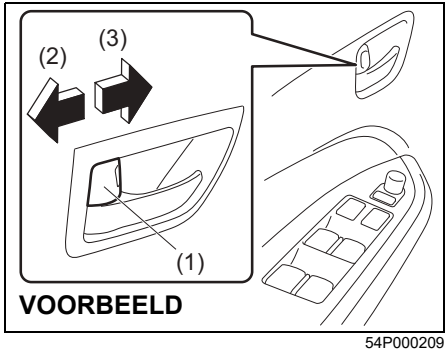

54P000209

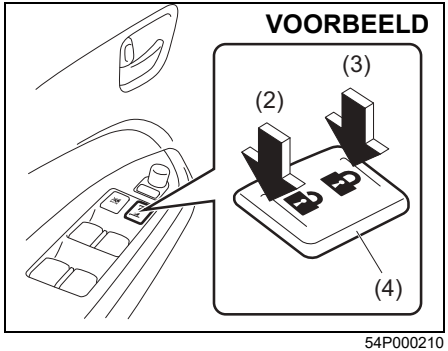

54P000210

(2) ONTGRENDELEN
(3) VERGRENDELEN

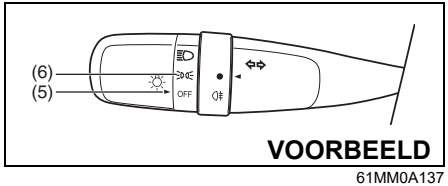

61MM0A137

1) Terwijl de contactmodus op aan staat of wanneer het contactslot in de stand "ON" staat, sluit u alle portieren en draait u de vergrendelingsknop (1) op het bestuurdersportier in de ontgrendelingsrichting (2) (naar achteren). Draai de knop op de bedieningshendel van de lichten in de stand "OFF" (5).

OPMERKING:
Alle handelingen die in de volgende stappen 2) en 3) worden beschreven, moeten binnen 15 seconden worden voltooid.

2) Draai de knop op de bedieningshendel van de lichten in de stand ⇉D◊⇇ (6) en vervolgens op "OFF" (5). Herhaal deze handeling 4 keer zodat de bedieningshendel uiteindelijk in de stand "OFF" staat.
3) Druk op het vergrendelingsdeel (3) (voorste deel) van de vergrendelingsschakelaar (4) om alle portieren te vergrendelen, en druk vervolgens op het ontgrendelingsdeel (2) (achterste deel) om de portieren te ontgrendelen. Herhaal deze handelingen 3 keer en druk ten slotte op het ontgrendelingsdeel van de schakelaar.

Telkens wanneer u de serie bovenstaande stappen uitvoert, verandert de stand van het antidiefstal-alarmsysteem van de huidig geselecteerde in de andere stand. U kunt als volgt, aan de hand van het aantal interne pieptonen aan het einde van de procedure, controleren of het systeem ingeschakeld of uitgeschakeld is:

Systeemstand	Aantal pieptonen
Uitgeschakeld ("Mode A")	Een keer
Ingeschakeld ("Mode D")	Vier keer

OPMERKING:
- *U kunt het antidiefstal-alarmsysteem niet deactiveren terwijl het ingeschakeld is.*
- *Wanneer u de handelingen in stap 2) en 3) niet binnen 15 seconden voltooid, moet u de procedure opnieuw vanaf het begin uitvoeren.*
- *Controleer of alle portieren gesloten zijn wanneer u de bovenstaande procedure uitvoert.*

OPMERKING:
U kunt het antidiefstal-alarmsysteem ook via de instelmodus van het informatiedisplay vanuit de ingeschakelde stand naar de uitgeschakelde stand schakelen en vice versa. Zie voor nadere informatie over het gebruik van het informatiedisplay "Informatiedisplay" in het gedeelte ALVORENS WEG TE RIJDEN.

Ruiten

Mechanische ruitbediening (indien uitgerust)

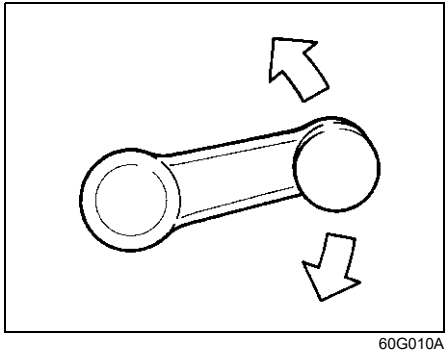

60G010A

Draai de ruit omlaag of omhoog door de ruitslinger op het portierpaneel te bedienen.

Elektrische ruitbediening (indien uitgerust)

De elektrische ruitbediening kan alleen gebruikt worden wanneer het contactslot in de stand "ON" of de contactmodus op aan staat.

Bestuurderszijde (type A)

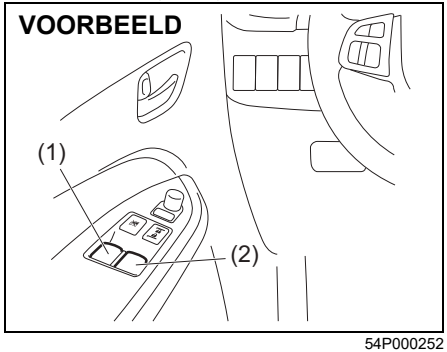

54P000252

Bestuurderszijde (type B)

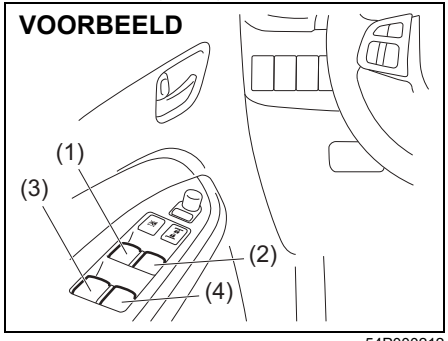

54P000212

Het bestuurdersportier is voorzien van een schakelaar (1) om het raam van de bestuurder te bedienen, en een schakelaar (2) om het raam van de bijrijder te bedienen, of er zijn schakelaars (3), (4) om resp. de ramen van de passagiers links en rechts achteraan te bedienen.

Bijrijdersportier

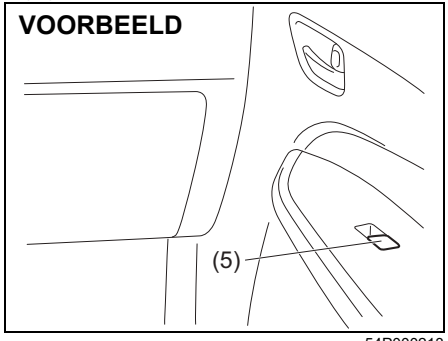

54P000213

Het bijrijdersportier is uitgerust met een schakelaar (5) waarmee het bijrijdersraam bediend kan worden.

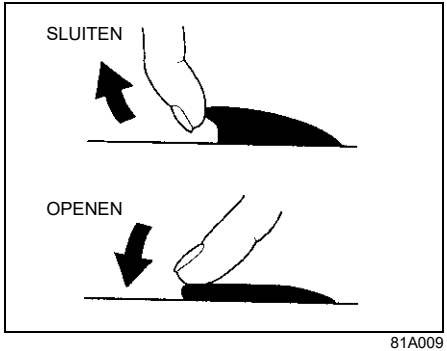

81A009

Als u een raam wilt openen, drukt u de bovenkant van de schakelaar omlaag. Als u het raam wilt sluiten, trekt u de bovenkant van de schakelaar omhoog.

Het raam van de bestuurder heeft een AUTOMATISCH OMLAAG- en een AUTOMATISCH OMHOOG-functie voor extra gemak (bijvoorbeeld bij tolhuisjes of driveinrestaurants). Hiermee kan de bestuurder het raam omlaag of omhoog laten gaan zonder de schakelaar in de stand OMLAAG of OMHOOG te houden. Druk hiervoor de ruitschakelaar aan bestuurderszijde helemaal omlaag of trek deze omhoog en laat de schakelaar los. Als u het raam wilt stopzetten voordat het helemaal beneden of boven is, drukt u kort op de schakelaar of trekt u deze kort omhoog.

Vergrendelingsschakelaar (type A)

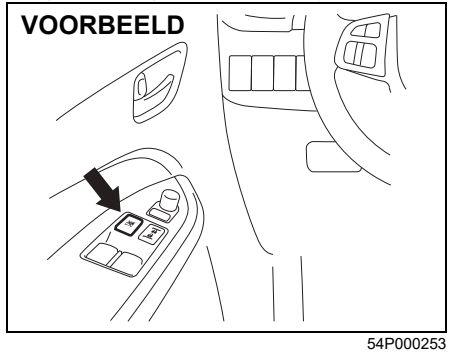

54P000253

Vergrendelingsschakelaar (type B)

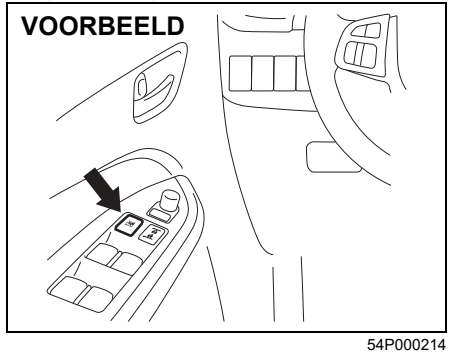

54P000214

Het bestuurdersportier is ook uitgerust met een vergrendelingsschakelaar voor de bijrijdersramen. Wanneer u de vergrendelingsschakelaar indrukt, kunnen de bijrijdersramen niet worden bediend met de knoppen (2), (3), (4) of (5). Om de normale bediening te herstellen, drukt u nogmaals op de vergrendelingsschakelaar.

⚠ WAARSCHUWING

- **Gebruik de vergrendeling van de portierramen van de passagiers altijd als er kinderen in de auto zitten. Kinderen kunnen ernstig letsel oplopen als lichaamsdelen door een raam worden bekneld wanneer het raam wordt bediend.**
- **Om te vermijden dat een inzittende in een raam bekneld zou raken en daardoor verwondingen zou oplopen, dient u te controleren of er geen enkel lichaamsdeel van een inzittende – de handen of het hoofd bijvoorbeeld – zich op de baan van de elektrische ramen bevindt wanneer deze gesloten worden.**
- **Haal de contactsleutel er altijd uit, of neem de afstandsbediening van het sleutelloze druk-startsysteem met u mee, ook wanneer u het voertuig slechts korte tijd achterlaat. Laat kinderen nooit alleen in een geparkeerd voertuig achter. Kinderen die niet onder toezicht staan, kunnen de schakelaars van de elektrische ramen bedienen en in het raam bekneld raken.**

OPMERKING:
Als u rijdt met een van de achterste ramen geopend, kan het zijn dat u een luid geluid hoort als gevolg van luchttrillingen. Open het bestuurdersraam of het bijrijdersraam, of verklein de opening van het achterste raam om het geluid te verminderen.

Beveiligingsfunctie tegen beknellen

Het raam aan bestuurderszijde is uitgerust met een beveiligingsfunctie tegen beknellen. Deze functie detecteert een vreemd object dat in het raam gevangen raakt wanneer het raam met de functie AUTOMATISCH OMHOOG (waarmee u het raam kunt sluiten zonder de schakelaar in de stand OMHOOG te houden) wordt gesloten, en onderbreekt het sluiten van het raam om schade te voorkomen.

⚠ WAARSCHUWING

Om te vermijden dat een inzittende in een raam bekneld zou raken en daardoor verwondingen zou oplopen, dient u te controleren of er geen enkel lichaamsdeel van een inzittende – de handen of het hoofd bijvoorbeeld – zich op de baan van het elektrische raam bevindt wanneer het gesloten worden.
Het kan voorkomen dat deze beveiligingsfunctie een object dat in het sluitende raam gevangen raakt niet detecteert vanwege de afmetingen, hardheid of positie.

⚠ VOORZICHTIG

- **De inklembeveiligingsfunctie functioneert niet wanneer u de schakelaar in de stand OMHOOG vasthoudt.**
- **Het kan voorkomen dat de inklembeveiliging een object in het raam niet detecteert kort voordat het raam volledig sluit.**

OPMERKING:
Ook wanneer u het raam niet met de functie AUTOMATISCH OMHOOG kunt sluiten omdat er iets mis is met de beveiligingsfunctie tegen beknellen, kunt u het raam sluiten door de raamschakelaar in de stand OMHOOG te houden.
Wanneer u onder extreme off-road-omstandigheden rijdt, kan het voorkomen dat de beveiligingsfunctie tegen beknellen onbedoeld in werking treedt doordat het raam reageert op het schokken van de auto.

Initialiseren van de inklembeveiligingsfunctie

Wanneer u de loodzuuraccu loskoppelt en opnieuw aansluit, of de zekering vervangt, wordt de functie gedeactiveerd. In deze toestand is de functie AUTOMATISCH OMLAAG gedeactiveerd, terwijl de functie AUTOMATISCH OMHOOG geactiveerd kan blijven. De inklembeveiliging moet geïnitialiseerd worden.

Ga als volgt te werk om de inklembeveiliging te initialiseren:
1) Draai het contactslot naar de stand "ON" of druk de startknop in om de contactmodus op aan te zetten.
2) Open het raam van de bestuurder door de raamschakelaar in de stand OMLAAG te houden.
3) Sluit het raam van de bestuurder door de raamschakelaar in de stand OMHOOG te houden, en houd de schakelaar 2 seconden vast nadat het raam volledig gesloten is.
4) Controleer of de functie AUTOMATISCH OMLAAG/AUTOMATISCH OMHOOG van het bestuurdersraam functioneert.

⚠ WAARSCHUWING

Telkens wanneer u de loodzuuraccu loskoppelt en opnieuw aansluit, of de zekering vervangt, moet de inklembeveiligingsfunctie geïnitialiseerd worden.
De inklembeveiligingsfunctie wordt niet geactiveerd totdat het initialiseren voltooid is.

Wanneer de functie AUTOMATISCH OMLAAG/OMHOOG na het initialiseren niet functioneert, kan er iets mis zijn met de inklembeveiliging. Laat de auto door een SUZUKI-dealer nakijken.

Spiegels

Achteruitkijkspiegel

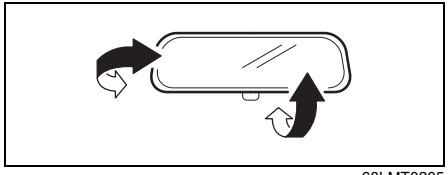

68LMT0205

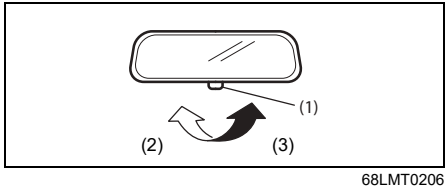

68LMT0206

(2) Rijden overdag
(3) Rijden 's avonds

U kunt de achteruitkijkspiegel in de auto met uw hand zo afstellen dat u de achterkant van uw auto in de spiegel kunt zien. Om de spiegel af te stellen, zet u de instelknop (1) in de dagstand en beweegt u de spiegel dan met de hand omhoog, omlaag of naar zijkant tot een optimaal zicht is verkregen.

Door 's avonds de instelknop in de nachtstand te zetten, wordt verblinding door de koplampen van achteropkomend verkeer voorkomen.

⚠ WAARSCHUWING

- **Het instellen van de spiegel moet gebeuren met de instelknop in de dagstand.**
- **De nachtstand wordt alleen gebruikt als het noodzakelijk is het felle licht van de koplampen van achteropkomend verkeer te verzwakken. Houd er rekening mee dat met de spiegel in de nachtstand de zichtbaarheid minder is dan in de dagstand.**

Automatisch dimmende achteruitkijkspiegel (indien uitgerust)

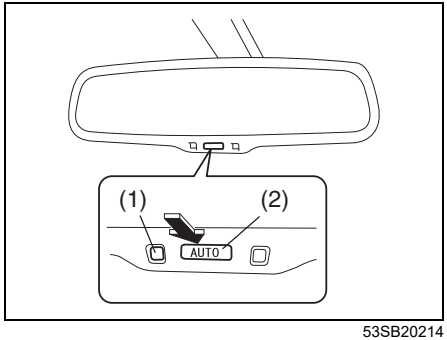

53SB20214

U kunt de automatisch dimmende achteruitkijkspiegel in de auto met uw hand zo afstellen dat u de achterkant van uw auto in de spiegel kunt zien. Deze achteruitkijkspiegel vermindert automatisch de reflectie van de koplampen van achteropkomend verkeer. De functie werkt alleen wanneer de contactmodus op aan is gezet door indrukken van de startknop.

- De spiegel staat altijd in de automatische dimmodus wanneer de contactmodus met de startknop op aan wordt gezet.
- Wanneer de schakelaar (2) wordt ingedrukt (1), gaat de groene indicator branden, wat aangeeft dat de spiegel zich in de automatische dimmodus bevindt. Om de automatische dimmodus te annuleren drukt u de schakelaar (2) in; de indicator (1) gaat dan uit.
- De automatisch dimmende achteruitkijkspiegel wordt automatisch uitgeschakeld wanneer de keuzehendel in de stand "R" staat.

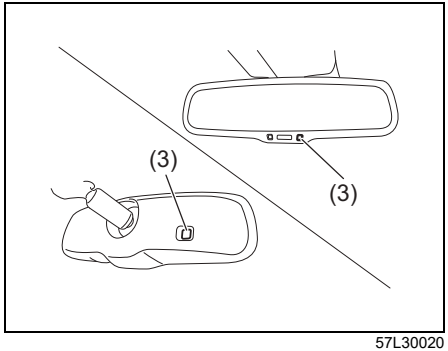

57L30020

⚠ WAARSCHUWING

Raak de sensor (3) niet aan of bedek deze niet, omdat dit de normale werking van het systeem kan beïnvloeden. Wanneer de sensor wordt afgedekt door een voorwerp zoals een zonnescherm, sticker, accessoire of bagage, kan de goede werking van het systeem ook verstoord worden.

LET OP

Hang geen zware voorwerpen aan de spiegel. Deze kan breken door het gewicht.

Buitenspiegels

Stel de buitenspiegels zodanig in dat de zijkant van de auto in de spiegel te zien is.

⚠ WAARSCHUWING

Het inschatten van de grootte of afstand van een voertuig of ander voorwerp in de dodehoekspiegel moet met de nodige zorg gebeuren. Vergeleken met een vlakke spiegel lijken de voorwerpen kleiner en verder weg.

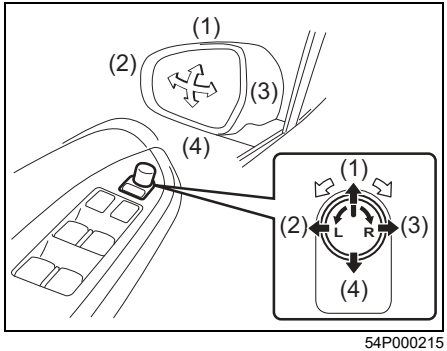

54P000215

De schakelaar waarmee de elektrische spiegels bediend kunnen worden, bevindt zich op het portierpaneel van de bestuurder. U kunt de spiegels instellen wanneer het contactslot in de stand "ACC" of "ON" staat, of als de contactmodus in de accessoirestand of op aan staat. Het instellen gaat als volgt:

1) Beweeg de keuzeschakelaar naar links of rechts om de linker- of rechterbuitenspiegel te kiezen.
2) Druk op het buitengedeelte van de schakelaar dat overeenkomt met de richting waarin de spiegel verplaatst moet worden.
3) Breng de keuzeschakelaar weer in de middelste stand om te voorkomen dat de spiegel per ongeluk wordt versteld.

OPMERKING:
Als uw voertuig is uitgerust met de verwarmde buitenspiegels, raadpleeg dan "Schakelaar achterruitverwarming/schakelaar verwarmde buitenspiegels (indien uitgerust)" in dit gedeelte.

Schakelaar voor het in-/uitklappen van de buitenspiegels (indien uitgerust)

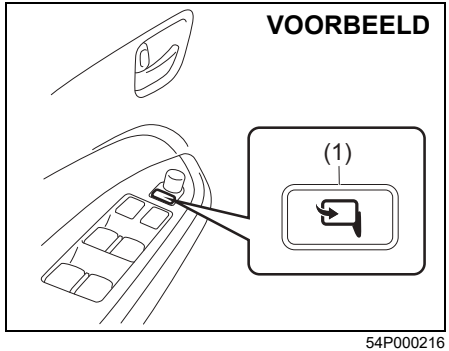

54P000216

U kunt de spiegels inklappen als u de wagen in een smalle ruimte parkeert. Wanneer het contactslot in de stand "ACC" of "ON" staat of de contactmodus in de accessoirestand of op aan staat, drukt u de knop voor het inklappen (1) in om de spiegels in en uit te klappen. Controleer of de spiegels helemaal uitgeklapt zijn alvorens weg te rijden.

⚠ VOORZICHTIG

Wanneer de spiegels worden bewogen, kan er een hand bekneld of verwond raken. Zorg ervoor dat iedereen de handen uit de buurt van de spiegels houdt bij het in- en uitklappen van de spiegels.

Voorstoelen

Afstellen stoelen

⚠ WAARSCHUWING

De stand van de bestuurdersstoel of rugleuning mag nooit veranderd worden tijdens het rijden. Door een plotse beweging van de stoel of rugleuning kunt u de controle over het stuur verliezen. Zorg dat u, voordat u wegrijdt, de juiste stand voor de stoel en rugleuning hebt ingesteld.

⚠ WAARSCHUWING

De stoelen moeten worden ingesteld voordat de veiligheidsgordels worden omgedaan, omdat slecht zittende gordels niet de beoogde bescherming zullen bieden.

⚠ WAARSCHUWING

De rugleuningen dienen in een rechte stand te staan tijdens het rijden, omdat anders de veiligheidsgordels minder goed werken. Veiligheidsgordels bieden slechts de vereiste bescherming als de rugleuningen rechtop geplaatst zijn.

⚠ WAARSCHUWING

Plaats geen voorwerpen onder de voorstoel. Als een object klem komt te zitten onder de voorstoel, kan het volgende gebeuren.

- **De stoel vergrendelt niet.**
- **De lithium-ionaccu of de DC/DC-omvormer die zich onder de voorstoel bevindt van een model dat uitgerust is met SHVS (Smart Hybrid Vehicle by Suzuki), raakt beschadigd.**

⚠ WAARSCHUWING

Laat geen sigarettenaanstekers of spuitbussen op de vloer liggen. Als er een sigarettenaansteker of spuitbus op de vloer ligt, kan deze per ongeluk ontbranden wanneer bagage wordt geladen of de stoel wordt afgesteld, waardoor brand ontstaat.

VOORBEELD

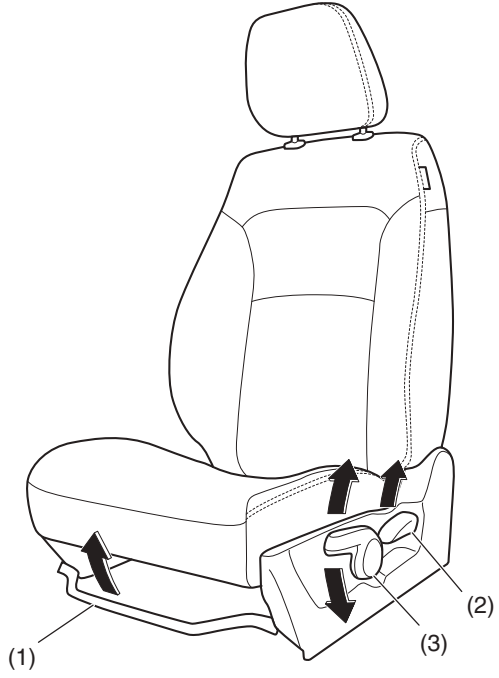

61MM0A005

Verstelhendel stoel (1)
Trek de hendel omhoog en verschuif de stoel.

Verstelhendel hoek rugleuning (2)
Trek de hendel omhoog en verplaats de leuning.

Verstelhendel stoelhoogte (3)
(indien uitgerust)
Trek de hendel omhoog om de stoel hoger te zetten. Duw de hendel omlaag om de stoel lager te zetten.

Beweeg de stoel en rugleuning na het loslaten van de verstelhendel een paar keer heen en weer om te controleren of de stoel vergrendeld is.

Hoofdsteunen

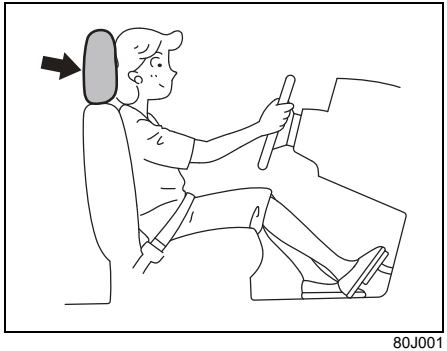

80J001

De hoofdsteunen zijn ontworpen om bij een ongeval het risico van nekletsels te beperken. Stel de hoofdsteun zo in dat het midden van de hoofdsteun het dichtst bij de bovenkant van uw oren komt. Als dit voor erg lange passagiers onmogelijk is, plaatst u de hoofdsteun zo hoog mogelijk.

⚠ WAARSCHUWING

- **Rijd nooit met de auto zolang de hoofdsteunen niet aangebracht zijn.**
- **De hoogte van de hoofdsteun mag nooit tijdens het rijden veranderd worden.**

OPMERKING:
Het kan nodig zijn de rugleuning iets naar achteren te kantelen om voldoende ruimte te krijgen voor het verwijderen van de hoofdsteun.

Voor

VOORBEELD

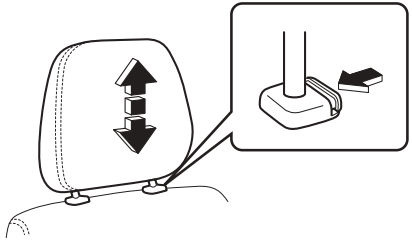

61MM0A032

Om de hoofdsteun van de voorstoel omhoog te brengen, trekt u de hoofdsteun omhoog tot deze vastklikt. Om de hoofdsteun omlaag te brengen, duwt u de hoofdsteun omlaag terwijl u de vergrendelhendel vasthoudt. Om een hoofdsteun te verwijderen (als deze schoongemaakt, vervangen, enz. moet worden), drukt u de vergrendelhendel in en trekt u de hoofdsteun volledig uit.

Voorstoelverwarming (indien uitgerust)

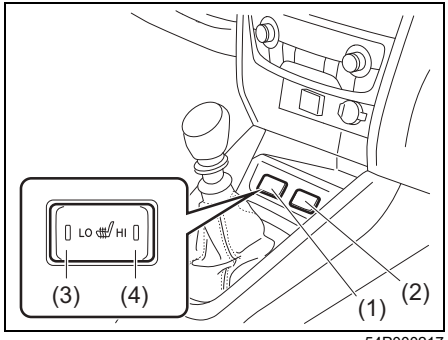

54P000217

(1) Schakelaar linker voorstoelverwarming
(2) Schakelaar rechter voorstoelverwarming
(3) "LO" kant
(4) "HI" kant

Wanneer het contactslot in de stand "ON" staat of de contactmodus op aan staat, drukt u een (of beide) stoelverwarmingsschakelaar(s) in om de desbetreffende stoel(en) te verwarmen.

- Wanneer een stoelverwarmingsschakelaar is ingedrukt, functioneert de verwarming in de desbetreffende stoel.

- Druk, om de lage verwarmingsstand te kiezen, op de "LO" kant (3) van de schakelaar. Het lampje aan de "LO" kant gaat branden wanneer de verwarming ingeschakeld is.
- Druk, om de hoge verwarmingsstand te kiezen, op de "HI" kant (4) van de schakelaar. Het lampje aan de "HI" kant gaat branden wanneer de verwarming ingeschakeld is.
- Voor het uitschakelen van de verwarming, zet u de schakelaar terug in de horizontale stand. Controleer of het controlelampje dooft.

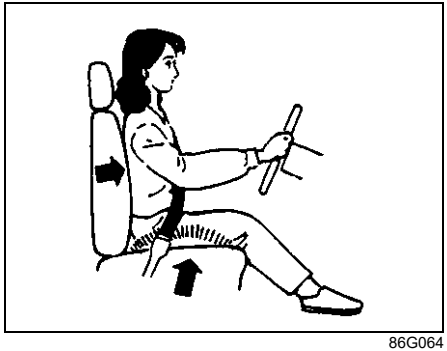

86G064

⚠ WAARSCHUWING

Een verkeerd gebruik van de stoelverwarming kan gevaarlijk zijn. Als de inzittende een dunne broek of rok draagt en de verwarming lang aan staat, kan de persoon brandwonden oplopen, zelfs wanneer de verwarming op een lage temperatuur is ingesteld.
Vermijd het gebruik van de stoelverwarming bij de volgende personen:
- **Bij personen die minder gevoel hebben in de benen, bijv. oudere mensen of personen met bepaalde handicaps.**
- **Bij kleine kinderen of personen met een gevoelige huid.**
- **Bij mensen die slapen of die onder invloed zijn van alcohol of medicijnen waardoor zij slaperig zijn.**

LET OP

Neem de volgende maatregelen om beschadiging van het verwarmingselement te voorkomen:
- **Stel de voorstoelen niet bloot aan hevige schokken, zoals bijvoorbeeld kinderen die er op springen.**
- **Bedek de stoel niet met isolerend materiaal zoals een deken of kussen.**

Achterzittingen

Afstellen stoelen

⚠ WAARSCHUWING

De stoelen moeten worden ingesteld voordat de veiligheidsgordels worden omgedaan, omdat slecht zittende gordels niet de beoogde bescherming zullen bieden.

⚠ WAARSCHUWING

De rugleuningen dienen in een rechte stand te staan tijdens het rijden, omdat anders de veiligheidsgordels minder goed werken. Veiligheidsgordels bieden slechts de vereiste bescherming als de rugleuningen rechtop geplaatst zijn.

VOORBEELD

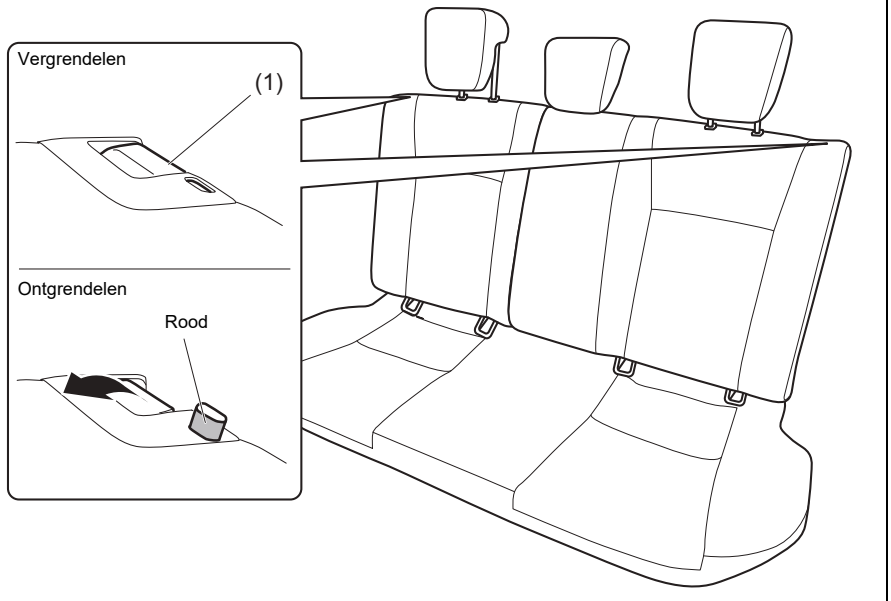

53SB2028

Verstelhendel hoek rugleuning (1) (indien uitgerust)
Trek de hendel omhoog en verplaats de leuning.

Beweeg de rugleuning na het loslaten van de verstelhendel een paar keer heen en weer om te controleren of deze goed vergrendeld is.

⚠ VOORZICHTIG

Wanneer u de rugleuning van de achterzitting hebt vastgezet, dient u te controleren of deze goed is vergrendeld. Als dit niet het geval is, ziet u een rode knop naast de verstelhendel.

Hoofdsteunen

De hoofdsteunen zijn ontworpen om bij een ongeval het risico van nekletsels te beperken.

⚠ WAARSCHUWING

- **Rijd nooit met de auto zolang de hoofdsteunen niet aangebracht zijn.**
- **De hoogte van de hoofdsteun mag nooit tijdens het rijden veranderd worden.**

OPMERKING:
Het kan nodig zijn de rugleuning iets naar voren te kantelen om voldoende ruimte te krijgen voor het verwijderen van de hoofdsteun.

Stel de hoofdsteun zo in dat het midden van de hoofdsteun het dichtst bij de bovenkant van uw oren komt. Als dit voor erg lange passagiers onmogelijk is, plaatst u de hoofdsteun zo hoog mogelijk.

Achter

VOORBEELD

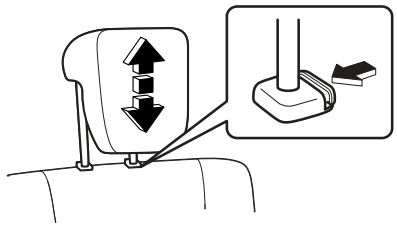

61MM0A033

Om de hoofdsteun achter omhoog te brengen, trekt u de hoofdsteun omhoog tot deze vastklikt. Om de hoofdsteun omlaag te brengen, duwt u de hoofdsteun omlaag terwijl u de vergrendelhendel vasthoudt. Om een hoofdsteun te verwijderen (als deze schoongemaakt, vervangen, enz. moet worden), drukt u de vergrendelhendel in en trekt u de hoofdsteun volledig uit.

Neerklapbare achterzittingen

De rugleuning van de achterzittingen kunnen naar voren worden geklapt zodat u een grotere bagageruimte hebt.

De rugleuning van de achterzittingen naar voren klappen:

1) Zet de hoofdsteun in de laagste stand.
2) Haak de veiligheidsgordels achterin vast achter de gordelgeleider. Voor meer informatie over de gordelgeleiders aan de achterzittingen, zie "Gordelgeleider achterzittingen" in dit gedeelte.
3) Berg de driepuntsveiligheidsgordel in het midden van de achterbank op. Zie "Driepuntsgordel met verwijderbare connector" in dit gedeelte.

VOORBEELD

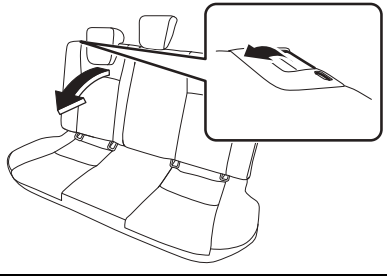

53SB2029

4) Breng de hendel boven aan de afzonderlijke zittingen omhoog en klap de rugleuningen naar voren.

LET OP

Voorkom dat er vreemde materialen terechtkomen in de vergrendelingsopening van de naar voren geklapte rugleuning achterin. Hierdoor kan het binnenwerk van de vergrendeling beschadigd raken, zodat de rugleuning niet goed kan worden vergrendeld.

⚠ WAARSCHUWING

Wanneer het nodig is bagage in de passagiersruimte te vervoeren met de rugleuning naar beneden geklapt, moet de bagage goed vastgemaakt worden om verwonding als gevolg van rondvliegende bagage te voorkomen. De bagage mag nooit hoger reiken dan de rugleuningen.

Om de zitting weer in de normale stand te brengen, volgt u de procedure hieronder.

⚠ VOORZICHTIG

Wanneer u de rugleuning van de achterbank weer in de normale stand brengt, dient u ervoor op te passen dat uw vingers niet bekneld raken tussen de vergrendeling en de vanger.

LET OP

- **Controleer of er bij het terugbrengen van de rugleuning naar de normale positie niets rond de vanger zit. Vreemde materialen kunnen ervoor zorgen dat de rugleuning niet veilig kan worden vergrendeld.**
- **Indien u een rugleuning verstelt, moet u erop toezien dat de gordelbanden vastgehaakt zijn in de gordelgeleiders, zodat de gordels niet vast komen te zitten in de rugleuning, in het scharnier of de stoelvergrendeling. Hierdoor voorkomt u schade aan het veiligheidsgordelsysteem.**

VOORBEELD

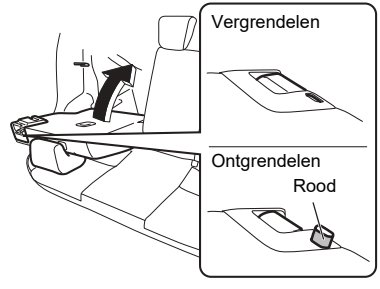

54P000220

Zet de rugleuning omhoog, zodat deze op zijn plaats vastklikt.

Beweeg de rugleuning na het terugzetten een paar keer heen en weer om te controleren of deze goed vergrendeld is.

⚠ VOORZICHTIG

Leg uw hand niet op de vergrendelopening voor de rugleuning van de achterbank, omdat uw vingers ertussen kunnen komen met letsel als gevolg.

⚠ VOORZICHTIG

Wanneer u de rugleuning van de achterzitting hebt vastgezet, dient u te controleren of deze goed is vergrendeld. Als dit niet het geval is, ziet u een rode knop naast de verstelhendel.

LET OP

- **Wanneer u de rugleuning van de achterbank weer in de normale stand brengt, dient u te voorkomen dat vreemde materialen terechtkomen in de vergrendelingsopening. De rugleuning zou hierdoor niet veilig kunnen worden vergrendeld.**
- **Wanneer u de rugleuning van de achterzitting in de normale stand terugzet, dient u dit voorzichtig met de hand te doen om schade aan de vergrendeling te voorkomen. Druk de leuning niet met andere middelen of met overmatige kracht aan.**
- **De vergrendeling is uitsluitend bedoeld om de rugleuning van de achterbank vast te zetten en mag niet voor andere doeleinden worden gebruikt. Het binnenwerk van de vergrendeling kan door onjuist gebruik beschadigd raken, zodat de rugleuning niet goed kan worden vergrendeld.**

Veiligheidsgordels en kinderzitjes

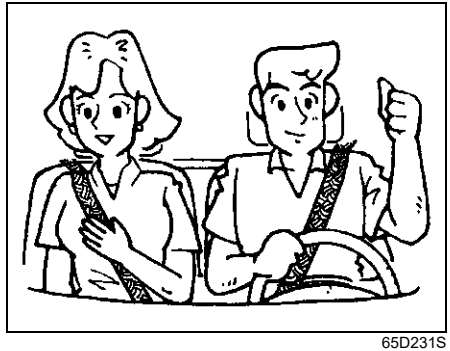

65D231S

⚠ WAARSCHUWING

Draag altijd veiligheidsgordels.

⚠ WAARSCHUWING

Een airbag biedt in aanvulling op de veiligheidsgordels extra beveiliging in geval van een frontale botsing. De bestuurder en alle passagiers dienen echter altijd hun veiligheidsgordels te dragen, ongeacht of hun zitplaats wel of niet van een airbag is voorzien, om bij een botsing de kans op ernstig letsel of de dood tot een minimum te beperken.

⚠ WAARSCHUWING

De veiligheidsgordels niet wijzigen, verwijderen of demonteren. Als u dit wel doet, kan dit ertoe leiden dat ze niet goed werken en een risico op ernstig of dodelijk letsel bij een botsing veroorzaken.

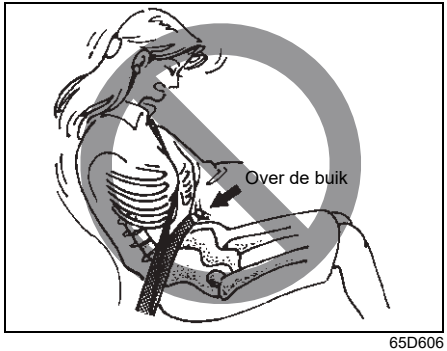

65D606

⚠ WAARSCHUWING

- **Laat nooit iemand plaatsnemen in de bagageruimte van de auto. Bij een ongeval is de kans op letsel veel groter dan wanneer dezelfde persoon op een stoel en met de veiligheidsgordel om in de auto zou hebben plaatsgenomen.**
- **De veiligheidsgordels moeten altijd als volgt worden afgesteld:**
  - **de heupgordel moet laag over de heup lopen, niet om uw middel.**
  - **de schouderriemen mogen alleen over de buitenste schouder lopen en nooit onder de arm.**
  - **de schouderriemen mogen niet te dicht bij uw gezicht en hals zijn, maar ook niet van uw schouder afglijden.**

(Vervolg)

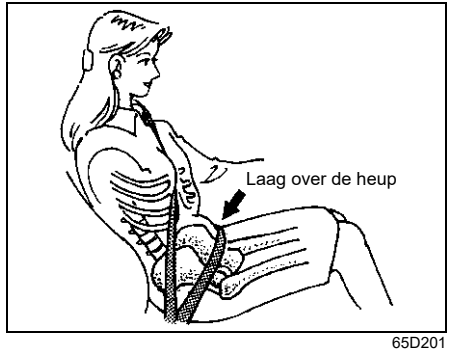

65D201

⚠ WAARSCHUWING

(Vervolg)

- **De veiligheidsgordels mogen nooit worden gedragen terwijl ze gedraaid zijn, en moeten zo strak als comfortabel is worden aangespannen om de bescherming te bieden waarvoor ze werden ontworpen. Een losse gordel biedt minder bescherming dan een strak aangespannen gordel.**
- **Controleer of de slotplaat van de veiligheidsgordel (tong) in de juiste gesp is gestoken, met name op de achterbank. Op de achterbank is het niet mogelijk om de slotplaten in de verkeerde gespen te steken.**

(Vervolg)



65D199

⚠ WAARSCHUWING

(Vervolg)

- **Zwangere vrouwen moeten de gordel dragen, hoewel er specifieke aanbevelingen kunnen worden gegeven door de arts van de vrouw. Denk erom dat het onderste deel van de gordel zo laag mogelijk over de heup moet worden gedragen, zoals afgebeeld.**
- **Draag uw veiligheidsgordel niet over harde of breekbare voorwerpen in uw zakken of kleding. Bij een ongeval kunnen voorwerpen als brillen, pennen enz. onder de veiligheidsgordel letsel veroorzaken.**

(Vervolg)

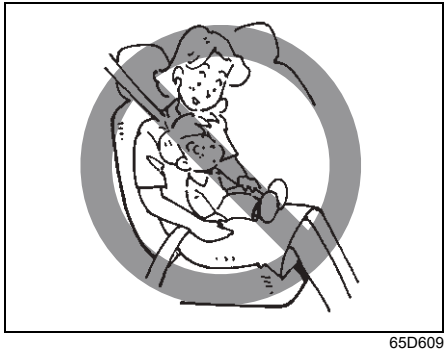

65D609

⚠ WAARSCHUWING

(Vervolg)

- **Passagiers mogen geen kinderen op schoot houden. Zelfs bij een passagier die het kind stevig vasthoudt, is de ondersteuning onvoldoende tijdens een ongeval, wat ernstig letsel bij het kind kan veroorzaken.**
- **Gebruik nooit dezelfde veiligheidsgordel voor meer dan een persoon en plaats de veiligheidsgordel nooit om een kind dat op schoot zit. Dergelijk gebruik van de veiligheidsgordel kan tot ernstig letsel leiden bij een ongeval.**

(Vervolg)

⚠ WAARSCHUWING

(Vervolg)

- **Controleer de veiligheidsgordels van tijd tot tijd op slijtage en beschadiging. De veiligheidsgordels moeten vervangen worden als het weefsel begint te rafelen, vervuild of beschadigd is. Het is erg belangrijk dat een veiligheidsgordel wordt vervangen die tijdens een aanrijding gedragen werd, ook al is er geen schade aan de gordel.**
- **Kinderen van 12 jaar of jonger dienen op de achterbank te zitten en op de juiste wijze te zijn vastgemaakt.**
- **Baby's en kinderen mogen niet vervoerd worden zonder de vereiste beveiligingssystemen. Veiligheidssystemen voor kleine kinderen zijn in de handel verkrijgbaar en zijn voor gebruik aanbevolen. Controleer wel of het betreffende systeem aan de veiligheidsvoorschriften voldoet. Volg de door de fabrikant bij het systeem verstrekte instructies nauwgezet op.**
- **Als de veiligheidsgordel bij kinderen de nek of het gezicht irriteert, gebruik dan een kinderzitje dat geschikt is voor het kind. De veiligheidsgordels van het voertuig zijn in principe ontworpen voor mensen met een volwassen postuur.**

(Vervolg)

⚠ WAARSCHUWING

(Vervolg)

- **Voorkom vervuiling van het weefsel door poetsmiddel, olie, chemicaliën en, in het bijzonder, accuzuur. Reinigen kan het best gebeuren met water en zachte zeep.**
- **Steek geen items, zoals munten en klemmetjes in de gespen van de veiligheidsgordels, en laat er ook geen vloeistof in lopen. Als er vreemd materiaal in de gespen van de veiligheidsgordels terecht komt, zal de veiligheidsgordel mogelijk niet goed werken.**
- **De rugleuningen dienen in een rechte stand te staan tijdens het rijden, omdat anders de veiligheidsgordels minder goed werken. Veiligheidsgordels bieden slechts de vereiste bescherming als de rugleuningen rechtop geplaatst zijn.**

Driepuntsgordel

Oprolmechanisme met noodblokkering (ELR)
De veiligheidsgordel is uitgerust met een oprolmechanisme met noodblokkering, dat alleen werkt in geval van een hevige schok. De gordel kan ook blokkeren wanneer u deze te snel uittrekt. Als dit gebeurt, laat u de gordel zichzelf oprollen zodat deze ontgrendeld wordt en trekt u de gordel vervolgens opnieuw langzaam over uw lichaam heen.

Gordelgeleider achterzittingen

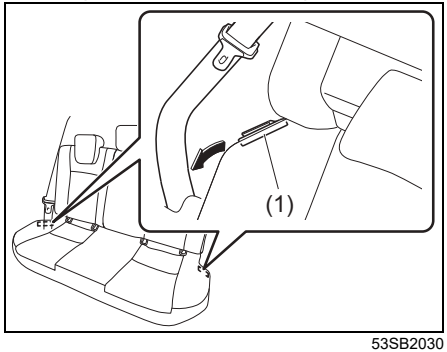

53SB2030

⚠ WAARSCHUWING

Als de buitenste gordels achterin worden vastgemaakt zonder de gordel uit de gordelgeleider (1) te haken, zal de veiligheidsgordel bij een ongeval niet optimaal functioneren. Dit kan tot ernstig persoonlijk letsel leiden.
Haak de gordel uit de gordelgeleider wanneer de veiligheidsgordel wordt vastgemaakt.

Veiligheidswaarschuwing

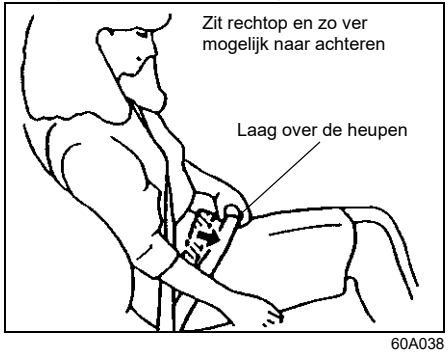

60A038

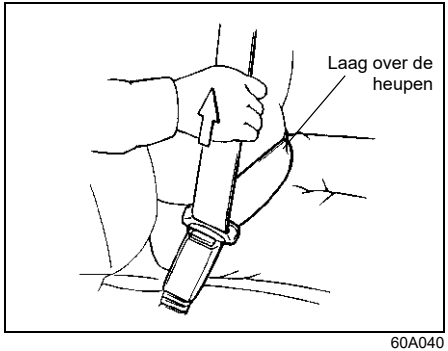

60A040

Om het risico dat u bij een ongeluk onder de gordel uitglijdt te verminderen, laat u het heupgedeelte zo laag mogelijk over uw heupen lopen en trekt u het schoudergedeelte van de gordel via de slotplaat omhoog totdat de gordel comfortabel zit maar niet te los. De lengte van de diagonale schoudergordel wordt automatisch afgesteld om de vereiste bewegingsvrijheid te waarborgen.

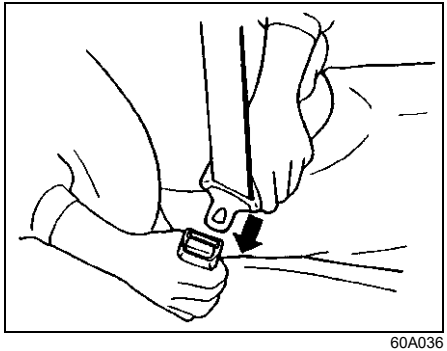

60A036

Om de veiligheidsgordel vast te maken, gaat u rechtop en ver naar achteren op de stoel zitten. Trek daarna de gespplaat die aan de gordel bevestigd is over uw lichaam heen en steek deze dan recht in de gesp totdat u een klik hoort.

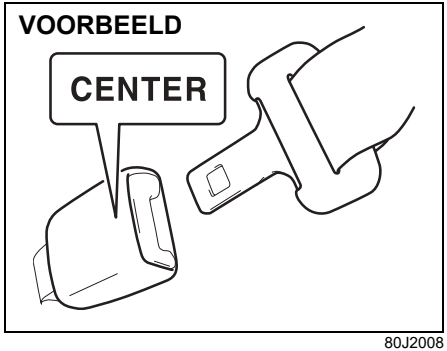

80J2008

OPMERKING:
Het woord "CENTER" staat op de gesp gemarkeerd van de veiligheidsgordel voor de middelste zitplaats achterin. De gespen zijn zo gemaakt dat een slotplaat nooit in de verkeerde sluiting kan worden gestoken.

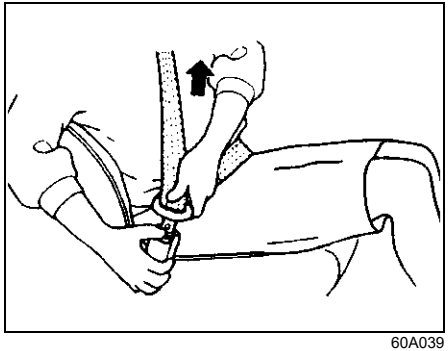

60A039

Om de gordel los te maken, drukt u op de rode knop "PRESS" die op de gesp zit en laat u de gordel dan langzaam oprollen, terwijl u de gordel en/of gespplaat vasthoudt.

Driepuntsgordel met verwijderbare connector

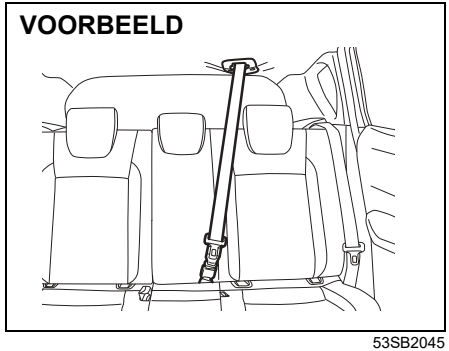

53SB2045

De driepuntsveiligheidsgordel in het midden van de achterbank heeft een gesp, een slotplaat en een verwijderbare connector. Op de gesp staat "CENTER" gemarkeerd om een onderscheid te kunnen maken met de gesp van de rechter veiligheidsgordel achterin. De gesp van de veiligheidsgordel middenachter en de connector zijn zo ontworpen dat er nooit een verkeerde slotplaat in kan worden gestoken.

Houd de verwijderbare connector vastgegespt wanneer de rugleuning van de achterbank rechtop staat. Maak de verwijderbare connector enkel los wanneer de rugleuning van de achterbank is neergeklapt. Om de connector vast en los te maken, zie

"Los- en vastmaken verwijderbare connector" in dit gedeelte.

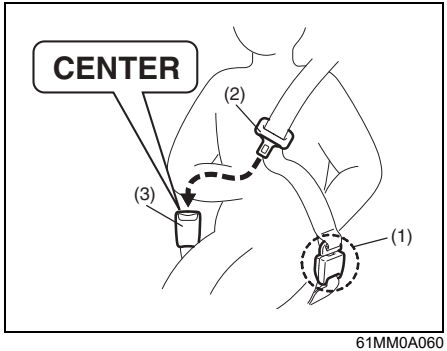

61MM0A060

Vastmaken

Controleer of de verwijderbare connector (1) veilig vastzit en de gordel niet gedraaid zit alvorens de middelste driepuntsgordel achterin vast te hechten.

Om de veiligheidsgordel vast te maken, gaat u rechtop en ver naar achteren op de stoel zitten, trekt u daarna de gespplaat (2) over uw lichaam heen en steekt deze dan recht in de gesp (3) totdat u een klik hoort.

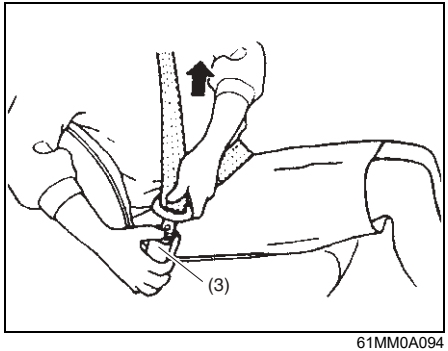

61MM0A094

Losmaken

Om de gordel los te maken, drukt u op de knop die op de gesp (3) zit en laat u de gordel langzaam oprollen terwijl u de gordel en/of slotplaat vasthoudt.

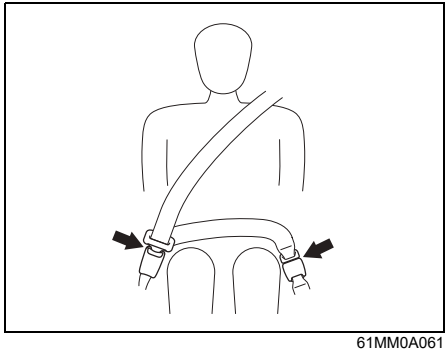

61MM0A061

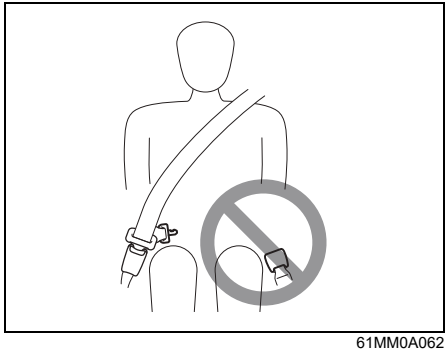

61MM0A062

⚠ WAARSCHUWING

Draag altijd een veiligheidsgordel die aan beide bevestigingspunten vastzit om het risico van ernstig letsel of dood bij een botsing tot een minimum te beperken.

Los- en vastmaken verwijderbare connector

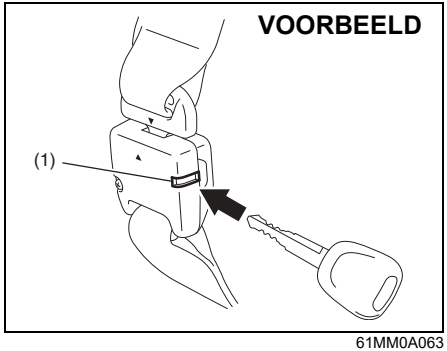

61MM0A063

Losmaken

Om de connector los te maken:

1) Steek een sleutel of een slotplaat in de sleuf (1) op de connector en laat de gordel oprollen.
2) Berg de gordel op in de houder zodra deze volledig is opgerold. Zie "Opbergen middelste veiligheidsgordel achterin" in dit gedeelte voor meer details.

LET OP

Maak de connector van de middelste driepuntsgordel achterin los wanneer de rugleuning van de achterbank is neergeklapt. Als u dat niet doet, kan de gordelband beschadigd raken.

Vastmaken

Om de connector vast te maken:

1) Trek de gordel uit de houder.

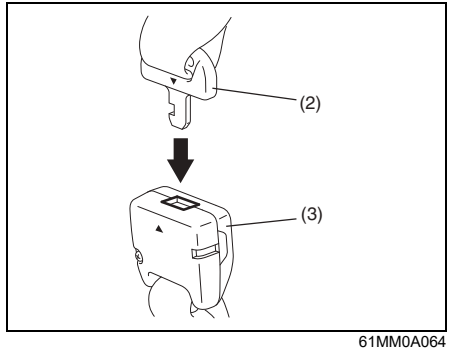

61MM0A064

2) Voer de gespplaat van de connector (2) in de connector (3) in zodat de driehoekjes op één lijn komen te liggen totdat u een klik hoort.

⚠ WAARSCHUWING

Controleer of de verwijderbare connector veilig vergrendeld en de gordel niet gedraaid is.

Opbergen driepuntsveiligheidsgordel in het midden van de achterbank

Berg de gordel op nadat deze volledig is opgerold.

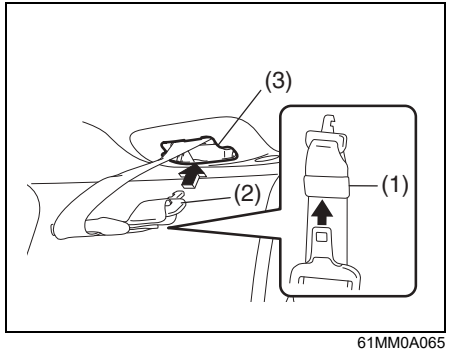

61MM0A065

Om de gordel op te bergen, steekt u de slotplaat in de sleuf (1). Steek dan de slotplaat van de connector (2) in de sleuf van de dakhouder (3).

OPMERKING:
Voor Australië: zie de SPECIFICATIES achterin dit boekje voor aanvullende informatie.

Waarschuwingslampje voor de veiligheidsgordel

VOORBEELD

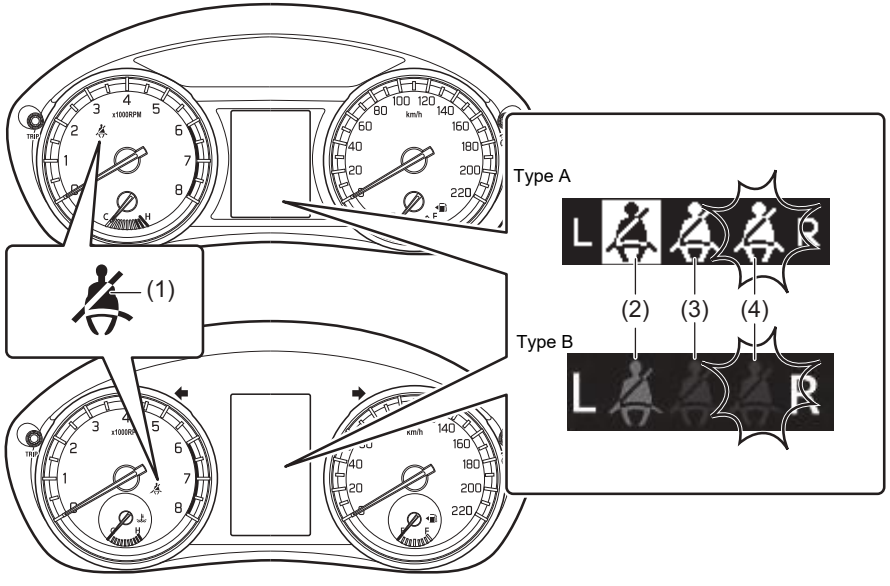

74SB60203

(1) Waarschuwingslampje voor de veiligheidsgordel van de bestuurder / waarschuwingslampje voor de veiligheidsgordel van de bijrijder
(2) Waarschuwingslampje voor de veiligheidsgordel van de passagier achter (achterin links)*1 (indien uitgerust)
(3) Waarschuwingslampje voor de veiligheidsgordel van de passagier achter (achterin midden)*2 (indien uitgerust)
(4) Waarschuwingslampje voor de veiligheidsgordel van de passagier achter (achterin rechts)*3 (indien uitgerust)

*1 Dit symbool betekent dat de gordel is losgeklikt.
*2 Dit symbool betekent dat de gordel is vastgeklikt.
*3 Dit symbool (knipperend) betekent dat de gordel is losgeklikt.

Wanneer de bestuurder en/of passagier(s) hun veiligheidsgordels niet vastklikken, zal het waarschuwingslampje oplichten en zal er een zoemer weerklinken om de bestuurder en/of passagier(s) eraan te herinneren zich vast te gespen. Zie voor meer informatie de uitleg hieronder.

⚠ WAARSCHUWING

De bestuurder en passagiers moeten altijd hun veiligheidsgordel dragen. Personen die geen veiligheidsgordel dragen, hebben een veel grotere kans op letsel bij ongelukken. Maak er een gewoonte van altijd uw veiligheidsgordel om te doen voordat u de sleutel in het contactslot steekt of de startknop indrukt.

Waarschuwing voor vergeten veiligheidsgordel bestuurder

Als de gesp van de veiligheidsgordel niet in de sluiting wordt gestoken terwijl het contactslot in de stand "ON" gedraaid wordt of wanneer de startknop wordt ingedrukt en de contactmodus op aan wordt gezet, wordt de bestuurder/bijrijder er als volgt aan herinnerd:

1) Het waarschuwingslampje van de veiligheidsgordel gaat branden. Ook het waarschuwingslampje voor de veiligheidsgordel van de bijrijder (indien uitgerust) gaat branden als een bijrijder zijn/haar veiligheidsgordel niet heeft vastgemaakt.
2) Zodra de auto een snelheid van ongeveer 15 km/h (9 mph) heeft bereikt, gaat het waarschuwingslampje voor de veiligheidsgordel van de bestuurder knipperen en hoort u ongeveer 95 seconden lang een zoemer.
3) Het waarschuwingslampje blijft branden totdat de gesp van de veiligheidsgordel van de bestuurder in de sluiting is gestoken.

Als de bestuurder zijn of haar veiligheidsgordel heeft omgedaan en later heeft afgedaan, wordt het waarschuwingssysteem geactiveerd en begint, afhankelijk van de snelheid, bij stap 1) of stap 2). Wanneer de auto langzamer dan 15 km/h (9 mph) rijdt, begint de waarschuwing bij stap 1). Wanneer de auto sneller dan 15 km/h (9 mph) rijdt, begint de waarschuwing bij stap 2).
De waarschuwing wordt automatisch geannuleerd wanneer de veiligheidsgordel van de bestuurder wordt vastgemaakt of het contactslot wordt uitgezet, of wanneer de startknop wordt ingedrukt en de contactmodus op vergrendelen wordt gezet.

Waarschuwingslampje voor de veiligheidsgordel van de bijrijder

Als er een persoon op de bijrijdersstoel zit en de veiligheidsgordel van de bijrijdersstoel is niet vastgeklikt terwijl het contactslot in de stand "ON" wordt gezet of de startknop wordt ingedrukt om de contactmodus op aan te zetten, wordt het waarschuwingslampje voor de veiligheidsgordel van de bijrijder geactiveerd. Het waarschuwingslampje voor de veiligheidsgordel van de bijrijder werkt op dezelfde manier als het waarschuwingslampje voor de veiligheidsgordel van de bestuurder.

LET OP

De sensor van het waarschuwingslampje voor de veiligheidsgordel van de bijrijder zit in het zitkussen. Als u vloeistof, zoals vloeibare aromaten, frisdranken of sap op het kussen van de bijrijdersstoel morst, moet u dit onmiddellijk met een zachte doek droog vegen. Doet u dit niet, dan kan de sensor van het waarschuwingslampje voor de veiligheidsgordel van de bijrijder beschadigd raken.

OPMERKING:

- *Als u een voorwerp op de bijrijdersstoel plaatst, wordt het gewicht van het voorwerp door de sensor gedetecteerd, gaat het waarschuwingslampje voor de veiligheidsgordel van de bijrijder oplichten en kan de interieurzoemer een pieptoon geven.*
- *Als een kind of een klein persoon op de bijrijdersstoel zit of als een kussen op de bijrijdersstoel wordt geplaatst, wordt het gewicht niet door de sensor gedetecteerd en kan de interieurzoemer geen pieptoon geven.*

Waarschuwing voor de veiligheidsgordels van de achterpassagiers (indien uitgerust)

Wanneer het contactslot in de stand "ON" wordt gezet of de startknop wordt ingedrukt om de contactstand aan te zetten, brandt het herinneringslampje voor de gordel van alle achterpassagiers ongeveer 65 seconden ongeacht de aanwezigheid van passagiers en dooft vervolgens. Het waarschuwingslampje voor de veiligheidsgordels van de achterpassagiers gaat bovendien branden wanneer het achterportier wordt geopend.

In de volgende situaties knippert het herinneringslampje voor de gordel voor de achterpassagiers ongeveer 65 seconden en de zoemer is tegelijkertijd gedurende ca. 35 seconden te horen. Ongeveer 30 seconden nadat de zoemer is gestopt, gaat de bijbehorende knipperende indicator permanent branden.

- Wanneer achterin een veiligheidsgordel wordt losgemaakt bij een rijsnelheid van 15 km/h (9 mph) of meer.
- Wanneer de rijsnelheid 15 km/h (9 mph) of meer is nadat achterin een veiligheidsgordel losgemaakt is en er geen achterportier geopend is.

De waarschuwing wordt automatisch geannuleerd wanneer de veiligheidsgordel van de achterpassagier wordt vastgemaakt, het contactslot wordt uitgezet, de startknop wordt ingedrukt en de contactmodus op vergrendelen wordt gezet.

Afstelknop voor de hoogte van het schouderanker

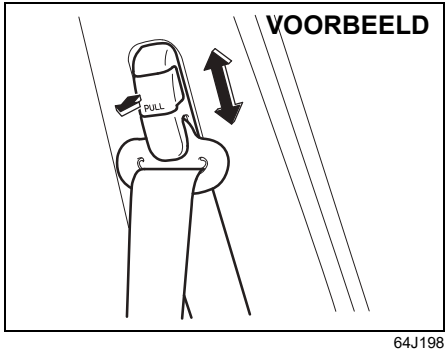

64J198

Stel de hoogte van het schouderanker zodanig af dat de schouderriem over het midden van de buitenste schouder van de inzittende loopt. Schuif het anker omhoog om omhoog te zetten. Schuif het anker omlaag terwijl u de vergrendelknop uittrekt om omlaag te zetten. Controleer na het afstellen of het anker stevig vergrendeld is.

⚠ WAARSCHUWING

Controleer of de schoudergordel centraal op de buitenkant van de schouder ligt. De gordel moet uit de buurt van uw gezicht en hals zijn, maar mag niet van uw schouder afglijden. Wanneer de gordel niet juist loopt, zal deze minder bescherming bieden bij een botsing.

Gordelgeleider achterzittingen

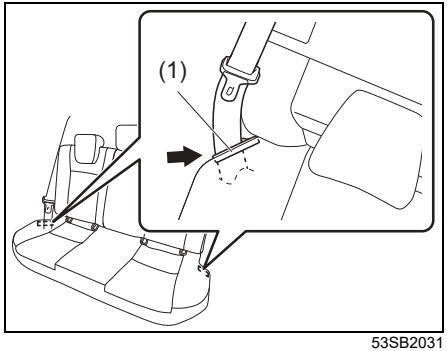

53SB2031

De gordelgeleiders van de achterzittingen (1) bevinden zich aan de zijkant, zoals afgebeeld.

Als de veiligheidsgordel achterin niet is vastgemaakt, haak de gordel dan in de gordelgeleider.
Als de veiligheidsgordel achterin is vastgemaakt, haak de gordel dan uit de gordelgeleider.

⚠ WAARSCHUWING

Als de buitenste gordels achterin worden vastgemaakt zonder de gordel uit de gordelgeleider (1) te haken, zal de veiligheidsgordel bij een ongeval niet optimaal functioneren. Dit kan tot ernstig persoonlijk letsel leiden.
Haak de gordel uit de gordelgeleider wanneer de veiligheidsgordel wordt vastgemaakt.

Inspecteren van de veiligheidsgordels

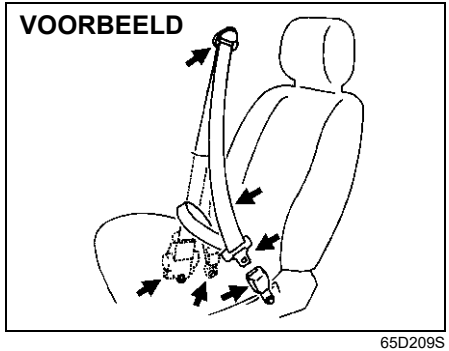

65D209S

Controleer regelmatig of de veiligheidsgordels juist werken en of ze niet beschadigd zijn. Controleer het weefsel, de gespen, de gespplaten, de oprolmechanismen, de ankerpunten en de geleidelussen. Vervang de veiligheidsgordel als deze niet juist werkt of wanneer deze beschadigd is.

⚠ WAARSCHUWING

Alle veiligheidsgordels moeten na een botsing zorgvuldig gecontroleerd worden. De veiligheidsgordels die tijdens een aanrijding (met uitzondering van een heel lichte) gedragen werden, moeten vervangen worden, zelfs als er niets aan te zien is. Alle veiligheidsgordels, ook die ten tijde van de botsing niet in gebruik waren, moeten worden vervangen als de gordelspanners geactiveerd waren. De gordelspanners en de spankrachtbegrenzers werken slechts eenmalig. Wanneer ze niet geactiveerd zijn, raadpleeg dan een SUZUKI-dealer.

Gordelspannersysteem

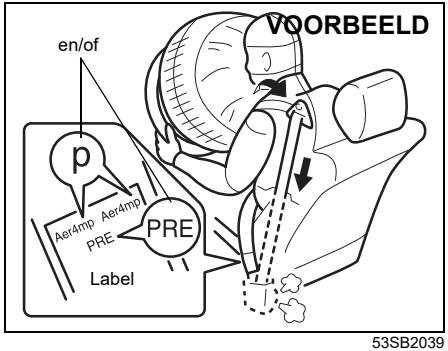

53SB2039

⚠ WAARSCHUWING

In dit gedeelte wordt het gordelspannersysteem van uw SUZUKI beschreven. Lees de hiernavolgende informatie aandachtig door en volg alle aanwijzingen zorgvuldig op om de kans op ernstig letsel of de dood tot een minimum te beperken.

Kijk naar het label onderaan op de veiligheidsgordels van de stoelen voorin en achterin om te bepalen of uw auto met een gordelspannersysteem is uitgerust. Bij auto's met dit systeem ziet u de letter "P" en/of "PRE" zoals afgebeeld. Veiligheidsgordels met dit systeem werken op dezelfde wijze als normale veiligheidsgordels.

In dit gedeelte en de paragraaf "Aanvullend inzittenden-beveiligingssysteem (airbags)" wordt het gordelspannersysteem in detail beschreven.

Het gordelspannersysteem werkt in combinatie met het aanvullend inzittenden-beveiligingssysteem (airbags). De aanrijdingssensoren en de elektronische regeleenheid van het airbagsysteem regelen tevens de werking van de gordelspanners. De gordelspanners worden alleen geactiveerd bij een frontale botsing of aanrijding van opzij die ernstig genoeg is om de airbags te activeren. Voor voorzorgsmaatregelen en algemene informatie betreffende onderhoud aan het gordelspannersysteem wordt, in aanvulling op de hieronder gegeven informatie over het "Gordelspannersysteem", verwezen naar de paragraaf "Aanvullend inzittenden-beveiligingssysteem (airbags)". Zorg dat alle aanwijzingen nauwkeurig worden opgevolgd.

OPMERKING:
Voor het activeren van het gordelspannersysteem wanneer het voertuig over de kop gaat, bij modellen voor de Russische markt, zie "Voor Rusland en andere landen waarin ERA-GLONASS wordt gebruikt", in het gedeelte BIJLAGE.

De gordelspanner bevindt zich in elk oprolmechanisme van de veiligheidsgordel voor en het oprolmechanisme van de veiligheidsgordel achter aan beide kanten. Bij een frontale botsing of aanrijding van opzij trekt de gordelspanner de veiligheidsgordel strak zodat de gordel een optimale bescherming kan bieden. De oprolmechanismen zijn geblokkeerd nadat de gordelspanners in werking zijn getreden. Wanneer de gordelspanners in werking treden, hoort u een knal en kan er wat rook vrijkomen. Deze verschijnselen zijn normaal en duiden niet op brand in de auto.

De bestuurder en alle passagiers moeten altijd de veiligheidsgordels dragen, ongeacht of de auto wel of niet is uitgerust met een gordelspannersysteem, om de kans op ernstig letsel of de dood bij een ongeluk te beperken.

Ga rechtop op de stoel zitten met uw rug tegen de rugleuning; leun niet naar voren of naar de zijkant. Stel de gordel zo af dat het heupgedeelte van de gordel laag over uw heup loopt en niet om uw middel. Zie de paragrafen "Afstellen stoelen" en "Veiligheidsgordels en kinderzitjes" voor nadere bijzonderheden betreffende de juiste afstelling van de stoelen en veiligheidsgordels.

De gordelspanners en airbags treden bij een ernstige frontale botsing of aanrijding van opzij in werking. Zij worden niet geactiveerd bij een botsing van achteren, wanneer de auto over de kop slaat, of bij een minder ernstige frontale botsing of aanrijding van opzij. Bovendien kunnen de gordelspanners slechts éénmaal geactiveerd worden. Als de gordelspanners geactiveerd worden (d.w.z. wanneer de airbags geactiveerd worden), moet u het gordelspannersysteem zo spoedig mogelijk door een SUZUKI-dealer laten nakijken.

Als het AIRBAG-lampje op het instrumentenpaneel niet knippert of even brandt wanneer het contactslot in de stand "ON" gezet wordt, of wanneer de startknop wordt ingedrukt en de contactmodus op aan wordt gezet, als het lampje langer dan 10 seconden blijft branden of als het lampje tijdens het rijden gaat branden, is het mogelijk dat het gordelspanner- of airbagsysteem defect is. Laat beide systemen zo spoedig mogelijk door een SUZUKI-dealer nakijken.

Onderhoud aan of rondom de onderdelen van het gordelspannersysteem of de bijbehorende bedrading mag uitsluitend door een SUZUKI-dealer worden uitgevoerd die hiervoor speciaal opgeleid is. Foutieve onderhoudsprocedures kunnen leiden tot het onvoorzien in werking treden van de gordelspanners of het gordelspannersysteem zou buiten werking kunnen raken. Beide gevallen zouden mogelijk tot ernstig letsel kunnen leiden.

Om beschadiging of onvoorzien in werking treden van het gordelspannersysteem te voorkomen, mag u pas met werkzaamheden aan de elektrische installatie van uw SUZUKI-voertuig beginnen nadat u de loodzuuraccu hebt losgekoppeld en het contactslot minimaal 90 seconden in de stand "LOCK" heeft gestaan of de contactmodus minimaal 90 seconden op vergrendelen heeft gestaan.

Raak geen onderdelen of bedrading van het gordelspannersysteem aan. De bedrading is voorzien van gele isolatietape of zit in gele doorvoerbuisjes en de stekkers zijn eveneens geel. Neem contact op met uw SUZUKI-dealer, een sloopbedrijf, enz. wanneer u de auto wilt laten slopen.

Kinderzitjes

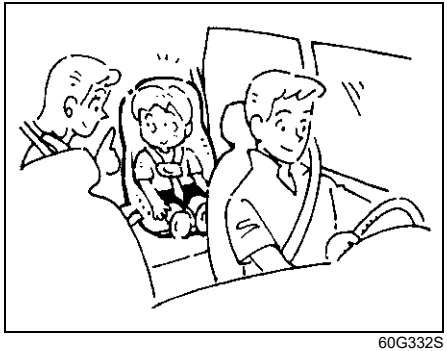

60G332S

Veiligheidsgordel voor kinderen – alleen op achterbank

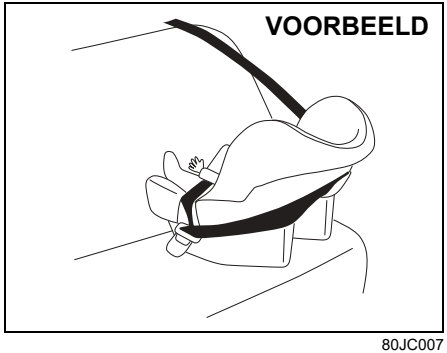

80JC007

Kinderzitje

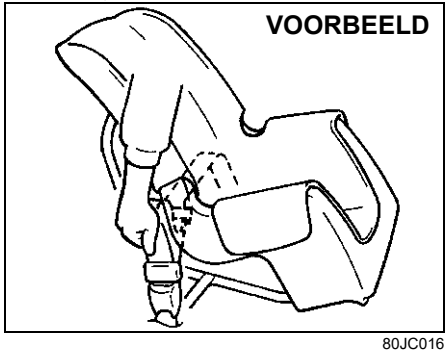

80JC016

Zitverhoger

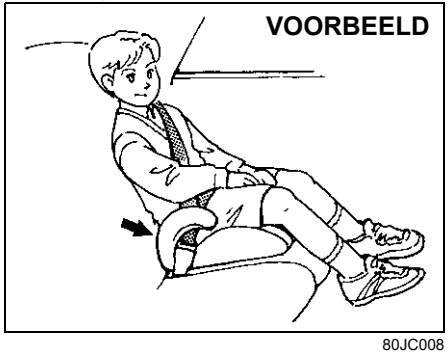

80JC008

SUZUKI raadt u ten sterkste aan kinderzitjes te gebruiken om baby's en kleine kinderen vast te maken. Er zijn vele soorten kinderzitjes in de handel verkrijgbaar; gebruik altijd een kinderzitje dat voldoet aan de voorgeschreven veiligheidsnormen.

Alle kinderzitjes zijn ontworpen om met de veiligheidsgordels (heupgordels of heupgedeelte van driepuntsgordels) of met speciale verankeringsstangen die in de zitting zijn ingebouwd, te worden bevestigd. Indien mogelijk, dient het kinderzitje altijd op de achterbank te worden bevestigd. Volgens de verkeersstatistieken zijn kinderen namelijk beter beveiligd wanneer het kinderzitje op de achterbank is vastgemaakt en niet op de voorstoel.

(Voor landen die VN-reglement nr. 16 hebben aangevraagd)
Bij de aankoop van een kinderzitje en de installatie ervan in uw SUZUKI, moet u de informatie raadplegen omtrent de geschiktheid voor kinderzitjes onder "Kinderzitjes voor de landen die VN-reglement nr. 16 hebben aangevraagd" in dit hoofdstuk.

OPMERKING:
Houd rekening met de wettelijke bepalingen in verband met kinderzitjes.

⚠ WAARSCHUWING

(Voertuig zonder deactiveringssysteem bijrijdersairbag)
Monteer geen naar achteren gericht kinderzitje op de bijrijdersstoel. Als de bijrijdersairbag wordt opgeblazen, kan een kind dat in een achterwaarts gericht kinderzitje zit, ernstig of zelfs fataal letsel oplopen. Dit komt doordat de rugleuning van het naar achteren gerichte kinderzitje zich in dit geval te dicht bij de expanderende airbag bevindt.

⚠ WAARSCHUWING

(Voertuig met deactiveringssysteem bijrijdersairbag)
Wanneer een kinderzitje op de bijrijdersstoel wordt gezet, moet het bijrijdersairbagsysteem uitgeschakeld worden. Anders zou een geactiveerde bijrijdersairbag kunnen leiden tot de dood of ernstig letsel bij het kind.

⚠ WAARSCHUWING

Als u een kinderzitje op de achterbank plaatst, moet u de voorstoel zo ver naar voren schuiven dat de voeten van het kind de rugleuning van de voorstoel niet raken. Zo voorkomt u letsel aan het kind in het geval van een ongeluk.

⚠ WAARSCHUWING

Kinderen kunnen ernstig letsel oplopen als het systeem van het kinderzitje niet juist aan de zitting is bevestigd. Bij het aanbrengen van een kinderzitje moet u de onderstaande instructies nauwkeurig opvolgen. Bovendien moet u het kind volgens de instructies van de betreffende fabrikant vastmaken in het kinderzitje.

Kinderzitjes voor de landen die VN-reglement nr. 16 hebben aangevraagd

⚠ VOORZICHTIG

Stel de hoogte van de hoofdsteun in of verwijder deze zo nodig om het kinderzitje te bevestigen. Wanneer een stoelverhoger zonder hoofdsteun wordt gemonteerd, mag de hoofdsteun van de achterzitting niet worden verwijderd. Als de hoofdsteun achterin verwijderd is om het kinderzitje te bevestigen, moet deze weer worden gemonteerd wanneer u het kinderzitje verwijdert. Als het kinderzitje niet correct bevestigd is, kan een kind in het kinderzitje gewond raken tijdens een botsing. (Raadpleeg het gedeelte "Bevestigen met driepuntsgordels", het gedeelte "Bevestigen met ankers van het type ISOFIX" en het gedeelte "Bevestigen van een kinderzitje met bovenriem" in dit deel voor de details.)

Kinderzitje (behalve voor EU-landen en Israël)

In de onderstaande tabel is de geschiktheid van elke zitplaats in de auto voor het vervoer van een kind of de bevestiging van een kinderzitje aangegeven. Wanneer kinderen meerijden die jonger zijn dan 12 jaar, of kleiner zijn dan 150 cm (4'11"), moet u een kinderzitje gebruiken dat voldoet aan VN-reglement nr. 44 of nr. 129 (de standaard voor kinderzitjes) en de aanwijzingen in de tabel opvolgen.

Geschiktheid van kinderzitjes

Ingeval de bijrijdersairbag is geactiveerd.

Gewichtsgroep		Zitpositie (of andere plaats)				
		Bijrijder	Buitenzijde achter	Middenachter	Buitenzijde midden	Tussenliggend midden
groep 0	tot 10 kg	X	U	X	N.A.	N.A.
groep 0+	tot 13 kg	X	U	X	N.A.	N.A.
groep I	9 t/m 18 kg	X	U	X	N.A.	N.A.
groep II	15 t/m 25 kg	X	UF	X	N.A.	N.A.
groep III	22 t/m 36 kg	X	UF	X	N.A.	N.A.

Ingeval de bijrijdersairbag is gedeactiveerd.

Gewichtsgroep		Zitpositie (of andere plaats)				
		Bijrijder	Buitenzijde achter	Middenachter	Buitenzijde midden	Tussenliggend midden
groep 0	tot 10 kg	U[1)]	U	X	N.A.	N.A.
groep 0+	tot 13 kg	U[1)]	U	X	N.A.	N.A.
groep I	9 tot 18 kg	U[1)]	U	X	N.A.	N.A.
groep II	15 tot 25 kg	UF[1)]	UF	X	N.A.	N.A.
groep III	22 tot 36 kg	UF[1)]	UF	X	N.A.	N.A.

Lettersleutel voor de bovenstaande tabel:

U = Geschikt voor ‘universele’ kinderzitjes die zijn goedgekeurd voor gebruik met deze gewichtsgroep
UF = Geschikt voor naar voren gerichte ‘universele’ kinderzitjes die zijn goedgekeurd voor gebruik met deze gewichtsgroep
L = Geschikt voor bepaalde kinderzitjes uit de bijgevoegde lijst.
Deze zitjes kunnen van het type ‘speciaal voertuig’, ‘beperkt’ of ‘semi-universeel’ zijn.
B = Ingebouwd zitje, goedgekeurd voor deze gewichtsgroep
X = Zitplaats niet geschikt voor kinderen in deze gewichtsgroep
N.A.= Niet van toepassing

OPMERKING:
1) Bij de lengteafstelling moet de voorstoel in de achterste stand worden gezet.
Bij de hoogteafstelling moet de voorstoel in de hoogste stand worden gezet.

OPMERKING:
'Universeel' is de categorie in het VN-reglement nr. 44.

OPMERKING:
Om te bepalen of het kinderzitje geschikt is om te installeren in modellen voor de Taiwanese markt, zie "Voor Taiwan" in het gedeelte BIJLAGE.

Geschiktheid van ISOFIX-kinderzitjes

Gewichtsgroep		Afmeting-klasse	Bevestiging	ISOFIX-posities voertuig					
				Bijrijder	Buitenzijde achter	Midden-achter	Buitenzijde midden	Tussenliggend midden	Andere plaatsen
reiswieg		F	ISO/L1	N.A.	N.A.	N.A.	N.A.	N.A.	N.A.
		G	ISO/L2	N.A.	N.A.	N.A.	N.A.	N.A.	N.A.
groep 0	tot 10 kg	E	ISO/R1	N.A.	IL, IUF[1)]	N.A.	N.A.	N.A.	N.A.
groep 0+	tot 13 kg	E	ISO/R1	N.A.	IL, IUF[1)]	N.A.	N.A.	N.A.	N.A.
		D	ISO/R2	N.A.	IL, IUF[1)]	N.A.	N.A.	N.A.	N.A.
		C	ISO/R3	N.A.	IL, IUF[1)]	N.A.	N.A.	N.A.	N.A.
groep I	9 tot 18 kg	D	ISO/R2	N.A.	IL, IUF[1)]	N.A.	N.A.	N.A.	N.A.
		C	ISO/R3	N.A.	IL, IUF[1)]	N.A.	N.A.	N.A.	N.A.
		B	ISO/F2	N.A.	IL, IUF[1)]	N.A.	N.A.	N.A.	N.A.
		B1	ISO/F2X	N.A.	IL, IUF[1), 2)]	N.A.	N.A.	N.A.	N.A.
		A	ISO/F3	N.A.	IL, IUF[1)]	N.A.	N.A.	N.A.	N.A.
groep II	15 tot 25 kg			N.A.	N.A.	N.A.	N.A.	N.A.	N.A.
groep III	22 tot 36 kg			N.A.	N.A.	N.A.	N.A.	N.A.	N.A.

Lettersleutel voor de bovenstaande tabel

IUF = Geschikt voor naar voren gerichte 'universele' ISOFIX-kinderzitjes die zijn goedgekeurd voor gebruik met deze gewichtsgroep.
IL = Geschikt voor bijzondere ISOFIX kinderzitjes zijn die van de categorieën 'specifiek voertuig', 'beperkt' of 'semi-universeel'.
X = ISOFIX-positie niet geschikt voor ISOFIX-kinderzitjes in deze gewichtsgroep en/of afmetingklasse.
N.A.= Niet van toepassing

OPMERKING:
1) De hoofdsteun moet worden verwijderd.

2) SUZUKI beveelt het "Britax Römer Duo Plus"-kinderzitje aan.
– Dit kinderveiligheidssysteem is een origineel SUZUKI-onderdeel dat voldoet aan UN R44 of R129, zie de catalogus van originele onderdelen. Het is echter mogelijk dat dit kinderzitje niet wordt verkocht omdat het niet in overeenstemming is met de wetgeving van uw land of om een andere reden.
– Voor kinderveiligheidssystemen die geschikt zijn voor modellen voor de Australische markt, zie "Voor Australië" in het gedeelte BIJLAGE.

OPMERKING:
'Universeel' is de categorie in het VN-reglement nr. 44.

OPMERKING:
Om te bepalen of het kinderzitje ISOFIX geschikt is om te installeren in modellen voor de Taiwanese markt, zie "Voor Taiwan" in het gedeelte BIJLAGE.

Geschiktheid van i-Size kinderzitjes

	Zitplaats						
	Voor Passagier buitenzijde	Achter Buitenzijde links	Achter Buitenzijde rechts	Achter Midden	Tussenliggend Buitenzijde links	Tussenliggend Buitenzijde rechts	Tussenliggend Midden
i-Size kinderzitje	N.A.	i-U[1)]	i-U[1)]	N.A.	N.A.	N.A.	N.A.

Lettersleutel voor de bovenstaande tabel
i-U = Geschikt voor naar voren en naar achteren gerichte i-Size kinderzitjes van het type "universeel".
i-UF = Alleen geschikt voor naar voren gerichte i-Size kinderzitjes van het type "universeel".
X = Zitplaats niet geschikt voor i-Size kinderzitjes van het type "universeel".
N.A. = Niet van toepassing

OPMERKING:
1) SUZUKI beveelt het "Britax Römer Baby-Safe i-Size"-kinderzitje met "Baby-Safe i-Size Flex"-basis aan.
– Dit kinderveiligheidssysteem is een origineel SUZUKI-onderdeel dat voldoet aan UN R44 of R129, zie de catalogus van originele onderdelen. Het is echter mogelijk dat dit kinderzitje niet wordt verkocht omdat het niet in overeenstemming is met de wetgeving van uw land of om een andere reden.
– Voor kinderveiligheidssystemen die geschikt zijn voor modellen voor de Australische markt, zie "Voor Australië" in het gedeelte BIJLAGE.

OPMERKING:
'Universeel' is de categorie in het VN-reglement nr. 129.

OPMERKING:
Om te bepalen of het kinderveiligheidssysteem i-Size geschikt is om te installeren in modellen voor de Taiwanese markt, zie "Voor Taiwan" in het gedeelte BIJLAGE.

Kinderzitje (voor EU-landen en Israël)

In de onderstaande tabel is de geschiktheid van elke zitplaats in de auto voor het vervoer van een kind of de bevestiging van een kinderzitje aangegeven.

Geschiktheid kinderzitjes voor de verschillende zitplaatsen

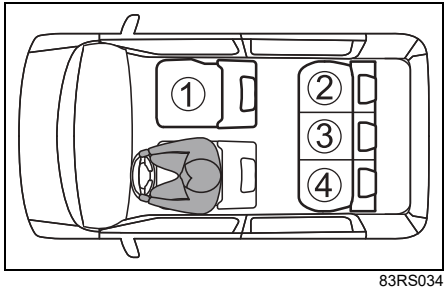

83RS034

OPMERKING:
De bovenstaande afbeelding toont een voertuig met stuurinrichting links.
De zitplaatsnummers ①, ②, ③ en ④ zijn voor voertuigen met stuurinrichting rechts hetzelfde als voor voertuigen met stuurinrichting links.

① *Bijrijdersstoel*
② *Zitplaats rechtsachter*
③ *Zitplaats middenachter*
④ *Zitplaats linksachter*

① (#1, #2, #3)	Bijrijdersairbag is geactiveerd	☒ 🚫
	Bijrijdersairbag is gedeactiveerd	U
② (#3)		U i ⚓
③		☒
④ (#3)		U i ⚓

U — Het is geschikt voor de universele kinderzitjes die met de veiligheidsgordel worden bevestigd.

i — Het is geschikt voor de kinderveiligheidssystemen i-Size en ISOFIX.

⚓ — Deze stoel is uitgerust met ankerpunt voor een bovenriem.

🚫 — Gebruik nooit een naar achteren gericht kinderzitje op de bijrijdersstoel als de airbag van de bijrijder is geactiveerd.

☒ — Het is niet geschikt voor een kinderzitje.

#1: Bij de lengteafstelling moet de voorstoel in de achterste stand worden gezet. Bij de hoogteafstelling moet de voorstoel in de hoogste stand worden gezet.

#2: Wanneer u een naar voren gericht kinderzitje installeert, moet u, als er een opening of ruimte tussen het kinderzitje en de rugleuning is, de hoek van de rugleuning aanpassen om het kinderzitje op de juiste manier te installeren.

#3: Als de hoofdsteun het kinderzitje in de weg zit, moet de hoofdsteun zo nodig worden verwijderd.

Nadere informatie voor het kinderzitje

Zitplaatsnummer	Zitplaats				
	①		②	③	④
	Bijrijdersairbag is geactiveerd	Bijrijdersairbag is gedeactiveerd			
Zitplaats geschikt voor universele gordel (JA/NEE)	NEE	JA	JA	NEE	JA
i-Size zitplaats (JA/NEE)	NEE	NEE	JA	NEE	JA
Zitplaats geschikt voor zijdelingse bevestiging (L1/L2)	NEE	NEE	X	NEE	X
Geschikt voor bevestiging naar achteren gericht (R1/R2X/R2/R3)	NEE	NEE	R1, R2X, R2, R3	NEE	R1, R2X, R2, R3
Geschikt voor bevestiging naar voren gericht (F2X/F2/F3)	NEE	NEE	F2X, F2, F3	NEE	F2X, F2, F3
Geschikte bevestiging zitverhoger (B2/B3)	NEE	B2,B3	B2,B3	NEE	B2,B3

Lettersleutel voor de bovenstaande tabel
JA = Geschikt voor deze zitplaats
NEE = Niet geschikt voor deze zitplaats
X = ISOFIX-positie is niet geschikt voor ISOFIX-kinderzitjes in deze bevestiging.

Het kinderzitje kan worden bevestigd op de zitplaatsen die in bovenstaande tabel zijn afgebeeld. Raadpleeg de tabel op de volgende pagina voor bevestigingen van het kinderzitje.

Als uw kinderzitje geen afmetingklasse heeft (of als u de informatie in de volgende tabel niet kunt vinden), raadpleeg dan de informatie over de geschiktheid van het kinderzitje voor het voertuig of raadpleeg de verkoper van uw kinderzitje.

ISOFIX-kinderzitjes worden als volgt getoond:

ISOFIX-kinderzitjes zijn onderverdeeld in verschillende gewichtsgroepen, afmetingsklassen en bevestigingen.

Gewichtsgroep	Afmetingklasse	Bevestiging	Beschrijving
0 (tot 10 kg)	F	L1	Naar linkerzijde gerichte positie kinderzitje (reiswieg)
	G	L2	Naar rechterzijde gerichte positie kinderzitje (reiswieg)
	E	R1	Naar achteren gerichte zitplaats
0+ (tot 13 kg)	E	R1	Naar achteren gerichte zitplaats
	D	R2	Naar achteren gericht kinderzitje voor peuters, beperkte afmetingen
	–	R2X	Naar achteren gericht kinderzitje voor peuters, beperkte afmetingen
	C	R3	Naar achteren gericht kinderzitje voor peuters, normale afmetingen
I (9 kg tot 18 kg)	D	R2	Naar achteren gericht kinderzitje voor peuters, beperkte afmetingen
	C	R3	Naar achteren gericht kinderzitje voor peuters, normale afmetingen
	–	R2X	Naar achteren gericht kinderzitje voor peuters, beperkte afmetingen
	B	F2	Naar voren gericht kinderzitje voor peuters, beperkte hoogte
	B1	F2X	Naar voren gericht kinderzitje voor peuters, beperkte hoogte
	A	F3	Naar voren gericht kinderzitje voor peuters, normale hoogte

Gewichtsgroep	Afmetingklasse	Bevestiging	Beschrijving
II (15kg tot 25kg)	X	X	–
III (22kg tot 36kg)	X	X	–

Lettersleutel voor de bovenstaande tabel
X = Er is geen bevestiging voor deze gewichtsgroep.

Bevestigingen van zitverhogers worden als volgt getoond;

Bevestiging	Beschrijving
B2	Zitverhoger, gereduceerde breedte 440 mm
B3	Zitverhoger, volle breedte 520 mm

Geschiktheid van door SUZUKI aanbevolen kinderzitjes

Gewichts-groep	Aanbeveling van kinderzitje (#A)	Zitplaats				
		①		②	③	④
		Bijrijdersairbag is geactiveerd	Bijrijdersairbag is gedeactiveerd			
0, 0+ (tot 13 kg)	Britax Römer Baby-Safe i-Size	NEE	JA (#1)	JA (#1)	NEE	JA (#1)
	Britax Römer Baby-Safe i-Size met Baby-Safe i-Size Flex-basis	NEE	NEE	JA	NEE	JA
I (9 kg tot 18 kg)	Britax Römer Duo Plus	NEE	JA (#1)	JA	NEE	JA
II, III (15 kg tot 36 kg)	Britax Römer KidFix XP	NEE	JA (#1)	JA	NEE	JA

Lettersleutel voor de bovenstaande tabel
JA = Het is geschikt voor deze zitplaats
NEE = Het is niet geschikt voor deze zitplaats

#1: Alleen met gordelbevestiging.
#A: Deze kinderveiligheidssystemen zijn originele SUZUKI-onderdelen die voldoen aan UN R44 of R129, zie de catalogus van originele onderdelen.
Het is echter mogelijk dat sommige of elk van deze kinderzitjes niet worden verkocht omdat deze niet in overeenstemming zijn met de wetgeving van uw land, of om een andere reden.

Conformiteitslabel van het VN R44 / R129-reglement voor kinderveiligheidssystemen

Het volgende label is op het kinderzitje aangebracht om conformiteit met het reglement van UN R44 / R129 voor kinderveiligheidssystemen aan te geven.

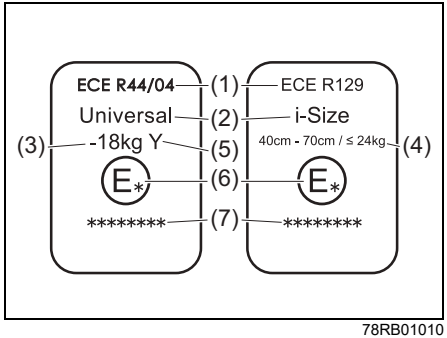

78RB01010

(1) Reglementnummer
(2) Geschikt voor kinderveiligheidssysteem van deze categorie
(3) Aanduiding maximaal gewicht van het kind conform de geldende bepalingen voor dit zitje
(4) Aanduiding maximale lengte en maximaal gewicht van het kind conform de geldende bepalingen voor dit zitje
(5) Toepassingsspecificatie
(6) Landcode waar het kinderzitje is goedgekeurd
(7) Goedkeuringsnummer van het kinderzitje

Dit keurmerk is een representatief voorbeeld.

OPMERKING:
- *UN R44 / R129 duidt op de internationale regelgeving voor het kinderveiligheidssysteem.*
- *In de illustratie staat "ECE" vermeld. "ECE" is hetzelfde als "UN".*

Bevestigen met driepuntsgordels

Gordelgeleider achterzittingen

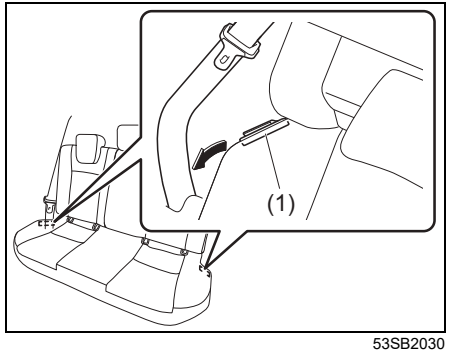

53SB2030

⚠ WAARSCHUWING

Als de buitenste gordels achterin worden vastgemaakt zonder de gordel uit de gordelgeleider (1) te haken, kan het kinderveiligheidssysteem niet correct op de achterbank worden geplaatst.

⚠ VOORZICHTIG

Als uw auto is uitgerust met een hoofdsteun, stelt u de hoogte van de hoofdsteun in of verwijdert u deze zo nodig om het kinderzitje te bevestigen. Wanneer een stoelverhoger zonder hoofdsteun wordt gemonteerd, mag de hoofdsteun niet worden verwijderd. Als de hoofdsteun verwijderd is om het kinderzitje te bevestigen, moet deze weer worden gemonteerd wanneer u het kinderzitje verwijdert.
Als het kinderzitje niet correct bevestigd is, kan een kind in het kinderzitje gewond raken tijdens een botsing.

OPMERKING:
Berg de verwijderde hoofdsteun op in de bagageruimte zodat deze de inzittenden niet hindert.

ELR-type gordel

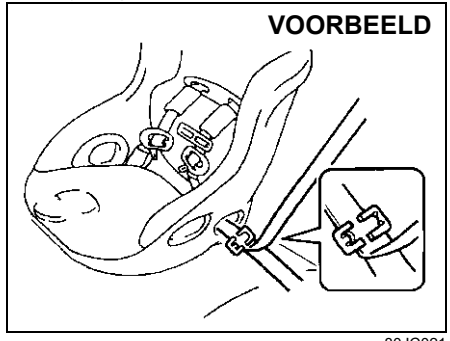

80JC021

(Voor modellen met deactiveringssysteem bijrijdersairbag)
Indien mogelijk, dient het kinderzitje altijd op de achterbank te worden bevestigd. Volgens de verkeersstatistieken zijn kinderen beter beveiligd wanneer het kinderzitje op de achterbank is vastgemaakt en niet op de bijrijdersstoel.

- Wanneer u het kinderveiligheidssysteem op de bijrijdersstoel moet plaatsen, dient u de onderstaande instructies nauwkeurig op te volgen.
  – Schakel de voorairbag voor de bijrijder uit via het deactiveringssysteem bijrijdersairbag.
  – Schuif de stoel helemaal naar achteren met behulp van de verstelhendel.
  – Als er een opening of ruimte tussen het kinderzitje en de rugleuning is, past u de hoek van de rugleuning aan om het kinderzitje op de juiste manier te installeren.
  – Als de bestuurdersstoel in uw auto is uitgerust met een hendel voor de hoogteregeling, zet u de stoel in de hoogste stand met behulp van deze verstelhendel.

Bevestig het kinderzitje overeenkomstig de instructies die bijgeleverd worden door de fabrikant van het kinderzitje.

Controleer of de veiligheidsgordel stevig vastzit.
Beweeg het kinderzitje in alle richtingen om te controleren of het stevig bevestigd is.
Als u een kind in het kinderzitje plaatst, schuift u de voorstoel naar voren zodat de stoel met geen enkel lichaamsdeel van het kind in aanraking komt.

Bevestigen met ankers van het type ISOFIX

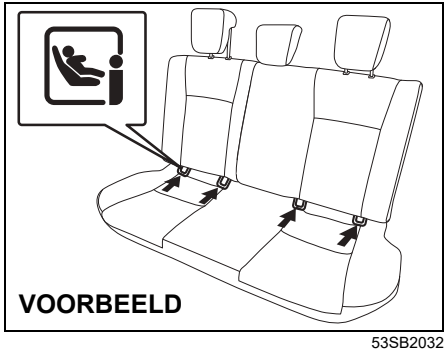

53SB2032

Uw auto is voorzien van onderankers in de buitenste zitplaatsen van de achterbank voor het bevestigen van een ISOFIX-type kinderzitje met verbindingsstangen. De onderste ankers bevinden zich op de plaats waar de achterkant van het zitkussen aansluit op de onderkant van de rugleuning.

⚠ WAARSCHUWING

Plaats het ISOFIX-type kinderzitje(s) alleen op de buitenste stoelen; niet op de middelste stoel achterin.

Monteer het ISOFIX-type kinderzitje overeenkomstig de instructies van de fabrikant van het kinderzitje. Probeer het kinderzitje na het aanbrengen in alle richtingen te bewegen, vooral naar voren, om te controleren of de verbindingsstangen stevig aan de ankerpunten zijn bevestigd.

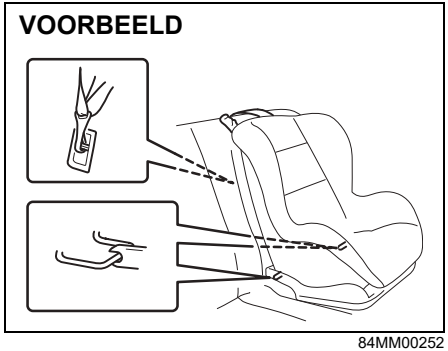

84MM00252

Uw auto is uitgerust met ankers voor een bovenriem. Gebruik de bovenriem van het kinderzitje overeenkomstig de instructies van de fabrikant van het kinderzitje.

Een algemene aanwijzing:
1) Verwijder de hoofdsteunen.

⚠ VOORZICHTIG

Als uw auto is uitgerust met een hoofdsteun, stelt u de hoogte van de hoofdsteun achterin of verwijdert u deze zo nodig om het kinderzitje te bevestigen. Wanneer een stoelverhoger zonder hoofdsteun wordt gemonteerd, mag de hoofdsteun niet worden verwijderd. Als de hoofdsteun verwijderd is om het kinderzitje te bevestigen, moet deze weer worden gemonteerd wanneer u het kinderzitje verwijdert.
Als het kinderzitje niet correct bevestigd is, kan een kind in het kinderzitje gewond raken tijdens een botsing.

OPMERKING:
Berg de verwijderde hoofdsteun op in de bagageruimte zodat deze de inzittenden niet hindert.

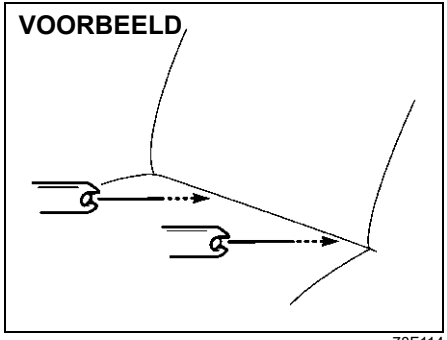

78F114

2) Plaats het kinderzitje op de achterbank, steek de verbindingsstangen in de ankers tussen het zitkussen en de rugleuning.

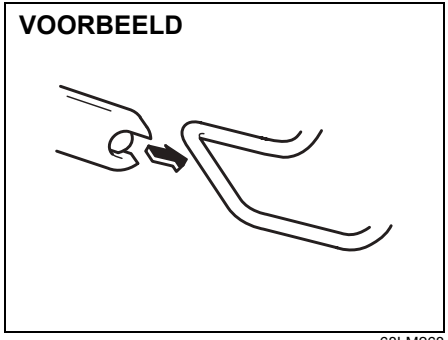

68LM268

3) Gebruik uw handen om de uiteinden van de verbindingsstangen voorzichtig uit te lijnen met de ankers. Let op dat uw vingers niet klem komen te zitten.

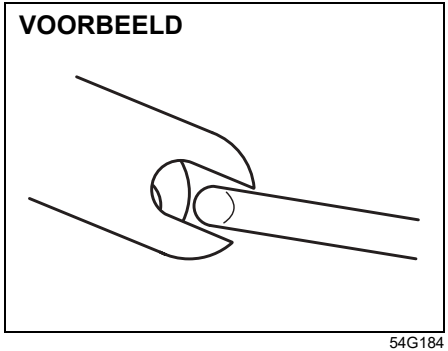

54G184

4) Duw het kinderzitje naar de bevestigingspunten toe, zodat de uiteinden van de verbindingsstang gedeeltelijk in de bevestigingspunten worden vastgehaakt. Voel met de hand of het zitje goed is geplaatst.

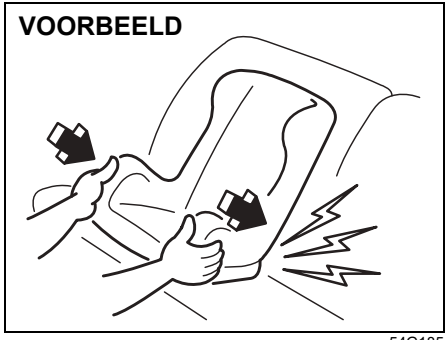

54G185

5) Neem het kinderzitje bij de voorkant vast en druk het met enige kracht op zijn plaats, zodat de verbindingsstangen vastklikken. Controleer of het kinderzitje goed vast zit door er in alle richtingen aan te trekken, vooral naar voren.
6) Bevestig de bovenriem zoals beschreven in het gedeelte hierna, "Bevestigen van een kinderzitje met bovenriem".
   Als u een kind in het kinderzitje plaatst, schuift u de voorstoel naar voren zodat de stoel met geen enkel lichaamsdeel van het kind in aanraking komt.

LET OP

Als u een kinderzitje op de achterzitting plaatst, moet u de positie van de voorstoel zo aanpassen dat de voorstoel niet in contact komt met het kinderzitje.

Bevestigen van een kinderzitje met bovenriem

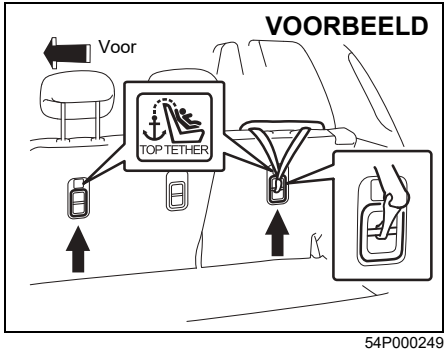

54P000249

Sommige kinderzitjes vereisen het gebruik van een bovenriem. De verankeringsbeugels van de bovenriem zijn in uw auto aangebracht op de plaatsen die in de afbeelding worden getoond.
Het aantal verankeringsbeugels van de bovenriem waarmee uw auto is uitgerust hangt af van de specificaties van de auto. Monteer het kinderzitje als volgt:

1) Verwijder de hoedenplank.
2) Bevestig het kinderzitje op de achterzitting, overeenkomstig de hierboven beschreven procedure voor het aanbrengen van een kinderzitje waarvoor geen bovenriem gebruikt hoeft te worden.
3) Maak de bovenriem vast aan de verankeringsbeugel van de bovenriem, en trek de bovenriem strak overeenkomstig de instructies die geleverd worden door de fabrikant van het kinderzitje. Bevestig de bovenriem aan de bijbehorende verankeringsbeugel van de bovenriem die zich direct achter het kinderzitje bevindt. Maak de bovenriem van het kinderzitje niet vast aan de bagage-bevestigingslussen (indien uitgerust).

⚠ WAARSCHUWING

Maak de bovenriem van het kinderzitje niet vast aan de bagage-bevestigingslussen (indien uitgerust). Wanneer de bovenriem niet juist bevestigd is, zal het kinderzitje niet de verwachte bescherming bieden.

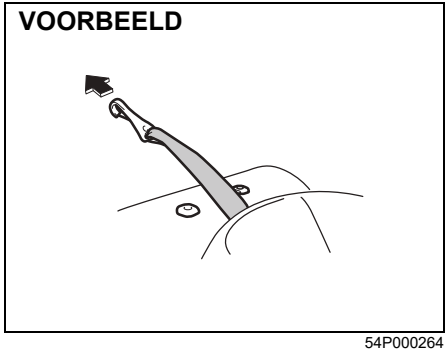

54P000264

4) Leid de bovenriem precies zoals in de afbeelding. (Zie het gedeelte "Hoofdsteunen" voor meer informatie over het verwijderen van de hoofdsteun.)
5) Controleer of er geen bagage tussen de bovenriem komt te zitten.

LET OP

Als u een kinderzitje op de achterzitting plaatst, moet u de positie van de voorstoel zo aanpassen dat de voorstoel niet in contact komt met het kinderzitje.

OPMERKING:
Voor Australië: zie de SPECIFICATIES achterin dit boekje voor aanvullende informatie.

Aanvullend inzittenden-beveiligingssysteem (airbags)

⚠ WAARSCHUWING

In deze paragraaf wordt de beveiliging beschreven die geboden wordt door SUZUKI's aanvullend inzittenden-beveiligingssysteem (SRS) (airbags). Lees deze informatie zorgvuldig door en volg alle aanwijzingen op om de kans op ernstig letsel of de dood bij een botsing tot een minimum te beperken.

Uw auto is uitgerust met een aanvullend beveiligingssysteem voor inzittenden dat naast een driepuntsgordel op elke zitplaats uit de volgende onderdelen bestaat.

(1) Voorairbagmodule voor de bestuurder
(2) Voorairbagmodule voor de bijrijder
(3) Zijairbagmodule (indien uitgerust)
(4) Zijgordijnairbagmodule (indien uitgerust)
(5) Knie-airbagmodule voor de bestuurder (indien uitgerust)
(6) Gordelspanners voorstoelen
(7) Airbagregeleenheid
(8) Sensor voor impacts van voren
(9) Aanrijdingssensor voor impacts van opzij (indien uitgerust)
(10) Gordelspanners achter (indien uitgerust)

VOORBEELD

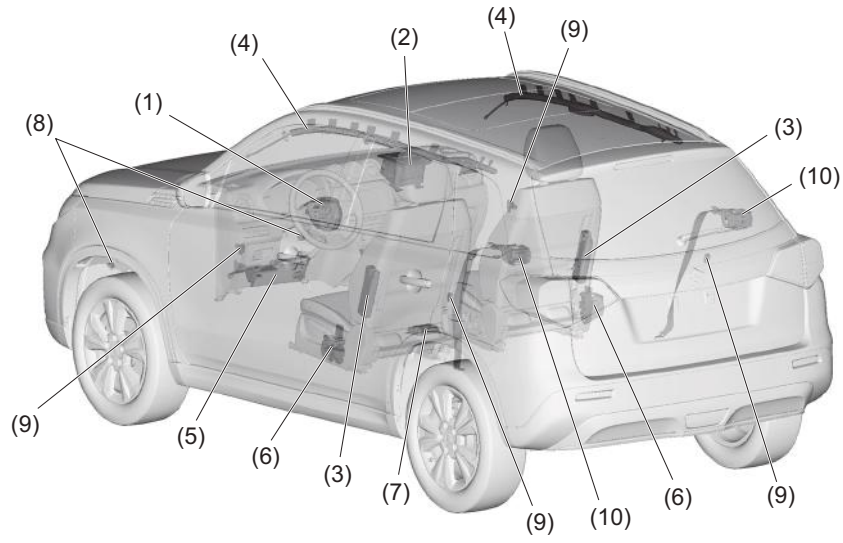

53SB2004

⚠ WAARSCHUWING

Een airbag biedt extra beveiliging bij een botsing in aanvulling op de bescherming die geboden wordt door de veiligheidsgordel. De bestuurder en alle passagiers dienen echter altijd hun veiligheidsgordels te dragen, ongeacht of hun zitplaats wel of niet van een airbag is voorzien, om bij een botsing de kans op ernstig letsel of de dood tot een minimum te beperken.

AIRBAG-lampje



63J030

Als het AIRBAG-lampje op het instrumentenpaneel niet gaat knipperen of branden wanneer het contactslot de eerste maal in de stand "ON" wordt gezet, wanneer de contactmodus voor het eerst op aan wordt gezet of als het AIRBAG-lampje aan blijft of tijdens het rijden gaat branden, is het mogelijk dat het airbagsysteem (of het gordelspannersysteem) niet juist werkt. Laat het airbagsysteem zo spoedig mogelijk door een SUZUKI-dealer nakijken.

Waarschuwingslabel voor voorairbag voor de bijrijder

VOORBEELD



72M00150

Het is mogelijk dat u dit label op de zonneklep aantreft.

⚠ WAARSCHUWING

Monteer NOOIT een naar achteren gericht kinderzitje op een stoel die aan de voorkant voorzien is van een ACTIEVE AIRBAG, dit kan leiden tot de DOOD of ERNSTIG LETSEL van het KIND.

OPMERKING:

- *Voor het label van modellen voor de Taiwanese markt, zie "Voor Taiwan" in het gedeelte BIJLAGE.*
- *Voor het label van modellen voor GCC-landen markt, zie "Voor GCC-landen" in het gedeelte BIJLAGE.*

Beschrijving van het waarschuwingslabel

Symbool	Betekenis symbool
	Monteer geen kinderzitje naar achteren gericht op de bijrijdersstoel die voorzien is van een airbag.
	Als de airbag van de bijrijdersstoel geactiveerd wordt, kunnen het naar achteren gerichte kinderzitje en het kind worden blootgesteld aan een zware klap.
	Zie het instructieboekje voor meer details.

Voorairbags

VOORBEELD

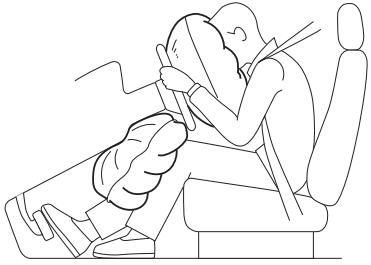

57L21189

De voorairbags zijn zo ontworpen dat deze bij een ernstige frontale botsing in werking treden wanneer het contactslot in de stand "ON", of de contactmodus op aan staat.

OPMERKING:
Bij een frontale botsing worden de zijairbags en zijgordijnairbags (indien uitgerust) mogelijk geactiveerd.

De voorairbags worden niet opgeblazen bij een botsing van achteren, een botsing vanaf de zijkant, wanneer de auto omslaat of bij een minder ernstige frontale botsing, want deze airbags zouden bij dergelijke ongevallen geen bescherming bieden. Een airbag kan bij een botsing slechts eenmaal worden opgeblazen, dus de inzittenden moeten de veiligheidsgordel dragen om letsel als gevolg van verdere bewegingen te voorkomen.
Dit wil zeggen dat de airbag nooit als een vervanging voor de veiligheidsgordel mag worden beschouwd. Draag voor maximale bescherming altijd uw veiligheidsgordel. Geen enkel systeem beschermt u volkomen tegen letsels die u bij een ongeluk kunt oplopen.

Voorairbag voor de bestuurder



VOORBEELD

53SB2005

Voorairbag voor de bijrijder

VOORBEELD

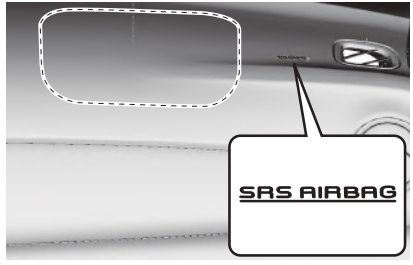

53SB2006

Knie-airbag bestuurder (indien uitgerust)



VOORBEELD

53SB2007

De voorairbag voor de bestuurder bevindt zich achter de middenkap van het stuurwiel. De voorairbag voor de bijrijder is in het dashboard ingebouwd.
De knie-airbag voor de bestuurder is ingebouwd in het dashboard onder het stuurwiel. De woorden "SRS AIRBAG" op de afdekkingen van de airbag geven aan waar de airbags zich bevinden.

⚠ WAARSCHUWING

Als het compartiment van de airbag, de voorstijl, achterstijl, middenstijl of de dakzijde is beschadigd of gebarsten, dan werkt het airbagsysteem mogelijk niet goed, wat kan resulteren in ernstig letsel bij een botsing. Laat de auto door een SUZUKI-dealer nakijken.

⚠ WAARSCHUWING

(Voertuig zonder deactiveringssysteem bijrijdersairbag)
Monteer geen naar achteren gericht kinderzitje op de bijrijdersstoel. Als de bijrijdersairbag wordt opgeblazen, kan een kind dat in een achterwaarts gericht kinderzitje zit, ernstig of zelfs fataal letsel oplopen. Dit komt doordat de rugleuning van het naar achteren gerichte kinderzitje zich in dit geval te dicht bij de expanderende airbag bevindt.

⚠ WAARSCHUWING

(Voertuig met deactiveringssysteem bijrijdersairbag)
Wanneer een kinderzitje op de bijrijdersstoel moet worden gebruikt - ongeacht of deze naar voren of naar achteren is gericht - moet het bijrijdersairbagsysteem uitgeschakeld worden. Anders zou een geactiveerde bijrijdersairbag kunnen leiden tot fataal of ernstig letsel bij het kind.

Zie het gedeelte "Veiligheidsgordels en kinderzitjes" voor nadere bijzonderheden betreffende de beveiliging van uw kind in de auto.

Voorwaarden voor openen van voorairbags (opblazen)

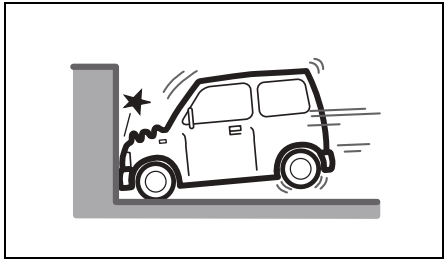

80J097

- Bij frontale botsingen tegen een vaste muur die niet meegeeft of vervormt bij meer dan ca. 25 km/h (15 mph)

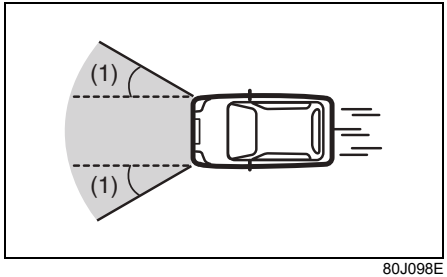

80J098E

- Sterke impact gelijk aan een frontale botsing zoals hierboven onder een linkse of rechtse hoek van ca. 30 graden (1) of minder aan de voorkant van uw voertuig

Voorwaarden waarbij een voorairbag zich kan openen

Bij een sterke schok op de onderzijde van uw voertuig kunnen de voorairbags zich openen.

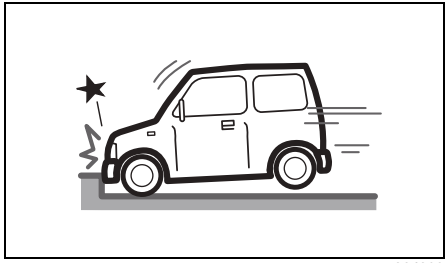

80J099

- Bij het raken van een stoeprand of de middenberm

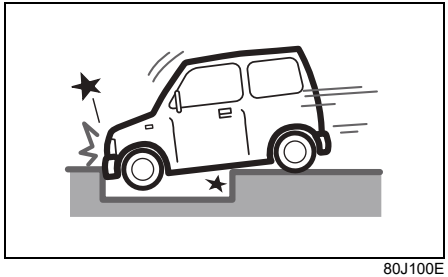

80J100E

- Bij het rijden in een diep gat of een diepe gracht

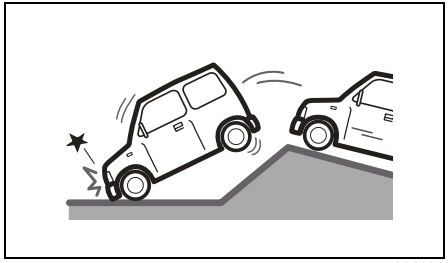

80J101

- Bij een harde landing of val

Voorairbags worden wellicht niet geactiveerd

De voorairbags treden mogelijk niet in werking wanneer er geen sterke impact heeft plaatsgevonden omdat het voorwerp waarmee gebotst is, gemakkelijk vervormt of van de plaats komt, of wanneer de crashzone van uw voertuig gemakkelijk vervormt.

De voorairbags treden mogelijk ook niet in werking wanneer de botshoek groter is dan circa 30 graden aan de voorkant van uw voertuig.

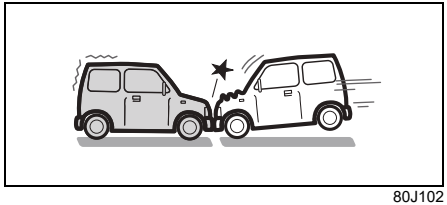

80J102

- Frontale botsing met een stilstaand voertuig bij een snelheid van minder dan ongeveer 50 km/h (30 mph)

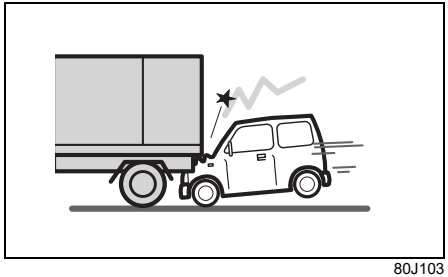

80J103

- Botsing waarbij de voorkant van uw voertuig onder een oplegger van een trekker duikt, enz.

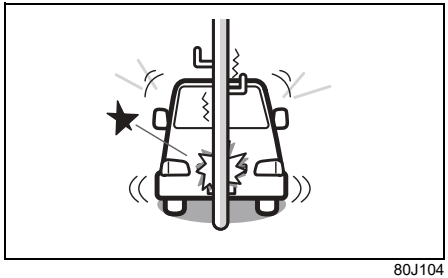

80J104

- Botsing met een elektriciteitsmast of boom

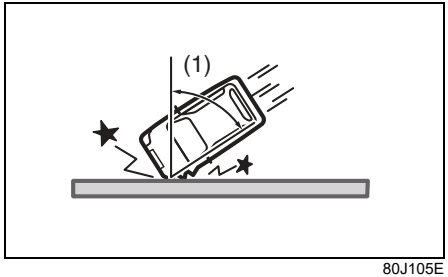

80J105E

- Botsing met een vaste muur of vangrail onder een hoek die groter is dan ca. 30 graden (1) aan de voorzijde van uw voertuig

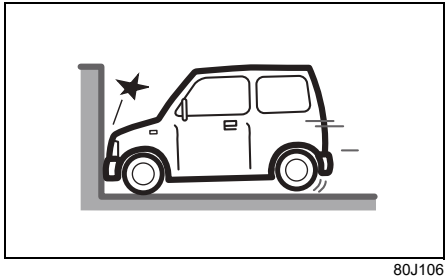

80J106

- Bij frontale botsingen tegen een vaste muur die niet meegeeft of vervormt bij minder dan ca. 25 km/h (15 mph)

Voorairbags worden niet geactiveerd
De voorairbags worden niet opgeblazen bij een botsing van achteren, vanaf de zijkant of wanneer de auto omslaat, enz. Deze kunnen echter wel worden opgeblazen bij een sterke schok.

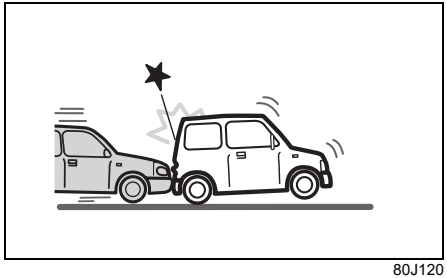

80J120

• Impact aan de achterkant

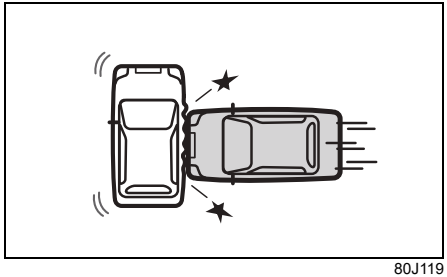

80J119

• Impact aan de zijkant

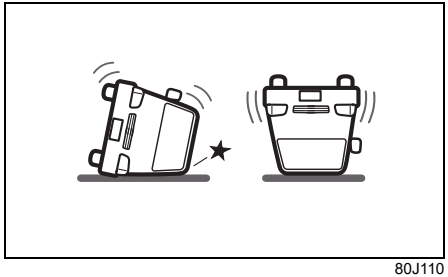

80J110

• Over de kop gaan

Zijairbags en zijgordijnairbags (indien uitgerust)

VOORBEELD

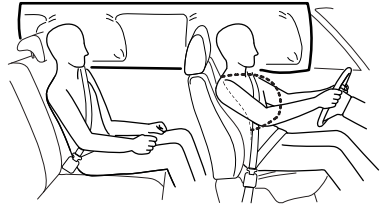

68KM090

Zijairbags en zijgordijnairbags zijn ontwikkeld om in werking te treden bij ernstige aanrijdingen vanaf de zijkant, wanneer het contactslot in de stand "ON", of de contactmodus op aan staat.

De zij-airbags en zijgordijnairbags worden niet opgeblazen bij een frontale botsing, een aanrijding van achteren, wanneer de auto omslaat of bij een minder ernstige aanrijding van opzij, want deze airbags zouden bij dergelijke ongevallen geen bescherming bieden. Bovendien worden alleen de zij-airbag en zijgordijnairbag opgeblazen aan de kant van de auto waar de aanrijding plaatsvindt. Bij een frontale botsing worden echter de zijairbags en zij-

gordijnairbags mogelijk geactiveerd. Een airbag kan bij een botsing slechts eenmaal worden opgeblazen, dus de inzittenden moeten de veiligheidsgordel dragen om letsel als gevolg van verdere bewegingen te voorkomen.

OPMERKING:
Voor het activeren van de zijgordijnairbags wanneer het voertuig over de kop gaat, bij modellen voor de Russische markt, zie "Voor Rusland en andere landen die ERA-GLONASS gaan gebruiken", in het gedeelte BIJLAGE.

Dit wil zeggen dat de airbag nooit als een vervanging voor de veiligheidsgordel mag worden beschouwd. Draag voor maximale bescherming altijd uw veiligheidsgordel. Geen enkel systeem beschermt u volkomen tegen letsels die u bij een ongeluk kunt oplopen.

Zijairbags (indien uitgerust)

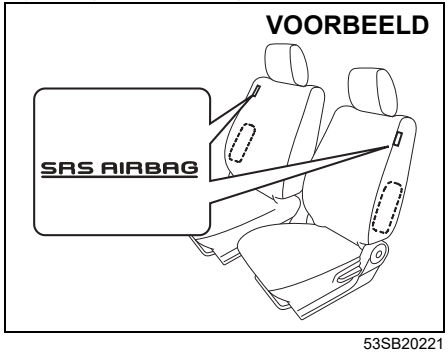

53SB20221

De zij-airbags bevinden zich in de rugleuningen van de voorstoelen, aan de kant die het dichtst bij de portieren is. De labels "SRS AIRBAG" op de rugleuningen duiden aan waar de zij-airbags zich bevinden.

Zijgordijnairbags (indien uitgerust)

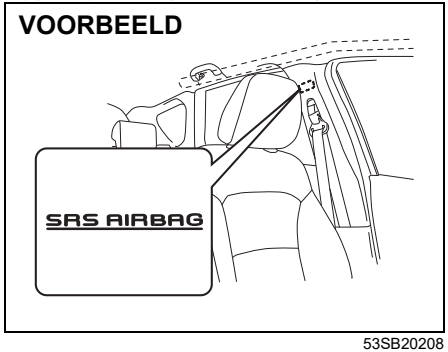

53SB20208

Zijgordijnairbags bevinden zich achter de hemelbekleding. De woorden "SRS AIRBAG" in de middenstijl duiden aan waar de zijgordijnairbags zich bevinden.

⚠ WAARSCHUWING

Als het compartiment van de airbag, de voorstijl, achterstijl, middenstijl of de dakzijde is beschadigd of gebarsten, dan werkt het airbagsysteem mogelijk niet goed, wat kan resulteren in ernstig letsel bij een botsing. Laat de auto door een SUZUKI-dealer nakijken.

Voorwaarden voor het in werking treden van de zij-airbags en de zijgordijnairbags (opblazen)

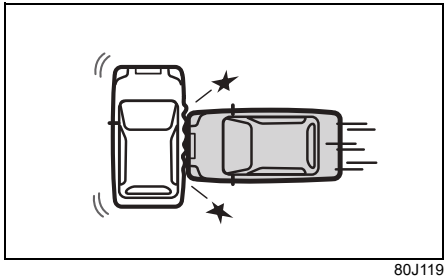

80J119

- Impacts aan de zijkant onder ongeveer een rechte hoek door een personenauto op uw voertuig bij een snelheid hoger dan ongeveer 30 km/h (19 mph) of bij een grotere impact

De zijairbags en zijgordijnairbags kunnen bij een sterke schok in werking treden

De zijairbags en zijgordijnairbags kunnen zelfs bij een frontale botsing in werking treden wanneer er een sterke impact in de laterale richting is.

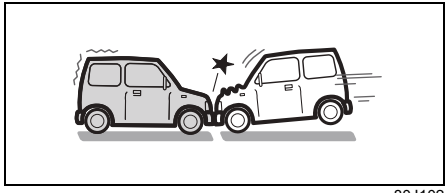

80J102

- Frontale botsing

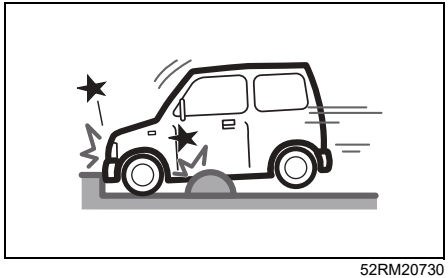

52RM20730

- Bij het rijden over een drempel of een put in de weg

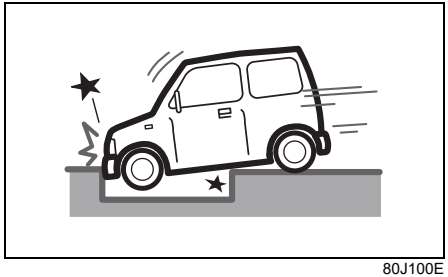

80J100E

- Bij het rijden in een diep gat of een diepe gracht

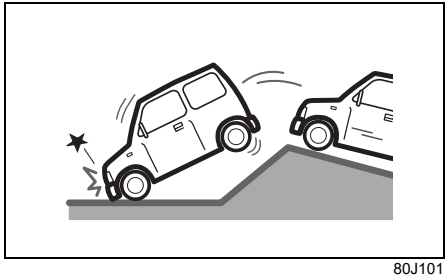

80J101

- Bij een harde landing of val

De zijairbags en zijgordijnairbags worden wellicht niet geactiveerd

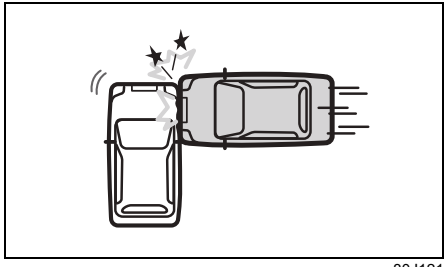

80J121

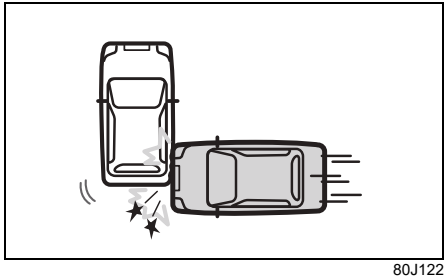

80J122

- Impact vanaf de zijkant op de carrosserie met uitzondering van de bijrijdersruimte

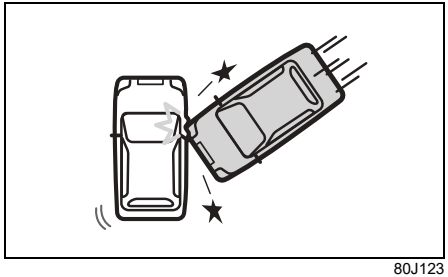

80J123

- Impact vanaf de zijkant onder een stompe hoek

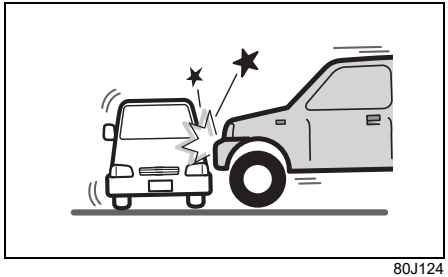

80J124

- Impact vanaf de zijkant door een voertuig met hoge neus

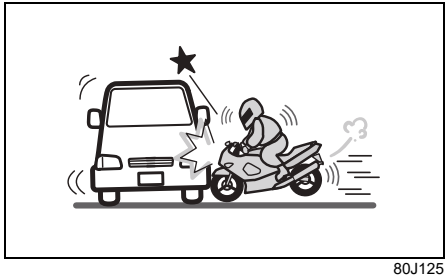

80J125

- Impact vanaf de zijkant door een motor of fiets

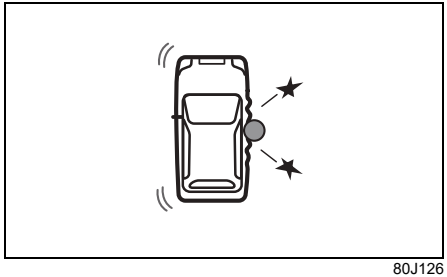

80J126

• Botsing met een elektriciteitsmast of boom

OPMERKING:
Voor het activeren van de zijgordijnairbags wanneer het voertuig over de kop gaat, bij modellen voor de Russische markt, zie "Voor Rusland en andere landen die ERA-GLONASS gaan gebruiken", in het gedeelte BIJLAGE.

De zijairbags en zijgordijnairbags worden niet geactiveerd

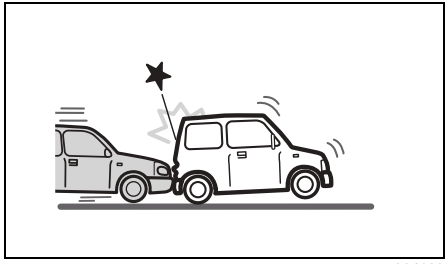

80J120

• Impact aan de achterkant

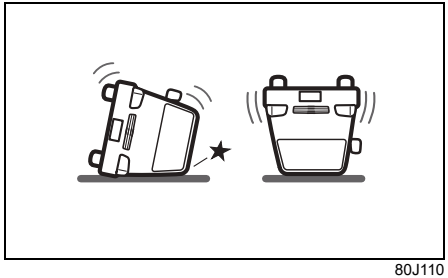

80J110

• Over de kop gaan

OPMERKING:
Voor het activeren van de zijgordijnairbags wanneer het voertuig over de kop gaat, bij modellen voor de Russische markt, zie "Voor Rusland en andere landen die ERA-GLONASS gaan gebruiken", in het gedeelte BIJLAGE.

Werking van het systeem

Bij een frontale botsing zullen de aanrijdingssensoren de snelle vertraging detecteren, en als de regeleenheid oordeelt dat deze vertraging staat voor een ernstige frontale aanrijding, zal deze de opblaaseenheden activeren. Als uw auto is uitgerust met zij-airbags en zijgordijnairbags, kunnen de aanrijdingssensoren een aanrijding van opzij registeren en zal de regeleenheid, wanneer bepaald wordt dat er een ernstige aanrijding van opzij plaatsvindt, een activeringssignaal naar het opblaasmechanisme van de zij-airbags en zijgordijnairbags sturen. De opblaasmechanismen zorgen ervoor dat de bijbehorende airbags met stikstof of argongas worden gevuld. De opgeblazen airbags vormen een kussen dat uw hoofd (alleen de voorairbags en zijgordijnairbags) en uw bovenlichaam opvangt. Het opblazen en leeglopen van de airbag gebeurt zo snel dat u dit misschien niet eens merkt. De airbag zal uw zicht op de weg niet belemmeren en u kunt de auto ook normaal verlaten.

Een veiligheidsgordel zorgt ervoor dat u op uw plaats blijft zitten en maximaal beschermd wordt door de expanderende airbag. Schuif uw stoel zo ver mogelijk naar achteren tot in de stand waarbij de bedieningsfuncties nog steeds goed bereikbaar zijn. Ga zo ver mogelijk naar achteren op uw stoel zitten, met uw rug tegen de rugleuning. Zit rechtop; leun niet over het stuur of dashboard. De personen op de voorstoelen mogen niet tegen het portier leunen of slapen. Zie de paragrafen "Afstellen stoelen" en "Veiligheidsgordels en kinderzitjes" in dit gedeelte voor details betreffende de juiste afstelling van de stoelen en veiligheidsgordels.

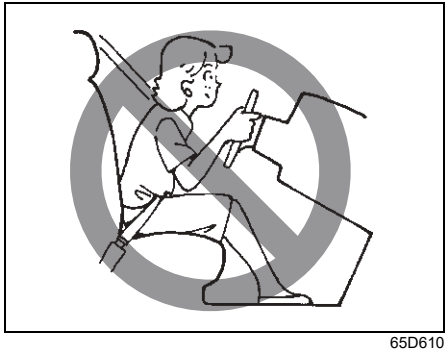

65D610



65D608

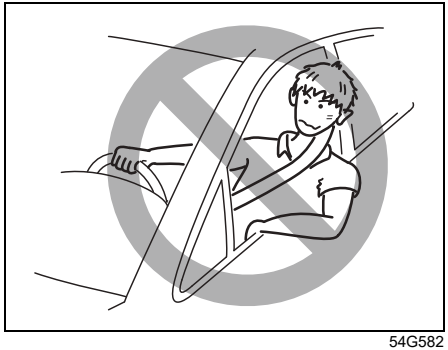

54G582

⚠ WAARSCHUWING

- **De bestuurder mag niet over het stuurwiel leunen. De bijrijder mag niet met zijn of haar lichaam tegen het dashboard leunen waar een voorairbag gemonteerd is en kinderen mogen niet voor het dashboard staan. Anders bevinden ze zich te dicht bij het dashboard. Bij auto's die zijn voorzien van zijairbags en zijgordijnairbags mogen de personen op de voorstoelen niet tegen het portier leunen of slapen. In dergelijke gevallen is de inzittende namelijk te dicht bij de airbag indien deze wordt opgeblazen, met mogelijk ernstig letsel tot gevolg.**
- **Wanneer een radiosysteem enz. wordt geïnstalleerd, neemt u dan contact op met een SUZUKI-dealer of een erkende werkplaats. Radiogolven enz. van een radio kunnen een nadelig effect hebben op de computermodule die door het airbagsysteem wordt gebruikt.**
- **Bevestig geen accessoires (behalve originele SUZUKI-producten) enz. aan de voorruit of de achteruitkijkspiegel.**

(Vervolg)

⚠ WAARSCHUWING

(Vervolg)

- **Bevestig geen voorwerpen aan het stuurwiel of het dashboard en plaats er ook geen voorwerpen boven. Plaats ook geen voorwerpen tussen de airbag en de bestuurder of bijrijder. Deze voorwerpen zouden de werking van de airbag kunnen hinderen of zouden door de airbag bij een ongeval door de auto kunnen worden geslingerd. Deze objecten kunnen ook bewegen wanneer u begint met het verplaatsen van het voertuig of terwijl het voertuig in beweging is, waardoor deze het zicht van de bestuurder of veilig rijden kunnen hinderen. Met mogelijk ernstig letsel als gevolg.**

(Vervolg)

⚠ WAARSCHUWING

(Vervolg)

- **Bij auto's met zijairbags mag u geen niet-originele hoezen over de voorstoelen aanbrengen, omdat deze het opblazen van de zijairbags kunnen belemmeren. SUZUKI raadt u ten sterkste aan originele stoelhoezen van SUZUKI te gebruiken om de voorstoelen van dergelijke voertuigen met zijairbags te bedekken. Plaats ook geen bekerhouders, hangers of andere voorwerpen in de buurt van het portier en plaats hier ook geen paraplu's, want deze objecten kunnen in geval van een botsing door de airbag worden weggeslingerd. Met mogelijk ernstig letsel als gevolg.**
- **Voorzie het dashboard onder het stuurwiel niet van verf, stickers of accessoires. Wanneer u zich hier niet aan houdt, kan het gebeuren dat de knie-airbag voor de bestuurder niet normaal geactiveerd wordt tijdens een botsing.**

(Vervolg)

⚠ WAARSCHUWING

(Vervolg)

- **Sla niet op de onderdelen van de airbag en stel deze niet bloot aan zware schokken. Hierdoor kunnen de airbags defect raken.**
- **Het is mogelijk dat uw auto bij een botsing schade heeft opgelopen, maar dat de botsing niet zo ernstig was dat de voor-, zij- of zijgordijnairbags geactiveerd werden. Indien uw auto bij een botsing ook maar enige schade aan de voor- of zijkanten heeft opgelopen, moet u het airbagsysteem door een SUZUKIdealer laten nakijken om er zeker van te zijn dat het in goede staat verkeert. Wanneer de oorspronkelijke functie van een airbagsysteem beschadigd is, werkt de airbag wellicht niet op de juiste wijze en volledig in een noodgeval.**

⚠ VOORZICHTIG

Om de kans op ernstig letsel of de dood te voorkomen, moeten de airbags uiterst snel en met kracht opgeblazen worden. Als gevolg van het snelle opblazen is het echter mogelijk dat de airbag irritatie van de huid veroorzaakt, bijvoorbeeld wanneer de voorairbag tegen het gezicht aankomt. Was enige resten zo snel mogelijk af om huidirritatie te voorkomen. Bij het opblazen hoort u tevens een harde knal en kan er een beetje poeder en rook vrijkomen. Deze verschijnselen zijn normaal en duiden niet op brand in de auto. Houd er rekening mee dat sommige onderdelen van het airbagsysteem na het opblazen nog enige tijd heet kunnen zijn. Dit kan brandwonden veroorzaken.

Uw auto is voorzien van een diagnosemodule waarin informatie betreffende het airbagsysteem wordt opgeslagen wanneer de airbags bij een aanrijding in werking treden. Deze module registreert de systeemstatus en de sensoren die het systeem hebben geactiveerd.

Onderhoud aan het airbagsysteem

Als de airbags geactiveerd worden, dienen de airbags en de bijbehorende onderdelen zo spoedig mogelijk door een SUZUKIdealer te worden vervangen.

Als de auto in diep water terechtkomt en de vloer onder de bestuurderszitplaats volledig onder water is gedompeld, is het mogelijk dat de regeleenheid van het airbagsysteem beschadigd is. Laat in dit geval het airbagsysteem zo snel mogelijk door uw SUZUKI-dealer nakijken.

Voor onderhoud aan of het vervangen van een airbag zijn speciale vaardigheden en gereedschappen vereist. Laat onderhoud en vervanging van airbags daarom uitsluitend door een SUZUKI-dealer uitvoeren. Wanneer een monteur aan uw SUZUKIvoertuig werkt, dient u deze er altijd op attent te maken dat uw auto met airbags is uitgerust.

Onderhoud aan of rondom de Airbagonderdelen of bedrading mag uitsluitend door een SUZUKI-dealer worden uitgevoerd. Foutieve onderhoudsprocedures zouden kunnen leiden tot het onvoorzien in werking treden van de airbags of het airbagsysteem zou buiten werking kunnen raken. Beide gevallen zouden mogelijk tot ernstig letsel kunnen leiden.

Om beschadiging of het onvoorzien in werking treden van de airbags te voorkomen, mag u pas met werkzaamheden aan de elektrische installatie van uw SUZUKI-voertuig beginnen nadat u de loodzuuraccu hebt losgekoppeld en het contactslot minimaal 90 seconden in de stand "LOCK" heeft gestaan of de contactmodus minimaal 90 seconden op vergrendelen heeft gestaan. Raak de onderdelen of bedrading van het airbagsysteem niet aan. De bedrading is van gele isolatietape of gele doorvoerbuisjes voorzien en de stekkers zijn eveneens geel gekleurd zodat bedrading en stekkers gemakkelijk herkenbaar zijn.

⚠ VOORZICHTIG

Het slopen van een auto met een intacte airbag kan gevaarlijk zijn. Neem contact op met uw dealer, een autowerkplaats of een sloopdienst wanneer u uw auto wilt slopen.

Deactiveringssysteem bijrijdersairbag (indien uitgerust)

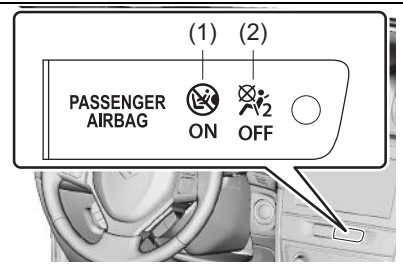

VOORBEELD

53SB2008

De voorairbag voor de bijrijder moet worden gedeactiveerd indien een kinderzitje op de bijrijdersstoel geïnstalleerd wordt.
Wanneer het contactslot in de stand "ON" staat of wanneer de startknop wordt ingedrukt en de contactmodus op aan wordt gezet, geeft het controlelampje "PASSENGER AIRBAG ON" (1) of "PASSENGER AIRBAG OFF" (2) aan of de bijrijdersairbag geactiveerd of gedeactiveerd is.

Wanneer de bijrijdersairbag geactiveerd is, gaan de controlelampjes "PASSENGER AIRBAG ON" (1) en "PASSENGER AIRBAG OFF" (2) enkele seconden branden en gaan dan weer uit.
Daarna gaat enkel het controlelampje "PASSENGER AIRBAG ON" (1) gedurende ca. 1 minuut branden en gaat het daarna uit.

Wanneer de bijrijdersairbag gedeactiveerd is, gaan de controlelampjes "PASSENGER AIRBAG ON" (1) en "PASSENGER AIRBAG OFF" (2) enkele seconden branden en gaan dan weer uit.
Daarna gaat enkel het controlelampje "PASSENGER AIRBAG OFF" (2) branden.

Wanneer u de bijrijdersairbag activeert of deactiveert, controleer dan welk controlelampje brandt alvorens de motor te starten.

De zij-airbags, zijgordijnairbags en gordelspanners zijn niet verbonden met het deactiveringssysteem van de airbags. Zelfs indien de bijrijdersairbag gedeactiveerd wordt, worden de zij-airbags, zijgordijnairbags en gordelspanners nog altijd geactiveerd.

⚠ WAARSCHUWING

Wanneer een kinderzitje op de bijrijdersstoel moet worden gebruikt - ongeacht of deze naar voren of naar achteren is gericht - moet het bijrijdersairbagsysteem uitgeschakeld worden. Anders zou een geactiveerde bijrijdersairbag kunnen leiden tot fataal of ernstig letsel bij het kind.

⚠ WAARSCHUWING

Zorg ervoor dat de bijrijdersairbag geactiveerd is en het "PASSENGER AIRBAG ON" indicatielampje (1) brandt wanneer er geen kinderzitje op de bijrijdersstoel geïnstalleerd is.

Volgens de verkeersstatistieken zijn kinderen beter beveiligd wanneer het kinderzitje op de achterbank is vastgemaakt en niet op de bijrijdersstoel. Indien mogelijk, dient het kinderzitje altijd op de achterbank te worden bevestigd.

Deactiveringsschakelaar airbag

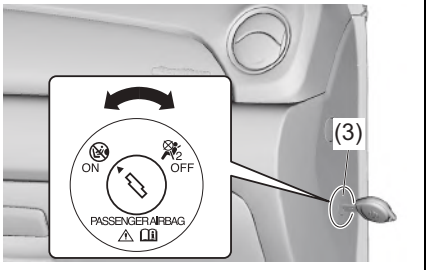

53SB2009

De deactiveringsschakelaar (3) van de airbag mag alleen worden gebruikt wanneer er een systeem voor een naar voren of naar achteren gericht kinderzitje of ander kinderzitje op de bijrijdersstoel geïnstalleerd wordt. De schakelaar bevindt zich op de zijkant van het dashboard aan bijrijderszijde.

Om de bijrijdersairbag te deactiveren, volgt u de onderstaande instructies voordat u de motor start.

1) Controleer of het contactslot in de stand "LOCK", of de startknop op vergrendelen staat.
2) Steek de sleutel in de deactiveringsschakelaar (3) van de airbag, duw deze in en draai de sleutel in de "OFF" (airbag uit) stand en trek de sleutel eruit.
3) Draai het contactslot naar de stand "ON" of druk de startknop in om de contactmodus op aan te zetten. Beide controlelampjes branden gedurende enkele seconden en gaan dan uit.
   Daarna gaat enkel het controlelampje "PASSENGER AIRBAG OFF" (2) branden om u eraan te herinneren dat de bijrijdersairbag gedeactiveerd is.

Om de bijrijdersairbag te activeren, volgt u de onderstaande instructies voordat u de motor start.

1) Controleer of het contactslot in de stand "LOCK", of de startknop op vergrendelen staat.
2) Steek de sleutel in de deactiveringsschakelaar (3) van de airbag, duw deze in en draai de sleutel in de "ON" (airbag aan) stand en trek de sleutel eruit.
3) Draai het contactslot naar de stand "ON" of druk de startknop in om de contactmodus op aan te zetten. Beide controlelampjes branden gedurende enkele seconden en gaan dan uit.
   Daarna gaat enkel het controlelampje "PASSENGER AIRBAG ON" (1) gedurende ca. 1 minuut aan en gaat dan uit, om u eraan te herinneren dat de bijrijdersairbag geactiveerd is.

Instrumentenpaneel (type A)

1. Snelheidsmeter
2. Toerenteller
3. Brandstofmeter
4. Temperatuurmeter
5. Informatiedisplay
6. Waarschuwings- en controlelampjes

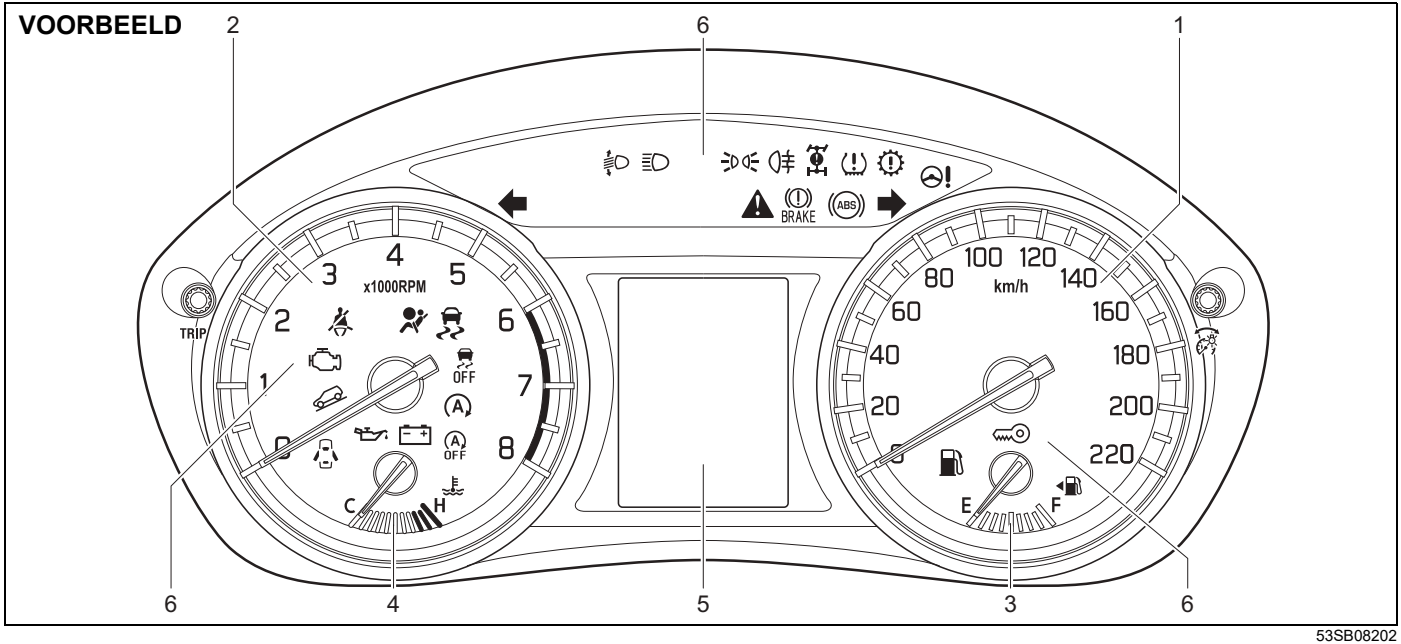

53SB08202

Snelheidsmeter

De snelheidsmeter geeft de snelheid van het voertuig aan.

OPMERKING:
Bij modellen voor GCC-landen zal er een zoemer afgaan zodra het voertuig harder rijdt dan 120 km/h. Deze zoemer duidt niet op een defect aan de auto. Zodra de rijsnelheid daalt naar 118 km/h, zal de zoemer stoppen.

Toerenteller

De toerenteller toont het motortoerental in omwentelingen per minuut.

LET OP

Ernstige motorschade kan ontstaan wanneer het toerental te hoog oploopt en er gereden wordt met de naald van de toerenteller in de rode zone.
Houd het toerental onder de rode zone, ook bij het terugschakelen naar een lagere versnelling.
Zie "Maximaal toelaatbare terugschakelsnelheden" in het deel BEDIENING VAN DE AUTO.

Brandstofmeter

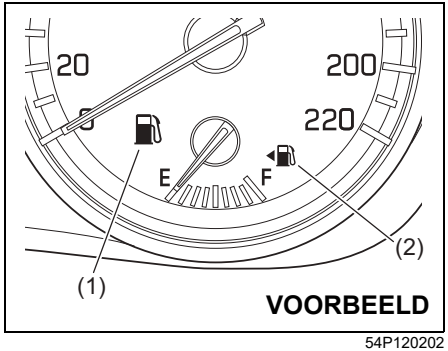

54P120202

Wanneer het contactslot in de stand "ON" staat of de contactmodus op aan staat, geeft deze meter een globale indicatie van de hoeveelheid brandstof in de tank. "F" stemt overeen met een volle tank en "E" met een lege tank.

Als de indicator een laag niveau aangeeft op de benzinemeter (in de buurt van de letter "E"), moet u de tank zo spoedig mogelijk vullen.

OPMERKING:
De naald beweegt een beetje door de verplaatsing van de brandstof in de tank, afhankelijk van de wegomstandigheden (helling of bocht bijvoorbeeld) en de rijomstandigheden.

Wanneer het waarschuwingslampje voor een te laag brandstofpeil (1) gaat branden, moet u onmiddellijk tanken.

Zie "Waarschuwingslampje voor weinig brandstof" in "Waarschuwings- en controlelampjes" in dit gedeelte voor meer informatie.

Het merkteken (2) geeft aan dat de tankklep zich aan de linkerkant van het voertuig bevindt.

Temperatuurmeter

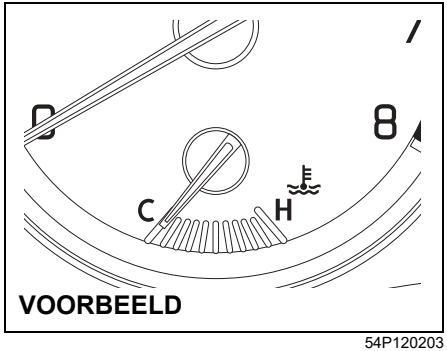

54P120203

Wanneer het contactslot in de stand "ON" staat of de contactmodus op aan staat, geeft deze meter de temperatuur van de motorkoelvloeistof weer. Onder normale rijomstandigheden moet de indicator binnen het normale, aanvaardbare temperatuurbereik blijven tussen "H" en "C". Als de meter bij de "H" staat, is er sprake van oververhitting. Volg dan de instructies in "Motorproblemen: oververhitting" in het gedeelte PECH ONDERWEG.

LET OP

Doorrijden met het voertuig terwijl de motor oververhit is kan leiden tot ernstige schade aan de motor.

Regeling helderheid

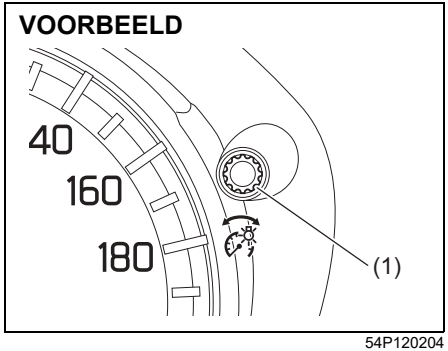

54P120204

Als het contactslot in de stand "ON" gedraaid wordt of als de startknop wordt ingedrukt en de contactmodus op aan wordt gezet, gaan de lampjes op het instrumentenpaneel branden.

Uw voertuig heeft een systeem om de lichtsterkte van de lampjes op het instrumentenpaneel automatisch te dimmen wanneer de standlichten of koplampen aan staan.

U kunt de lichtsterkte van de lampjes op het instrumentenpaneel aanpassen ongeacht of de standlichten of koplampen uit of aan staan.

Om de lichtsterkte van de lampjes op het instrumentenpaneel te verhogen, draait u de weergavekeuzeknop (1) rechtsom.

Om de lichtsterkte van de lampjes op het instrumentenpaneel te verlagen, draait u de weergavekeuzeknop (1) linksom.

⚠ WAARSCHUWING

Wijzig de sterkte van de dashboardverlichting niet tijdens het rijden. U zou de controle over het voertuig kunnen verliezen.

OPMERKING:

- *Wanneer u niet binnen enkele seconden na het activeren van de regeling helderheid aan de regelknop draait, wordt het display voor regeling van de helderheid automatisch geannuleerd.*
- *Wanneer u de loodzuuraccu opnieuw aansluit, zal de lichtsterkte van de lampjes op het instrumentenpaneel opnieuw worden geïnitialiseerd. Verander de lichtsterkte opnieuw naar wens.*

OPMERKING:

Als u het maximale helderheidsniveau selecteert wanneer de standlichten of koplampen aan staan, worden de volgende functies geannuleerd.

- *De functie die de lichtsterkte van de lampjes op het instrumentenpaneel automatisch regelt*
- *De functie die het helderheidsniveau regelt, behalve het maximale helderheidsniveau*

Informatiedisplay

Het informatiedisplay wordt weergegeven wanneer het contactslot in de stand "ON", of de contactmodus op aan staat.

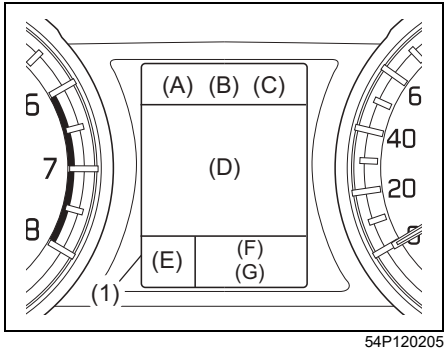

54P120205

(1) Informatiedisplay

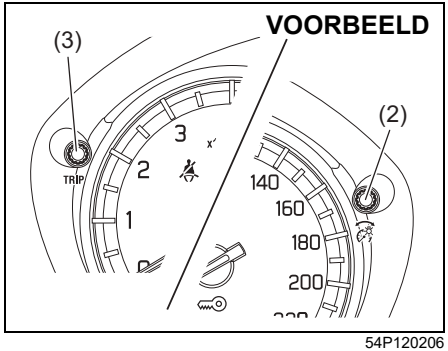

54P120206

(2) Weergavekeuzeknop
(3) Dagtellerkeuzeknop

Het informatiedisplay geeft de volgende informatie weer.

Display (A)
Klok

Display (B)
Rijmodus (voor 4WD-modellen)

Display (C)
Thermometer

Display (D)
Waarschuwingen en meldingen/ Brandstofverbruik/Rijbereik/ Gemiddelde snelheid

Display (E)
Stand versnellingshendel / indicator versnelling

Display (F)
Dagteller

Display (G)
Kilometerteller

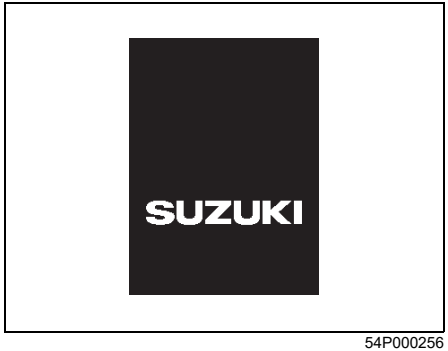

54P000256

Als het contactslot in de stand "ON" gedraaid wordt, of als de startknop wordt ingedrukt en de contactmodus op aan wordt gezet, verschijnt de melding in de bovenstaande afbeelding gedurende enkele seconden op het display.
Er kunnen enkele waarschuwingen en meldingen op het display verschijnen wanneer het contactslot in de stand "ACC" of "LOCK" staat, of als de contactmodus in de accessoirestand of op vergrendelen staat.

Klok

Het display (A) geeft de tijd weer.

Om de tijd in te stellen volgt u de instructies onder "Instelmodus" in dit gedeelte.

Rijmodus (voor 4WD-modellen)

Het display (B) geeft de rijmodus weer.

Voor meer details over het gebruik van het four-mode 4WD-systeem wordt verwezen naar "Four-mode 4WD-systeem (indien uitgerust)" in het gedeelte BEDIENING VAN DE AUTO.

Thermometer

Het display (C) geeft de thermometer weer.

De thermometer geeft de buitentemperatuur aan.



54P000257

Wanneer de buitentemperatuur het vriespunt bereikt, verschijnt de melding op de bovenstaande afbeelding op het display.

OPMERKING:
De weergave van de buitentemperatuur is niet de werkelijke buitentemperatuur wanneer u langzaam rijdt of stilstaat.

Brandstofverbruik / Rijbereik / Gemiddelde snelheid

Wanneer er geen waarschuwingen of meldingen op het display (D) worden weergegeven, kunt u één van de volgende waarden op het display weergeven: huidig brandstofverbruik, gemiddeld brandstofverbruik, rijbereik, gemiddelde snelheid of geen indicatie.

VOORBEELD

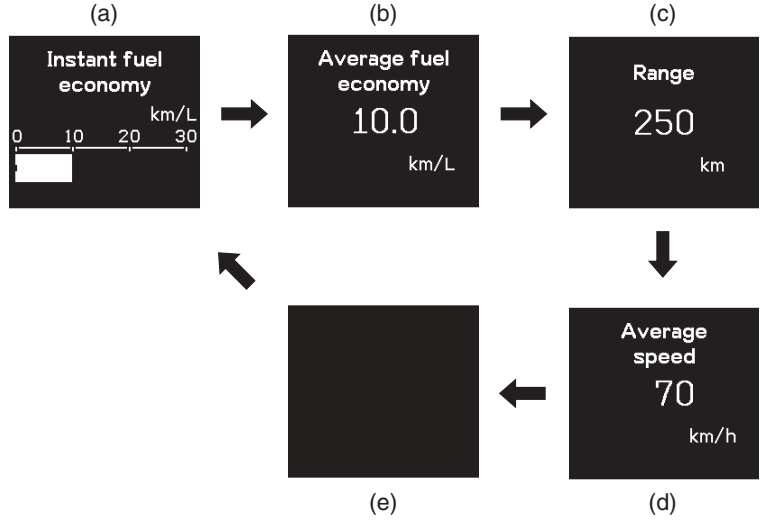

53SB10204

(a) Huidig brandstofverbruik
(b) Gemiddeld brandstofverbruik
(c) Rijbereik
(d) Gemiddelde snelheid
(e) Geen indicatie

Om de displayweergave te wijzigen, drukt u snel de weergavekeuzeknop (2) in.

OPMERKING:
De waarden van het brandstofverbruik, het rijbereik en de gemiddelde snelheid die op het display worden weergegeven, worden beïnvloed door de volgende omstandigheden:

- *staat van de weg*
- *het omgevende verkeer*
- *de rijomstandigheden*
- *staat van het voertuig*
- *een defect waardoor het storingscontrolelampje gaat branden of knipperen*

Huidig brandstofverbruik
Het display geeft enkel wanneer het voertuig rijdt het huidige brandstofverbruik weer met een staafdiagram.

OPMERKING:
- *Het display toont de staafdiagram enkel wanneer het voertuig rijdt.*
- *Afhankelijk van de specificaties van het voertuig is de startwaarde van de eenheid van het brandstofverbruik "L/100km", "km/L" of "MPG".*
- *Voor de instelling "L/100km" of "km/L" is de aangegeven maximumwaarde van het huidig brandstofverbruik 30. Er zal nooit meer dan 30 worden aangegeven op het display, zelfs wanneer het werkelijke huidig brandstofverbruik lager ligt.*
- *Voor de instelling "MPG" is de aangegeven maximumwaarde van het huidig brandstofverbruik 80. Er zal nooit meer dan 80 worden aangegeven op het display, zelfs wanneer het werkelijke huidig brandstofverbruik lager ligt.*
- *De weergave van het display kan vertraging oplopen als het brandstofverbruik zwaar wordt beïnvloed door de rijomstandigheden.*
- *Het display geeft geschatte waarden weer. De aangegeven waarden kunnen verschillen van de werkelijke waarden.*

Gemiddeld brandstofverbruik
Indien u de laatste keer dat u reed koos voor gemiddeld brandstofverbruik, wordt op het display de laatste waarde van het gemiddeld brandstofverbruik zichtbaar wanneer het contactslot in de stand "ON" gedraaid wordt, of als de startknop wordt ingedrukt en de contactmodus op aan wordt gezet. Tenzij u de waarde van het gemiddeld brandstofverbruik reset, geeft het display het gemiddeld brandstofverbruik weer, gebaseerd op het gemiddelde brandstofverbruik van de vorige rit.

OPMERKING:
Wanneer u de negatieve (–) kabel opnieuw aansluit op de loodzuuraccu, zal de waarde van het gemiddeld brandstofverbruik opnieuw worden weergegeven, nadat u een tijdje hebt gereden.

U kunt kiezen wanneer de waarde van het gemiddeld brandstofverbruik wordt teruggezet door middel van deze drie methoden:
- "After refuel": de waarde van het gemiddeld brandstofverbruik wordt automatisch gereset door het tanken.
- "With Trip A": de waarde van het gemiddeld brandstofverbruik wordt automatisch gereset door dagteller (A) te resetten.
- "Manually": de waarde van het gemiddeld brandstofverbruik wordt gereset door het indrukken en ingedrukt houden van de weergavekeuzeknop (2) wanneer het display het gemiddeld brandstofverbruik weergeeft.

Om te kiezen wanneer de waarde van het gemiddeld brandstofverbruik wordt gereset, zie "Instelmodus" in dit gedeelte.

OPMERKING:
Als u slechts een kleine hoeveelheid brandstof bijtankt wanneer u "After refuel" kiest, is het mogelijk dat het gemiddeld brandstofverbruik niet wordt gereset.

Rijbereik
Indien u de laatste keer dat u reed koos voor het rijbereik, wordt op het display "---" gedurende een paar seconden zichtbaar en wordt vervolgens het huidige rijbereik weergegeven wanneer het contactslot in de stand "ON" gedraaid wordt, of als de startknop wordt ingedrukt en de contactmodus op aan wordt gezet.

Het rijbereik weergegeven op het display is de geschatte afstand, op basis van de huidige rijomstandigheden, die u kunt rijden totdat de brandstofmeter "E" aangeeft.

Wanneer het waarschuwingslampje voor een te laag brandstofpeil gaat branden, wordt op het display "---" zichtbaar.
Wanneer het waarschuwingslampje voor weinig brandstof gaat branden, moet u onmiddellijk tanken, ongeacht het rijbereik dat wordt weergegeven op het display.

Wanneer u tankt, wordt het rijbereik bijgewerkt. Maar als u slechts een kleine hoeveelheid brandstof tankt, wordt de correcte waarde niet weergegeven.

OPMERKING:
- *Als u tankt wanneer het contactslot in de stand "ON" staat of de contactmodus op aan staat, wordt mogelijk niet de correcte rijbereikwaarde weergegeven.*
- *Wanneer u de negatieve (–) kabel opnieuw aansluit op de loodzuuraccu, zal de waarde van het rijbereik opnieuw worden weergegeven nadat u een tijdje hebt gereden.*

Gemiddelde snelheid
Indien u de laatste keer dat u reed koos voor gemiddelde snelheid, wordt op het display de laatste waarde van de gemiddelde snelheid zichtbaar wanneer het contactslot in de stand "ON" gedraaid wordt, of als de startknop wordt ingedrukt en de contactmodus op aan wordt gezet. Tenzij u de waarde van de gemiddelde snelheid reset, geeft het display de gemiddelde snelheid weer, met daarin inbegrepen de gemiddelde snelheid van de vorige rit.

Om de waarde van de gemiddelde snelheid te resetten, houd u de weergavekeuzeknop (2) gedurende ca. 2 seconden ingedrukt wanneer het display een gemiddelde snelheid weergeeft. Het display toont "---". Na even rijden ziet u de nieuwe gemiddelde snelheid.

OPMERKING:
Wanneer u de negatieve (–) kabel opnieuw aansluit op de loodzuuraccu, zal de waarde van de gemiddelde snelheid opnieuw worden weergegeven nadat u een tijdje hebt gereden.

Stand versnellingshendel / indicator versnelling

Het display (E) geeft enkele van de volgende weergaveopties weer:

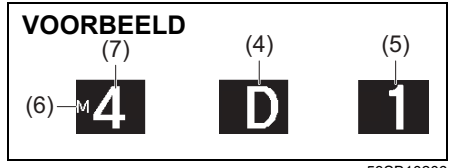

53SB10206

(4) Stand versnellingshendel
(5) Versnelling
(6) Controlelampje handgeschakelde modus

Stand versnellingshendel
(Voor modellen met handgeschakelde versnellingsbak)
Het display geeft de actuele versnelling weer (5).

(Voor modellen met automatische transmissie)
Het display geeft de stand van de versnellingsbakhendel weer (4). Wanneer u de handgeschakelde modus gebruikt, geeft het display de handgeschakelde modus weer (6).
Wanneer de handmatige modus actief is, toont het display de huidige versnelling (7).

Versnellingsaanduiding
Raadpleeg "Indicator versnelling" in het gedeelte BEDIENING VAN DE AUTO.

Dagteller

Het display (F) geeft de dagteller weer.

De dagteller kan gebruikt worden om de afstand tijdens een rit of tussen twee tankbeurten te registreren.
U kunt de dagteller A en dagteller B onafhankelijk van elkaar gebruiken.

Om de dagteller terug op nul te zetten, houdt u de dagtellerkeuzeknop (3) enkele seconden ingedrukt wanneer het display de dagteller weergeeft.

Kilometerteller

Het display (G) geeft de kilometerteller weer.

De kilometerteller registreert de totale door de auto afgelegde afstand.

LET OP

Gebruik de kilometerstand om te bepalen wanneer het tijd is de in het onderhoudsschema aangegeven beurten uit te laten voeren. Overslaan van voorgeschreven onderhoudsbeurten kan tot vervroegde slijtage of beschadiging van bepaalde onderdelen leiden.

Instelmodus

Wanneer het contactslot in de stand "ON" staat of de contactmodus op aan staat en het voertuig stilstaat, kunt u de instelmodus van het informatiedisplay openen door de weergavekeuzeknop (2) gedurende meer dan 3 seconden ingedrukt te houden.

- Draai de weergavekeuzeknop (2) links- of rechtsom om de instelling te kiezen die u wilt wijzigen.
- Om de instelling te wijzigen, drukt u de weergavekeuzeknop (2) in.
- Om de instelmodus te verlaten kiest u "Back" en drukt u de weergavekeuzeknop (2) in.

VOORBEELD

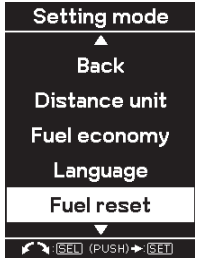

61MM0A161

OPMERKING:
Het huidige geselecteerde item voor instelling staat in een kader.

OPMERKING:
- *Als u de weergavekeuzeknop (2) ingedrukt houdt om de instelmodus te openen wanneer het display (D) het gemiddeld brandstofverbruik of de gemiddelde snelheid weergeeft, zal de waarde onmiddellijk worden gereset. Als u de waarde niet wilt resetten, drukt u de weergavekeuzeknop snel in om de weergave van het display te wijzigen.*
- *Als u het contactslot in de stand "ON" zet, de startknop indrukt of de auto in beweging zet wanneer het display in de instelmodus staat, zal de instelmodus automatisch worden geannuleerd.*

"Distance unit"
(Eenheden van afstand voor kilometerteller/dagteller/rijbereik instellen)
U kunt de eenheden wijzigen waarin de afstanden van de kilometerteller/dagteller/rijbereik worden weergegeven.

"Fuel economy"
(Eenheid van het brandstofverbruik instellen)
U kunt de eenheden van het brandstofverbruik wijzigen.

"Language"
U kunt de taal van het informatiedisplay wijzigen.

"Fuel reset" (Reset-instelling voor gemiddeld brandstofverbruik)
U kunt kiezen wanneer de waarde van het gemiddeld brandstofverbruik wordt gereset.

"Temperature"
(Eenheid van temperatuur instellen)
U kunt de eenheden van de temperatuurweergave wijzigen.

OPMERKING:
Wanneer u de eenheden van de temperatuurweergave wijzigt, zullen de temperatuurwaarden van de automatische verwarming en airconditioning (indien uitgerust) automatisch wijzigen.

"Set Sensors"
(Instellen parkeersensor) (indien uitgerust)
De parkeersensor kan worden geschakeld tussen de normale modus en de aanhangwagenmodus.

"Clock setting"
(De tijd instellen)
- Om de tijdsweergave te veranderen, draait u de weergavekeuzeknop (2) meermaals linksom of rechtsom wanneer de tijdsweergave in omgekeerde kleuren verschijnt. Om de uurweergave snel te wijzigen, draait u de weergavekeuzeknop (2) en houdt u de knop in die positie. Om de tijdsweergave in te stellen, drukt u de weergavekeuzeknop (2) in, waardoor de minutenweergave in omgekeerde kleuren verschijnt.
- Om de minutenweergave te veranderen, draait u de weergavekeuzeknop (2) meermaals linksom of rechtsom wanneer de minutenweergave in omgekeerde kleuren verschijnt. Om de minutenweergave snel te wijzigen, draait u de weergavekeuzeknop (2) en houdt u de knop in die positie. Om de minutenweergave in te stellen, drukt u de weergavekeuzeknop (2) in.

(12-uurs/24-uurs indeling selecteren)
- Schakel de tijdsaanduiding tussen 12-uurs en 24-uurs indeling door "Clock setting" te selecteren in "Setting mode". Selecteer vervolgens "12H" of "24H".

OPMERKING:
Als de klok op het informatiedisplay wordt ingesteld, wordt de klok op het instrumentenpaneel (indien uitgerust) op dezelfde tijd ingesteld als het informatiedisplay.

(Verlichting klok instellen) (indien uitgerust)
U kunt de nachtverlichting in/uitschakelen.

"Door lock" (Portiervergrendeling instellen)
U kunt kiezen voor ofwel één of twee handeling(en) om alle portieren (met inbegrip van de achterklep) te ontgrendelen of het extra vergrendelingssysteem (indien uitgerust) vrij te geven door de sleutel om te draaien, of door middel van het sleutelloos vergrendelingssysteem, de afstandsbediening van het sleutelloze druk-startsysteem of de bedieningsschakelaar.

Als uw auto is uitgerust met het sleutelloze druk-startsysteem, kunt u ook het geluid van de zoemer aan- of uitzetten wanneer het portier/de portieren vergrendeld of ontgrendeld zijn.

"Lights"
(Verlichting instellen)
(Verlichting voetenruimte instellen)
(indien uitgerust)
De verlichting van de voetenruimte kan samen met de bediening van de lichten of met de bediening van de portieren worden geprogrammeerd, en de verlichting kan ook worden uitgeschakeld.

(Richtingaanwijzerverlichting instellen)
De richtingaanwijzer en het controlelampje kunnen zo worden ingesteld dat ze drie keer knipperen, zelfs wanneer u de bedieningshendel van de richtingaanwijzers onmiddellijk laat terugkeren.

"Antitheft" (Antidiefstal-alarmsysteem instellen) (indien uitgerust) (behalve voor auto's met EU-specificaties)
U kunt het antidiefstal-alarmsysteem vanuit de ingeschakelde stand naar de uitgeschakelde stand schakelen en vice versa.
De stand van het antidiefstal-alarmsysteem wordt op het informatiedisplay als volgt weergegeven:
- "Mode A": uitgeschakelde stand
- "Mode D": ingeschakelde stand

"Oil change" (Reset van systeem voor controle van de levensduur van de olie instellen) (indien uitgerust)
Het systeem voor de controle van de levensduur van de olie moet worden gereset na motorolie en oliefilter te hebben vervangen. Om het systeem te resetten, houdt u de weergavekeuzeknop (2) even ingedrukt.

"TPMS" (Bandenspanningcontrolesysteem instellen) (indien uitgerust)
- U kunt de actuele bandenspanning bekijken op het informatiedisplay.
- U kunt één van de beginwaarden voor bandenspanning instellen die hieronder zijn afgebeeld op het bandeninformatieplaatje.
  – "Comfort Mode"
  – "Eco Mode" (behalve voor modellen met K14D-motor)
  – "Load Mode"

Zie "Bandenspanningcontrolesysteem (TPMS) (indien uitgerust)" in het gedeelte BEDIENING VAN DE AUTO voor meer details.

"IS A/C" (ENG A-STOP-systeeminstelling) (indien uitgerust)
- Wanneer u het automatische verwarmings- en airconditioningsysteem (indien uitgerust) gebruikt, kunt u een van de volgende instellingen kiezen voor het automatisch stoppen van de motor.
  – "Standard"
  – "Economy"
  – "Comfort"

- Als "Economy" is geselecteerd, worden de voorwaarden voor het automatisch stoppen van de motor versoepeld in vergelijking met "Standard". De motor zal vaker worden stilgelegd en de stoptijd zal langer zijn, hetgeen tot een lager brandstofverbruik leidt.
- Als "Comfort" is geselecteerd, worden de voorwaarden voor het automatisch stoppen van de motor strenger in vergelijking met "Standard". De motor zal minder vaak worden stilgelegd en de stoptijd zal korter zijn, hetgeen tot een betere luchtkwaliteit leidt in de auto dankzij de airconditioning.

"Default" (Initiële instelling)
Als u "Yes" kiest en de weergavekeuzeknop (2) indrukt, worden alle instellingen teruggezet.

Waarschuwingen en meldingen

Het display geeft waarschuwingen en meldingen weer om u op de hoogte te brengen van bepaalde problemen met de auto.
Er kan ook een waarschuwingstoon weerklinken.

Volg de instructies indien u waarschuwingen en meldingen op het display ziet verschijnen.

Hoofdcontrolelampje



78K049

Wanneer het display waarschuwingen en meldingen weergeeft, kan het hoofdwaarschuwings- en controlelampje ook knipperen.

OPMERKING:
- *Wanneer het probleem wordt gecorrigeerd dat aan de basis van een melding ligt, verdwijnt de melding.*
- *Indien een melding wordt weergegeven, en er andere problemen zijn waarvoor een melding wordt weergegeven, zal de melding voor elk van de problemen automatisch ca. elke 5 seconden worden weergegeven.*
- *Wanneer u de weergavekeuzeknop (2) gedurende ca. 2 seconden ingedrukt houdt, terwijl een melding wordt weergegeven, zal de melding tijdelijk verdwijnen. Indien het probleem dat aanleiding gaf tot de melding niet wordt gecorrigeerd, zal de melding opnieuw verschijnen na 5 seconden.*

Waarschuwingen en meldingen

Alle modellen

Waarschuwingen en meldingen	Hoofdcontrole-lampje	Geluid	Oorzaak en oplossing
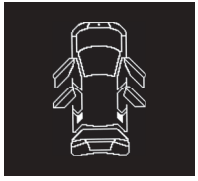 54P000262	Knippert (alleen wanneer een auto in beweging is) 	Pieptoon (één keer via de interieurzoemer; alleen wanneer de auto in beweging is)	Een portier of achterklep is niet goed gesloten. Stop het voertuig op een veilige plaats en sluit het portier of de achterklep correct.
 61MM0A172	Knippert 	Continue pieptoon (via de interieurzoemer)	De koplampen en/of de standlichten zijn blijven branden. Schakel ze uit.

Waarschuwingen en meldingen	Hoofdcontrole-lampje	Geluid	Oorzaak en oplossing
 61MM0A174	Uit	Pieptoon (één keer via interieurzoemer)	Brandstofpeil is laag. Onmiddellijk tanken. (#1)
 54P000258	Uit	Uit	De weg kan bedekt zijn met ijzel. Rijd uiterst voorzichtig. (#1)

(#1) Deze melding zal een tijdje verdwijnen, zelfs wanneer het probleem dat aanleiding gaf tot de melding niet wordt gecorrigeerd.

Waarschuwingen en meldingen	Hoofdcontrole-lampje	Geluid	Oorzaak en oplossing
 61MM0A180	Knippert 	Pieptoon (één keer via interieurzoemer)	Als dit bericht wordt weergegeven, laat u de auto door een SUZUKI-dealer nakijken.

Auto met sleutelloos druk-startsysteem

Waarschuwingen en meldingen	Hoofdcontrole-lampje	Geluid	Oorzaak en oplossing
 61MM0A163	Uit	Uit	Deze melding wordt weergegeven wanneer de accessoirestand is gekozen als contact-stand. (#1)
 61MM0A164	Uit	Uit	Het rempedaal (voor modellen met automatische versnellingsbak) of het koppelingspedaal (voor modellen met handgeschakelde versnellingsbak) is ingetrapt. Druk op de startknop om de motor te starten.

(#1) Deze melding zal een tijdje verdwijnen, zelfs wanneer het probleem dat aanleiding gaf tot de melding niet wordt gecorrigeerd.

Waarschuwingen en meldingen	Hoofdcontrole-lampje	Geluid	Oorzaak en oplossing
 61MM0A168	Knippert	Pieptoon (één keer via interieurzoemer)	Er is een probleem met het stuurslot. Laat de auto door een SUZUKI-dealer nakijken.
 61MM0A169	Knippert	Pieptoon (één keer via interieurzoemer)	Er is een probleem met het startblokkering/ sleutelloos druk-startsysteem. Tevens kan de accuspanning gedaald zijn. Ook wanneer het bericht wordt weergegeven wanneer u de motor met normale accuspanning start, moet u uw auto bij een SUZUKI-dealer laten controleren.

Waarschuwingen en meldingen	Hoofdcontrole-lampje	Geluid	Oorzaak en oplossing
 61MM0A170  61MM0A171	Knippert 	Reeks pieptonen onder bepaalde omstandigheden (gedurende ca. 2 seconden van zoemers in en buiten de auto)	De afstandsbediening kan zich buiten de auto bevinden of de batterij is leeg. Zoek de afstandsbediening of raak de startknop aan met de afstandsbediening. Vervang de batterij van de afstandsbediening indien de melding nog steeds verschijnt.

Waarschuwingen en meldingen	Hoofdcontrole-lampje	Geluid	Oorzaak en oplossing
 61MM0A173	Uit	Uit	Deze melding wordt weergegeven wanneer de aan-stand is gekozen als contactmodus. (#1)
 61MM0A175	Knippert 	Pieptoon (één keer via interieurzoemer)	Het stuurslot is niet ontgrendeld. Druk opnieuw op de startknop terwijl u het stuurwiel een beetje in beide richtingen draait.

(#1) Deze melding zal een tijdje verdwijnen, zelfs wanneer het probleem dat aanleiding gaf tot de melding niet wordt gecorrigeerd.

Waarschuwingen en meldingen	Hoofdcontrole-lampje	Geluid	Oorzaak en oplossing
 61MM0A177	Knippert 	Pieptoon (één keer via interieurzoemer)	De batterij van de afstandsbediening is bijna leeg. Vervang de batterij. (#1)
Automatische versnellingsbak  61MM0A165	Uit	Uit	De startknop is ingedrukt met de versnellingspook/keuzehendel in een andere stand dan "P" of "N" en zonder het rempedaal in te trappen. Probeer het opnieuw en volg daarbij de instructie.

(#1) Deze melding zal een tijdje verdwijnen, zelfs wanneer het probleem dat aanleiding gaf tot de melding niet wordt gecorrigeerd.

Waarschuwingen en meldingen	Hoofdcontrole-lampje	Geluid	Oorzaak en oplossing
Automatische versnellingsbak  61MM0A167	Uit	Uit	De startknop is ingedrukt met de versnellingspook/keuzehendel in een andere stand dan "P". Probeer het opnieuw en volg daarbij de instructie op.
Handgeschakelde versnellingsbak 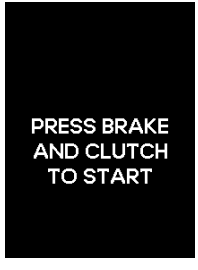 61MM0A166	Uit	Uit	De startknop is ingedrukt zonder de remen koppelingspedalen in te trappen. Probeer het opnieuw en volg daarbij de instructie op.

Model met automatische versnellingsbak

Waarschuwingen en meldingen	Hoofdcontrole-lampje	Geluid	Oorzaak en oplossing
 61MM0A221	Knippert 	Pieptoon (één keer via interieurzoemer)	De vloeistoftemperatuur van de automatische versnellingsbak wordt te hoog. Stop de auto op een veilige plaats en laat de vloeistof afkoelen.

Auto met ESP®-systeem

Waarschuwingen en meldingen	Hoofdcontrole-lampje	Geluid	Oorzaak en oplossing
 61MM0A178	Knippert 	Pieptoon (één keer via interieurzoemer)	Er kan een probleem zijn met het ESP®-systeem. Laat de auto door een SUZUKI-dealer nakijken.
Hill-holdersysteem (indien uitgerust) / afdalingsregelsysteem (indien uitgerust)  61MM0A179	Knippert 	Pieptoon (één keer via interieurzoemer)	Er kan een probleem zijn met het afdalingsregelsysteem (indien uitgerust) en het Hill-holdersysteem (indien uitgerust). Laat de auto door een SUZUKI-dealer nakijken.

OPMERKING:

- *Indien uw auto is uitgerust met het ENG A-STOP-systeem (automatisch stop-startsysteem van de motor), geeft het informatiedisplay ook waarschuwingen en meldingen weer die met het systeem verband houden. Zie "ENG A-STOP-systeem (automatisch stop-startsysteem van de motor) (behalve voor modellen met K14D-motor) (indien uitgerust)" in het gedeelte BEDIENING VAN DE AUTO voor meer informatie over deze meldingen.*
- *Wanneer u het four-mode 4WD-systeem (indien uitgerust) inschakelt, kan het informatiedisplay andere meldingen weergeven dan in de bovenstaande tabel vermeld. Zie voor nadere informatie het deel "Four-mode 4WD-systeem (indien uitgerust)" in het deel BEDIENING VAN DE AUTO.*
- *Indien uw auto is uitgerust met een parkeersensorsysteem, geeft het informatiedisplay ook waarschuwingen en meldingen weer die met het systeem verband houden. Zie voor meer informatie over deze meldingen "Parkeersensoren (indien uitgerust)" in het deel BEDIENING VAN DE AUTO.*
- *Indien uw auto is uitgerust met het "Emergency Road Assistance – Global Navigation Satellite System (ERA-GLONASS)", geeft het informatiedisplay ook waarschuwingen en meldingen weer die met het systeem verband houden. Voor meer informatie over deze meldingen, zie "Voor Rusland" in het gedeelte BIJLAGE.*

Instrumentenpaneel (type B)

1. Snelheidsmeter
2. Toerenteller
3. Brandstofmeter
4. Temperatuurmeter
5. Informatiedisplay
6. Dagtellerkeuzeknop
7. Weergavekeuzeknop
8. Waarschuwings- en controlelampjes

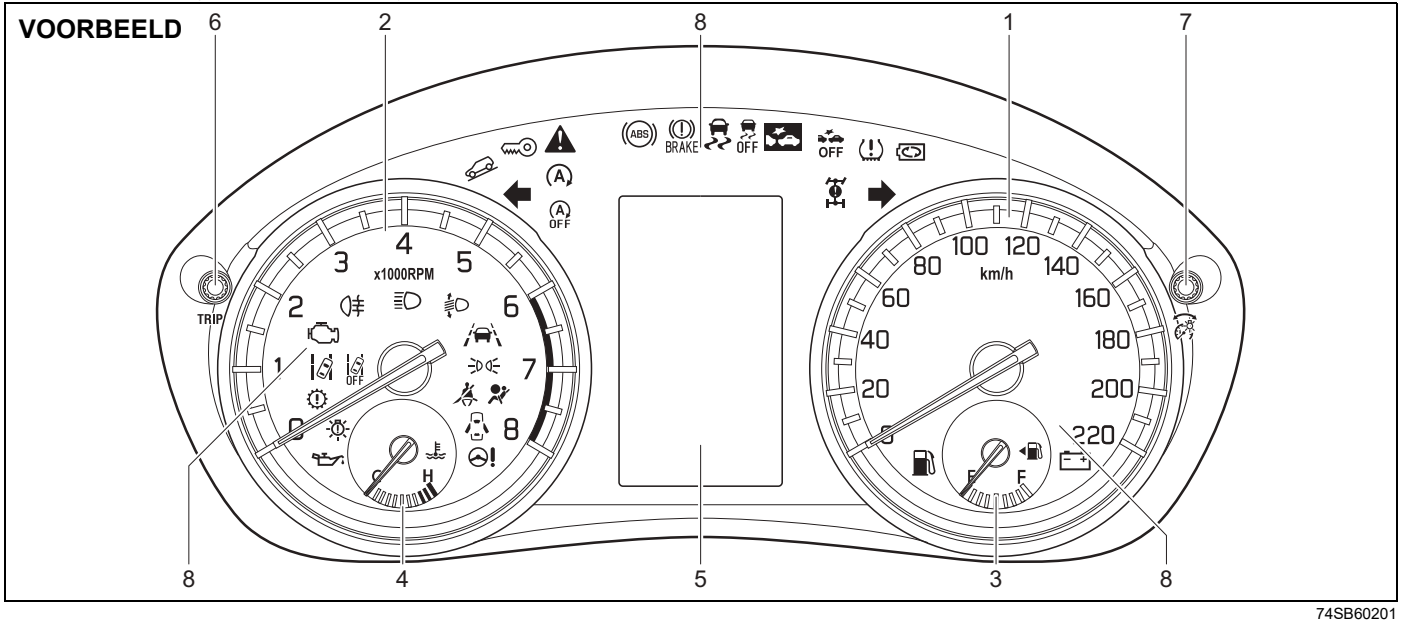

74SB60201

Snelheidsmeter

De snelheidsmeter geeft de snelheid van het voertuig aan.

OPMERKING:
Bij modellen voor GCC-landen zal er een zoemer afgaan zodra het voertuig harder rijdt dan 120 km/h. Deze zoemer duidt niet op een defect aan de auto. Zodra de rijsnelheid daalt naar 118 km/h, zal de zoemer stoppen.

Toerenteller

De toerenteller toont het motortoerental in omwentelingen per minuut.

LET OP

Ernstige motorschade kan ontstaan wanneer het toerental te hoog oploopt en er gereden wordt met de naald van de toerenteller in de rode zone.
Houd het toerental onder de rode zone, ook bij het terugschakelen naar een lagere versnelling.
Zie "Maximaal toelaatbare terugschakelsnelheden" in het deel BEDIENING VAN DE AUTO.

Brandstofmeter

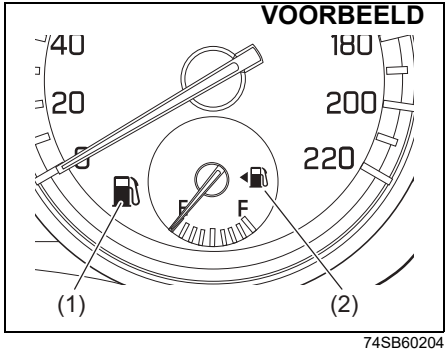

74SB60204

Wanneer het contactslot in de stand "ON" staat of de contactmodus op aan staat, geeft deze meter een ruwe indicatie van de hoeveelheid brandstof in de tank. "F" stemt overeen met een volle tank en "E" met een lege tank.

Als de indicator een laag niveau aangeeft op de benzinemeter (in de buurt van de letter "E"), moet u de tank zo spoedig mogelijk vullen.

OPMERKING:
De naald beweegt een beetje door de verplaatsing van de brandstof in de tank, afhankelijk van de wegomstandigheden (helling of bocht bijvoorbeeld) en de rijomstandigheden.

Wanneer het waarschuwingslampje voor weinig brandstof (1) gaat branden, moet u zo snel mogelijk tanken.

Zie "Waarschuwingslampje voor weinig brandstof" in "Waarschuwings- en controlelampjes" in dit gedeelte voor meer informatie.

Het merkteken (2) geeft aan dat de tankklep zich aan de linkerkant van het voertuig bevindt.

Temperatuurmeter

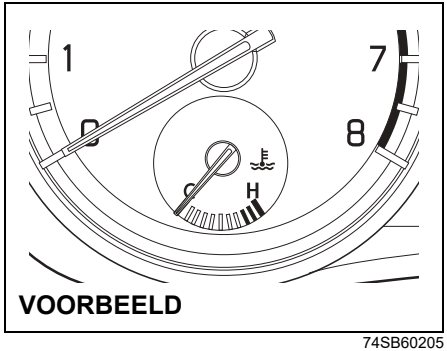

74SB60205

Wanneer het contactslot in de stand "ON" staat of de contactmodus op aan staat, geeft deze meter de temperatuur van de motorkoelvloeistof weer. Onder normale rijomstandigheden moet de indicator binnen het normale, aanvaardbare temperatuurbereik blijven tussen "H" en "C". Als de meter bij de "H" staat, is er sprake van oververhitting. Volg dan de instructies in "Motorproblemen: oververhitting" in het gedeelte PECH ONDERWEG.

LET OP

Doorrijden met het voertuig terwijl de motor oververhit is kan leiden tot ernstige schade aan de motor.

Regeling helderheid

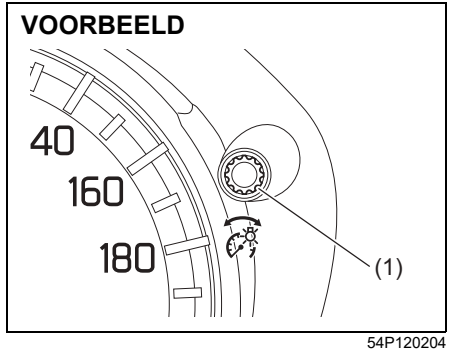

54P120204

Als het contactslot in de stand "ON" staat of de contactstand is aan, gaat de dashboardverlichting aan.

Uw voertuig heeft een systeem om de sterkte van de dashboardverlichting automatisch te dimmen wanneer de standlichten of koplampen aan staan.

Als de parkeerlichten en/of koplampen aan staan, kunt u de helderheid van de meterverlichting afstellen.

Om de sterkte van de dashboardverlichting te verhogen, draait u de weergavekeuzeknop (1) rechtsom.

Om de sterkte van de dashboardverlichting te verlagen, draait u de weergavekeuzeknop (1) linksom.

⚠ WAARSCHUWING

Wijzig de sterkte van de dashboardverlichting niet tijdens het rijden. U zou de controle over het voertuig kunnen verliezen.

OPMERKING:
- *Wanneer u niet binnen enkele seconden na activering aan de regelknop draait, wordt het display voor de regeling van de helderheid automatisch geannuleerd.*
- *Wanneer u de loodzuuraccu opnieuw aansluit, zal de sterkte van de dashboardverlichting opnieuw worden geïnitialiseerd. Verander de lichtsterkte opnieuw naar wens.*

OPMERKING:
Als u het maximale helderheidsniveau instelt wanneer de parkeerlichten of koplampen aan staan, worden de volgende functies geannuleerd.
- *De functie die de sterkte van de dashboardverlichting automatisch regelt*
- *De functie die het helderheidsniveau regelt, behalve het maximale helderheidsniveau*

Informatiedisplay

Het informatiedisplay wordt weergegeven wanneer het contactslot in de stand "ON", of de contactmodus op aan staat.

Behalve voor modellen met K14D-motor

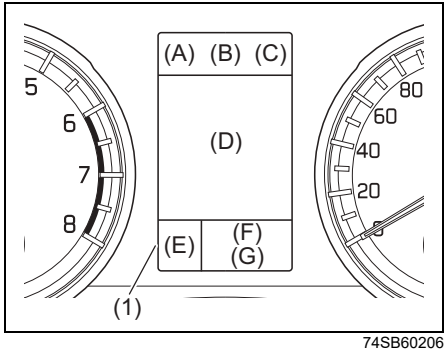

74SB60206

(1) Informatiedisplay

Voor modellen met K14D-motor

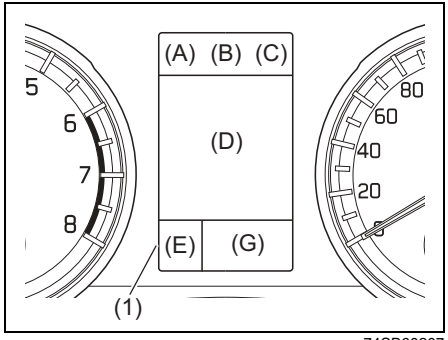

74SB60207

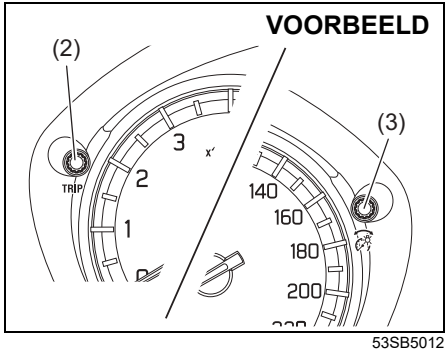

53SB5012

(2) Dagtellerkeuzeknop
(3) Weergavekeuzeknop

Het informatiedisplay geeft de volgende informatie weer.

Display (A)
Klok

Display (B)
Rijmodus (voor 4WD-modellen)

Display (C)
Thermometer

Display (D)
Waarschuwingen en meldingen / Brandstofverbruik / Rijbereik / Gemiddelde snelheid / Rijtijd / Totale stoptijd stationair en totale brandstofbesparing stationair (indien uitgerust) / Klok en datum / Beweging / Koppel en vermogen / Gaspedaal en rem / Energiestroom (indien uitgerust) Adaptive cruise control (indien uitgerust) of adaptive cruise control met stop & go (indien uitgerust) / Cruise control (indien uitgerust) / Snelheidsbegrenzer (indien uitgerust) / Dual Sensor Brake Support-systeem (indien uitgerust) / Verkeersbordherkenning (indien uitgerust) / Lane Departure Prevention (indien uitgerust) / Blindehoekdetectie (indien uitgerust) / Waarschuwing achterlangs passerend verkeer (indien uitgerust)

Display (E)
Stand versnellingshendel / indicator versnelling

Display (F)
Dagteller (behalve voor modellen met K14D-motor)

Display (G)
Kilometerteller (behalve voor modellen met K14D-motor) / kilometerteller en dagteller (behalve voor modellen met K14D-motor)

Behalve voor modellen met K14D-motor



2-wielaandrijving 4-wielaandrijving

53SB2035

Voor modellen met K14D-motor

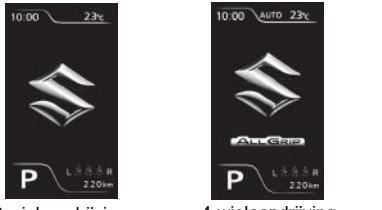

2-wielaandrijving 4-wielaandrijving

53SB08205

Als het contactslot in de stand "ON" gedraaid wordt, of als de startknop wordt ingedrukt en de contactmodus op aan wordt gezet, verschijnt de melding in de bovenstaande afbeelding gedurende enkele seconden op het display.
Er kunnen enkele waarschuwingen en meldingen op het display verschijnen wanneer het contactslot in de stand "ACC" of "LOCK" wordt gedraaid, of als de contactmodus in de accessoirestand of op vergrendelen staat.

Klok

Het display (A) geeft de tijd weer.

Om de tijd in te stellen volgt u de instructies onder "Instelmodus" in dit gedeelte.

Rijmodus (voor 4WD-modellen)

Het display (B) geeft de rijmodus weer. Voor meer details over het gebruik van het four-mode 4WD-systeem wordt verwezen naar "Four-mode 4WD-systeem (indien uitgerust)" in het gedeelte BEDIENING VAN DE AUTO.

Thermometer (indien uitgerust)

Het display (C) geeft de thermometer weer.

De thermometer geeft de buitentemperatuur aan.

VOORBEELD



52RM21050

Wanneer de buitentemperatuur het vriespunt bereikt, verschijnt de melding op de bovenstaande afbeelding op het display.

Om de temperatuur in te stellen op "°C" of "°F", volgt u de instructies onder "Instelmodus" in dit gedeelte.

OPMERKING:
De weergave van de buitentemperatuur is niet de werkelijke buitentemperatuur wanneer u langzaam rijdt of stilstaat.

Brandstofverbruik / Rijbereik / Gemiddelde snelheid / Rijtijd / Totale stoptijd stationair en totale brandstofbesparing stationair (indien uitgerust) / Klok en datum / Beweging / Koppel en vermogen / Gaspedaal en rem / Energiestroom (indien uitgerust)

Wanneer er geen waarschuwingen of meldingen op het display (D) worden weergegeven, kunt u één van de volgende waarden op het display weergeven: huidig brandstofverbruik, gemiddeld brandstofverbruik, rijbereik, gemiddelde snelheid, rijtijd, totale stoptijd stationair en totale brandstofbesparing stationair (indien uitgerust), klok en datum, beweging, koppel en vermogen, gaspedaal en rem, energiestroom (indien uitgerust) of geen indicatie.

⚠ WAARSCHUWING

Als u probeert het display te veranderen tijdens het rijden, kunt u de controle over het voertuig verliezen. Het display mag nooit tijdens het rijden veranderd worden.

VOORBEELD

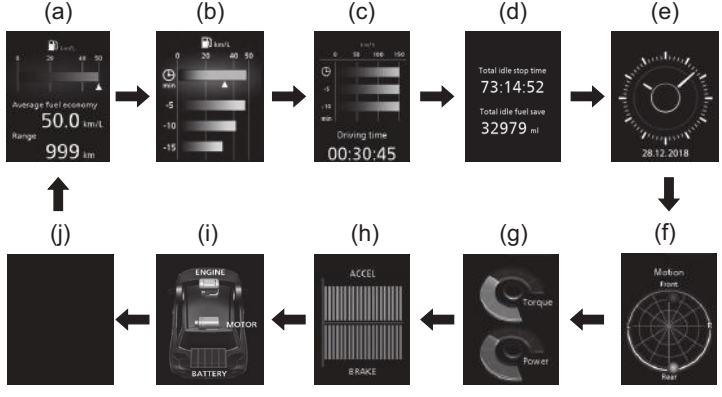

53SB20211

(a) Huidig brandstofverbruik / Gemiddeld brandstofverbruik / Rijbereik
(b) Huidig brandstofverbruik / Gemiddeld brandstofverbruik / Gemiddeld brandstofverbruik gedurende 5 minuten
(c) Gemiddelde snelheid / Gemiddelde snelheid gedurende 5 minuten / Rijtijd
(d) Totale stoptijd stationair en totale brandstofbesparing stationair (indien uitgerust)
(e) Klok en datum
(f) Beweging
(g) Koppel en vermogen
(h) Gaspedaal en rem
(i) Energiestroom (indien uitgerust)
(j) Geen indicatie

Om de displayweergave te wijzigen, drukt u snel de weergavekeuzeknop (3) in.

OPMERKING:
De waarde van huidig brandstofverbruik, gemiddeld brandstofverbruik, rijbereik, gemiddelde snelheid, totale brandstofbesparing bij stationair draaien, beweging, koppel en vermogen, en gaspedaal en rem en energiestroom op het display worden door de volgende omstandigheden beïnvloed:

- *staat van de weg*
- *het omgevende verkeer*
- *de rijomstandigheden*
- *staat van het voertuig*
- *een defect waardoor het storingscontrolelampje gaat branden of knipperen*

Huidig brandstofverbruik
Het display geeft enkel wanneer het voertuig rijdt het huidige brandstofverbruik weer met een staafdiagram.

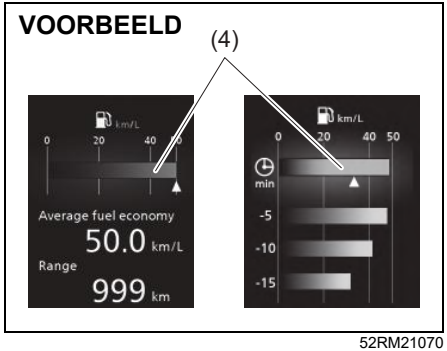

52RM21070

(4) Huidig brandstofverbruik

OPMERKING:
- *Het display toont de staafdiagram enkel wanneer het voertuig rijdt.*
- *Afhankelijk van de specificaties van het voertuig is de startwaarde van de eenheid van het brandstofverbruik "L/100km", "km/L" of "MPG".*
- *Voor de instelling "L/100km" is de aangegeven maximumwaarde van het huidig brandstofverbruik 30. Er zal nooit meer dan 30 worden aangegeven op het display, zelfs wanneer het werkelijke huidig brandstofverbruik lager ligt.*
- *Voor de instelling "km/L" is de aangegeven maximumwaarde van het huidig brandstofverbruik 50. Er zal nooit meer dan 50 worden aangegeven op het display, zelfs wanneer het werkelijke huidig brandstofverbruik lager ligt.*
- *Voor de instelling "MPG(UK)" is de aangegeven maximumwaarde van het huidig brandstofverbruik 80. Er zal nooit meer dan 80 worden aangegeven op het display, zelfs wanneer het werkelijke huidig brandstofverbruik lager ligt.*
- *De weergave van het display kan vertraging oplopen als het brandstofverbruik zwaar wordt beïnvloed door de rijomstandigheden.*
- *Het display geeft geschatte waarden weer. De aangegeven waarden kunnen verschillen van de werkelijke waarden.*

Gemiddeld brandstofverbruik / Gemiddeld brandstofverbruik gedurende 5 minuten / Gemiddeld brandstofverbruik gedurende 1 rijcyclus
Gemiddeld brandstofverbruik sinds vorige reset en gemiddeld brandstofverbruik gedurende 5 minuten en gemiddeld brandstofverbruik gedurende 1 rijcyclus worden hier weergegeven.

(Gemiddeld brandstofverbruik)

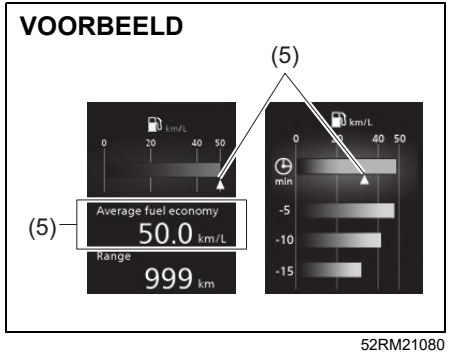

52RM21080

(5) Gemiddeld brandstofverbruik

Indien u de laatste keer dat u reed koos voor gemiddeld brandstofverbruik, wordt op het display de laatste waarde van het gemiddeld brandstofverbruik zichtbaar wanneer het contactslot in de stand "ON" gedraaid wordt, of als de startknop wordt ingedrukt en de contactmodus op aan wordt gezet. Tenzij u de waarde van het gemiddeld brandstofverbruik reset, geeft het display het gemiddeld brandstofverbruik weer, gebaseerd op het gemiddelde brandstofverbruik van de vorige rit.

OPMERKING:
Wanneer u de negatieve (–) kabel opnieuw aansluit op de loodzuuraccu, zal de waarde van het gemiddeld brandstofverbruik opnieuw worden weergegeven, nadat u een tijdje hebt gereden.

U kunt het moment kiezen waarop de waarde van het gemiddeld brandstofverbruik wordt teruggezet door middel van deze drie methoden:
- "After refuel": de waarde van het gemiddeld brandstofverbruik wordt automatisch gereset door het tanken.
- "With Trip A": de waarde van het gemiddeld brandstofverbruik wordt automatisch gereset door dagteller (A) te resetten.
- "Manually": de waarde van het gemiddeld brandstofverbruik wordt gereset door het indrukken en ingedrukt houden van de weergavekeuzeknop (3) wanneer het display het gemiddeld brandstofverbruik weergeeft.

Om het moment te wijzigen waarop de waarde van het gemiddeld brandstofverbruik wordt gereset, zie "Instelmodus" in dit gedeelte.

OPMERKING:
Als u slechts een kleine hoeveelheid brandstof bijtankt wanneer u "After refuel" kiest, is het mogelijk dat het gemiddeld brandstofverbruik niet wordt gereset.

(Gemiddeld brandstofverbruik gedurende 5 minuten)

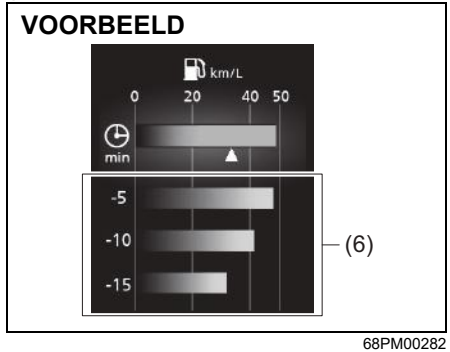

68PM00282

(6) Gemiddeld brandstofverbruik gedurende 5 minuten

(Gemiddeld brandstofverbruik gedurende 1 rijcyclus)

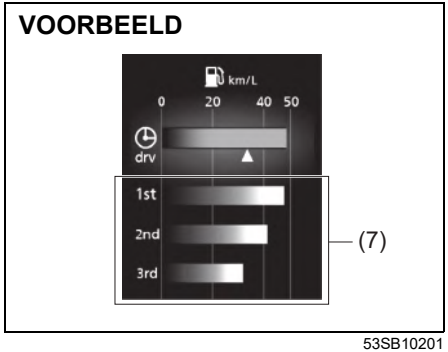

53SB10201

(7) Gemiddeld brandstofverbruik gedurende 1 rijcyclus

U kunt de verandering van het gemiddeld brandstofverbruik elke 5 minuten controleren van 15 minuten geleden tot nu. U kunt ook de verandering van het gemiddeld brandstofverbruik van de afgelopen 3 rijcycli controleren. Indicatie van tijd en rijcyclus kunnen worden gewijzigd. Zie "Instelmodus" in dit gedeelte voor meer informatie.

Rijbereik

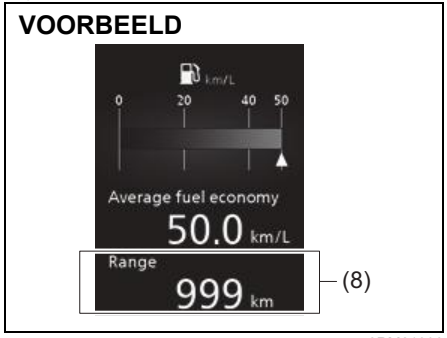

52RM21090

(8) Rijbereik

Indien u de laatste keer dat u reed koos voor het rijbereik, wordt op het display "---" gedurende een paar seconden zichtbaar en wordt vervolgens het huidige rijbereik weergegeven wanneer het contactslot in de stand "ON" gedraaid wordt, of als de startknop wordt ingedrukt en de contactmodus op aan wordt gezet.

Het rijbereik weergegeven op het display is de geschatte afstand, op basis van de huidige rijomstandigheden, die u kunt rijden totdat de brandstofmeter "E" aangeeft.

Wanneer het waarschuwingslampje voor een te laag brandstofpeil gaat branden, wordt op het display "---" zichtbaar.
Wanneer het waarschuwingslampje voor weinig brandstof gaat branden, moet u onmiddellijk tanken, ongeacht het rijbereik dat wordt weergegeven op het display.

Wanneer u tankt, wordt het rijbereik bijgewerkt. Maar als u slechts een kleine hoeveelheid brandstof tankt, wordt de correcte waarde niet weergegeven.

OPMERKING:
- *Als u tankt wanneer het contactslot in de stand "ON" staat of de contactmodus op aan staat, wordt mogelijk niet de correcte rijbereikwaarde weergegeven.*
- *Wanneer u de negatieve (–) kabel opnieuw aansluit op de loodzuuraccu, zal de waarde van het rijbereik opnieuw worden weergegeven nadat u een tijdje hebt gereden.*

Gemiddelde snelheid / Gemiddelde snelheid gedurende 5 minuten
Gemiddelde snelheid sinds vorige reset en gemiddelde snelheid gedurende 5 minuten worden weergegeven.

(Gemiddelde snelheid)

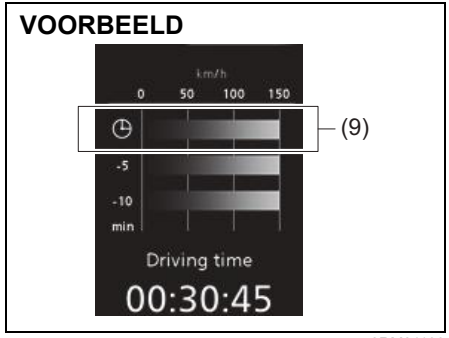

52RM21100

(9) Gemiddelde snelheid

Indien u de laatste keer dat u reed koos voor gemiddelde snelheid, wordt op het display de laatste waarde van de gemiddelde snelheid zichtbaar wanneer het contactslot in de stand "ON" gedraaid wordt, of als de startknop wordt ingedrukt en de contactmodus op aan wordt gezet. Tenzij u de waarde van de gemiddelde snelheid reset, geeft het display de gemiddelde snelheid weer, met daarin inbegrepen de gemiddelde snelheid van de vorige rit.

Om de waarde van de gemiddelde snelheid te resetten, houd u de weergavekeuzeknop (3) gedurende ca. 2 seconden ingedrukt wanneer het display een gemiddelde snelheid weergeeft. Het display toont "---". Na even rijden ziet u de nieuwe gemiddelde snelheid.

OPMERKING:
Wanneer u de negatieve (–) kabel opnieuw aansluit op de loodzuuraccu, zal de waarde van de gemiddelde snelheid opnieuw worden weergegeven nadat u een tijdje hebt gereden.

(Gemiddelde snelheid gedurende 5 minuten)

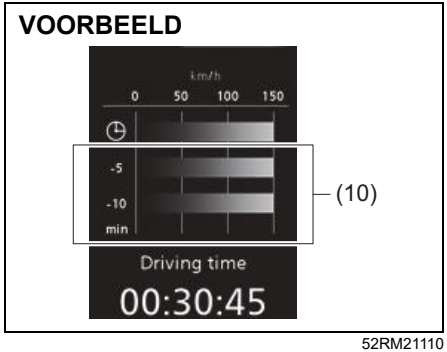

52RM21110

(10) Gemiddelde snelheid gedurende 5 minuten

U kunt de overgang van het gemiddeld snelheid gedurende 5 minuten elke 5 minuten controleren van 10 minuten geleden tot nu.

Rijtijd

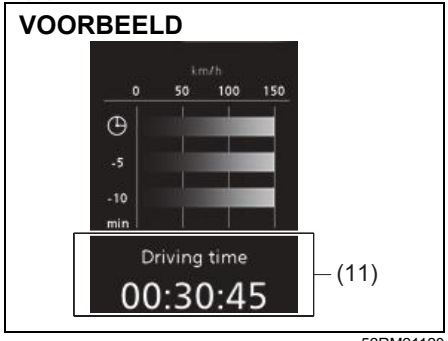

52RM21120

(11) Rijtijd

Rijtijd vanaf vorige reset wordt weergegeven. Om de rijtijd te resetten, houdt u de weergavekeuzeknop (3) gedurende ca. 2 seconden ingedrukt wanneer het display een rijtijd weergeeft. Het display toont "---". Na even rijden ziet u een nieuwe rijtijd.

OPMERKING:
- *Door het loskoppelen van de massakabel (-) van de loodzuuraccu wordt de weergave van de rijtijd gereset.*
- *De aangegeven maximumwaarde van de rijtijd is 99:59:59. Dat is de hoogste waarde die op het display wordt weergegeven, tot u de rijtijd reset.*

Totale stoptijd stationair en totale brandstofbesparing stationair (indien uitgerust)

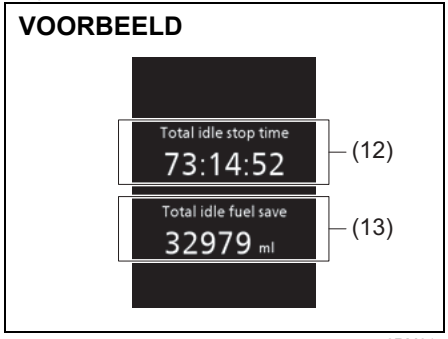

52RM217

(12) Totale stoptijd stationair
(13) Totale brandstofbesparing stationair

Het display toont de totale duur (in uren, minuten en seconden) van de motorstoptijd en de totale hoeveelheid (in milliliter) brandstof die bespaard is bij een ENG A-STOP-systeem sinds de indicator gereset is.
- Om de totale stoptijd stationair en de totale brandstofbesparing stationair te resetten, houdt u de weergavekeuzeknop (3) even ingedrukt wanneer het display de totale stoptijd stationair en de totale brandstofbesparing weergeeft.

OPMERKING:
- *De aangegeven maximumwaarde van de totale stoptijd stationair is 99:59:59 en deze waarde blijft gehandhaafd tot hij wordt gereset.*
- *Wanneer u de negatieve (–) kabel weer aansluit op de loodzuuraccu, wordt de waarde van de totale stoptijd stationair en de totale brandstofbesparing stationair gereset.*

Klok en datum
Datum en tijd worden weergegeven. Zie "Instelmodus" in dit gedeelte voor de instelprocedure.

Beweging

VOORBEELD

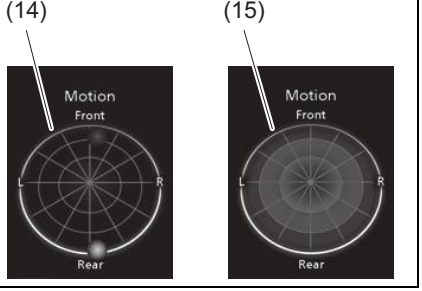

52RM218

Dit geeft aan hoe het zwaartepunt beweegt tijdens het rijden.

Een bol (14) toont de G-positie (gravitatiekracht) die op de voertuigcarrosserie wordt uitgeoefend tijdens het rijden.
Wanneer het voertuig gestopt is, kunt u in een grafiek (15) de historische gegevens bekijken van de G-posities die op de voertuigcarrosserie werden uitgeoefend tijdens het rijden.

De historische grafiek van de G-positie kan bij stilgezet voertuig worden weergegeven of verborgen. Zie "Instelmodus" in dit gedeelte voor meer informatie.

⚠ WAARSCHUWING

Tijdens het rijden nooit het display raadplegen. Dit kan tot een ongeval leiden.

OPMERKING:
- *Wanneer de historische grafiek van de G-positie is ingesteld op weergeven als het voertuig is stilgezet, wordt de grafiek (15) enkele seconden weergegeven wanneer u het contactslot in de stand "LOCK" draait of na het rijden de contactmodus naar vergrendelen verandert.*
- *De grafiek is een benadering en de feitelijke beweging kan afwijken.*

Koppel en vermogen
Het huidige motorkoppel en -vermogen worden weergegeven.

Gaspedaal en rem
De feitelijke indrukstand van het gaspedaal en de remleidingdruk worden weergegeven. Het display kan worden ingesteld op weergeven of verbergen. Zie "Instelmodus" in dit gedeelte voor meer informatie.

Energiestroom (indien uitgerust)
De werkingstoestand van SHVS (Smart Hybrid Vehicle by Suzuki) kan worden gecontroleerd op het informatiedisplay. Zie voor meer informatie "SHVS-systeem (Smart Hybrid Vehicle by Suzuki) (indien uitgerust)" in het deel BEDIENING VAN DE AUTO.

Informatiedisplay	Beschrijving
 53SB20215	Wanneer het voertuig rijdt, ondersteunt ISG (geïntegreerde startmotor-dynamo) het motorvermogen als elektromotor.
 53SB20216	Wanneer het voertuig wordt aangedreven door de motor.
 53SB20217	Wanneer u het voertuig vertraagd, genereert de ISG elektriciteit zonder motorvermogen.
 53SB20218	Wanneer de motor automatisch stopt door het ENG A-STOP-systeem.

Informatie die na het rijden wordt getoond
Als u het contactslot in de stand "LOCK" zet of de startknop indrukt om de contactmodus op vergrendelen te zetten, dan verschijnt de volgende informatie enkele seconden op het informatiedisplay.

VOORBEELD

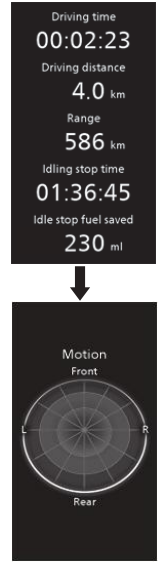

(indien uitgerust)

(indien uitgerust)

53SB2036

Stand versnellingshendel / indicator versnelling

VOORBEELD



53SB20212

Stand versnellingshendel

Als het contactslot in de "ON"-stand gedraaid wordt of de startknop wordt ingedrukt om de contactmodus op aan te zetten, geeft het display (E) de geselecteerde versnelling (k) weer.
Voor meer details over het gebruik van de versnellingsbak wordt verwezen naar "De versnellingsbak gebruiken" in het gedeelte BEDIENING VAN DE AUTO.

Versnellingsaanduiding

Raadpleeg "Versnellingsaanduiding" in het gedeelte BEDIENING VAN DE AUTO.

Dagteller (behalve voor modellen met K14D-motor)

Het display (F) geeft de dagteller weer.

De dagteller kan gebruikt worden om de afstand tijdens een rit of tussen twee tankbeurten te registreren.
U kunt de dagteller A en dagteller B onafhankelijk van elkaar gebruiken.

Om de dagteller terug te zetten, houdt u de dagtellerkeuzeknop (2) enkele seconden ingedrukt wanneer het display de dagteller weergeeft.

Kilometerteller (behalve voor modellen met K14D-motor) / kilometerteller en dagteller (behalve voor modellen met K14D-motor)

Behalve voor modellen met K14D-motor:
Het display (G) geeft de kilometerteller weer.

De kilometerteller registreert de totale door de auto afgelegde afstand.

Voor modellen met K14D-motor:
Het display (G) geeft de kilometerteller en de dagteller weer.
De kilometerteller registreert de totale door de auto afgelegde afstand. De dagteller kan gebruikt worden om de afstand tijdens een rit of tussen twee tankbeurten te registreren.

U kunt dagteller A en dagteller B onafhankelijk van elkaar gebruiken.

Om de displayweergave (G) te wijzigen, drukt u kort de dagtellerkeuzeknop (2) in.

Om de dagteller terug op nul te zetten, houdt u de dagtellerkeuzeknop (2) enkele seconden ingedrukt wanneer het display de dagteller weergeeft.

LET OP

Gebruik de kilometerstand om te bepalen wanneer het tijd is de in het onderhoudsschema aangegeven beurten uit te laten voeren. Overslaan van voorgeschreven onderhoudsbeurten kan tot vervroegde slijtage of beschadiging van bepaalde onderdelen leiden.

Instelmodus

Wanneer het contactslot in de "ON"-stand staat of de contactmodus op aan staat en het voertuig stilstaat, kunt u de instelmodus van het informatiedisplay openen door de weergavekeuzeknop (3) gedurende enkele seconden ingedrukt te houden.

- Draai de weergavekeuzeknop (3) links- of rechtsom om de instellingsoptie te kiezen die u wilt wijzigen.
- Om de instelling te wijzigen, drukt u de weergavekeuzeknop (3) in.
- Om de instelmodus te verlaten kiest u "Back" en drukt u de weergavekeuzeknop (3) in.

VOORBEELD



53SB2023

OPMERKING:
Het huidige geselecteerde item voor instelling staat in een kader.

OPMERKING:
- *Als u de weergavekeuzeknop (3) ingedrukt houdt om de instelmodus te openen wanneer het display (D) het gemiddeld brandstofverbruik, de gemiddelde snelheid, de rijtijd, totale stoptijd stationair en totale brandstofbesparing stationair (indien uitgerust) weergeeft, zal de waarde onmiddellijk worden gereset. Als u de waarde niet wilt resetten, drukt u de weergavekeuzeknop snel in om de weergave van het display te wijzigen.*
- *Als u het contactslot in de stand "ON" zet, de startknop indrukt of de auto in beweging zet wanneer het display in de instelmodus staat, zal de instelmodus automatisch worden geannuleerd.*

"Distance unit"
(Eenheden van afstand voor kilometerteller/dagteller/rijbereik/ gemiddelde snelheid instellen)
U kunt de eenheden wijzigen waarin de afstanden van de kilometerteller/dagteller/ rijbereik/gemiddelde snelheid worden weergegeven.

"Fuel economy"
(Eenheid van het brandstofverbruik instellen)
U kunt de eenheden van het brandstofverbruik wijzigen.

"Language"
U kunt de taal van het informatiedisplay wijzigen.

"Fuel reset"
(Reset-instelling voor gemiddeld brandstofverbruik)
U kunt kiezen wanneer de waarde van het gemiddeld brandstofverbruik wordt gereset.

"Temperature"
(Eenheid van temperatuur instellen)
U kunt de eenheden van de temperatuurweergave wijzigen.
- Om de temperatuureenheid te wijzigen, selecteert u "Temperature" in "Setting mode". Vervolgens selecteert u "°C" of "°F".

OPMERKING:
Wanneer u de eenheden van de temperatuurweergave wijzigt, zullen de temperatuurwaarden van de automatische verwarming en airconditioning (indien uitgerust) automatisch wijzigen.

"Set Sensors"
(Instelling parkeersensor)
(indien uitgerust)
De parkeersensor kan worden geschakeld tussen de normale modus en de aanhangwagenmodus.

"Clock setting"
(De tijd instellen)
- Stel de klok in door "Clock setting" in "Setting mode" te selecteren. Selecteer vervolgens "Adjust clock".
- Om de tijdsweergave te veranderen, draait u de weergavekeuzeknop (3) meermaals linksom of rechtsom wanneer de tijdsweergave knippert. Om de uurweergave snel te wijzigen, draait u de weergavekeuzeknop (3) en houdt u de knop in die positie. Om de tijdsweergave in te stellen, drukt u de weergavekeuzeknop (3) in, waardoor de minutenweergave knippert.
- Om de minutenweergave te veranderen, draait u de weergavekeuzeknop (3) meermaals linksom of rechtsom wanneer de minutenweergave knippert. Om de minutenweergave snel te wijzigen, draait u de weergavekeuzeknop (3) en houdt u de knop in die positie. Om de minutenweergave in te stellen, drukt u de weergavekeuzeknop (3) in.

(12-uurs/24-uurs indeling selecteren)
- Schakel de tijdsaanduiding tussen 12-uurs en 24-uurs indeling door "Clock setting" te selecteren in "Setting mode". Selecteer vervolgens "12H" of "24H".

(De datum instellen)
- Stel de datum in door "Clock setting" in "Setting mode" te selecteren. Selecteer vervolgens "Adjust date".
- Om jaar, maand en dag in te stellen, bedient u de weergavekeuzeknop (3) op dezelfde manier als bij het instellen van de klok.

OPMERKING:
Als de klok op het informatiedisplay wordt ingesteld, wordt de klok op het instrumentenpaneel (indien uitgerust) op dezelfde tijd ingesteld als het informatiedisplay.

(Verlichting klok instellen) (indien uitgerust)
U kunt de nachtverlichting in/uitschakelen.

"Door lock"
(Portiervergrendeling instellen)
U kunt kiezen voor ofwel één of twee handeling(en) om alle portieren (met inbegrip van de achterklep) te ontgrendelen of het extra vergrendelingssysteem (indien uitgerust) vrij te geven door de sleutel om te draaien, of door middel van de afstandsbediening van het sleutelloze druk-startsysteem of de bedieningsschakelaar.

Bij auto's met het sleutelloze druk-startsysteem, kunt u ook het geluid van de zoemer aan- of uitzetten wanneer het portier/de portieren vergrendeld of ontgrendeld is/zijn.

"Lights"
(Verlichting voetenruimte instellen)
(indien uitgerust)
De verlichting van de voetenruimte kan samen met de bediening van de lichten of met de bediening van de portieren worden geprogrammeerd, en de verlichting kan ook worden uitgeschakeld.

("Lane Change"-instelling)
De richtingaanwijzer en het controlelampje kunnen zo worden ingesteld dat ze drie keer knipperen, zelfs wanneer u de hendel kort daarop laat terugkeren.
- Om de instelling voor de "Lane Change"-functie te veranderen, selecteert u "Lane Change" in "Setting mode". Selecteer vervolgens "ON" of "OFF"
- Wanneer u het aantal knippersignalen wilt wijzigen, neemt u contact op met een SUZUKI-dealer.

"Oil Change"
(Reset van systeem voor controle van de levensduur van de olie instellen)
(indien uitgerust)
Het systeem voor de controle van de levensduur van de olie moet worden gereset na motorolie en oliefilter te hebben vervangen. Om het systeem te resetten, houdt u de weergavekeuzeknop (3) even ingedrukt.

"Antitheft" (Antidiefstal-alarmsysteem instellen) (indien uitgerust) (behalve voor auto's met EU-specificaties)
U kunt het antidiefstal-alarmsysteem vanuit de ingeschakelde stand naar de uitgeschakelde stand schakelen en vice versa.
De stand van het antidiefstal-alarmsysteem wordt op het informatiedisplay als volgt weergegeven:
- "Mode D": ingeschakelde stand
- "Mode A": uitgeschakelde stand

"TPMS" (Bandenspanningcontrolesysteem instellen) (indien uitgerust)
- U kunt de actuele bandenspanning bekijken op het informatiedisplay.
- U kunt één van de beginwaarden voor bandenspanning instellen die hieronder zijn afgebeeld op het bandeninformatieplaatje.
  – "Comfort Mode"
  – "Eco Mode" (behalve voor modellen met K14D-motor)
  – "Load Mode"

Zie "Bandenspanningcontrolesysteem (TPMS)" in het deel BEDIENING VAN DE AUTO voor meer details.

"IS A/C" (ENG A-STOP-systeeminstelling) (indien uitgerust)
- Wanneer u het automatische verwarmings- en airconditioningsysteem (indien uitgerust) gebruikt, kunt u een van de volgende instellingen kiezen voor het automatisch stoppen van de motor.
  – "Standard"
  – "Economy"
  – "Comfort"
- Als "Economy" is geselecteerd, worden de voorwaarden voor het automatisch stoppen van de motor versoepeld in vergelijking met "Standard". De motor zal minder vaak worden stilgelegd en de stoptijd zal langer zijn, hetgeen tot een lager brandstofverbruik leidt.
- Als "Comfort" is geselecteerd, worden de voorwaarden voor het automatisch stoppen van de motor strenger in vergelijking met "Standard". De motor zal minder vaak worden stilgelegd en de stoptijd zal korter zijn, hetgeen tot een betere luchtkwaliteit in de auto leidt, dankzij de airconditioning.

"Display item"

("Calendar dis"-instelling)
U kunt aangeven of de kalender wel of niet in het informatiedisplay moet worden weergegeven.

("Calendar form"-instelling)
U kunt de vorm van de kalender in het informatiedisplay wijzigen.
Om de vorm van de kalender te wijzigen, selecteert u "Calendar form" in "Display item". Selecteer vervolgens de weergavevolgorde van datum, maand en jaar.

("Fuel eco hist"-instelling)
Overgangsindicatie van gemiddeld brandstofverbruik kan worden gewijzigd in weergave van de tijd en weergave van de rijcyclus.

("Motion hist"-instelling)
Weergave van de historische grafiek van de G-positie kan bij stilgezet voertuig worden ingesteld op ingeschakeld of uitgeschakeld.

("Idling disp"-instelling)
Weergave van de ENG A-STOP-functie bij vergrendelde contactstand kan worden ingesteld op weergeven of niet weergeven.

("Idling warn"-instelling)
U kunt instellen of het informatiedisplay de waarschuwingen en meldingen moet weergeven van het ENG A-STOP-systeem.

("Pedal op dsp"-instelling)
De weergave van "gaspedaal en rem" kan worden ingesteld op weergeven of niet weergeven.

("Regen disp"-instelling)
U kunt ervoor kiezen om het remenergie-recuperatiecontrolelampje te laten oplichten of niet.

("Hill descent"-instelling)
(indien uitgerust)
De weergave van "Hill descent" kan worden ingesteld op weergeven of niet weergeven.

("Driving mode"-instelling)
(indien uitgerust)
De weergave van "Driving mode" kan worden ingesteld op weergeven of niet weergeven.

"Sign recog."
(Instelling verkeersbordherkenning)
(indien uitgerust)
Wanneer u "ON" selecteert, kan de verkeersbordherkenningsfunctie worden geactiveerd. Zie voor nadere informatie "Verkeersbordherkenning" in het deel BEDIENING VAN DE AUTO.

"BSM"-instelling (indien uitgerust)
Wanneer u "ON" selecteert, kan de blindehoekdetectie (BSM) of de waarschuwing achterlangs passerend verkeer (RCTA) worden geactiveerd. Raadpleeg "Blindehoekdetectie (BSM) (indien uitgerust)" of "Waarschuwing achterlangs passerend verkeer (RCTA) (indien uitgerust)" in het gedeelte BEDIENING VAN DE AUTO voor meer informatie.

"Default"
(Initiële instelling)
Als u "Yes" kiest en de weergavekeuzeknop (3) indrukt, worden alle instellingen teruggezet.

Waarschuwingen en meldingen

Het display geeft waarschuwingen en meldingen weer om u op de hoogte te brengen van bepaalde problemen met de auto.
In sommige gevallen kan de externe of interieurzoemer tegelijkertijd inschakelen om u te waarschuwen.

Volg de instructies indien u waarschuwingen en meldingen op het display ziet verschijnen.

Hoofdcontrolelampje



68PM00278

Wanneer het display waarschuwingen en meldingen weergeeft, kan het hoofdwaarschuwings- en controlelampje ook knipperen.

OPMERKING:
- *Wanneer het probleem wordt gecorrigeerd dat aan de basis van een melding ligt, verdwijnt de melding.*
- *Indien een melding wordt weergegeven, en er andere problemen zijn waarvoor een melding wordt weergegeven, zal de melding voor elk van de problemen automatisch ca. elke 5 seconden worden weergegeven.*

- *Wanneer u de weergavekeuzeknop (3) gedurende ca. 2 seconden ingedrukt houdt, terwijl een melding wordt weergegeven, zal de melding tijdelijk verdwijnen. Indien het probleem dat aanleiding gaf tot de melding niet wordt gecorrigeerd, zal de melding opnieuw verschijnen na 5 seconden. Wanneer u de weergavekeuzeknop (3) gedurende ca. 2 seconden ingedrukt houdt, terwijl een melding wordt weergegeven, zal de melding tijdelijk verdwijnen. Indien het probleem dat aanleiding gaf tot de melding niet wordt gecorrigeerd, zal de melding opnieuw verschijnen na 5 seconden.*

Waarschuwingen en meldingen

Alle modellen

Waarschuwingen en meldingen	Hoofdcontrole-lampje	Geluid	Oorzaak en oplossing
 53SB2037	Knippert (alleen wanneer een auto in beweging is) 	Pieptoon (één keer via de interieurzoemer; alleen wanneer de auto in beweging is)	Een portier of achterklep is niet goed gesloten. Stop het voertuig op een veilige plaats en sluit het portier of de achterklep correct.
 52RS005	Knippert 	Continue pieptoon (via de interieurzoemer)	De handrem is niet vrijgegeven. Stop de auto op een veilige plaats en los de handrem.

Waarschuwingen en meldingen	Hoofdcontrole-lampje	Geluid	Oorzaak en oplossing
 52RM21170	Knippert 	Continue pieptoon (via de interieurzoemer)	De koplampen en/of de standlichten zijn blijven branden. Schakel ze uit.
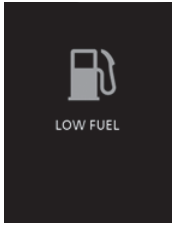 52RM21180	Uit	Pieptoon (één keer via interieurzoemer)	Brandstofpeil is laag. Tank zo snel mogelijk. (#1)

(#1) Deze melding zal een tijdje verdwijnen, zelfs wanneer het probleem dat aanleiding gaf tot de melding niet wordt gecorrigeerd.

Waarschuwingen en meldingen	Hoofdcontrole-lampje	Geluid	Oorzaak en oplossing
 52RM21190	Uit	Uit	De weg kan bedekt zijn met ijzel. Rijd uiterst voorzichtig. (#1)
 52RM21200	Uit	Uit	Vervang de motorolie en het oliefilter zo snel mogelijk. Het systeem voor de controle van de levensduur van de olie moet worden gereset na motorolie en oliefilter te hebben vervangen. Zie "Waarschuwingslampje voor olie verversen" (indien uitgerust) in dit gedeelte.

(#1) Deze melding zal een tijdje verdwijnen, zelfs wanneer het probleem dat aanleiding gaf tot de melding niet wordt gecorrigeerd.

Waarschuwingen en meldingen	Hoofdcontrole-lampje	Geluid	Oorzaak en oplossing
 53SB2046	Knippert 	Pieptoon (één keer via interieurzoemer)	Als dit bericht wordt weergegeven, laat u de auto door een SUZUKI-dealer nakijken.

Auto met sleutelloos druk-startsysteem

Waarschuwingen en meldingen	Hoofdcontrole-lampje	Geluid	Oorzaak en oplossing
 52RM21210	Uit	Uit	Deze melding wordt weergegeven wanneer de accessoirestand is gekozen als contactstand. (#1)
 52RM21220	Uit	Uit	Het rempedaal (voor modellen met automatische versnellingsbak) of het koppelingspedaal (voor modellen met handgeschakelde versnellingsbak) is ingetrapt. Druk op de startknop om de motor te starten.

(#1) Deze melding zal een tijdje verdwijnen, zelfs wanneer het probleem dat aanleiding gaf tot de melding niet wordt gecorrigeerd.

Waarschuwingen en meldingen	Hoofdcontrole-lampje	Geluid	Oorzaak en oplossing
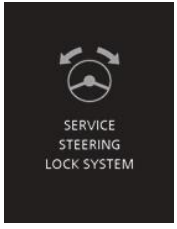 52RM21230	Knippert 	Pieptoon (één keer via interieurzoemer)	Er is een probleem met het stuurslot. Laat de auto door een SUZUKI-dealer nakijken.
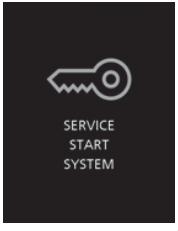 52RM21240	Knippert 	Pieptoon (één keer via interieurzoemer)	Er is een probleem met het startblokkering/ sleutelloos druk-startsysteem. Tevens kan de accuspanning gedaald zijn. Ook wanneer het bericht wordt weergegeven wanneer u de motor met normale accuspanning start, moet u uw auto bij een SUZUKI-dealer laten controleren.

Waarschuwingen en meldingen	Hoofdcontrole-lampje	Geluid	Oorzaak en oplossing
 68PH02241  68PH02242	Knippert 	Reeks pieptonen onder bepaalde omstandigheden (gedurende ca. 2 seconden van zoemers in en buiten de auto)	De afstandsbediening kan zich buiten de auto bevinden of de batterij moet worden opgeladen. Plaats de afstandsbediening in de auto of raak de druk-startknop met de afstandsbediening aan. Vervang de batterij van de afstandsbediening indien de melding nog steeds verschijnt.

Waarschuwingen en meldingen	Hoofdcontrole-lampje	Geluid	Oorzaak en oplossing
 52RM21270	Uit	Uit	Deze melding wordt weergegeven wanneer de aan-stand is gekozen als contactmodus. (#1)
 52RM21280	Knippert 	Pieptoon (één keer via interieurzoemer)	Het stuurslot is niet ontgrendeld. Druk opnieuw op de startknop terwijl u het stuurwiel een beetje in beide richtingen draait.

(#1) Deze melding zal een tijdje verdwijnen, zelfs wanneer het probleem dat aanleiding gaf tot de melding niet wordt gecorrigeerd.

Waarschuwingen en meldingen	Hoofdcontrole-lampje	Geluid	Oorzaak en oplossing
 68PH02245	Uit	Uit	De batterij van de afstandsbediening is bijna leeg. Vervang de batterij. (#1)
Handgeschakelde versnellingsbak  52RM21300	Uit	Uit	De startknop is ingedrukt zonder de rem- en koppelingspedalen in te trappen. Probeer het opnieuw en volg daarbij de instructie op.

(#1) Deze melding zal een tijdje verdwijnen, zelfs wanneer het probleem dat aanleiding gaf tot de melding niet wordt gecorrigeerd.

Waarschuwingen en meldingen	Hoofdcontrole-lampje	Geluid	Oorzaak en oplossing
Automatische versnellingsbak  52RM21310	Uit	Uit	De startknop is ingedrukt met de versnellingspook/keuzehendel in een andere stand dan "P" of "N" of zonder het rempedaal in te trappen. Probeer het opnieuw en volg daarbij de instructie op.
Automatische versnellingsbak  52RM21320	Uit	Uit	De startknop is ingedrukt met de versnellingspook/keuzehendel in een andere stand dan "P". Probeer het opnieuw en volg daarbij de instructie op.

Model met automatische versnellingsbak

Waarschuwingen en meldingen	Hoofdcontrole-lampje	Geluid	Oorzaak en oplossing
 52RM21330	Knippert 	Pieptoon (één keer via interieurzoemer)	De vloeistoftemperatuur van de automatische transmissie wordt te hoog. Stop de auto op een veilige plaats en laat de vloeistof afkoelen.

Auto met ESP®-systeem

Waarschuwingen en meldingen	Hoofdcontrole-lampje	Geluid	Oorzaak en oplossing
 52RM21340	Knippert 	Pieptoon (één keer via interieurzoemer)	Er kan een probleem zijn met het ESP®-systeem. Laat de auto door een SUZUKI-dealer nakijken.
Hill-holdersysteem (indien uitgerust) / afdalingsregelsysteem (indien uitgerust)  52RM21350	Knippert 	Pieptoon (één keer via interieurzoemer)	Er kan een probleem zijn met het Hill-holdersysteem (indien uitgerust) of het afdalingsregelsysteem (indien uitgerust). Laat de auto door een SUZUKI-dealer nakijken.

Voertuig met benzinedeeltjesfilter (GPF) (indien uitgerust)

Waarschuwingen en meldingen	Hoofdcontrole-lampje	Geluid	Oorzaak en oplossing
 53SB10202	Knippert 	Pieptoon (één keer via interieurzoemer)	Er kan een probleem zijn met het benzinedeeltjesfilter. Laat de auto door een SUZUKI-dealer nakijken.
 53SB10203	Knippert 	Pieptoon (één keer via interieurzoemer)	U moet het GPF regenereren. Zie voor nadere informatie "Benzinedeeltjesfilter (GPF)" in het gedeelte BEDIENING VAN DE AUTO.

Modellen met K14D-motor

Waarschuwingen en meldingen	Hoofdcontrole-lampje	Geluid	Oorzaak en oplossing
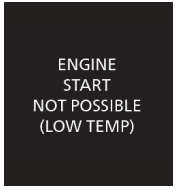 53SB20213	Uit	Continue pieptoon (via de interieurzoemer)	Temperatuur van de lithium-ionaccu is extreem laag en de motor kan niet worden gestart. Raadpleeg "De motor in een koud gebied starten" in het gedeelte BEDIENING VAN DE AUTO.

OPMERKING:

- *Indien uw auto is uitgerust met het ENG A-STOP-systeem (automatisch stop-startsysteem van de motor), geeft het informatiedisplay ook waarschuwingen en meldingen weer die met het systeem verband houden. Zie "ENG A-STOP-systeem (automatisch stop-startsysteem van de motor) (voor modellen met K14D-motor) (indien uitgerust)" in het gedeelte BEDIENING VAN DE AUTO voor meer informatie over deze meldingen.*
- *Wanneer u het four-mode 4WD-systeem (indien uitgerust) inschakelt, kan het informatiedisplay andere meldingen weergeven dan in de bovenstaande tabel vermeld. Zie voor nadere informatie het deel "Four-mode 4WD-systeem (indien uitgerust)" in het deel BEDIENING VAN DE AUTO.*
- *Indien uw auto is uitgerust met een parkeersensorsysteem, geeft het informatiedisplay ook waarschuwingen en meldingen weer die met het systeem verband houden. Zie voor meer informatie over deze meldingen "Parkeersensoren (indien uitgerust)" in het deel BEDIENING VAN DE AUTO.*
- *Indien uw auto is uitgerust met het Dual Sensor Brake Support-systeem, geeft het informatiedisplay ook waarschuwingen en meldingen weer die met het systeem verband houden. Zie voor meer informatie over deze meldingen "Dual Sensor Brake Support-systeem (indien uitgerust)" in het deel BEDIENING VAN DE AUTO.*
- *Indien uw voertuig is uitgerust met adaptive cruise control of adaptive cruise control met stop & go, geeft het informatiedisplay ook waarschuwingen en meldingen weer die met het systeem verband houden. Zie voor meer informatie over deze meldingen "Adaptive cruise control (indien uitgerust)" of "Adaptive cruise control met stop & go (indien uitgerust)" in het deel BEDIENING VAN DE AUTO.*
- *Indien uw auto is uitgerust met Lane Departure Prevention, geeft het informatiedisplay ook waarschuwingen en meldingen weer die met het systeem verband houden. Zie voor meer informatie over deze meldingen "Lane Departure Prevention (indien uitgerust)" in het deel BEDIENING VAN DE AUTO.*
- *Indien uw auto is uitgerust met de blindehoekdetectie (BSM) of waarschuwing achterlangs passerend verkeer (RCTA), geeft het informatiedisplay ook waarschuwingen en meldingen weer die met het systeem verband houden. Voor meer informatie over deze meldingen raadpleegt u "Blindehoekdetectie (BSM) (indien uitgerust)" of "Waarschuwing achterlangs passerend verkeer (RCTA) (indien uitgerust)" in het gedeelte BEDIENING VAN DE AUTO.*
- *Indien uw auto is uitgerust met het "Emergency Road Assistance – Global Navigation Satellite System (ERA-GLONASS)", geeft het informatiedisplay ook waarschuwingen en meldingen weer die met het systeem verband houden. Voor meer informatie over deze meldingen, zie "Voor Rusland" in het gedeelte BIJLAGE.*

Waarschuwings- en controlelampjes

OPMERKING:
Indien er waarschuwings- en controlelampjes branden of knipperen, kunnen de desbetreffende meldingen op het informatiedisplay worden weergegeven.

Waarschuwingslampje lage bandenspanning (indien uitgerust)

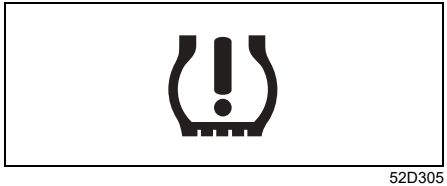

52D305

Als bijkomende functie om uw brandstofverbruik te beperken, is uw auto uitgerust met een bandenspanningcontrolesysteem (TPMS) dat gebruikmaakt van een waarschuwingslampje voor lage bandenspanning wanneer één of meer banden een te lage bandenspanning heeft/hebben.

Als het contactslot in de stand "ON" gedraaid wordt, of als de startknop wordt ingedrukt en de contactmodus op aan wordt gezet, gaat het lampje kortstondig aan zodat u kunt controleren of het werkt.

Wanneer het waarschuwingslampje lage bandenspanning brandt, is de bandenspanning van één of meer banden veel te laag. U moet zo snel mogelijk stoppen en uw banden controleren, en ze oppompen tot de juiste druk zoals aangeduid op het bandeninformatieplaatje. Het rijden op banden met een veel te lage bandenspanning leidt tot oververhitting van de band en kan leiden tot een klapband. Een te lage bandenspanning doet ook het brandstofverbruik stijgen en vermindert de levensduur van de band, en kan bovendien het rij- en remgedrag van de auto beïnvloeden. Elke band, met inbegrip van die van het reservewiel, moet minstens een keer per maand worden gecontroleerd, wanneer deze afgekoeld is, en moet worden opgepompt tot de aanbevolen bandenspanning zoals vermeld op het bandeninformatieplaatje.

Het waarschuwingslampje lage bandenspanning wordt ook gebruikt om u te informeren over een probleem met het bandenspanningcontrolesysteem. Wanneer het systeem een defect detecteert, zal dit lampje gedurende ca. 75 seconden knipperen en vervolgens continu blijven branden. Deze volgorde wordt herhaald nadat het contactslot in de stand "ON" gedraaid wordt of als de startknop wordt ingedrukt en de contactmodus op aan wordt gezet, zolang het defect blijft bestaan.

OPMERKING:
Het is mogelijk dat het waarschuwingslampje lage bandenspanning niet onmiddellijk gaat branden wanneer er een plots verlies van luchtdruk is.

⚠ WAARSCHUWING

Wanneer u geen correctieve actie onderneemt wanneer het waarschuwingslampje lage bandenspanning niet functioneert of wanneer het gaat branden en knippert terwijl u rijdt, kan dit tot een ongeval leiden.

Indien het waarschuwingslampje lage bandenspanning niet gaat branden gedurende 2 seconden nadat het contactslot in de "ON"-stand gedraaid wordt of de startknop wordt ingedrukt om de contactmodus op aan te zetten, of gaat branden en blijft knipperen terwijl u rijdt, moet u de auto door een SUZUKI-dealer laten nakijken. Zelfs als het lampje uitgaat na het knipperen, om aan te geven dat het controlesysteem hersteld is, moet u het systeem laten nakijken door uw SUZUKI-dealer.

⚠ WAARSCHUWING

Het draagvermogen van uw banden vermindert bij een lagere bandenspanning. Indien de bandenspanning zelfs maar een beetje te laag is, kan de belasting van de banden het draagvermogen van de banden overschrijden, hetgeen ze kan beschadigen. Het waarschuwingslampje lage bandenspanning zal u hierover niet inlichten omdat het alleen gaat branden wanneer een of meer banden een veel te lage bandenspanning vertonen.

Controleer en corrigeer de bandenspanning minstens een keer per maand. Zie "Banden" in INSPECTIE EN ONDERHOUD voor details.

⚠ WAARSCHUWING

Blijven rijden met een brandend waarschuwingslampje lage bandenspanning kan tot een ongeval leiden, en tot ernstig letsel of de dood.

Indien het waarschuwingslampje lage bandenspanning gaat branden en blijft branden, moet u uw snelheid verminderen en plotse stuur- en remmanoeuvres vermijden. Rijden op banden met een te lage spanning kan tot oververhitting leiden en kan de band beschadigen, wat de doeltreffendheid van het sturen en remmen kan aantasten. Stop het voertuig zo snel mogelijk op een veilige plaats en controleer uw banden.

- **Verhelp eventuele bandenpech door het reservewiel te installeren (indien uitgerust). Zie "Instructies bij het opkrikken" in het gedeelte PECH ONDERWEG voor de methode om het wiel te vervangen. Zie ook "Banden en/of wielen vervangen" voor instructies over hoe u de normale werking van het bandenspanningcontrolesysteem kunt herstellen nadat u een lekke band had.**

(Vervolg)

⚠ WAARSCHUWING

(Vervolg)

- **Indien de auto is uitgerust met een bandenherstelkit i.p.v. een reserveband, zie "Bandenherstelkit (indien uitgerust)" in PECH ONDERWEG voor instructies over het uitvoeren van een noodreparatie van een lekke band.**
- **Indien één of meer banden een te lage bandenspanning vertonen, moet u de bandenspanning van al uw banden zo snel mogelijk op de aanbevolen spanning brengen.**

Zie "Bandenspanningcontrolesysteem (TPMS) (indien uitgerust)" in het gedeelte BEDIENING VAN DE AUTO voor meer details over het bandenspanningcontrolesysteem. Zie "Banden" in het gedeelte INSPECTIE EN ONDERHOUD voor informatie over het handhaven van de correcte bandenspanning.

Remsysteem-waarschuwingslampje



65D477

Er bestaan drie verschillende soorten acties, afhankelijk van de specificatie van het voertuig.

- Het lampje gaat kort branden als het contactslot in de stand "ON" gedraaid wordt of als de startknop wordt ingedrukt en de contactmodus op aan wordt gezet.
- Het lampje gaat branden als de handrem aangetrokken wordt terwijl het contactslot in de stand "ON" staat, of als de contactmodus op aan staat.
- Het lampje gaat branden wanneer één of beide van bovenstaande condities gelden.

Het lampje gaat ook branden als de vloeistof in het remvloeistofreservoir lager is dan voorgeschreven.

Het lampje moet uitgaan na het starten van de motor nadat de handrem volledig vrijgezet is als er voldoende remvloeistof in het remvloeistofreservoir aanwezig is.

Het lampje gaat ook samen met het ABS-waarschuwingslampje branden wanneer de achterremkracht-regelfunctie (doseerklepfunctie) van het ABS-systeem defect is.

Als het remsysteem-waarschuwingslampje tijdens het rijden gaat branden, kan dit wijzen op een storing in het remsysteem van de auto.
Indien dit gebeurt:

1) Ga van de weg af en breng de auto langzaam tot stilstand.

⚠ WAARSCHUWING

Houd rekening met de mogelijkheid dat de remweg langer is en het rempedaal verder ingetrapt moet worden.

2) Test de remmen van het voertuig voorzichtig door een paar maal te vertrekken en te stoppen op de zijstrook.
3) Wanneer is vastgesteld dat verder rijden geen gevaar oplevert, rijdt u met aangepaste snelheid naar de dichtstbijzijnde SUZUKI-dealer om de nodige reparaties te laten uitvoeren of laat u het voertuig naar de dichtstbijzijnde werkplaats slepen.

⚠ WAARSCHUWING

Laat de SUZUKI-dealer het remsysteem nakijken, als zich een van de volgende verschijnselen voordoet.

- **Als het remsysteem-waarschuwingslampje niet uitgaat nadat de motor gestart is en de handrem volledig is vrijgezet.**
- **Als het remsysteem-waarschuwingslampje niet gaat branden als het contactslot in de stand "ON" gedraaid wordt of als de startknop wordt ingedrukt en de contactmodus op aan wordt gezet.**
- **Als het remsysteem-waarschuwingslampje tijdens het rijden gaat branden.**

OPMERKING:
Aangezien het schijfremsysteem zelfregelend is, zal het remvloeistofpeil zakken met het slijten van de remblokken. Bijvullen van het remvloeistofreservoir mag als normaal periodiek onderhoud beschouwd worden.

OPMERKING:
Waarschuwingszoemer handrem
Wanneer u de auto start met aangetrokken handrem klinkt er een onderbroken zoemer om u eraan te herinneren dat u de handrem vrij moet geven. Controleer of de handrem volledig is vrijgegeven en het remsysteem-waarschuwingslampje is gedoofd.

Waarschuwingslampje antiblokkeersysteem (ABS)

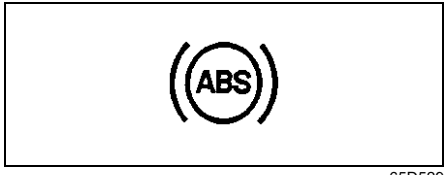

65D529

Als het contactslot in de stand "ON" gedraaid wordt, of als de startknop wordt ingedrukt en de contactmodus op aan wordt gezet, gaat het lampje kortstondig aan zodat u kunt controleren of het werkt. Als het lampje blijft branden, of tijdens het rijden gaat branden, kan dit duiden op een storing in het ABS.

Indien dit gebeurt:
1) Ga van de weg af en breng de auto langzaam tot stilstand.
2) Draai het contactslot in de "LOCK"-stand of zet de contactmodus op vergrendelen door de startknop in te drukken, en start de motor opnieuw.

Als het waarschuwingslampje kortstondig gaat branden en dan uitgaat, is het systeem in orde. Als het waarschuwingslampje blijft branden, is er een probleem met het systeem.

Als het lampje en het remsysteem-waarschuwingslampje blijven branden, of tijdens het rijden beide gaan branden, is uw ABS-systeem voorzien van een achterremkracht-regelfunctie (doseerklepfunctie) en kan het oplichten van de lampjes duiden op een storing in de achterremkracht-regelfunctie en de antiblokkeerfunctie van het ABS-systeem.

Wanneer een van de bovenstaande gevallen zich voordoet, moet u het systeem door uw SUZUKI-dealer laten nakijken.
Als het ABS defect raakt, blijft het normale remsysteem werken en valt alleen het ABS-systeem uit.

Voor nadere details over het ABS-systeem, zie "Antiblokkeersysteem (ABS)" in het deel BEDIENING VAN DE AUTO.

ESP®-waarschuwingslampje



52KM133

ESP® is een geregistreerd handelsmerk van Daimler AG.

Dit lampje knippert 5 keer per seconde indien een van de volgende systemen wordt geactiveerd.
- Stabiliteitscontrolesysteem
- Tractie-controlesysteem
- Afdalingsregelsysteem (indien uitgerust)

Rijd voorzichtig als dit lampje knippert.

Als het contactslot in de stand "ON" gedraaid wordt, of als de startknop wordt ingedrukt en de contactmodus op aan wordt gezet, gaat het lampje kortstondig aan zodat u kunt controleren of het werkt. Indien dit lampje blijft branden, of blijft branden terwijl u rijdt, kan er iets mis zijn met de ESP®-systemen (andere dan ABS). Laat het systeem in dit geval door een SUZUKI-dealer nakijken.

Voor details over ESP®-systemen, zie "Electronic Stability Program (ESP®)" in het deel BEDIENING VAN DE AUTO.

⚠ WAARSCHUWING

De ESP®-systemen voorkomen geen ongevallen. Rijd altijd voorzichtig.

ESP® "OFF"-controlelampje



57L30045

Als het contactslot in de stand "ON" gedraaid wordt, of als de startknop wordt ingedrukt en de contactmodus op aan wordt gezet, gaat het lampje kortstondig aan zodat u kunt controleren of het werkt.

Indien er op de schakelaar ESP® "OFF" wordt gedrukt om de ESP®-systemen (andere dan ABS) uit te schakelen, gaat het ESP® "OFF"-controlelampje aan en blijft branden.

Voor details over ESP®-systemen, zie "Electronic Stability Program (ESP®)" in het deel BEDIENING VAN DE AUTO.

Controlelampje afdalingsregeling (indien uitgerust)

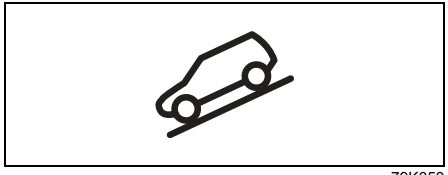

79K050

Als het contactslot in de stand "ON" gedraaid wordt, of als de startknop wordt ingedrukt en de contactmodus op aan wordt gezet, gaat het lampje kortstondig aan zodat u kunt controleren of het werkt.

Als u de schakelaar van de afdalingsregeling indrukt en aan de voorwaarden voor activering van de afdalingsregeling is voldaan, gaat het controlelampje van de afdalingsregeling branden. Als het controlelampje van de afdalingsregeling knippert, zal de afdalingsregeling niet worden geactiveerd.

Voor meer informatie over het afdalingsregelsysteem, zie "Afdalingsregelsysteem (indien uitgerust)" in het deel BEDIENING VAN DE AUTO.

Waarschuwingslampje motoroliedruk

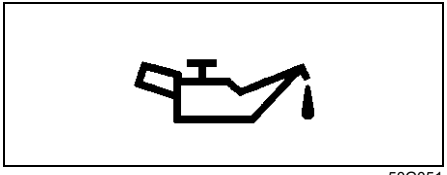

50G051

Als het contactslot in de stand "ON" gedraaid wordt of als de startknop wordt ingedrukt en de contactmodus op aan wordt gezet, gaat dit lampje branden. Wanneer de motor wordt gestart, gaat het lampje uit. Het lampje gaat branden en blijft branden als er onvoldoende oliedruk is. Parkeer de auto onmiddellijk langs de kant van de weg en zet de motor af als het lampje tijdens het rijden gaat branden.
Controleer het oliepeil en vul zo nodig olie bij. Als het oliepeil voldoende is, moet het smeersysteem eerst door de SUZUKI-dealer nagekeken worden voordat u de auto weer gebruikt.

LET OP

- **De motor kan ernstig beschadigd worden, wanneer doorgereden wordt terwijl dit controlelampje brandt.**
- **Gebruik het waarschuwingslampje motoroliedruk niet als maatstaf om te bepalen wanneer olie bijgevuld moet worden. Het motoroliepeil moet regelmatig gecontroleerd worden.**

Laadstroomcontrolelampje

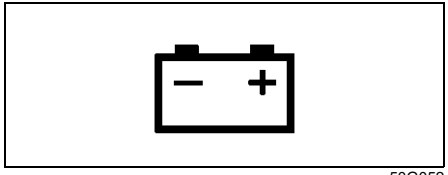

50G052

Als het contactslot in de stand "ON" gedraaid wordt of als de startknop wordt ingedrukt en de contactmodus op aan wordt gezet, gaat dit lampje branden. Wanneer de motor wordt gestart, gaat het lampje uit. Het lampje gaat branden en blijft branden als er iets mis is met het laadstroomsysteem. Het laadstroomsysteem moet onmiddellijk door de SUZUKI-dealer nagekeken worden als het lampje tijdens het rijden gaat branden.

Waarschuwingslampje voor de veiligheidsgordel van de bestuurder / Waarschuwingslampje voor de veiligheidsgordel van de bijrijder



60G049

Als de bestuurder of de bijrijder zijn of haar veiligheidsgordel niet om doet, gaat dit lampje constant branden en/of knipperen. Zie voor meer informatie over de waarschuwing voor een vergeten veiligheidsgordel "Veiligheidsgordels en kinderzitjes" in dit gedeelte.

AIRBAG-lampje



63J030

Als het contactslot in de stand "ON" gedraaid wordt, of als de startknop wordt ingedrukt en de contactmodus op aan wordt gezet, gaat het lampje knipperen of enkele seconden branden zodat u kunt controleren of het lampje werkt.

Als er een storing in het airbag- of gordelspannersysteem optreedt, gaat het lampje branden en blijft dit branden totdat de storing verholpen is.

⚠ WAARSCHUWING

Als het AIRBAG-lampje niet knippert en ook niet kort gaat branden wanneer het contactslot in de stand "ON" gezet wordt, of wanneer de startknop wordt ingedrukt en de contactmodus op aan wordt gezet, als het lampje langer dan 10 seconden blijft branden of als het lampje tijdens het rijden gaat branden, is het mogelijk dat het airbagsysteem of het gordelspannersysteem defect is. Laat beide systemen door een SUZUKI-dealer nakijken.

Storingscontrolelampje

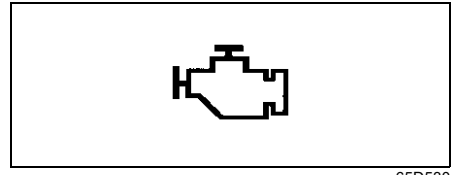

65D530

De auto is uitgerust met een computergestuurd emissiecontrolesysteem. Een storingscontrolelampje is in het instrumentenpaneel aanwezig om aan te geven wanneer het emissiecontrolesysteem onderhoud behoeft. Als het contactslot in de stand "ON" gedraaid wordt of als de startknop wordt ingedrukt en de contactmodus op aan wordt gezet, gaat dit lampje branden. Wanneer de motor wordt gestart, gaat het lampje uit.

Indien het storingscontrolelampje gaat branden of knippert bij een draaiende motor, dan houdt dit in dat er een beschadiging aanwezig is in het emissiecontrolesysteem.
Neem direct contact op met uw SUZUKI-dealer om de beschadiging te laten repareren.

(Voor auto's met EU-specificaties)
Indien dit lampje gaat branden bij een draaiende motor, dan is er een probleem met de automatische transmissie. Laat het systeem in dit geval door uw SUZUKI-dealer nakijken.

LET OP

Doorrijden met de auto terwijl het storingscontrolelampje brandt of knippert, kan leiden tot blijvende schade aan het emissiecontrolesysteem van de auto, waardoor de auto minder zuinig en goed rijdt.

Waarschuwingslampje automatische transmissie (indien uitgerust)

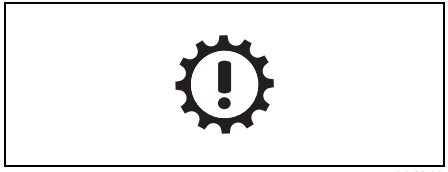

80J219

Als het contactslot in de stand "ON" gedraaid wordt, of als de startknop wordt ingedrukt en de contactmodus op aan wordt gezet, gaat het lampje enkele seconden branden zodat u kunt controleren of het lampje werkt.

Indien dit lampje gaat branden met de startknop in de stand aan, dan is er een probleem met de automatische versnellingsbak.
Indien dit lampje gaat branden of knipperen, stopt u de auto op een veilige plaats en neemt u contact op met uw SUZUKI-dealer. Indien het lampje gaat branden of opnieuw knippert nadat het lampje is uitgegaan, moet een SUZUKI-dealer het systeem nakijken.

Waarschuwingslampje van het startonderbrekingssysteem / sleutelloos druk-startsysteem

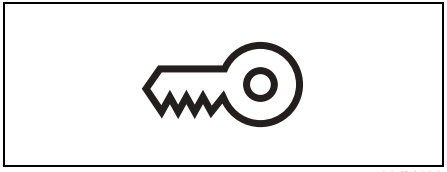

80JM122

Als het contactslot in de stand "ON" gedraaid wordt, of als de startknop wordt ingedrukt en de contactmodus op aan wordt gezet, gaat het lampje kortstondig aan zodat u kunt controleren of het werkt. Als dit lampje blijft branden, is er een probleem met het systeem.

Als dit lampje knippert of blijft branden, dan is er een probleem met het systeem of kan het stuurslot niet worden vrijgegeven. Als dit gebeurt, druk dan op de startknop en draai het stuur naar rechts of links.

Als dit lampje nog steeds knippert of blijft branden, zelfs als u de motor start met normale accuspanning moet u een SUZUKI-dealer vragen het systeem te onderzoeken.

Waarschuwingslampje voor open portier

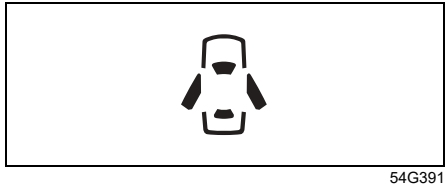

54G391

Dit lampje blijft branden totdat alle portieren (ook de achterklep) goed zijn gesloten.

Als er een portier (ook de achterklep) open staat terwijl het voertuig in beweging is, hoort u een belgeluid om u eraan te herinneren alle portieren volledig te sluiten.

Waarschuwingslampje voor weinig brandstof



54G343

Wanneer dit lampje gaat branden, moet u onmiddellijk tanken.

Wanneer dit lampje gaat branden, hoort u één keer een belgeluid om u eraan te herinneren te gaan tanken.
Als u de brandstof niet bijvult, klinkt er een belgeluid telkens wanneer het contactslot in de stand "ON" gedraaid wordt of als de startknop wordt ingedrukt en de contactmodus op aan wordt gezet.

OPMERKING:
Het moment waarop dit lampje geactiveerd wordt, is door de verplaatsing van de brandstof in de tank afhankelijk van de wegomstandigheden (helling of bocht bijvoorbeeld) en de rijomstandigheden.

Lampje elektrische stuurbekrachtiging



79J039

Als het contactslot in de stand "ON" gedraaid wordt of als de startknop wordt ingedrukt en de contactmodus op aan wordt gezet, gaat dit lampje branden. Wanneer de motor wordt gestart, gaat het lampje uit.

Als dit lampje aangaat terwijl u aan het rijden bent, kan dit erop wijzen dat het stuurbekrachtigingssysteem niet goed werkt. Laat het systeem door uw SUZUKI-dealer nakijken.

OPMERKING:
De volgende handelingen met het stuurwiel kunnen meer inspanning vergen tijdens het parkeren of rijden bij lage snelheid. Dit duidt niet op een defect aan het stuursysteem; het stuurbekrachtigingssysteem beperkt de stuurbekrachtiging om oververhitting te voorkomen.
- *Er wordt tijdens het parkeren bijzonder veel aan het stuurwiel gedraaid.*

• *Het stuurwiel wordt langdurig in een ingedraaide stand gehouden.*

Zodra het stuurbekrachtigingssysteem is afgekoeld, zal het weer in zijn oorspronkelijke toestand terugkeren.
Wanneer deze handelingen echter herhaaldelijk worden uitgevoerd, kan dit schade aan het stuurbekrachtigingssysteem veroorzaken.

OPMERKING:
Als het stuurbekrachtigingssysteem niet goed werkt, zult u wel nog kunnen sturen, maar dit zal meer inspanning vergen.

OPMERKING:
Wanneer het stuurwiel wordt bediend, kan er een geluid ontstaan door de werking van de elektrische stuurbekrachtiging. Dit is normaal en duidt er op dat het stuurbekrachtigingssysteem correct functioneert.

Controlelampje Dual Sensor Brake Support (indien uitgerust)



54P000255

Als het contactslot in de stand "ON" gedraaid wordt, of als de startknop wordt ingedrukt en de contactmodus op aan wordt gezet, gaat het lampje kortstondig aan zodat u kunt controleren of het werkt.

Als het automatisch remsysteem geactiveerd is, gaat dit lampje snel knipperen.

In de volgende situaties zal dit lampje branden en zal het Dual Sensor Brake Support-systeem stoppen met functioneren wanneer het contactslot in de stand "ON" staat of de contactmodus op aan staat.
Wanneer de dual sensor een storing heeft, wordt de functie van de dual sensor uitgeschakeld tot het contactslot in de stand "LOCK" wordt gedraaid of de startknop wordt ingedrukt om de contactmodus op vergrendelen te zetten. Ga op zoek naar een veilige plaats om te parkeren, zet het contactslot in de stand "LOCK" of zorg dat de contactmodus op vergrendelen wordt gezet. Start de motor opnieuw en controleer of het controlelampje van Dual Sensor Brake Support en het Lane Departure Warning-controlelampje doven.

- Wanneer beide controlelampjes blijven branden na het opnieuw starten van de motor, kan er een storing aanwezig zijn in de dual sensor. Laat de dual sensor in dit geval door een SUZUKI-dealer nakijken.

Onder de volgende omstandigheden zal de dual sensor ophouden te werken. Verbeteren de omstandigheden dan zal de tijdelijke uitschakeling van de werking worden geannuleerd.

- Wanneer het zicht van de dual sensor slecht is.
- Wanneer de temperatuur van de dual sensorbehuizing hoog is.
- Wanneer de systemen die gekoppeld zijn aan de Dual Sensor Brake Support tijdelijk stoppen.
- Wanneer de accu een abnormale spanning heeft.

Zie voor meer informatie "Dual Sensor Brake Support-systeem (indien uitgerust)" in het deel BEDIENING VAN DE AUTO.

Dual Sensor Brake Support "OFF"-controlelampje (indien uitgerust)

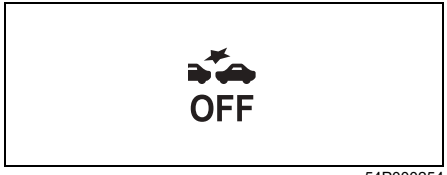

54P000254

Als het contactslot in de stand "ON" gedraaid wordt, of als de startknop wordt ingedrukt en de contactmodus op aan wordt gezet, gaat het lampje kortstondig aan zodat u kunt controleren of het werkt.

In de volgende situaties zal dit lampje branden en zal het Dual Sensor Brake Support-systeem stoppen met functioneren wanneer het contactslot in de stand "ON" staat of de contactmodus op aan staat.

- Wanneer de Dual Sensor Brake Support "OFF"-schakelaar ingedrukt wordt gehouden om het Dual Sensor Brake Support-systeem uit te schakelen.
- Indien er op de schakelaar ESP® "OFF" wordt gedrukt om de ESP®-systemen (andere dan ABS) uit te schakelen, zal het ESP® "OFF"-controlelampje ook aangaan.

Zie voor meer informatie "Dual Sensor Brake Support-systeem (indien uitgerust)" in het deel BEDIENING VAN DE AUTO.

Controlelampje Lane Departure Warning (indien uitgerust)

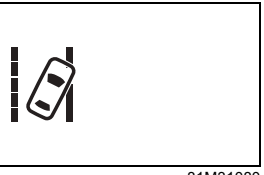

81M31080

Als het contactslot in de stand "ON" gedraaid wordt, of als de startknop wordt ingedrukt en de contactmodus op aan wordt gezet, gaat het lampje kortstondig aan zodat u kunt controleren of het werkt.

Als de Lane Departure Warning of de Vehicle Swaying Warning geactiveerd is, gaat dit lampje knipperen.

Wanneer de dual sensor een storing heeft, wordt de functie van de dual sensor uitgeschakeld tot het contactslot in de stand "LOCK" wordt gedraaid of de startknop wordt ingedrukt en de contactmodus op vergrendelen wordt gezet. Ga op zoek naar een veilige plaats om te parkeren, zet het contactslot in de stand "LOCK" of de contactmodus op vergrendelen wordt gezet. Start de motor opnieuw en controleer of het controlelampje van Dual Sensor Brake Support en het controlelampje van Lane Departure Warning doven.

- Wanneer beide controlelampjes blijven branden na het opnieuw starten van de motor, kan er een storing aanwezig zijn in de dual sensor. Laat de dual sensor in dit geval door een SUZUKI-dealer nakijken.

Onder de volgende omstandigheden zal de dual sensor ophouden te werken. Verbeteren de omstandigheden dan zal de tijdelijke uitschakeling van de werking worden geannuleerd.

- Wanneer het zicht van de dual sensor slecht is.
- Wanneer de temperatuur van de dual sensorbehuizing hoog is.
- Wanneer de systemen die gekoppeld zijn aan de Dual Sensor Brake Support tijdelijk stoppen.
- Wanneer de accu een abnormale spanning heeft.

Zie voor meer informatie "Dual Sensor Brake Support-systeem (indien uitgerust)" in het deel BEDIENING VAN DE AUTO.

Lane Departure Warning "OFF"-controlelampje (indien uitgerust)

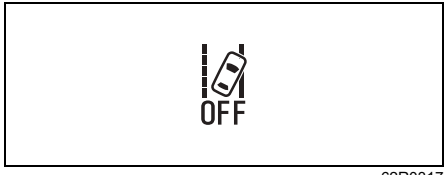

62R0317

Als het contactslot in de stand "ON" gedraaid wordt, of als de startknop wordt ingedrukt en de contactmodus op aan wordt gezet, gaat het lampje kortstondig aan zodat u kunt controleren of het werkt.

In de volgende situaties zal dit lampje branden en zal het Lane Departure Warning- en het Vehicle Swaying Warning-systeem stoppen met functioneren wanneer het contactslot in de stand "ON" staat of de contactmodus op aan staat.

- Wanneer de Lane Departure Warning "OFF"-schakelaar wordt ingedrukt om de Lane Departure Warning uit te schakelen.
- Indien er op de schakelaar ESP® "OFF" wordt gedrukt om de ESP®-systemen (andere dan ABS) uit te schakelen, zal het ESP® "OFF"-controlelampje ook aangaan.

Zie voor meer informatie "Dual Sensor Brake Support-systeem (indien uitgerust)" in het deel BEDIENING VAN DE AUTO.

Lane Departure Prevention-waarschuwingslampje (indien uitgerust)



74SB12002

Als het contactslot in de stand "ON" gedraaid wordt, of als de startknop wordt ingedrukt en de contactmodus op aan wordt gezet, gaat het lampje kortstondig aan zodat u kunt controleren of het werkt.

Als de Lane Departure Prevention geactiveerd is, gaat dit lampje branden.

OPMERKING:
Als dit lampje niet kan gaan branden, kunt u de werking van de Lane Departure Prevention niet controleren. Gebruik de Lane Departure Prevention AAN/UIT-schakelaar om de functie uit te schakelen en niet te gebruiken. Laat het systeem bovendien door uw SUZUKI-dealer nakijken.

Als dit lampje blijft branden, met uitzondering van de bovenstaande situatie, is er een probleem met de Lane Departure Prevention. Laat het systeem door uw SUZUKI-dealer nakijken.

Zie voor meer informatie "Lane Departure Prevention (indien uitgerust)" in het deel BEDIENING VAN DE AUTO.

Waarschuwingslampje adaptive cruise control-systeem (indien uitgerust)



54P000233

Als de startknop ingedrukt wordt om de contactmodus op aan te zetten, gaat dit lampje kort branden zodat u kunt controleren of het lampje werkt.

Indien er op de ESP® "OFF"-schakelaar wordt gedrukt om de ESP®-systemen (andere dan ABS) uit te schakelen, zal het waarschuwingslampje van het adaptive cruise control-systeem ook aangaan.

Als dit lampje blijft branden, is er een probleem met de adaptive cruise control of de adaptive cruise control met stop & go. Laat het systeem door uw SUZUKI-dealer nakijken.

Zie voor meer informatie "Adaptive cruise control (indien uitgerust)" of "Adaptive cruise control met stop & go (indien uitgerust)" in het deel BEDIENING VAN DE AUTO.

Waarschuwingslampje automatisch koplampregelsysteem (indien uitgerust)

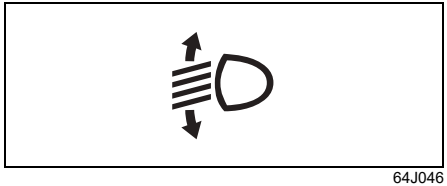

64J046

Als het contactslot in de stand "ON" gedraaid wordt, of als de startknop wordt ingedrukt en de contactmodus op aan wordt gezet, gaat het lampje kortstondig aan zodat u kunt controleren of het werkt.

Wanneer dit lampje gaat branden, is er een probleem met het automatische koplampregelsysteem. Neem direct contact op met uw SUZUKI-dealer om het probleem te laten verhelpen.

Controlelampje mistachterlicht (indien uitgerust)

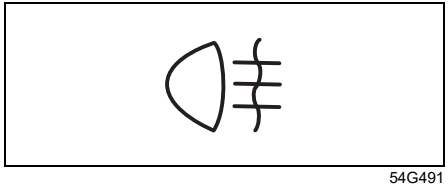

54G491

Het controlelampje van het mistachterlicht gaat branden wanneer het mistachterlicht wordt ingeschakeld.

Waarschuwingslampje LED-koplamp (indien uitgerust)

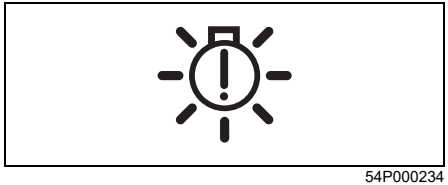

54P000234

Als het contactslot in de stand "ON" gedraaid wordt, of als de startknop wordt ingedrukt en de contactmodus op aan wordt gezet, gaat het lampje kortstondig aan zodat u kunt controleren of het werkt.

Als dit lampje gaat branden, is er een probleem met de LED-koplamp. Parkeer het voertuig op een veilige plaats en neem contact op met uw SUZUKI-dealer om het probleem te laten verhelpen.

Controlelampjes richtingaanwijzer

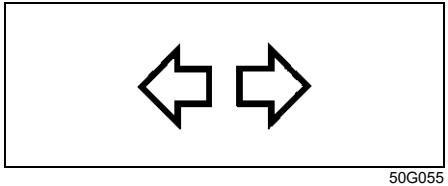

50G055

De corresponderende groene pijl op het instrumentenpaneel knippert tegelijk met de richtingaanwijzers, als de richtingaanwijzerschakelaar bediend wordt. Bij gebruik van de waarschuwingsknipperlichten, knipperen beide pijlen tegelijk met de richtingaanwijzers.

Grootlichtcontrolelampje

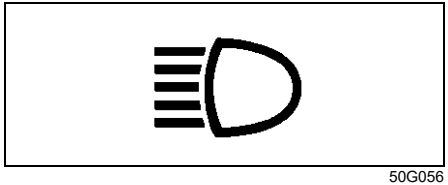

50G056

Dit controlelampje gaat branden als het grootlicht ingeschakeld wordt.

Verlichting controlelampje

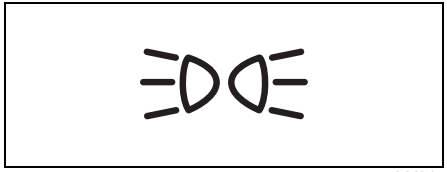

64J045

Dit controlelampje gaat branden wanneer de standlichten, het achterlicht en/of de koplampen branden.

4WD-waarschuwingslampje (indien uitgerust)

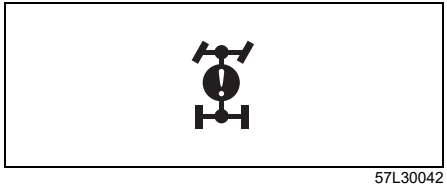

57L30042

Als het contactslot in de stand "ON" gedraaid wordt, of als de startknop wordt ingedrukt en de contactmodus op aan wordt gezet, gaat het lampje kortstondig aan zodat u kunt controleren of het werkt.

- Het lampje gaat branden als er een probleem is met het four-mode 4WD-systeem. Het systeem zal automatisch worden gedeactiveerd.
- Het lampje knippert indien de auto in één van de volgende omstandigheden verkeert en het systeem zal automatisch worden gedeactiveerd.
  – Wielen van verschillende diameter op de auto aangebracht.
  – Onderdelen van de aandrijving oververhitten ten gevolge van het doordraaien van een aangedreven wiel in modder of sneeuw.

OPMERKING:
Wanneer het lampje knippert, moet u de auto onmiddellijk op een veilige plaats stoppen en parkeren om de onderdelen van de aandrijving te beschermen. Indien u de motor een tijdje stationair laat draaien, behalve wanneer er verschillende wieldiameters zijn gemonteerd, zal het lampje uit gaan en zal het systeem opnieuw ingeschakeld worden.

Waarschuwingslampje voor olie verversen (indien uitgerust)



79JM007

Uw voertuig is uitgerust met het systeem voor de controle van de levensduur van de olie en het bijbehorende waarschuwingslampje voor olie verversen dat u waarschuwt wanneer de motorolie ververst en het filter vervangen moet worden.
U moet onmiddellijk de motorolie verversen en het oliefilter vervangen als dit lampje gaat branden.
Voor details over het vervangen van de motorolie en oliefilter, zie "Motorolie verversen en oliefilter vervangen" in het deel INSPECTIE EN ONDERHOUD.

Dit lampje gaat kort branden als het contactslot in de stand "ON" gedraaid wordt, of als de startknop wordt ingedrukt en de contactmodus op aan wordt gezet, zodat u kunt controleren of het werkt.

Als de in het systeem ingestelde waarde voor de kilometerteller of de klok wordt bereikt, zal dit lampje gaan branden wanneer het contactslot in de stand "ON" of de startknop op aan staat. Bovendien wordt een melding weergegeven op het informatiedisplay om u te waarschuwen dat de olie moet worden ververst en het filter vervangen. Wanneer de motorolie en het oliefilter zijn vervangen, en de controle levensduur olie is gereset, zal dit lampje uitgaan.

Telkens als de motorolie wordt ververst en het filter wordt vervangen, moet dit lampje worden gereset, zodat de volgende smeerbeurt correct wordt aangegeven. Het lampje zal na het resetten uitgaan. Zie "Informatiedisplay" in dit gedeelte voor de resetprocedure.

LET OP
De motor kan ernstig beschadigd raken wanneer doorgereden wordt terwijl dit controlelampje brandt. Vervang de motorolie en oliefilter onmiddellijk wanneer het lampje gaat branden.

OPMERKING:

- *Dit lampje helpt om het verversen van de olie en het vervangen van het oliefilter overeenkomstig het onderhoudsschema te vergemakkelijken.*
- *Ook wanneer de olie wordt vervangen voordat dit lichtje gaat branden, moet het systeem voor controle van de levensduur van de olie worden gereset. Raadpleeg een SUZUKI-dealer over de wijze van resetten. Indien u het resetten zelf uitvoert, lees dan "Instelmodus" in dit gedeelte.*
- *Raadpleeg in een van de volgende gevallen een SUZUKI-dealer wanneer u de instelling van het systeem voor de controle levensduur olie wilt wijzigen;*
  - Wanneer u de motorolie vervangt door motorolie die niet voldoet aan de ACEA-normen of de normen van originele SUZUKI-motorolie, of omgekeerd
  - Wanneer uw rijomstandigheden veranderen, wanneer u het schema van "Aanbevolen onderhoud bij zware rijomstandigheden" moet toepassen in plaats van het periodiek onderhoudsschema in het gedeelte INSPECTIE EN ONDERHOUD, of omgekeerd

ENG A-STOP-controlelampje (indien uitgerust)

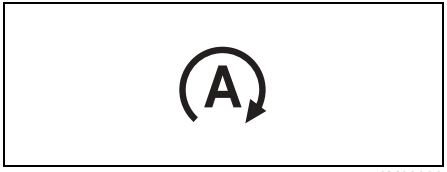

72M00032

Als het contactslot in de stand "ON" gedraaid wordt, of als de startknop wordt ingedrukt en de contactmodus op aan wordt gezet, gaat het lampje kortstondig aan zodat u kunt controleren of het werkt.

Wanneer de motor door het ENG A-STOP-systeem wordt gestopt, gaat dit lampje branden.

- Zie "ENG A-STOP-systeem (automatisch stop-startsysteem van de motor) (voor modellen met K14D-motor)" in het gedeelte BEDIENING VAN DE AUTO voor meer informatie over het model met de K14D-motor.
- Zie "ENG A-STOP-systeem (automatisch stop-startsysteem van de motor) (behalve voor modellen met K14D-motor) (indien uitgerust)" in het gedeelte BEDIENING VAN DE AUTO voor meer informatie, behalve over het model met de K14D-motor.

ENG A-STOP "OFF"-waarschuwingslampje (indien uitgerust)

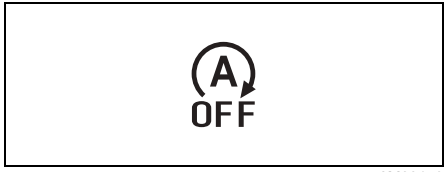

72M00159

Als het contactslot in de stand "ON" gedraaid wordt, of als de startknop wordt ingedrukt en de contactmodus op aan wordt gezet, gaat het lampje kortstondig aan zodat u kunt controleren of het werkt.

Dit lampje gaat branden wanneer u de schakelaar ENG A-STOP "OFF" indrukt.

Indien het lampje knippert terwijl u rijdt, kan er iets mis zijn met het ENG A-STOP-systeem. Laat het systeem in dit geval door een SUZUKI-dealer nakijken.

- Zie "ENG A-STOP-systeem (automatisch stop-startsysteem van de motor) (voor modellen met K14D-motor)" in het gedeelte BEDIENING VAN DE AUTO voor meer informatie over het model met de K14D-motor.
- Zie "ENG A-STOP-systeem (automatisch stop-startsysteem van de motor) (behalve voor modellen met K14D-motor) (indien uitgerust)" in het gedeelte BEDIENING VAN DE AUTO voor meer informatie, behalve over het model met de K14D-motor.

Remenergie-recuperatiecontrolelampje (indien uitgerust)



72M00168

Als het contactslot in de stand "ON" gedraaid wordt, of als de startknop wordt ingedrukt en de contactmodus op aan wordt gezet, gaat het lampje kortstondig aan zodat u kunt controleren of het werkt.

Wanneer de functie voor recuperatie van remenergie actief is, gaat dit lampje branden.

Zie voor meer informatie "SHVS-systeem (Smart Hybrid Vehicle by Suzuki) (indien uitgerust)" in het deel BEDIENING VAN DE AUTO.

Waarschuwingslampje benzinedeeltjesfilter (GPF) (indien uitgerust)

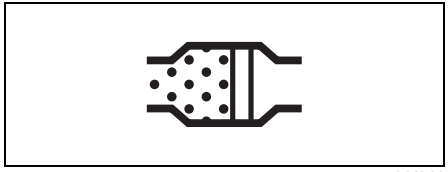

64J244

Het waarschuwingslampje van het benzinedeeltjesfilter (GPF) gaat kort branden als de startknop op aan wordt gedraaid of als het contactslot wordt ingedrukt en de contactmodus op aan wordt gezet, zodat u kunt controleren of het werkt. Indien het lampje tijdens het rijden gaat branden, is het GPF bijna verstopt. Voordat het waarschuwingslampje uitgaat, moet de auto in beweging blijven totdat het regenereren is voltooid.

Het proces duurt normaal gesproken 25 minuten.
De optimale omstandigheden waaronder het proces kan worden afgerond worden behaald door de auto in beweging te houden met een minimale snelheid van 50 km/h (31 mph) en een motortoerental van meer dan 2000 omw/min.

Indien u blijft rijden totdat het lampje uitgaat, zal de regeneratie van het GPF zijn voltooid.

Zie "Benzinedeeltjesfilter" in het deel BEDIENING VAN DE AUTO voor bijzonderheden over het GPF.

LET OP
U moet het GPF regenereren zodra het GPF-waarschuwingslampje gaat branden. Het niet regenereren van het GPF leidt tot storingen als gevolg van het verstopte filter.

Hoofdcontrolelampje



68PM00278

Wanneer het informatiedisplay waarschuwingen en meldingen weergeeft, kan dit controlelampje ook knipperen.

Zie "Informatiedisplay" in dit gedeelte voor meer informatie.

Bedieningshendel lichten

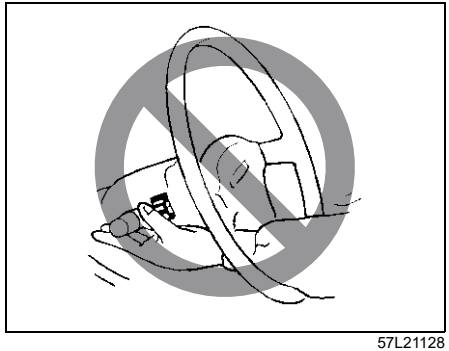

57L21128

⚠ WAARSCHUWING
De bedieningsfuncties mogen niet dóór het stuurwiel heen bediend worden om kans op verwonding tegen te gaan.

Bediening van de lichtschakelaar

VOORBEELD

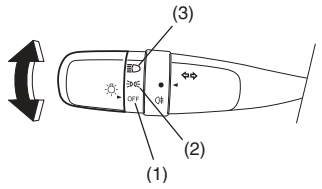

61MM0A072

U schakelt het licht in door de knop aan het uiteinde van de hendel te verdraaien. Deze schakelaar heeft drie standen:

"OFF" (1)
Alle lichten zijn uit.

(2)
De voorste standlichten, achterlichten, nummerplaatverlichting en dashboardverlichting staan aan, maar de koplampen staan uit.

(3)
De voorste standlichten, achterlichten, nummerplaatverlichting, dashboardverlichting en de koplampen staan aan.

VOORBEELD

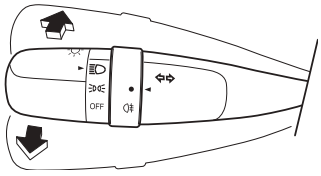

61MM0A073

Druk met de koplampen ingeschakeld de schakelaar naar voren of naar achteren om respectievelijk grootlicht of dimlicht in te schakelen. Een verklikkerlichtje op het instrumentenpaneel gaat branden om aan te geven dat grootlicht ingeschakeld is. Trek de schakelaar eenmaal kortstondig naar achteren om het grootlicht tijdelijk in te schakelen als lichtsignaal.

Werking automatische verlichting (indien uitgerust)

VOORBEELD

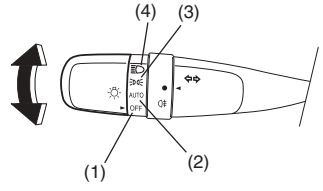

61MM0A074

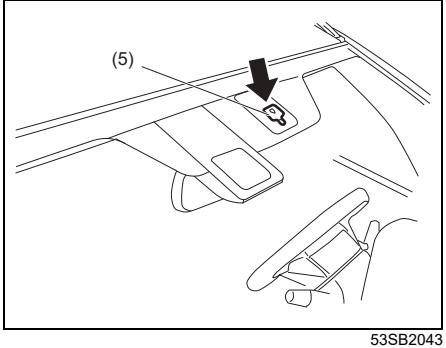

53SB2043

De verlichting van uw wagen wordt geregeld door twee hoofdsystemen: de lichtschakelaar en het koplamp Auto-On-systeem (als de lichtschakelaar in de stand "AUTO" staat). De twee systemen regelen samen de verlichting zoals getoond in het volgende overzicht:

AAN: verlichting aan
LICHT: wanneer het licht is rondom de lichtsensor (5).
DONKER: wanneer het donker is rondom de lichtsensor (5).

Lichtschakelaarstand	Bediening groot licht	Contactmodus op vergrendelen of in de accessoirestand		Contactmodus aan	
		LICHT	DONKER	LICHT	DONKER
(1) "OFF"	Standlichten, achterlichten	–	–	–	–
	Koplampen	–	–	–	–
(2) "AUTO"	Standlichten, achterlichten	–	–	–	AAN
	Koplampen	–	–	–	AAN
(3) ≡D◐≡	Standlichten, achterlichten	AAN	AAN	AAN	AAN
	Koplampen	–	–	–	–
(4) ≡D	Standlichten, achterlichten	AAN	AAN	AAN	AAN
	Koplampen	AAN	AAN	AAN	AAN

U schakelt het licht in door de knop aan het uiteinde van de hendel te verdraaien. Deze schakelaar heeft vier standen:

"OFF" (1)
Alle lichten zijn uit.

"AUTO" (2)
Deze functie werkt alleen wanneer de contactmodus op aan is gezet door indrukken van de startknop. De koplampen en standlichten worden automatisch in- en uitgeschakeld aan de hand van de hoeveelheid licht die door de sensor wordt waargenomen. Ze gaan automatisch uit wanneer u de contactmodus in de accessoirestand of op vergrendelen zet door de startknop in te drukken.

De lichtsensor (5) die de hoeveelheid licht buiten de auto waarneemt, is ingebouwd bovenaan op de voorruit. Deze functioneert ook als regensensor voor de automatische ruitenwissers.

⚠ VOORZICHTIG

Indien de zone van de lichtsensor op de voorruit is bedekt met modder, ijs of gelijkaardige materie, kunnen de koplampen en de standlichten worden ingeschakeld, zelfs wanneer er buiten nog voldoende licht is. Alvorens u zulke materie van de voorruit verwijdert, moet u de ruitenwisserhendel altijd in de stand "OFF" plaatsen. Indien de hendel in de stand "AUTO" blijft staan, kunnen de ruitenwissers plots beginnen te werken en letsels veroorzaken, maar kunnen ze ook beschadigd raken.

OPMERKING:
- *Dek de zone van de lichtsensor op de voorruit niet af met een sticker. De sticker kan de prestaties van de sensor beïnvloeden en het systeem kan niet langer in staat zijn de bediening van de lichten correct te regelen.*
- *Wanneer u de contactmodus op aan hebt gezet door de startknop in te drukken en de "AUTO"-stand geselecteerd blijft zullen de koplampen en standlichten automatisch gaan branden wanneer het buiten donker wordt, ook wanneer de motor niet draait. Wanneer de lampen gedurende langere tijd blijven branden kan de accu volledig leeg raken.*

(3)
De voorste standlichten, achterlichten, nummerplaatverlichting en dashboardverlichting staan aan, maar de koplampen staan uit.

(4)
De voorste standlichten, achterlichten, nummerplaatverlichting, dashboardverlichting en de koplampen staan aan.

VOORBEELD

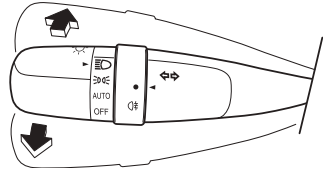

61MM0A075

Druk met de koplampen ingeschakeld de schakelaar naar voren of naar achteren om respectievelijk grootlicht of dimlicht in te schakelen. Een verklikkerlichtje op het instrumentenpaneel gaat branden om aan te geven dat grootlicht ingeschakeld is. Trek de schakelaar eenmaal kortstondig naar achteren om het grootlicht tijdelijk in te schakelen als lichtsignaal.

Koplamp Auto-On-systeem

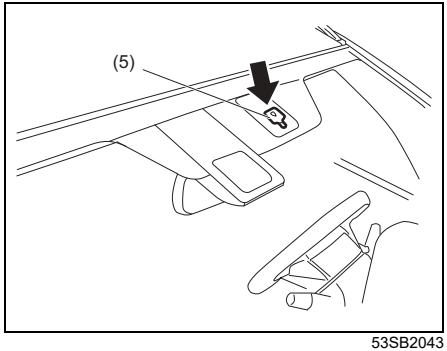

53SB2043

Het koplamp Auto-On-systeem schakelt automatisch alle lampen aan die worden bediend met de lichtschakelaar op de stuurkolom, mits aan de volgende drie voorwaarden wordt voldaan.

Voorwaarden voor in werking treden van het koplamp Auto-On-systeem:
1) Het is donker rondom de lichtsensor (5).
2) De lichtschakelaar staat in de "AUTO"-stand.
3) U drukt de startknop in om de contactmodus op aan te zetten.

Dit systeem wordt aangestuurd door een signaal van de lichtsensor (5) op de voorruit. Dek de sensor (5) niet af. Wanneer u dat wel doet, zal het systeem niet correct functioneren.

⚠ WAARSCHUWING

Het duurt ongeveer 5 seconden voordat de lichtsensor reageert op een verandering van de lichtomstandigheden. Om ongevallen als gevolg van slecht zicht te voorkomen, schakelt u de koplampen in voordat u een tunnel, parkeergarage, enz. binnenrijdt.

OPMERKING:
De lichtsensor reageert ook op infraroodstralen en kan dus incorrect functioneren wanneer er sterke infraroodstralen aanwezig zijn.

De automatische lichtfunctie herprogrammeren (indien uitgerust)
De volgende instellingen van de automatische lichtfunctie kunnen aan uw voorkeuren worden aangepast. Neem contact op met een SUZUKI-dealer indien u de functie wilt laten herprogrammeren.

Gevoeligheid van de lichtsensor (indien uitgerust)
De hoeveelheid licht van buitenaf die nodig is om de lichten in te schakelen is vooraf ingesteld in de fabriek. De gevoeligheid van de lichtsensor kan worden ingesteld zodat de lichten worden in- en uitgeschakeld wanneer het:
- buiten helderder is dan de vooraf ingestelde voorwaarde, of
- buiten donkerder is dan de vooraf ingestelde voorwaarde

Automatische verlichting ingeschakeld door regen (indien uitgerust)
De instelling van het koplamp Auto-On-systeem kan worden gewijzigd zodat de koplampen worden ingeschakeld:
- wanneer de regensensor zware regenval detecteert
- wanneer de regensensor lichte en zware regenval detecteert (in combinatie met de automatische ruitenwisserfunctie), of
- onafhankelijk van de automatische ruitenwisserfunctie.

Waarschuwingszoemer brandende lampen

Deze interieurzoemer weerklinkt ononderbroken binnen in de auto wanneer u het bestuurdersportier opent zonder de koplampen en standlichten uit te zetten. Deze functie wordt geactiveerd onder de volgende omstandigheden:
De standlichten en/of koplampen staan aan, ook als het contactslot uitgeschakeld wordt, of als de startknop wordt ingedrukt en de contactmodus op vergrendelen wordt gezet.

De zoemer stopt zodra u de koplampen en standlichten uitzet.

OPMERKING:
Er wordt een melding weergegeven op het informatiedisplay op het instrumentenpaneel terwijl de zoemer is geactiveerd.

Dagrijlichtsysteem (D.R.L.) (indien uitgerust)

Wanneer de motor wordt gestart, schakelt dit systeem de daglichten in.

Voorwaarden voor in werking treden van het D.R.L.-systeem
1) De motor draait.
2) Koplampen en mistvoorlicht zijn uitgeschakeld.

OPMERKING:
De sterkte van de dagrijlichten verschilt van de sterkte van de standlichten, maar dat duidt niet op een storing.

Schakelaar mistachterlicht (indien uitgerust)

VOORBEELD

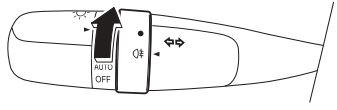

61MM0A214

Om het mistachterlicht in te schakelen, draait u de knop zoals wordt weergegeven in de afbeelding terwijl de koplampen aan staan. Wanneer het mistachterlicht is ingeschakeld, gaat er op het instrumentenpaneel een controlelampje branden.

Koplamppatroon afstellen

Koplamppatroon, links rijden

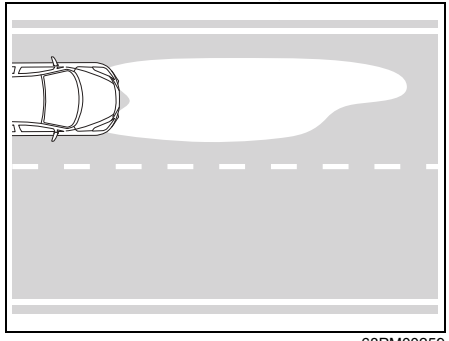

68PM00259

Koplamppatroon, rechts rijden

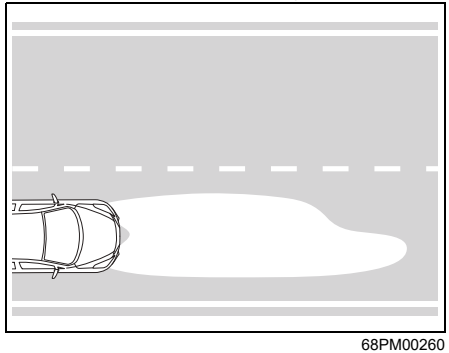

68PM00260

Het koplamppatroon moet worden afgesteld om te voorkomen dat naderende automobilisten worden verblind en kan worden ingesteld voor rechts of links rijden.

Behalve voor modellen met K14D-motor
U hoeft het lichtpatroon niet af te stellen.

Modellen met K14D-motor
Het lichtpatroon is mogelijk niet optimaal.
U moet het lichtpatroon afstellen door de koplamplens gedeeltelijk af te dekken.

Voertuig met stuurinrichting links
Het lichtpatroon voor links rijden afstellen door de koplamplens gedeeltelijk af te dekken:

1) Kopieer de sjablonen zoals getoond op de pagina na de volgende pagina voor zowel toepassing (A) als (B).
2) Leg het sjabloon op een zelfklevende, waterdichte ondergrond en snij het patroon uit.
3) Plaats de uitgeknipte tape uitgelijnd op het middelpunt van de koplamplens. Zie de afmetingen in de volgende afbeeldingen.

Koplamp rechts (A)

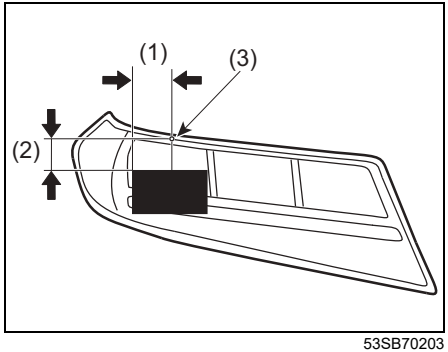

53SB70203

(1) Horizontale lijn: ca. 55 mm (2,2 in)
(2) Verticale lijn: ca. 35 mm (1,4 in)
(3) Middelpunt (klein uitsteeksel aan de binnenzijde van de lens)

Koplamp links (B)

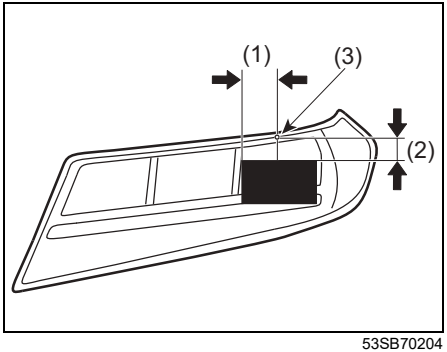

53SB70204

(1) Horizontale lijn: ca. 55 mm (2,2 in)
(2) Verticale lijn: ca. 30 mm (1,2 in)
(3) Middelpunt (klein uitsteeksel aan de binnenzijde van de lens)

Voertuig met stuurinrichting rechts
Het lichtpatroon voor rechts rijden afstellen door de koplamplens gedeeltelijk af te dekken:
1) Kopieer de sjablonen zoals getoond op de pagina na de volgende pagina voor zowel toepassing (C) als (D).
2) Leg het sjabloon op een zelfklevende, waterdichte ondergrond en snij het patroon uit.
3) Plaats de uitgeknipte tape uitgelijnd op het middelpunt van de koplamplens.
   Zie de afmetingen in de volgende afbeeldingen.

Koplamp rechts (C)

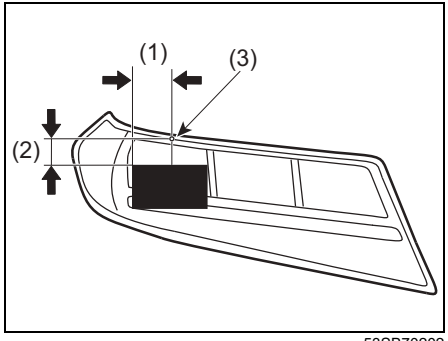

53SB70202

(1) Horizontale lijn: ca. 55 mm (2,2 in)
(2) Verticale lijn: ca. 30 mm (1,2 in)
(3) Middelpunt (klein uitsteeksel aan de binnenzijde van de lens)

Koplamp links (D)

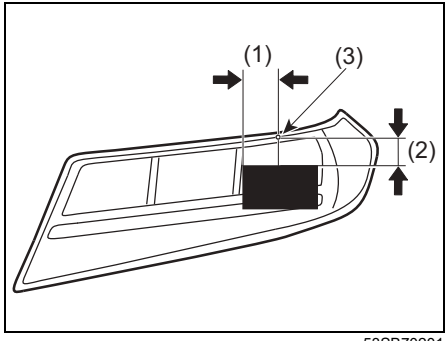

53SB70201

(1) Horizontale lijn: ca. 55 mm (2,2 in)
(2) Verticale lijn: ca. 35 mm (1,4 in)
(3) Middelpunt (klein uitsteeksel aan de binnenzijde van de lens)

Sjablonen voor koplampen



53SB08201

(1) 60 mm (2,4 in)
(2) 110 mm (4,3 in)

Schakelaar mistvoorlicht (indien uitgerust)

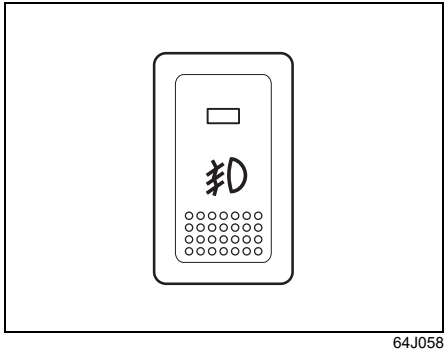

64J058

Het mistvoorlicht gaat branden wanneer de mistlampschakelaar ingedrukt wordt terwijl de standlichten, achterlichten en/of de koplampen aan staan. Wanneer het mistvoorlicht brandt, gaat er een controlelampje boven deze schakelaar branden.

OPMERKING:
In sommige landen kan de werking afwijken van wat hiervoor is beschreven, als gevolg van de geldende voorschriften.

Koplampafstelschakelaar (indien uitgerust)

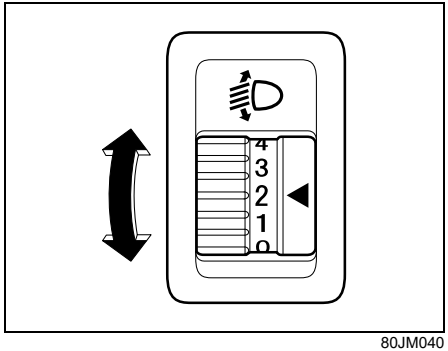

80JM040

Gebruik deze schakelaar om de koplampstraal te richten overeenkomstig de belading van de auto. De onderstaande tabel toont de instelling van de schakelaar voor de diverse laadtoestanden van het voertuig.

Beladen toestand voertuig	Stand van de schakelaar
Alleen bestuurder	0
Bestuurder + 1 passagier (in voorstoel)	0
Bestuurder + 4 passagiers, geen lading	2
Bestuurder + 4 passagiers, met lading	3
Bestuurder + volledig beladen	4

Bedieningshendel richtingaanwijzers

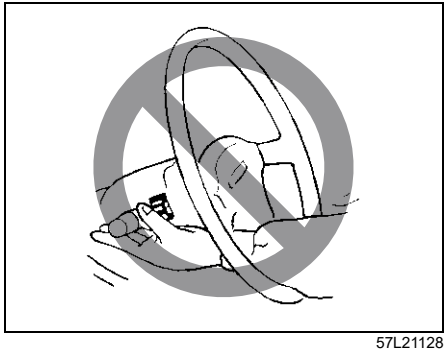

57L21128

⚠ WAARSCHUWING

De bedieningsfuncties mogen niet dóór het stuurwiel heen bediend worden om kans op verwonding tegen te gaan.

Bediening richtingaanwijzers

Druk met het contact in de stand "ON" of de contactmodus op aan, de schakelaar naar boven of beneden om de linker- of rechterrichtingaanwijzer te activeren.

Normaal richting aangeven

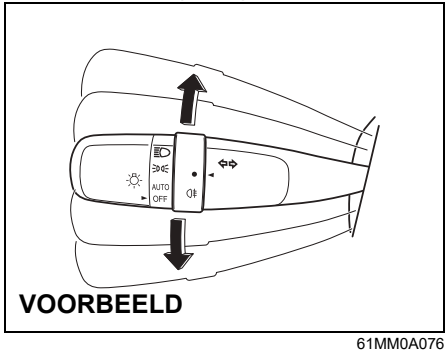

VOORBEELD

61MM0A076

Beweeg de schakelaar helemaal omhoog of omlaag om uw richting aan te geven. Na het nemen van de bocht wordt de knipperautomaat uitgeschakeld en zal de schakelaar terugkeren naar zijn normale stand.

Van rijbaan veranderen

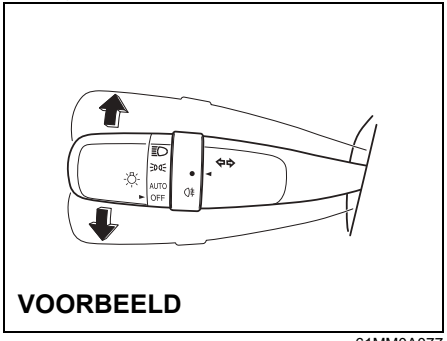

VOORBEELD

61MM0A077

Beweeg de hendel gedeeltelijk naar boven of beneden om rechts of links af te slaan en houd de hendel in die positie.

- De richtingaanwijzer en het controlelampje knipperen terwijl de hendel op de plaats wordt gehouden.

De richtingaanwijzer en het controlelampje knipperen 3 keer, zelfs wanneer u de hendel onmiddellijk laat terugkeren.

OPMERKING:
De richtingaanwijzer en het controlelampje kunnen via het informatiedisplay zo worden ingesteld dat ze 3 keer knipperen nadat de hendel van de richtingaanwijzer terugkeert. Zie "Informatiedisplay" in dit gedeelte voor meer informatie.

OPMERKING:
U kunt de instellingen voor het aantal keren dat de richtingaanwijzer en het controlelampje knipperen naar wens instellen (1 tot 4 keer). Neem contact op een SUZUKI-dealer voor de aanpassing.

Waarschuwingsknipperlichtenschakelaar

VOORBEELD

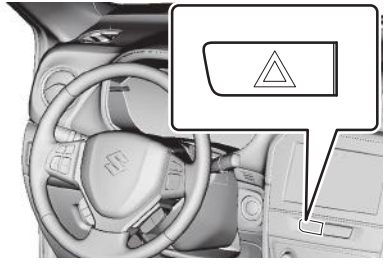

53SB2010

Druk de schakelaar van de waarschuwingsknipperlichten in om de waarschuwingsknipperlichten in te schakelen. Alle richtingaanwijzers en de twee richtingaanwijzer-verklikkerlichtjes gaan tegelijkertijd knipperen. Druk nogmaals op de schakelaar om de waarschuwingsknipperlichten weer uit te schakelen.
Gebruik de waarschuwingsknipperlichten om andere bestuurders te waarschuwen voor mogelijk gevaar wanneer u uw voertuig parkeert in een noodsituatie.

Bedieningshendel ruitenwisser/ruitensproeier

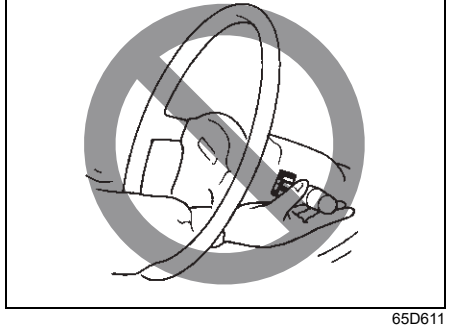

65D611

⚠ WAARSCHUWING

De bedieningsfuncties mogen niet dóór het stuurwiel heen bediend worden om kans op verwonding tegen te gaan.

Bediening ruitenwisser/ ruitensproeier

Wanneer het contactslot in de stand "ON" staat of de contactmodus op aan staat, kunt u de bedieningshendel ruitenwisser/ ruitensproeier gebruiken (indien uitgerust).

Wanneer de ruitenwissers aan een hoge belasting worden blootgesteld, zoals bij hevige sneeuwval, zal de zekering worden geactiveerd en zullen de ruitenwissers stoppen om de ruitenwissermotor tegen oververhitting te beschermen.
Probeer de volgende methoden als de ruitenwissers ermee ophouden.

1) Stop de auto op een veilige plaats en schakel de motor uit.
2) Zet de ruitenwisserhendel in de positie "OFF".
3) Verwijder obstakels, zoals sneeuw, van de ruitenwissers.
4) Na een tijdje, wanneer de temperatuur van de ruitenwissermotor voldoende is gedaald, zal de zekering automatisch resetten en functioneren de ruitenwissers opnieuw.

Als u de ruitenwissers na een tijdje nog steeds niet kunt gebruiken, is er mogelijk sprake van een ander probleem. Laat de ruitenwissers in dit geval door een SUZUKI-dealer nakijken.

Ruitenwissers

VOORBEELD

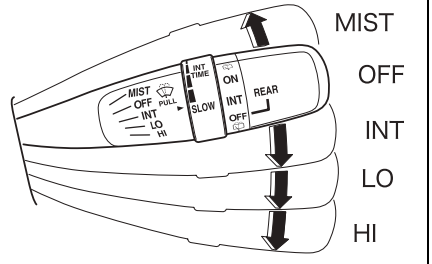

61MM0A079

Om de ruitenwissers in te schakelen, zet u de hendel omlaag in een van de drie werkstanden. In de stand "INT" werken de ruitenwissers met onderbrekingen. Deze "INT" werking is handig tijdens rijden in mist of motregen. In de stand "LO" wissen de ruitenwissers langzaam met constante snelheid. In de stand "HI" wissen de ruitenwissers constant met hoge snelheid. Voor het uitschakelen van de ruitenwissers zet u de hendel terug in de stand "OFF".

Als u de hendel omhoog in de "MIST"-stand zet, werken de ruitenwissers constant met lage snelheid.

VOORBEELD

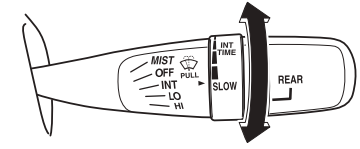

61MM0A080

Als de hendel is voorzien van de aanduiding "INT TIME", kunt u de regelknop naar voren of naar achteren draaien om de duur van de onderbrekingen voor de ruitenwissers in te stellen.

Ruitenwissers met regensensor (indien uitgerust)

VOORBEELD

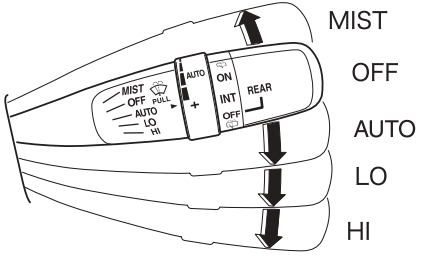

61MM0A081

Druk de startknop in om de contactmodus op aan te zetten. Om de regensensorfunctie in te schakelen, zet u de hendel omlaag in een van de drie werkstanden. In de stand "AUTO" (indien uitgerust) wissen de wissers automatisch wanneer het wissersysteem neerslag detecteert. In de stand "LO" wissen de ruitenwissers langzaam met constante snelheid. In de stand "HI" wissen de ruitenwissers constant met hoge snelheid. Voor het uitschakelen van de ruitenwissers zet u de hendel terug in de stand "OFF".

Beweeg de hendel omhoog en houd deze in de stand "MIST"; de wissers blijven continu met een lage snelheid wissen zolang u de hendel in de stand "MIST" houdt.

VOORBEELD

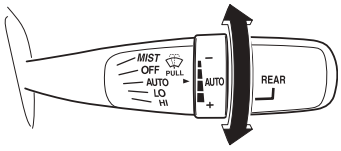

61MM0A082

Indien de bedieningshendel over een stand "AUTO" beschikt, kunt u de gevoeligheid van het systeem wijzigen naar regen/sneeuw door de knop van de bedieningshendel omhoog te draaien voor een hogere gevoeligheid of omlaag voor een lagere gevoeligheid.

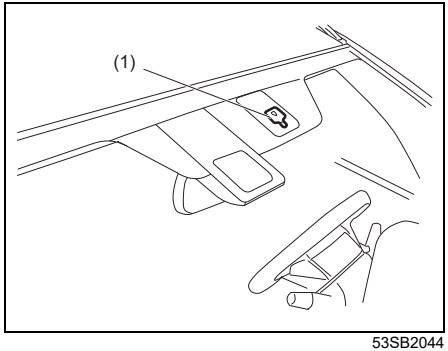

53SB2044

(1) Regensensor

⚠ VOORZICHTIG

- **Leef de volgende instructies na wanneer de ruitenwisserhendel in de stand "AUTO" wordt gezet met de startknop in de stand aan. Anders kunnen de wissers onverwacht gaan wissen en letsels veroorzaken, en kunnen ze ook beschadigd raken.**
  - **– Raak de zone van de regensensor op de voorruit niet aan of veeg deze niet af met een doek.**
  - **– Sla niet op de voorruit of de regensensor.**
- **Zorg ervoor dat de ruitenwisserhendel in de stand "OFF" staat alvorens u de auto in een automatische wasstraat rijdt of de voorruit schoonmaakt.**

OPMERKING:

- *Onder de volgende omstandigheden kan de regensensor mogelijk regen of sneeuw niet correct detecteren, en kan de regensensorfunctie dus mogelijk niet of niet goed functioneren. (Gebruik een andere stand dan "AUTO" in deze omstandigheden.)*
  - *– Regen of sneeuw raakt de zone van de regensensor op de voorruit niet, of de sneeuw is niet van het soort dat de sensor kan waarnemen.*

– *De zone rond de regensensor is bedekt met modder, ijs of een gelijkaardige materie. U moet alle vreemde materie verwijderen.*
– *Er bevonden zich reeds enkele regendruppels op de voorruit voordat u de regensensorfunctie inschakelde. U moet de regendruppels verwijderen door de ruitenwissers handmatig te activeren.*
– *De temperatuur van de regensensor bedraagt meer dan 80 °C (176 °F) in de zon of minder dan -10 °C (14 °F) bij vorst. (In deze omstandigheden werken de ruitenwissers niet.)*
– *De voorruit is gecoat met een waterwerende stof, die ervoor zorgt dat regendruppels snel aflopen. Dit zorgt voor een beter zicht en dan lijkt het alsof de wissers te vaak wissen. In dit geval dient u de gevoeligheid van het systeem te verminderen.*
– *De zone rond de sensor is bedekt met een sticker.*
– *De ruitenwisserbladen zijn beschadigd. U dient ze te vervangen.*

• *De volgende omstandigheden kunnen duiden op een probleem met het regendetecterend ruitenwissersysteem. Wanneer zich één of meer van de volgende omstandigheden voordoen, laat de auto dan door een SUZUKI-dealer nakijken.*
– *Hoeveelheid regen/sneeuw varieert, maar het wisinterval blijft constant.*
– *Regen/sneeuw valt, maar de wissers wissen niet.*

De regensensorfunctie herprogrammeren
De stand "AUTO" van de regensensorfunctie kan worden aangepast aan uw voorkeuren door de instellingen als volgt te herprogrammeren. Neem contact op met een SUZUKI-dealer voor deze aanpassing.

Volautomatisch wissen (fabrieksinstelling)
Het systeem selecteert automatisch de meest geschikte van de volgende wismodi: niet wissen, wissen met onderbrekingen, wissen met lage snelheid of wissen met hoge snelheid.

Semiautomatisch wissen
Het systeem selecteert automatisch de meest geschikte van de volgende wismodi: wissen met onderbrekingen, wissen met lage snelheid of wissen met hoge snelheid. (De wissers stoppen niet automatisch.)

Wissen met onderbrekingen
De wissers wissen alleen in de modus wissen met onderbrekingen. Het wisinterval kan worden gewijzigd via de knop op de bedieningshendel.

Voorruitensproeiers

VOORBEELD

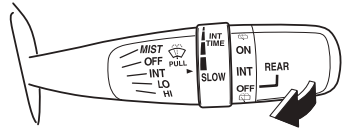

61MM0A099

Trek de schakelaar naar u toe om sproeiervloeistof op de ruit te sproeien. De ruitenwissers worden vervolgens automatisch met lage snelheid ingeschakeld als deze nog niet ingeschakeld zijn en uw voertuig beschikt over de stand "INT".

⚠ WAARSCHUWING

- **Om ijsafzetting op de voorruit te vermijden bij koud weer, schakelt u vóór en tijdens het gebruik van de ruitensproeier de ruitverwarming in.**
- **Vul het sproeiervloeistofreservoir niet met koelvloeistof en antivries. Het zicht door de voorruit zal minder worden en de carrosserielak kan beschadigd worden.**

LET OP

Neem het volgende in acht om te voorkomen dat de ruitenwissers en sproeiers beschadigd worden:

- **Om te voorkomen dat de sproeiermotor beschadigd wordt, mag de schakelaar niet vastgehouden worden als er geen sproeiervloeistof meer op de ruit gesproeid wordt.**
- **Het ruitoppervlak en de ruitenwisserbladen kunnen beschadigd worden als de ruitenwissers op een droge ruit ingeschakeld worden. Sproei altijd eerst sproeiervloeistof op de ruit alvorens de ruitenwissers in te schakelen.**
- **Verwijder sneeuw en ijs van de voorruit alvorens de ruitenwisserbladen in te schakelen.**
- **Controleer regelmatig het sproeiervloeistofpeil in het reservoir. Dit is vooral belangrijk bij slecht weer.**
- **Vul het reservoir tot 3/4 met wisservloeistof om rekening te houden met uitzetting als de temperatuur zo hard zou dalen dat de vloeistof bevriest.**

Achterruitenwisser-/ sproeierschakelaar

VOORBEELD

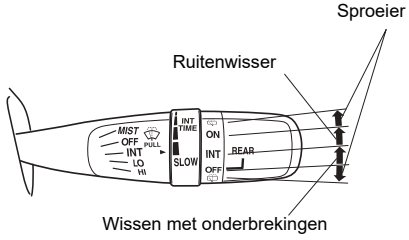

61MM0A100

Schakel de ruitenwisser achter in door de achterruitenwisser-schakelaar aan het uiteinde van de hendel naar voren te draaien in de stand "ON". Als uw auto is uitgerust met de stand "INT", werkt de ruitenwisser achter met onderbrekingen wanneer u de schakelaar in de stand "INT" draait. Om de ruitenwisser achter uit te zetten, draait u de schakelaar naar achteren in de stand "OFF".

Als de ruitenwisser achter in de stand "OFF" staat, kunt u de ruit met wisservloeistof besproeien door de schakelaar naar achteren te draaien en vast te houden.

Als de ruitenwisser achter in de stand "ON". staat, kunt u de ruit met wisservloeistof besproeien door de schakelaar naar voren te draaien en vast te houden.

LET OP

Verwijder ijs of sneeuw van de achterruit en de ruitenwisser achter voordat u de wisser gebruikt. Bij opeenhoping van ijs of sneeuw op het ruitenwisserblad is het mogelijk dat de wisser niet kan bewegen en de wissermotor beschadigd raakt.

Hendel voor stuurwielverstelling diepte/hoogte

VOORBEELD

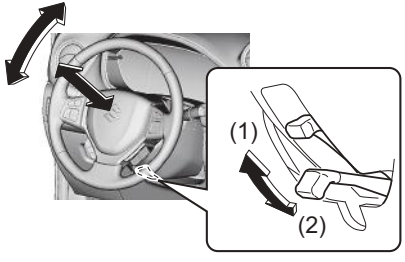

53SB2011

(1) VERGRENDELEN
(2) ONTGRENDELEN

De hendel bevindt zich aan de onderkant van de stuurkolom. Om de hoogte en stand van het stuurwiel aan te passen:

1) Duw de hendel omlaag om de stuurkolom te ontgrendelen.
2) Stel het stuurwiel in op de gewenste hoogte en de juiste stand, en vergrendel de stuurkolom door de hendel omhoog te trekken.
3) Controleer of het stuurwiel goed is vergrendeld door te proberen of u het omhoog of omlaag en naar voren en achteren kunt bewegen.

⚠ WAARSCHUWING

Het stuurwiel mag nooit worden versteld terwijl de auto in beweging is, omdat u hierdoor de controle over de auto kunt verliezen.

Claxon

VOORBEELD

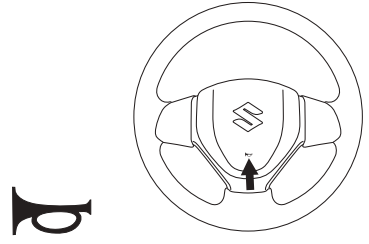

68LM240

Druk op de claxonknop van het stuurwiel om de claxon te laten klinken. De claxon werkt ongeacht de stand van het contactslot en de contactmodus.

Schakelaar achterruitverwarming / schakelaar verwarmde buitenspiegels (indien uitgerust)

Type 1

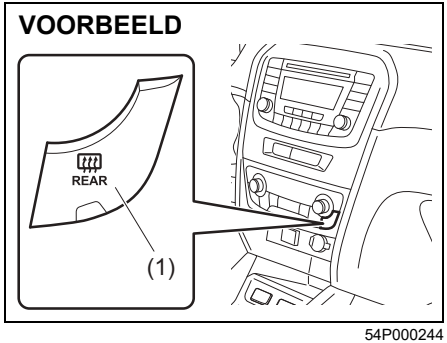

54P000244

Type 2

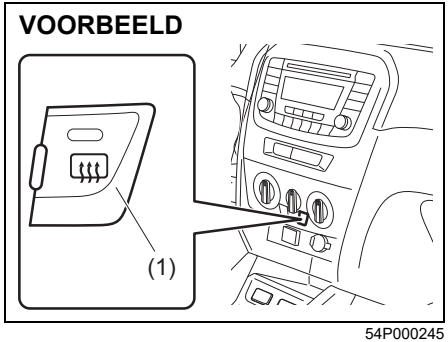

54P000245

Als de achterruit beslagen is, kunt u op deze schakelaar (1) drukken om de ruit te ontwasemen.

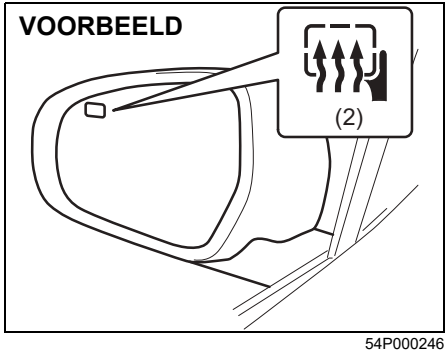

54P000246

Als op de buitenspiegels het merkteken (2) staat, zijn deze uitgerust met het verwarmingssysteem. Als u op de schakelaar (1) drukt, zullen de verwarmde buitenspiegels en de achterruitverwarming gelijktijdig werken.

Het controlelampje brandt zolang de ontwasemingsfunctie ingeschakeld is. De ontwasemingsfunctie werkt alleen als de motor loopt. Druk nogmaals op de schakelaar (1) om de ontwasemingsfunctie uit te schakelen.

LET OP

De achterruitverwarming en de verwarmde buitenspiegels (indien uitgerust) verbruiken veel elektriciteit. Schakel de achterruitverwarming en verwarmde buitenspiegels uit zodra u goed zicht hebt.

OPMERKING:

- *De ontwasemingsfunctie werkt alleen als de motor loopt.*
- *De ontwasemingsfunctie zal automatisch uitgeschakeld worden nadat deze 15 minuten heeft gewerkt om ontlading van de accu te voorkomen.*
- *Indien de auto is uitgerust met verwarmde buitenspiegels, is alleen de buitenspiegel aan de bestuurderszijde voorzien van het merkteken (2), maar werken beide buitenspiegels tegelijkertijd.*

AANTEKENINGEN

BEDIENING VAN DE AUTO

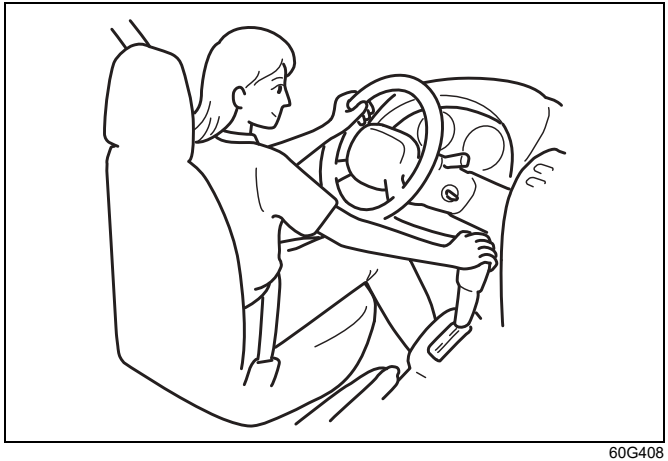

60G408

Waarschuwing betreffende uitlaatgassen 3-1
Dagelijkse inspectie 3-2
Motorolieverbruik 3-3
Contactslot (auto zonder sleutelloos druk-startsysteem) (indien uitgerust) 3-3
Startknop (auto met sleutelloos druk-startsysteem) (indien uitgerust) 3-5
Sleutelloos druk-startsysteem (indien uitgerust) 3-7
Handremhendel 3-11
Pedaal 3-13
De motor starten/stoppen (voertuigen zonder sleutelloos druk-startsysteem) 3-14
De motor starten/stoppen (voertuigen met sleutelloos druk-startsysteem) 3-15
Benzinedeeltjesfilter (GPF) (indien uitgerust) 3-20
De versnellingsbak gebruiken 3-21
Versnellingsaanduiding 3-28
Four-mode 4WD-systeem (indien uitgerust) 3-32
SHVS (Smart Hybrid Vehicle by Suzuki) (indien uitgerust) 3-38
ENG A-STOP-systeem (automatisch stop-startsysteem van de motor) (behalve voor modellen met K14D-motor) (indien uitgerust) 3-41
ENG A-STOP-systeem (automatisch stop-startsysteem van de motor) (voor modellen met K14D-motor) 3-49
Cruise control (indien uitgerust) 3-63
Snelheidsbegrenzer (indien uitgerust) 3-66
SUZUKI SAFETY SUPPORT (indien uitgerust) 3-68
Noodstopsignaal (ESS) (indien uitgerust) 3-131
Parkeersensoren (indien uitgerust) 3-132
Achteruitrijcamera (indien uitgerust) 3-139
Remmen 3-142
Electronic Stability Program (ESP®) 3-145
Bandenspanningcontrolesysteem (TPMS) 3-153

Waarschuwing betreffende uitlaatgassen

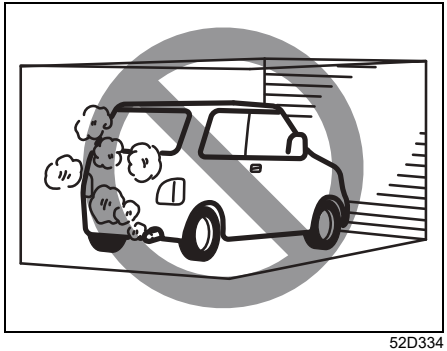

52D334

⚠ WAARSCHUWING

Inademen van uitlaatgassen moet vermeden worden. Uitlaatgassen bevatten koolmonoxide, een dodelijk gas dat kleurloos en reukloos is. Daar de aanwezigheid van koolmonoxide zelf moeilijk vast te stellen is, moeten de volgende voorzorgsmaatregelen in acht genomen worden om te voorkomen dat uitlaatgassen het interieur binnenkomen.

- **Laat de motor niet draaien in een garage of andere gesloten ruimte.**

(Vervolg)

⚠ WAARSCHUWING

(Vervolg)

- **Laat de motor tijdens het parkeren niet langdurig draaien, zelfs als het een open ruimte betreft. Als u gedurende korte tijd in de auto moet zitten met draaiende motor, moet u de luchtinlaat-keuzeschakelaar op de stand FRISSE LUCHT zetten en de aanjager op de hoogste snelheid.**
- **Rijd niet met de auto wanneer de achterklep of het kofferdeksel open staat. Als dit toch nodig is, moet u het schuifdak (indien uitgerust) en alle ruiten sluiten, en de aanjager op de hoogste snelheid zetten met de luchtinlaat-keuzeschakelaar op FRISSE LUCHT.**
- **Om een goede werking van het ventilatiesysteem mogelijk te maken, is het nodig de inlaatroosters bij de voorruit vrij te houden van bladeren, sneeuw en andere voorwerpen die een goede doorstroming zouden kunnen verhinderen.**

(Vervolg)

⚠ WAARSCHUWING

(Vervolg)

- **Houd het gebied rond de uitlaatpijp vrij van sneeuw en andere materialen om te voorkomen dat zich uitlaatgassen onder de auto kunnen ophopen. Dit is vooral van belang tijdens parkeren in een sneeuwstorm.**
- **Laat het uitlaatsysteem van tijd tot tijd op beschadiging en lekken controleren. Lekken of beschadigingen aan het uitlaatsysteem moeten onmiddellijk gerepareerd worden.**

Dagelijkse inspectie

Alvorens weg te rijden

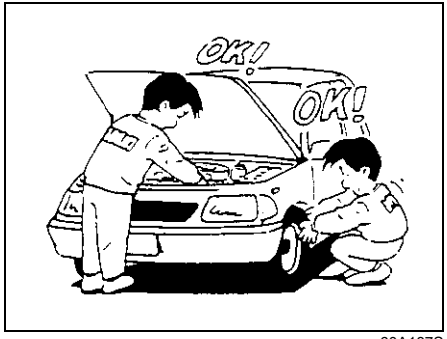

60A187S

1) Controleer of alle ruiten, spiegels, lampen en reflectoren schoon zijn en het zicht niet belemmerd is.
2) Controleer de banden visueel op de volgende punten:
   – diepte van de profielgroef
   – abnormale slijtage, scheuren en beschadiging
   – losse wielbouten
   – vreemde bestanddelen zoals spijkers, steentjes e.d. in de band.

Zie "Banden" in het gedeelte INSPECTIE EN ONDERHOUD voor nadere bijzonderheden.

3) Controleer op vloeistoflekkages.

OPMERKING:
Het is mogelijk dat er na gebruik een beetje water uit de airconditioning druppelt.

4) Controleer of de motorkap goed gesloten en vergrendeld is.
5) Controleer of de koplampen, richtingaanwijzers, remlichten en claxon juist werken.
6) Zet de stoelen en de hoofdsteunen in de gewenste stand.
7) Controleer hoe het rempedaal aanvoelt en de afstelvoorwaarden voor de handremhendel of het rempedaal. Zie voor meer informatie "Rem" in het gedeelte INSPECTIE EN ONDERHOUD.
8) Plaats de spiegels in de vereiste stand.
9) Ga na of iedereen in de auto veiligheidsgordels draagt.
10) Zorg ervoor dat alle waarschuwingslampjes gaan branden als het contactslot in de stand "ON" gedraaid wordt of als de startknop wordt ingedrukt en de contactmodus op aan wordt gezet.
11) Controleer alle meters.
12) Controleer of het remsysteem-waarschuwingslampje uitgaat wanneer de handrem wordt ontspannen.

Eenmaal per week, of telkens wanneer u tankt, dienen de volgende controles van de motor en de motorkap te worden uitgevoerd:

1) Motoroliepeil
2) Koelvloeistofpeil
3) Remvloeistofpeil
4) Vloeistofpeil loodzuuraccu
5) Vloeistofpeil voorruitsproeier
6) Werking motorkapvergrendeling
   Trek aan de motorkap-opener binnenin de auto. Controleer of u de motorkap niet volledig kunt openen zonder dat de tweede vergrendeling is vrijgezet. Sluit de motorkap weer stevig nadat u het motorkapslot gecontroleerd hebt. Zie het onderdeel "Alle sloten, pallen en scharnieren" van "Chassis en carrosserie" in het "Onderhoudsschema" in het gedeelte INSPECTIE EN ONDERHOUD voor het smeerschema.

⚠ WAARSCHUWING

Controleer of de motorkap goed gesloten en vergrendeld is alvorens weg te rijden. Een niet goed gesloten motorkap kan onder het rijden wind vangen en openslaan, zodat de bestuurder het zicht ontnomen wordt met alle nare gevolgen van dien.

Controleer maandelijks of telkens wanneer u tankt de bandenspanning met een bandenspanningsmeter. Controleer ook de bandenspanning van het reservewiel.

Motorolieverbruik

Het is normaal dat de motor bij normaal gebruik van de auto een beetje motorolie verbruikt.

Hoeveel olie er wordt verbruikt, hangt af van de viscositeit en kwaliteit van de olie en de rijomstandigheden.
Bij veelvuldig gas geven en gas minderen en bij het rijden met hoge snelheid wordt meer olie verbruikt. De motor verbruikt ook meer olie wanneer de auto zwaar beladen is.
Een nieuwe motor verbruikt ook meer olie, omdat de zuigers, zuigerveren en cilinderwanden nog niet goed gesmeerd zijn. Nieuwe motoren bereiken het normale niveau van olieverbruik na ongeveer 5000 km (3000 mi).

Olieverbruik:
Maximaal 1,0 l per 1000 km
(1 Qt. / 600 mi)

Doordat de olie verdunt, kan het moeilijk zijn het juiste oliepeil vast te stellen en het motorolieverbruik in te schatten.
Als de auto bijvoorbeeld vaak voor korte ritjes wordt gebruikt en een normale hoeveelheid olie verbruikt, is het mogelijk dat de peilstok geen daling van het oliepeil laat zien, zelfs als 1000 km (600 mi) of meer gereden zijn. Dit komt doordat de olie langzaam verdund raakt door brandstof of vocht, waardoor het lijkt alsof het oliepeil niet is veranderd.
Ook verdampen de verdunnende middelen wanneer er veelvuldig met hoge snelheid wordt gereden, bijvoorbeeld op de snelweg, waardoor het lijkt alsof er dan excessief veel olie wordt verbruikt.

Contactslot (auto zonder sleutelloos druk-startsysteem) (indien uitgerust)

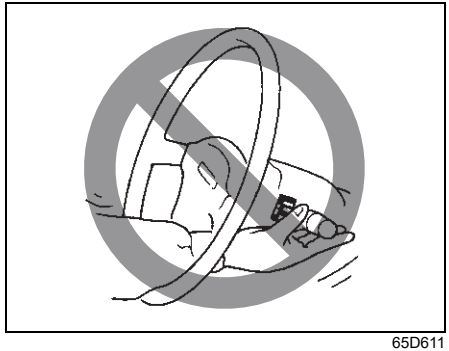

65D611

⚠ WAARSCHUWING

De bedieningsfuncties mogen niet dóór het stuurwiel heen bediend worden om kans op verwonding tegen te gaan.

VOORBEELD

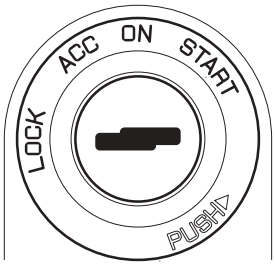

68PH00310

Het contactslot heeft de volgende vier standen:

"LOCK"
Dit is de normale parkeerstand. Dit is de enige stand waarin de sleutel verwijderd kan worden.

Handgeschakelde versnellingsbak

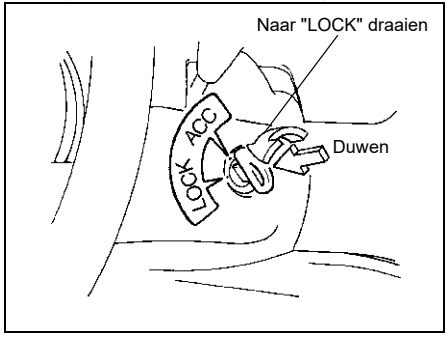

60G033

- **Voertuigen met handgeschakelde versnellingsbak:**
  Duw op de sleutel om deze in de stand "LOCK" te draaien. Het contactslot wordt geblokkeerd en normaal gebruik van het stuurwiel wordt onmogelijk nadat de sleutel verwijderd is.

- **Voertuigen met automatische versnellingsbak:**
  De keuzehendel moet zich in de stand "P" bevinden om de sleutel naar de stand "LOCK" te kunnen draaien. In deze stand is de ontsteking onderbroken en is het stuurwiel en de keuzehendel geblokkeerd.

Steek de sleutel in de slotcilinder en draai deze naar rechts in een van de twee beschikbare standen om het stuurslot te ontgrendelen. Draai het stuurwiel iets naar links en naar rechts tijdens het verdraaien van de sleutel als het ontgrendelen niet gemakkelijk verloopt.

"ACC"
Accessoires zoals de radio werken, maar de motor draait niet.

"ON"
Dit is de normale bedrijfsstand. Alle elektrische systemen zijn geactiveerd.

"START"
Dit is de stand voor het starten van de motor met de startmotor. De sleutel moet meteen losgelaten worden zodra de motor aangeslagen is.

OPMERKING:
Bij het voertuig met de lithium-ionaccu kan een klikgeluid hoorbaar zijn bij de lithium-ionaccu wanneer het contactslot in de stand "ON" of "LOCK" wordt gedraaid. Dat is een normaal werkingsgeluid.

Waarschuwing voor vergeten contactsleutel (indien uitgerust)
Als het portier aan de kant van de bestuurder wordt geopend terwijl de sleutel in het contactslot zit, klinkt er een onderbroken toon om u eraan te herinneren dat u de sleutel uit het contactslot moet nemen.

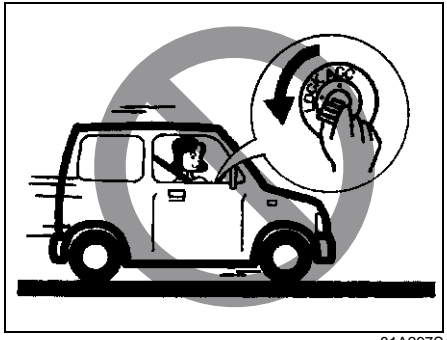

81A297S

⚠ WAARSCHUWING

- **U mag het contactslot nooit terugdraaien in de stand "LOCK" en de sleutel verwijderen terwijl de auto in beweging is. Door de sleutel te verwijderen, wordt het stuurslot geactiveerd waardoor de auto onbestuurbaar wordt.**

(Vervolg)

⚠ WAARSCHUWING

(Vervolg)

- **Draai het contactslot altijd terug in de stand "LOCK" en verwijder de sleutel wanneer u de auto verlaat, zelfs al is het maar heel even. Laat kinderen nooit alleen in een geparkeerd voertuig achter. Wanneer kinderen zonder toezicht in de auto worden achtergelaten, zouden zij de auto per ongeluk in beweging kunnen brengen of de elektrische ruiten of het elektrische schuifdak kunnen bedienen. Bovendien kan bij warm weer de temperatuur in de auto zeer hoog oplopen. Beide gevallen kunnen resulteren in ernstig letsel met mogelijk fatale afloop.**

LET OP

De loodzuuraccu zal ontladen als het contactslot in de stand "ON" blijft staan, terwijl de motor niet draait.

Startknop (auto met sleutelloos druk-startsysteem) (indien uitgerust)

VOORBEELD

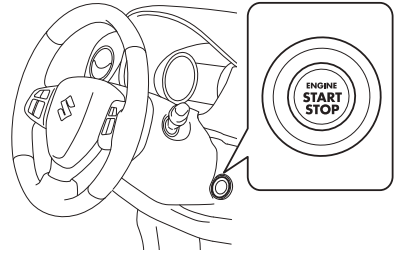

54P000301

VERGRENDELEN

Deze modus is voor het parkeren. Wanneer deze modus wordt geselecteerd doordat u de startknop indrukt en u een willekeurig portier opent of sluit (met inbegrip van de achterklep), zal het stuur automatisch vergrendeld worden.

ACCESSOIRES
Druk de startknop in om deze contactmodus te selecteren wanneer u elektrische apparaten, zoals het audiosysteem, de buitenspiegels en de accessoire-aansluiting, wilt gebruiken bij een uitgeschakelde motor. Wanneer deze stand wordt geselecteerd, gaat het "ACC"-controlelampje op het instrumentenpaneel branden, of het informatiedisplay in het instrumentenpaneel geeft de volgende melding weer: "'ACC' IGNITION SWITCH POSITION". Raadpleeg "Waarschuwings- en controlelampjes" of "Informatiedisplay" in het gedeelte ALVORENS WEG TE RIJDEN voor meer informatie.

AAN
- **Met uitgeschakelde motor:**
  U kunt elektrische installaties, zoals de elektrisch bediende ruiten en ruitenwissers, gebruiken bij een uitgeschakelde motor. Als deze contactmodus is geselecteerd door de startknop in te drukken, gaat het contactslot "ON"-controlelampje in het instrumentenpaneel branden of het informatiedisplay in het instrumentenpaneel toont de volgende melding: "'ON' IGNITION SWITCH POSITION".

- **Met ingeschakelde motor:**

Alle elektrische installaties kunnen worden bediend. Met de auto kan worden gereden wanneer u de startknop hebt ingedrukt en deze contactmodus hebt geselecteerd.

START
- **Voertuigen met handgeschakelde versnellingsbak:**

Vooropgesteld dat u de afstandsbediening van het sleutelloze druk-startsysteem mee hebt genomen, zal de motor automatisch starten wanneer u de startknop indrukt om deze contactmodus te selecteren, nadat naar "N" is geschakeld en het rem- en het koppelingspedaal zijn ingetrapt.

- **Voertuigen met automatische versnellingsbak:**

Vooropgesteld dat u de afstandsbediening van het sleutelloze druk-startsysteem mee hebt genomen, zal de motor automatisch starten wanneer u de startknop indrukt om deze contactmodus te selecteren, nadat de keuzehendel in de stand "P" is gezet en het rempedaal is ingetrapt. (Als u de motor opnieuw moet starten terwijl de auto in beweging is, moet u de keuzehendel in de stand "N" zetten.)

LET OP

Laat de startknop niet in de accessoirestand of op aan staan, als de motor niet draait. Vermijd langdurig gebruik van de radio of andere elektrische apparaten wanneer de startknop in de contactmodus accessoires of in de contactmodus aan staat en de motor niet draait. Anders kan de loodzuuraccu ontladen raken.

OPMERKING:
- *Het is niet nodig om de startknop ingedrukt te houden tot de motor start.*
- *Wanneer er sterke radiogolven of -ruis aanwezig zijn, kan het voorkomen dat u de contactmodus niet in de accessoirestand of op aan kunt zetten, of de motor kunt starten met behulp van de startknop. In dit geval geeft het informatiedisplay in het instrumentenpaneel de volgende melding weer: "KEY FOB NOT DETECTED".*
- *Bij het voertuig met de lithium-ionaccu kan een klikgeluid hoorbaar zijn bij de lithium-ionaccu wanneer de contactmodus in de stand aan of vergrendelen wordt gezet. Dat is een normaal werkingsgeluid.*

Waarschuwing stuurslot niet ontgrendeld

Wanneer het stuurslot ingeschakeld blijft wanneer u op de startknop drukt om de contactmodus in de aan-stand te zetten, toont het informatiedisplay in het instrumentenpaneel de volgende melding: "TRN. STEERING WHEEL TO RELEASE LOCK". Zie voor meer informatie "Informatiedisplay" in het gedeelte ALVORENS WEG TE RIJDEN.

OPMERKING:
Het stuurslot is nog niet ontgrendeld en het waarschuwingslampje van het startblokkeringssysteem/sleutelloze druk-startsysteem gaat branden wanneer er druk wordt uitgeoefend op het stuurwiel. Wanneer dit gebeurt, moet u de druk op het stuurwiel verlagen door het stuurwiel naar rechts of naar links te draaien voordat u de startknop opnieuw indrukt om de gewenste contactmodus te selecteren.

Sleutelloos druk-startsysteem (indien uitgerust)

Vooropgesteld dat de afstandsbediening voor het sleutelloze druk-startsysteem zich binnen het werkgebied in de auto (zie de uitleg in dit gedeelte) bevindt, kunt u de startknop gebruiken om de motor te starten en een contactmodus te selecteren (accessoires of aan). Bovendien kunnen de volgende functies worden gebruikt:

- Functie sleutelloze toegang. Zie "Afstandsbediening sleutelloos druk-startsysteem / zender sleutelloos vergrendelingssysteem" in het gedeelte ALVORENS WEG TE RIJDEN.
- Portieren vergrendelen en ontgrendelen (inclusief de achterklep) met behulp van een bedieningsschakelaar. Zie "Afstandsbediening sleutelloos druk-startsysteem / zender sleutelloos vergrendelingssysteem" in het gedeelte ALVORENS WEG TE RIJDEN.
- Startblokkeringsfunctie (antidiefstal). Zie voor meer informatie "Startonderbrekingssysteem" in het gedeelte ALVORENS WEG TE RIJDEN.

Startknopverlichting

De startknop wordt verlicht onder de volgende omstandigheden:
- Wanneer de motor uitgeschakeld is en het portier van de bestuurder open is, of gedurende 15 seconden nadat het portier van de bestuurder gesloten is. De verlichting zal doven nadat de 15 seconden verstreken zijn.
- Wanneer de parkeerlichten en/of de koplampen branden. De verlichting zal uitgaan wanneer de koplampen en parkeerlichten uitgeschakeld worden.

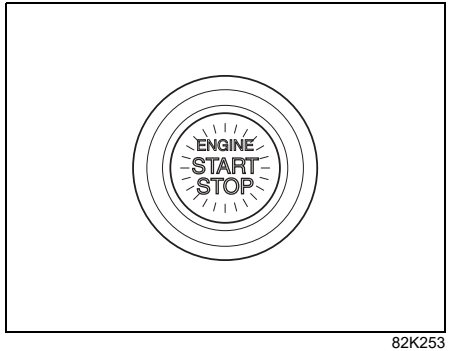

82K253

OPMERKING:
Om de loodzuuraccu te sparen, zal de verlichting automatisch uitgaan wanneer tegelijkertijd aan de volgende twee voorwaarden wordt voldaan:
- *De koplampen en standlichten zijn uitgeschakeld.*
- *Er zijn 15 minuten verstreken sinds het bestuurdersportier is geopend.*

Contactmodi selecteren

Druk de startknop in en selecteer als volgt de accessoirestand of de stand aan, wanneer u een elektrisch apparaat gebruikt of de functies van het dashboard controleert bij een uitgeschakelde motor.

1) Neem de afstandsbediening van het sleutelloze druk-startsysteem mee en neem plaats op de bestuurdersstoel.
2) Handgeschakelde versnellingsbak – druk de startknop (1) in zonder het koppelingspedaal in te trappen.

   Automatische versnellingsbak – druk de startknop (1) in zonder het rempedaal in te trappen.

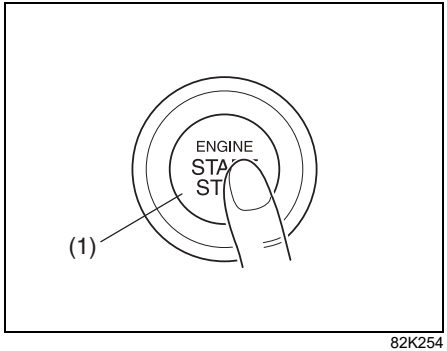

82K254

Telkens wanneer de startknop wordt ingedrukt, zal de contactmodus als volgt veranderen.

Automatische versnellingsbak

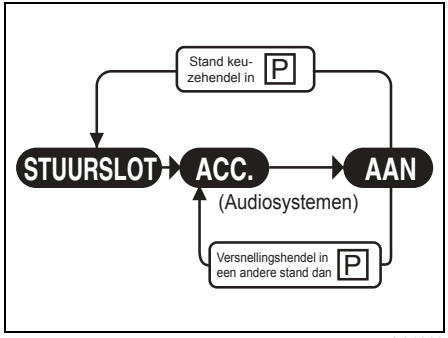

57L31006

Handgeschakelde versnellingsbak

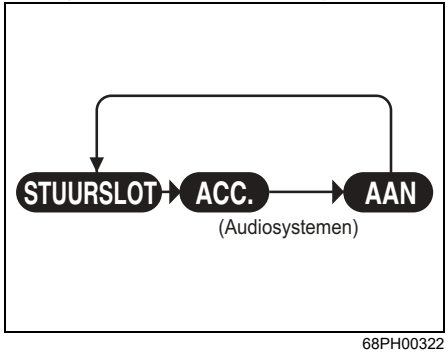

68PH00322

OPMERKING:

- *Automatische transmissie – wanneer de keuzehendel in een andere stand dan "P" staat of wanneer de vergrendelknop wordt ingedrukt met de keuzehendel in de stand "P", kan de contactmodus niet worden teruggezet op vergrendelen.*
- *Bij het selecteren van de contactmodi geeft het informatiedisplay in het instrumentenpaneel bepaalde meldingen weer. Zie voor meer informatie "Informatiedisplay" in het gedeelte ALVORENS WEG TE RIJDEN.*

Als het hoofdcontrolelampje knippert en de contactmodi niet geselecteerd kunnen worden

Uw afstandsbediening voor het sleutelloze druk-startsysteem wordt niet binnen het werkgebied in de auto (zie de uitleg in dit gedeelte) waargenomen. Zorg ervoor dat u de afstandsbediening bij u hebt en probeer het nog eens. Als de contactmodi nog steeds niet geselecteerd kunnen worden, is de batterij van de afstandsbediening misschien leeg. Om in dit geval een contactmodus te selecteren, dient u het volgende te doen:

VOORBEELD

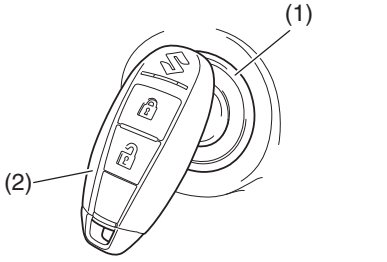

58MST0302

1) Druk de startknop (1) in zonder het rempedaal en het koppelingspedaal in te trappen.
2) Binnen ongeveer 10 seconden knippert het hoofdcontrolelampje en op het instrumentenpaneel verschijnt de melding "PLACE KEY FOB ON START SWITCH". Raak gedurende ongeveer 2 seconden de startknop aan met de knop VERGRENDELEN van de afstandsbediening (2).

OPMERKING:

- *Als u nog steeds de contactmodi niet kunt selecteren, is er misschien een probleem met het sleutelloos druk-startsysteem. Neem contact op met een SUZUKI-dealer om het systeem te laten nakijken.*
- *Het waarschuwingslampje van het startblokkeringssysteem/sleutelloze druk-startsysteem zal ongeveer 5 seconden branden terwijl het hoofdcontrolelampje knippert. Bovendien zal het informatiedisplay in het instrumentenpaneel gedurende deze tijd een melding weergeven. Zie voor meer informatie "Informatiedisplay" in het gedeelte ALVORENS WEG TE RIJDEN.*
- *U kunt het systeem aanpassen zodat de interieurzoemer één keer afgaat als waarschuwing dat de afstandsbediening zich niet binnen het detectiebereik bevindt. Neem contact op met een SUZUKI-dealer als u deze aanpassing wilt opnemen.*
- *Indien de batterij van de afstandsbediening bijna helemaal leeg is, zal de desbetreffende melding op het informatiedisplay verschijnen wanneer u de startknop indrukt om de contactmodus op aan te zetten. Zie voor meer informatie "Informatiedisplay" in het gedeelte ALVORENS WEG TE RIJDEN. Voor informatie over het vervangen van de batterij, zie "Afstandsbediening sleutelloos druk-startsysteem / zender sleutelloos vergrendelingssysteem" in het gedeelte ALVORENS WEG TE RIJDEN.*

Waarschuwing AFSTANDSBEDIENING BUITEN BEREIK

Wanneer aan een van de hieronder beschreven voorwaarden wordt voldaan, activeert het systeem een waarschuwing AFSTANDSBEDIENING BUITEN BEREIK door de binnen- en buitenzoemers te activeren. Tegelijkertijd gaat het waarschuwingslampje van het startblokkeringssysteem/sleutelloze druk-startsysteem branden en knippert het hoofdcontrolelampje.

- Er is een portier geopend terwijl de afstandsbediening zich niet in de auto bevindt en de motor draait of de contactmodus in de accessoirestand of op aan is gezet door de startknop in te drukken.
- De afstandsbediening bevindt zich niet in de auto als u probeert de motor te starten nadat u de contactmodus in de accessoirestand of op aan hebt gezet door de startknop in te drukken.

Type A

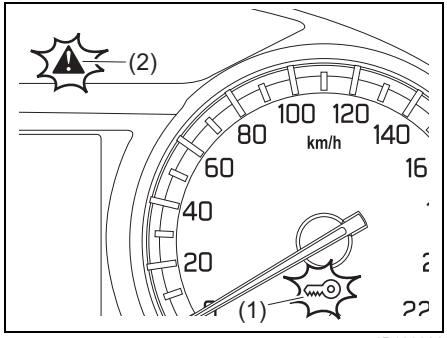

54P120302

Type B

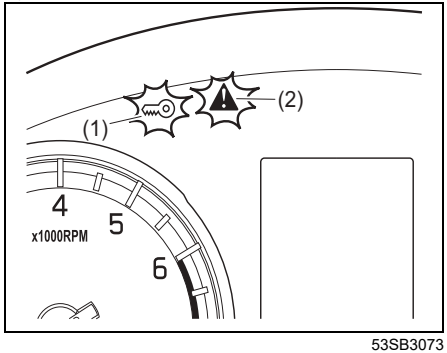

53SB3073

(1) Waarschuwingslampje van het startblokkeringssysteem/sleutelloze drukstartsysteem (knippert)
(2) Hoofdcontrolelampje (knippert)

OPMERKING:

- *Probeer zo snel mogelijk de afstandsbediening te vinden als deze waarschuwing is afgegeven.*
- *Zolang de waarschuwing actief is, zal elke poging om de motor te starten mislukken. De melding die op het informatiedisplay in het instrumentenpaneel verschijnt zal ook deze voorwaarde weergeven. Zie voor meer informatie "Informatiedisplay" in het gedeelte ALVORENS WEG TE RIJDEN.*
- *Het waarschuwingslampje van het startblokkeringssysteem/sleutelloze drukstartsysteem zou normaliter binnen enkele seconden weer uit moeten gaan en het hoofdcontrolelampje zou moeten stoppen met knipperen nadat de afstandsbediening zich weer in de auto bevindt. Wanneer dit niet het geval is, zet u de contactmodus op vergrendelen door de startknop in te drukken en start u vervolgens de motor. Zie "De motor starten/stoppen (auto met sleutelloos druk-startsysteem)" in dit hoofdstuk.*
- *Zorg er als bestuurder altijd voor dat u de afstandsbediening bij u hebt.*

Werkgebied in de auto voor het starten van de motor

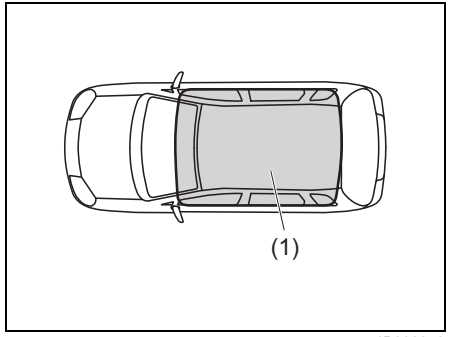

54P000373

(1) Werkgebied in de auto

Het werkgebied in de auto bestaat uit alle ruimtes in de auto met uitzondering van de ruimte boven het dashboard.

OPMERKING:
- *Ook als de afstandsbediening zich binnen het werkgebied in de auto bevindt, kan het gebeuren dat u onder de volgende omstandigheden de motor niet kunt starten of de contactmodi niet kunt kiezen, en de waarschuwing AFSTANDSBEDIENING BUITEN BEREIK wordt afgegeven.*
  - *De batterij van de afstandsbediening is bijna leeg.*
  - *De werking van de afstandsbediening wordt gestoord door sterke radiosignalen of geluiden.*
  - *De afstandsbediening komt in aanraking met, of wordt afgedekt door, een metalen voorwerp.*
  - *De afstandsbediening is opgeborgen, bijvoorbeeld in het handschoenenkastje of een portiervak.*
  - *De afstandsbediening bevindt zich achter de zonneklep of op de vloer.*
- *Ook als de afstandsbediening zich buiten het werkgebied in de auto bevindt, kan het gebeuren dat u onder de volgende omstandigheden de motor wel kunt starten of de contactmodi wel kunt kiezen. In dat geval wordt de waarschuwing AFSTANDSBEDIENING BUITEN BEREIK mogelijk niet afgegeven.*
  - *De afstandsbediening bevindt zich buiten de auto maar wel dicht bij een portier.*
  - *De afstandsbediening bevindt zich op het dashboard.*

Handremhendel

VOORBEELD

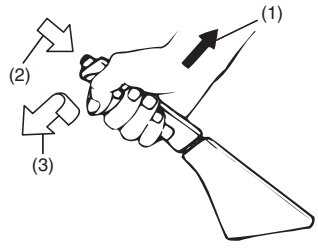

54G039

(1) Aantrekken
(2) Vrijgeven
(3) Vrijgeven

De handremhendel is tussen de voorstoelen geplaatst. Trap het rempedaal in en trek de handremhendel helemaal aan om de handrem te activeren. Trap het rempedaal in, trek de handremhendel een beetje aan, druk de knop op het hendeluiteinde met de duim in en druk de hendel terug in de uitgangsstand om de handrem vrij te geven.

Bij voertuigen met automatische versnellingsbak altijd de parkeerrem inschakelen voordat u de keuzehendel in stand "P" plaatst. Als u parkeert op een helling en de stand "P" inschakelt voordat u de handrem inschakelt, kan het gewicht van het voertuig het schakelen uit de stand "P" bemoeilijken. U kunt ook een schok en een bijbehorend geluid horen wanneer u wilt wegrijden.

Wanneer u wilt wegrijden, zet u eerst de keuzehendel uit de stand "P" en daarna ontgrendelt u de parkeerrem.

Trap bij het heuvelopwaarts rijden het gaspedaal rustig in met aangetrokken handrem. Als de auto iets in beweging komt, geeft u de handrem vrij.

⚠ WAARSCHUWING

- **Rijd nooit met de handrem aangetrokken. De werking van de achterremmen kan verslechteren door oververhitting, de levensduur van de remmen kan bekort worden of blijvende beschadiging van de achterremmen kan het gevolg zijn.**
- **Laat de auto onmiddellijk door een SUZUKI-dealer nakijken, als de auto niet door de handrem op de plaats gehouden wordt of de handrem niet volledig gelost kan worden.**

⚠ WAARSCHUWING

Trek altijd de handrem aan alvorens de auto te verlaten om te voorkomen dat de auto in beweging komt en letsel of schade veroorzaakt. Als u parkeert, moet u bij auto's met een handgeschakelde versnellingsbak de versnellingspook in de eerste versnelling of de "R" zetten en bij auto's met een automatische transmissie de keuzehendel in de stand "P". Zelfs als de auto in versnelling staat of de parkeerstand ingeschakeld is, moet toch altijd de handrem aangetrokken worden.

⚠ WAARSCHUWING

Wanneer u de auto bij zeer koude weersomstandigheden gaat parkeren, dient u de volgende procedure te volgen:

1) Trek de handrem aan.
2) Handgeschakelde versnellingsbak – stop de motor en schakel naar achteruit of eerste versnelling.
Automatische transmissie – schakel de automaat in "P" en stop de motor.
3) Stap uit de auto en plaats blokken tegen de wielen.
4) Geef de handrem vrij.
Wanneer u weer met de auto gaat rijden, moet u eerst de parkeerrem aantrekken en vervolgens de blokken van de wielen verwijderen.

⚠ WAARSCHUWING

Laat sigarettenaanstekers, spuitbussen, frisdrankblikjes of plastic voorwerpen (zoals brillen, cd-doosjes, enz.) niet achter in een voertuig dat door de zon wordt opgewarmd. De temperatuur in het voertuig kan het volgende veroorzaken:

- **Er kan gas uit een aansteker of spuitbus lekken en dit kan brand veroorzaken.**
- **De brillen, kunststof kaarten of cd-doosjes, enz. kunnen vervormen of barsten.**
- **Frisdrankblikjes kunnen barsten.**

Waarschuwingszoemer handrem

Wanneer u de auto start met aangetrokken handrem klinkt er een onderbroken zoemer om u eraan te herinneren dat u de handrem vrij moet geven. Controleer of de handrem volledig is vrijgegeven en het remsysteem-waarschuwingslampje is gedoofd.

Pedaal

Handgeschakelde versnellingsbak

VOORBEELD

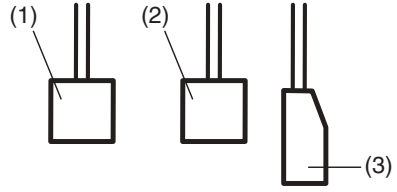

80J2121

Automatische versnellingsbak

VOORBEELD

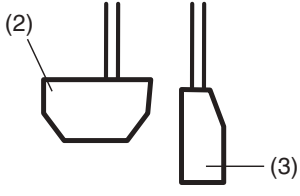

80J2122

Koppelingspedaal (1)

Een koppelingspedaal wordt gebruikt om de aandrijving op de wielen tijdens het starten van de motor, stoppen of schakelen van de versnellingsbak te onderbreken. Door het pedaal in te trappen, vindt er ontkoppeling plaats.

⚠ WAARSCHUWING

Gebruik het koppelingspedaal tijdens het rijden niet als voetsteun. Een dergelijke gewoonte kan tot vervroegde slijtage van de koppelingsplaat, beschadiging van de koppeling of onverwacht verlies aan motorremwerking tot gevolg hebben.

Rempedaal (2)

Uw SUZUKI-voertuig is uitgerust met schijfremmen vooraan en achteraan. Door een rempedaal in te trappen, worden zowel de voor- als achterremmen geactiveerd.

Het kan voorkomen dat de remmen van tijd tot tijd piepende geluiden voortbrengen. Dit is een normaal verschijnsel veroorzaakt door koude, vocht, sneeuw, etc.

⚠ WAARSCHUWING

De remmen moeten door de SUZUKI-dealer nagekeken worden wanneer het piepen erg luid is en zich voordoet iedere keer dat de remmen gebruikt worden.

⚠ WAARSCHUWING

Houd het rempedaal niet voortdurend ingetrapt en laat uw voet niet op het rempedaal rusten. Dit kan tot gevolg hebben dat de remmen oververhit raken, waardoor de remwerking onvoorspelbaar wordt, de remweg langer wordt of de remmen blijvend beschadigd worden.

Gaspedaal (3)

Een gaspedaal regelt de snelheid van de auto. Door het pedaal in te trappen, wordt het motorvermogen en daarmee de autosnelheid opgevoerd.

OPMERKING:
Uw voertuig is uitgerust met het Brake Override-systeem. Wanneer u het gaspedaal en het rempedaal tegelijkertijd intrapt, kan het motorvermogen worden onderdrukt.

De motor starten/stoppen (voertuigen zonder sleutelloos druk-startsysteem)

De motor starten

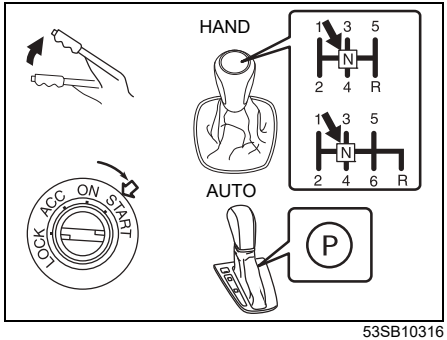

53SB10316

1) Controleer of de handrem volledig aangetrokken is.
2) Om het starten van de motor te vergemakkelijken, schakelt u alle verbruikers, zoals de koplampen en airconditioning, uit.
3) Voertuigen met handgeschakelde versnellingsbak:
   Schakel naar "N". Houd het koppelingspedaal en het rempedaal helemaal ingetrapt. Voertuigen met automatische versnellingsbak:
   Als de keuzehendel niet in de stand "P" staat, schakelt u eerst in de stand "P". Houd het rempedaal helemaal ingetrapt.
4) Start de motor door het contactslot in de stand "START" te zetten zonder het gaspedaal in te trappen. Laat de sleutel onmiddellijk los nadat de motor is gestart.

LET OP

- **Voertuigen met automatische transmissie:**
  Als u de motor opnieuw moet starten, terwijl het voertuig in beweging is, schakelt u naar de stand "N". Anders kunnen motor en transmissie beschadigd raken.
- **Ter bescherming van een loodzuuraccu en een startmotor mag u de startmotor niet starten door de sleutel langer dan 12 seconden naar "START" te draaien. Als de motor niet start, draait u de sleutel naar de stand "LOCK" en wacht u meer dan 30 seconden voordat u het opnieuw probeert. Als de motor ook na meerdere pogingen niet start, raadpleeg dan een SUZUKI-dealer of een erkende werkplaats.**
- **De motor mag niet gestart worden door slepen, duwen of van een helling af te rijden. Deze startmethode kan blijvende schade aan de katalysator of andere onderdelen toebrengen.**

OPMERKING:
Voertuigen met automatische transmissie: Voertuigen met een automatische transmissie hebben een start/blokkeermechanisme. De motor start alleen wanneer de keuzehendel in de stand "P" of "N" staat.

De motor stoppen

⚠ WAARSCHUWING

Met uitzondering van noodsituaties mag u de motor niet stoppen terwijl de auto nog beweegt. Wanneer de motor stopt terwijl het voertuig in beweging is, wordt het stuurslot geactiveerd waardoor de auto onbestuurbaar wordt. Dit kan tot een ongeval leiden. Voorkom het stoppen van de motor tijdens het rijden.

LET OP

- **Voertuigen met automatische transmissie:**
  Als u de motor stopt terwijl het voertuig beweegt, kan de automatische transmissie beschadigd raken. Voorkom het stoppen van de motor tijdens het rijden.
- **Voertuigen voorzien van de motor met turbolader:**
  Als u de motor uitschakelt na het beklimmen van een helling of na een snelle rit, moet u de motor (tenzij het verboden is) ongeveer een minuut of langer onbelast laten draaien om de turbolader en de motorolie te laten afkoelen. Dit voorkomt dat de motorolie degenereert. Gedegenereerde motorolie zal de lagers van de turbolader beschadigen.

De motor starten/stoppen (voertuigen met sleutelloos druk-startsysteem)

De motor starten

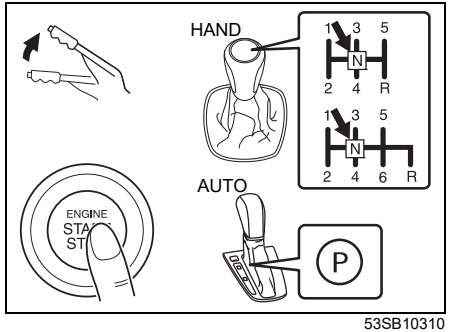

53SB10310

1) Controleer of de handrem volledig aangetrokken is.
2) Om het starten van de motor te vergemakkelijken, schakelt u alle verbruikers, zoals de koplampen en airconditioning, uit.
3) Voertuigen met handgeschakelde versnellingsbak:
   Schakel naar "N". Houd het koppelingspedaal en het rempedaal helemaal ingetrapt.
   Voertuigen met automatische transmissie:

Als de keuzehendel niet in de stand "P" staat, schakelt u eerst in de stand "P". Houd het rempedaal helemaal ingetrapt.

4) De melding "PUSH START SWITCH" verschijnt op het informatiedisplay in het instrumentenpaneel.

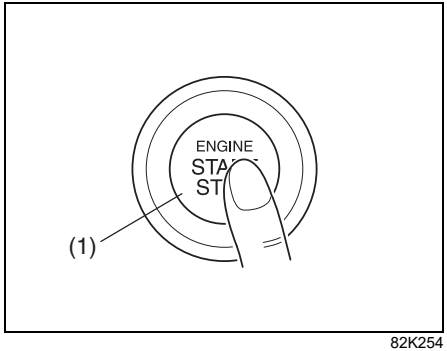

82K254

5) Druk op de startknop (1) zonder het gaspedaal in te trappen. Als de motor is gestart, zal de startmotor automatisch stoppen.
   - Ook als de motor niet kan worden gestart, zal de startmotor na ongeveer 12 seconden automatisch stoppen. Druk in dat geval op de startknop om de contactmodus vergrendelen te selecteren en start de motor opnieuw.
   - Als er een probleem is met het systeem, zal de motor niet automatisch starten, ook niet als de knop wordt ingedrukt. Wanneer de startmotor niet draait of onmiddellijk stopt, start u de motor met de volgende procedure.
     a. Druk de startknop in om de contactmodus aan te selecteren.
     b. Voer de bovenstaande procedure 1) tot 3) uit.
     c. Houd de startknop ingedrukt tot de motor start. Neem uw vinger van de startknop nadat de motor is gestart.

LET OP

- **Als de motor niet start, drukt u op de startknop en selecteert u de contactmodus vergrendelen en wacht u vervolgens langer dan 30 seconden voordat u het opnieuw probeert. Dit is bedoeld om de loodzuuraccu en de startmotor te beschermen. Als de motor ook na meerdere pogingen niet start, raadpleeg dan een SUZUKI-dealer of een erkende werkplaats.**
- **De motor mag niet gestart worden door slepen, duwen of van een helling af te rijden. Deze startmethode kan blijvende schade aan de katalysator of andere onderdelen toebrengen.**

OPMERKING:

- *Het is niet nodig om de startknop ingedrukt te houden om de motor te starten.*
- *Voertuigen met handgeschakelde versnellingsbak:*
  De motor van een voertuig met handgeschakelde versnellingsbak zal niet starten als het koppelingspedaal niet is ingetrapt.
- *Voertuigen met automatische versnellingsbak:*
  Voertuigen met een automatische versnellingsbak hebben een start/blokkeermechanisme. De motor start alleen wanneer de keuzehendel in de stand "P" of "N" staat.
- *Tijdens het starten van de motor wordt u geholpen door meldingen op het informatiedisplay. Zie voor meer informatie "Informatiedisplay" in het gedeelte ALVORENS WEG TE RIJDEN.*
- *Voor modellen met K14D-motor:*
  Wanneer de omgevingstemperatuur minder is dan -10 °C (14 °F) terwijl de motor wordt gestart, kan een periodiek hard geluid uit de motorruimte hoorbaar zijn. Het lawaai stopt wanneer de motor is opgewarmd. Dit duidt geen defect aan.

De motor in een koud gebied starten (voor modellen met K14D-motor)

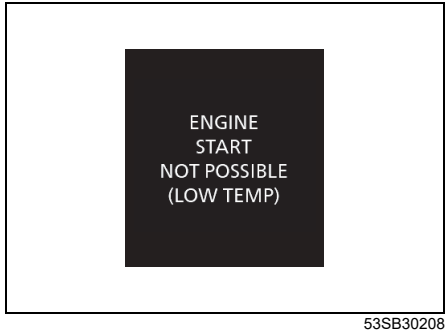

53SB30208

Wanneer de temperatuur van de lithium-ionaccu bijzonder laag wordt (ongeveer -35 °C (-31 °F of lager) in met name koude gebieden, kan de motor niet worden gestart. In een dergelijk geval klinkt de zoemer in het interieur en "ENGINE START NOT POSSIBLE (LOW TEMP)" wordt aangegeven op het informatiedisplay wanneer het contactslot in de stand "ON" wordt gedraaid of de contactmodus wordt gewijzigd in de aanstand. Vervolgens gaat het laadstroomcontrolelampje branden en het lampje ENG A-STOP "OFF" knippert. Draai in dat geval het contactslot in de stand "LOCK" of druk op de startknop om de stand vergrendelen te selecteren en stop de motor onmiddellijk. Als oplossing dient u te wachten tot de omgevingstemperatuur stijgt en start u de motor zodra de temperatuur van de lithium-ionaccu is gestegen.

Tijdens het rijden kan de temperatuur van de lithium-ionaccu bijzonder laag worden (ongeveer -35 °C (-31 °F) of lager). Deze conditie wordt aangegeven met de zoemer in het interieur, een knipperend laadstroomcontrolelampje en het ENG A-STOP "OFF"-waarschuwingslampje. De motor slaat niet meteen af, maar omdat de loodzuuraccu niet wordt geladen, dient u het voertuig zo snel mogelijk op een veilige plek te parkeren. Draai het contactslot in de stand "LOCK" of druk op de startknop om de stand vergrendelen te selecteren en stop de motor.

Wacht tot de omgevingstemperatuur stijgt en start de motor zodra de temperatuur van de lithium-ionaccu is gestegen.

OPMERKING:

- *Wanneer de temperatuur van de lithium-ionaccu bijzonder laag is (-35 °C (-31 °F) of lager) - met name in koude gebieden - warmt u het interieur op met een in de handel verkrijgbare verwarming en start u de motor zodra de temperatuur van de lithium-ionaccu is gestegen. Wanneer u de verwarming gebruikt, volgt u de instructies in de meegeleverde handleiding voor een veilig gebruik.*
- *Wanneer het voertuig wordt opgeslagen in een koud gebied van ongeveer -35 °C (-31 °F) of lager, dient u het voertuig in een garage of iets dergelijk te parkeren, zodat de temperatuur van de lithium-ionaccu niet zo extreem ver daalt.*

De motor stoppen

- Druk de startknop in om de motor te stoppen nadat de auto volledig stilstaat.
- Als de motor een tijdje uitgeschakeld blijft, nadat deze onverwacht is gestopt of met een zeer hoog toerental heeft gedraaid voordat deze werd gestopt, laat de motor bij het herstarten een kliksgeluid horen. Dit duidt geen defect aan. Laat de motor altijd eerst onbelast draaien voordat u deze stopt.

⚠ WAARSCHUWING

Met uitzondering van noodsituaties mag u de motor niet stoppen terwijl de auto nog beweegt. Wanneer de motor stopt terwijl het voertuig in beweging is, wordt het stuurslot geactiveerd waardoor de auto onbestuurbaar wordt. Dit kan tot een ongeval leiden. Voorkom het stoppen van de motor tijdens het rijden.

LET OP

- **Voertuigen met automatische transmissie:**
  Als u de motor stopt terwijl het voertuig beweegt, kan de automatische transmissie beschadigd raken. Voorkom het stoppen van de motor tijdens het rijden.
- **Voertuigen voorzien van de motor met turbolader:**
  Als u de motor uitschakelt na het beklimmen van een helling of na een snelle rit, moet u de motor (tenzij het verboden is) ongeveer een minuut of langer onbelast laten draaien om de turbolader en de motorolie te laten afkoelen. Dit voorkomt dat de motorolie degenereert. Gedegenereerde motorolie zal de lagers van de turbolader beschadigen.

Noodstop

In noodsituaties kunt u de motor snel stoppen door de startknop meer dan 3 keer in te drukken of meer dan 2 seconden ingedrukt te houden terwijl de auto nog beweegt.

OPMERKING:
Met uitzondering van noodsituaties mag u de motor niet stoppen terwijl de auto nog beweegt.

Het sturen en remmen zal moeizamer verlopen wanneer de motor is gestopt. Zie "Remmen" in dit gedeelte voor meer informatie.

Het hoofdcontrolelampje knippert en de motor kan niet worden gestart

Uw afstandsbediening voor het sleutelloze druk-startsysteem wordt niet binnen het werkgebied in de auto waargenomen. Zorg ervoor dat u de afstandsbediening bij u hebt en probeer het nog eens. Als de motor nog steeds niet kan worden gestart, is mogelijk de batterij van de afstandsbediening leeg. Gebruik de volgende methode om de motor te starten:

VOORBEELD

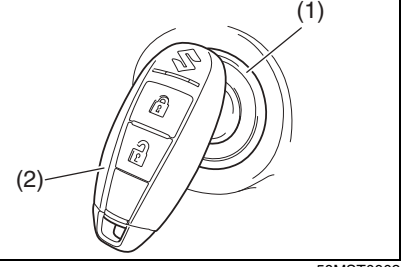

58MST0302

1) Controleer of de handrem volledig aangetrokken is.
2) Voertuigen met handgeschakelde versnellingsbak
   Schakel naar stand "N" en trap het koppelingspedaal helemaal in. Houd het koppelingspedaal en rempedaal helemaal ingetrapt.
   Voertuigen met automatische versnellingsbak:
   Als de keuzehendel niet in de stand "P" staat, schakelt u eerst in de stand "P". Houd het rempedaal helemaal ingetrapt.
3) De melding "PUSH START SWITCH" verschijnt op het informatiedisplay in het instrumentenpaneel. Druk de startknop (1) in.
4) Het hoofdcontrolelampje op het instrumentenpaneel knippert binnen ongeveer 10 seconden. Raak gedurende ongeveer 2 seconden de startknop aan met de knop-zijde VERGRENDELEN van de afstandsbediening (2).

OPMERKING:
- *Als u de motor nog steeds niet kunt starten na het diverse malen op bovenstaande wijze te hebben geprobeerd, ligt het probleem ergens anders. Mogelijk is de loodzuuraccu bijna leeg. Neem contact op met uw SUZUKI-dealer voor een controle.*
- *Het waarschuwingslampje van het startblokkeringssysteem/sleutelloze druk-startsysteem zal ongeveer 5 seconden branden terwijl het hoofdcontrolelampje knippert. Bovendien zal het informatiedisplay gedurende deze tijd een melding weergeven. Zie voor meer informatie "Informatiedisplay" in het gedeelte ALVORENS WEG TE RIJDEN.*
- *U kunt het systeem aanpassen zodat de interieurzoemer één keer afgaat als waarschuwing dat de afstandsbediening zich niet binnen het detectiebereik bevindt. Neem daarom contact op met een SUZUKI-dealer of een erkende werkplaats voor een aanpassing.*
- *Indien de batterij van de afstandsbediening bijna helemaal leeg is, zal de desbetreffende melding op het informatiedisplay verschijnen wanneer u de startknop indrukt om de contactmodus op aan te zetten. Voor informatie over het vervangen van de batterij, zie "Afstandsbediening sleutelloos druk-startsysteem / zender sleutelloos vergrendelingssysteem" in het gedeelte ALVORENS WEG TE RIJDEN.*

De contactmodus terug op vergrendelen zetten

Automatische versnellingsbak – om de veiligheid te garanderen, kan de startknop alleen worden ingedrukt om de contactmodus terug op vergrendelen te zetten als de keuzehendel in de stand "P" staat zonder de vergrendelknop in te drukken.

OPMERKING:
Bij automatische versnellingsbakken kan de contactmodus niet terug op vergrendelen worden gezet als de keuzehendel niet op "P" staat.
Sommige problemen, zoals een fout in het motorsysteem, kunnen ervoor zorgen dat de startknop niet terug op vergrendelen kan worden gezet. Als dit gebeurt, laat u de auto door een SUZUKI-dealer nakijken, nadat u het volgende hebt gedaan:
- *Sluit de portieren af met de sleutel om diefstal te voorkomen. (De bedieningsschakelaars en de afstandsbediening van het sleutelloze druk-startsysteem kunnen niet worden gebruikt om ze af te sluiten.)*
- *Koppel de negatieve kabel van de loodzuuraccu los om leeglopen te voorkomen.*

Waarschuwingszoemer voor de vergrendel-modus
Als het bestuurdersportier wordt geopend zonder de startknop in te drukken en de contactmodus terug op vergrendelen te zetten, gaat er een waarschuwingszoemer af.

- Als u het bestuurdersportier opent nadat u de startknop hebt ingedrukt en de contactmodus in de accessoirestand hebt gezet, gaat de interieurzoemer met onderbrekingen piepen.
- De zoemer stopt als u de startknop vervolgens twee keer indrukt en op deze manier de contactmodus terug op vergrendelen zet.

OPMERKING:
Zorg er altijd voor, wanneer u de auto verlaat, dat u met behulp van de startknop de contactmodus terug op vergrendelen hebt gezet en vervolgens de portieren afsluit. Zonder de contactmodus terug op vergrendelen te zetten, kunt u de bedieningsschakelaar of de afstandsbediening van het sleutelloze druk-startsysteem niet gebruiken om de portieren af te sluiten.

Waarschuwingszoemer stuurvergrendeling
Als het stuurslot niet geactiveerd wordt als gevolg van een storing in het systeem wanneer de contactmodus in de stand vergrendelen wordt gezet door op de startknop te drukken en er dan een portier (met inbegrip van de achterklep) wordt geopend of gesloten, zal de interieurzoemer u hierover waarschuwen door het afgeven van herhaalde korte pieptonen. Als dit gebeurt, laat u de auto door een SUZUKI-dealer nakijken.

Benzinedeeltjesfilter (GPF) (indien uitgerust)

Het GPF filtert de roetdeeltjes uit het uitlaatgas waardoor het GPF, afhankelijk van de rijomstandigheden, verstopt raakt. Het GPF wordt gereinigd door de regeneratiefunctie die de roetdeeltjes in het GPF verbrandt door de uitlaatgastemperatuur tijdens het rijden of stationair draaien te laten stijgen.

Wanneer een bepaalde hoeveelheid roetdeeltjes in het GPF is opgevangen, zal het GPF automatisch regenereren om verstopping van het filter te voorkomen. Als gevolg daarvan kan het zijn dat u een iets luider motorgeluid hoort en/of de uitlaatgastemperatuur hoger is vanwege de verbranding van roetdeeltjes.

⚠ VOORZICHTIG

Blijf uit de buurt van de uitlaatpijp wanneer de motor draait. Als het GPF wordt geregenereerd, kan de uitlaatgastemperatuur hoger zijn.

GPF-waarschuwingslampje

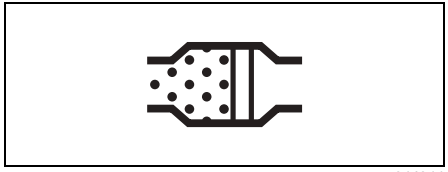

64J244

Indien het GPF-waarschuwingslampje tijdens het rijden gaat branden, is het GPF bijna verstopt. U moet het GPF regenereren zodra het GPF-waarschuwingslampje gaat branden. Voordat het waarschuwingslampje uitgaat, moet de auto in beweging blijven totdat het regenereren is voltooid.
Het proces duurt normaal gesproken 25 minuten.
De optimale omstandigheden waaronder het proces kan worden afgerond worden behaald door de auto in beweging te houden met een minimale snelheid van 50 km/h (31 mph) en een motortoerental van meer dan 2000 omw/min.
Toch moet u voorzichtig rijden, binnen de wettelijke snelheidslimiet, en rekening houdend met het omringende verkeer. Indien u blijft rijden totdat het lampje uitgaat, zal de regeneratie van het GPF zijn voltooid.

LET OP

U moet het GPF regenereren zodra het GPF-waarschuwingslampje gaat branden. Het niet regenereren van het GPF leidt tot storingen als gevolg van het verstopte filter.

De versnellingsbak gebruiken

⚠ WAARSCHUWING

Hang geen voorwerpen aan de keuzehendel en gebruik de versnellingshendel niet als handsteun. Dit kan anders de juiste werking van de keuzehendel verhinderen en storingen veroorzaken, wat resulteert in een ongeval.

Handgeschakelde versnellingsbak

5MT-model

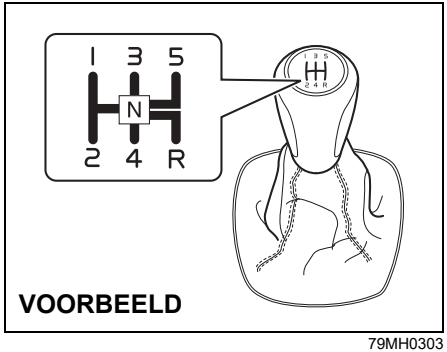

79MH0303

6MT-model

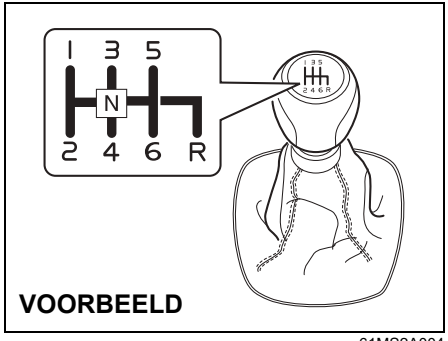

61MS2A004

Wegrijden
Trap om te starten het koppelingspedaal in tot op de vloer en schakel in de 1ste versnelling. Laat het koppelingspedaal langzaam opkomen, nadat de handrem is vrijgegeven. Trap langzaam het gaspedaal in als een verandering in het motorgeluid vastgesteld wordt, en laat het koppelingspedaal geleidelijk aan verder opkomen.

Schakelen
Alle vooruitversnellingen zijn gesynchroniseerd, zodat het schakelen rustig en probleemloos verloopt. Trap het koppelingspedaal altijd in tot op de vloer voor het schakelen. Zorg ervoor dat het toerental niet in de rode zone van de toerenteller komt.

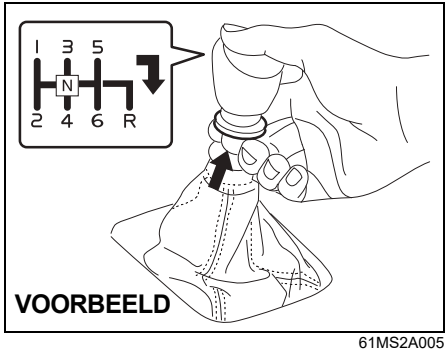

61MS2A005

Achteruitversnelling: trek de ring naar boven, schakel de pook naar rechts en laat de koppeling opkomen.

Maximaal toelaatbare terugschakelsnelheden

5MT-model

Terugschakelen	km/h (mph)
2e naar 1e	50 (31)
3e naar 2e	90 (55)
4e naar 3e	140 (86)
5e naar 4e	195 (121)*

6MT-model (voor K14C-motor)

Terugschakelen	km/h (mph)
2e naar 1e	45 (27)
3e naar 2e	85 (52)
4e naar 3e	130 (80)
5e naar 4e	175 (108)*
6e naar 5e	210 (130)*

6MT-model (voor K14D-motor)

Terugschakelen	km/h (mph)
2e naar 1e	20 (12)
3e naar 2e	90 (55)
4e naar 3e	145 (90)
5e naar 4e	200 (124)*
6e naar 5e	240 (149)*

**OPMERKING:*
U kunt mogelijk niet accelereren tot de maximaal toelaatbare snelheid vanwege de rijomstandigheden en/of de staat van het voertuig.

LET OP

Schakel niet terug naar een lagere versnelling als de snelheid hoger is dan de maximaal toelaatbare snelheden voor de volgende lagere versnelling, of er kan ernstige motorschade en schade aan de automatische transmissie optreden.

⚠ WAARSCHUWING

- **Minder snelheid en schakel terug naar een lagere versnelling alvorens aan een lange afdaling te beginnen. Door terug te schakelen wordt op de motor afgeremd. Laat de remmen niet slepen om te voorkomen dat ze heet worden en niet langer betrouwbaar zijn.**
- **Op gladde wegen moet eerst snelheid geminderd worden alvorens teruggeschakeld wordt. Grote of plotselinge veranderingen in het motortoerental kunnen tot verlies aan aandrijfkracht leiden, wat verlies aan controle over het stuur tot gevolg kan hebben.**

LET OP

Let er altijd op dat de auto volledig tot stilstand is gekomen alvorens de achteruitversnelling in te schakelen.

LET OP

- **Om beschadiging van de koppeling te voorkomen mag u het koppelingspedaal tijdens het rijden niet als voetsteun gebruiken en mag u de koppeling niet gebruiken om de auto op een helling op de plaats te houden. Trap het koppelingspedaal helemaal in als u overschakelt.**
- **Overschakelen en wegrijden mag niet bij hoge motortoerentallen gebeuren. Hoge motortoerentallen gaan ten koste van de levensduur van de motor en hebben een negatief effect op het soepel schakelen.**

Automatische versnellingsbak met 6 versnellingen

Keuzehendel

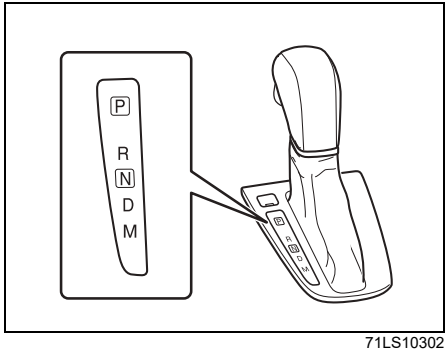

71LS10302

De keuzehendel is zo ontworpen dat deze niet uit de "P" -stand kan worden geschakeld tenzij het contactslot in de stand "ON" staat, of de contactmodus op aan staat en het rempedaal is ingetrapt.

Het gebruik van de keuzehendelstanden wordt hieronder beschreven:

"P" (parkeren)
Gebruik deze stand om de versnellingsbak te blokkeren tijdens parkeren of starten van de motor. Schakel uitsluitend over naar de parkeerstand nadat de auto volledig tot stilstand is gekomen.

"R" (achteruit)
Gebruik deze stand om de auto vanuit stilstand achteruit te rijden. De auto moet eerst volledig tot stilstand gekomen zijn alvorens de achteruit ingeschakeld mag worden.

"N" (vrijstand)
Gebruik deze stand om een afgeslagen motor tijdens het rijden opnieuw te starten. De vrijstand kan eveneens gebruikt worden om, met het rempedaal ingetrapt de auto op de plaats stationair te laten draaien.

"D" (rijden)
Gebruik deze stand voor normaal rijden.

Wanneer de keuzehendel in de "D"-stand staat, kunt u automatisch omlaagschakelen door het gaspedaal in te trappen. Naarmate de rijsnelheid hoger is, moet u het gaspedaal verder intrappen om automatisch terug te schakelen.

"M" (handschakelmodus)
Gebruik deze stand voor het rijden in handbediende modus.
Zie "Handbediende modus" verder in dit gedeelte voor details over het gebruik van de handbediende modus.

⚠ WAARSCHUWING

Trap altijd het rempedaal in voor u de keuzehendel van "P" of "N", als het voertuig stil staat, naar een voor- of achteruitversnelling overschakelt om te voorkomen dat de auto plotseling bij het overschakelen in beweging komt.

De keuzehendel beschikt over een vergrendelingsmechanisme om ongewenst schakelen te voorkomen. Bedien de versnellingspook als volgt:

VOORBEELD

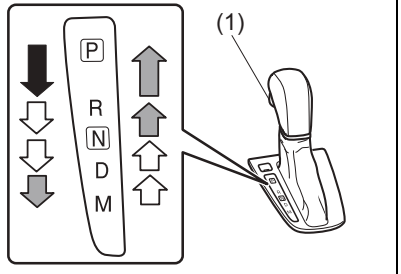

54P010311

(1) Vergrendelknop

⇩	Schakel met de vergrendelknop ingedrukt en het rempedaal ingetrapt.
⇧⇩	Schakel met de vergrendelknop ingedrukt.
⇧⇩	Schakel zonder de vergrendelknop in te drukken.

⚠ VOORZICHTIG

Bij auto's met het sleutelloos drukstartsysteem start de motor of het hybride systeem niet tenzij u de startknop stevig indrukt. Zelfs als u de keuzehendel in de stand "R" of "D" zet zonder dat de motor draait of het hybride systeem ingeschakeld is, zal de auto niet bewegen. Als u probeert de auto onder bovenstaande omstandigheden te verplaatsen, kan de auto op een helling in onverwachte richtingen bewegen enz. Dat kan een ongeval veroorzaken. Druk de startknop stevig in om de motor of het hybride systeem te starten. Controleer tevens of de motor draait, of dat het hybride systeem geactiveerd is, door het motorgeluid of de waarschuwings- en controlelampjes te controleren.

LET OP

- **Zet de keuzehendel niet in de stand "R" terwijl u vooruit rijdt, anders kan de versnellingsbak beschadigd raken. Voor voertuigen met een automatische versnellingsbak met 6 versnellingen zal de transmissie niet in achteruit schakelen wanneer u in "R" schakelt terwijl de voertuigsnelheid hoger is dan 11 km/h (7 mph).**
- **Neem de volgende voorzorgsmaatregelen in acht om beschadiging van de automatische versnellingsbak te voorkomen:**
  - **Zorg dat de auto volledig tot stilstand gebracht is alvorens de "P" of "R" keuzestand ingeschakeld wordt.**
  - **Schakel niet vanuit "P" of "N" naar "R", "D" of "M" als de motor niet stationair draait.**
  - **Voer met stilstaande auto het motortoerental niet op als er een versnelling ingeschakeld is ("R", "D" of "M") en de voorwielen niet bewegen.**
  - **Gebruik het gaspedaal niet om de auto op een helling op de plaats te houden. Gebruik hiervoor uitsluitend de remmen.**

OPMERKING:

- *Wanneer u de keuzehendel in stand "P" zet en de motor stopt voordat de handremhendel wordt bediend en u probeert de motor opnieuw te starten, en u de keuzehendel eerst in een andere stand dan "P" zet, kan dat de werking van de keuzehendel verminderen of er kan een ongebruikelijk geluid of een schok optreden. Dat is echter niet abnormaal.*
- *Schakel de keuzehendel altijd zonder de vergrendelknop in te drukken, behalve wanneer u schakelt van "P" naar "R", van "D" naar "M", van "N" naar "R" of van "R" naar "P". Indien u altijd de vergrendelknop indrukt wanneer u schakelt, zou u per ongeluk in "P", "R" of "M" kunnen schakelen.*
- *Als de knie van de bestuurder of bijrijder de keuzehendel tijdens het rijden aantikt, zou de keuzehendel bewogen kunnen worden en de versnelling onverwacht kunnen veranderen.*

Handbediende modus

De automatische versnellingsbak kan automatisch op- en terugschakelen. Wanneer u de handbediende modus gebruikt, kunt u van versnelling veranderen op dezelfde wijze als met een normale handgeschakelde versnellingsbak.
Zet de keuzehendel van "D" naar "M" om de handbediende modus te gebruiken.

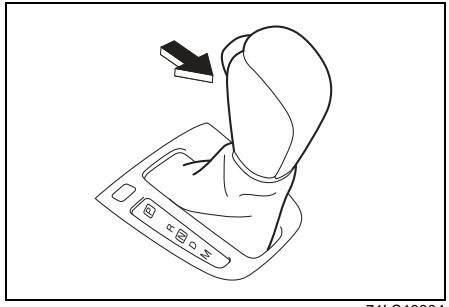

71LS10304

VOORBEELD

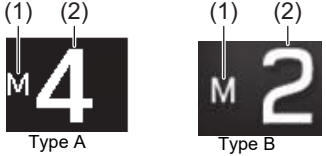

53SB10311

(1) Controlelampje handgeschakelde modus
(2) Versnelling

Het informatiedisplay geeft het controlelampje handbediende modus en de huidige versnelling weer.

OPMERKING:
- *De weergegeven versnelling op het informatiedisplay wanneer u van "D" naar "M" schakelt, is de versnelling die automatisch werd gekozen wanneer de keuzehendel zich in "D" bevond.*
- *U kunt de handbediende modus tijdelijk wijzigen door de schakelpeddel op het stuurwiel naar u toe te trekken wanneer de keuzehendel in "D" staat.*

Schakelen in handbediende modus

U kunt schakelen van de 1e tot de 6e versnelling, afhankelijk van de snelheid.

OPMERKING:
- *Wanneer het toerental van de motor wordt verhoogd, schakelt de versnellingsbak automatisch op om schade aan motor en transmissie te voorkomen.*
- *Wanneer de rijsnelheid te laag wordt, schakelt de versnellingsbak automatisch terug, en wanneer de auto stopt, schakelt de versnellingsbak in de 1e versnelling zonder dat u de keuzehendel moet aanraken.*
- *Indien u het gaspedaal een beetje intrapt, zal de versnellingsbak automatisch terugschakelen, zelfs wanneer de keuzehendel in de handmatige modus staat.*

OPMERKING:
Wanneer u van versnelling verandert, gebeurt het soms dat de versnellingsbak niet in de gewenste versnelling schakelt en dat er een zoemer weerklinkt. Dit is bedoeld om een soepel rijgedrag te behouden en de transmissie te beschermen.

De schakelpeddel gebruiken

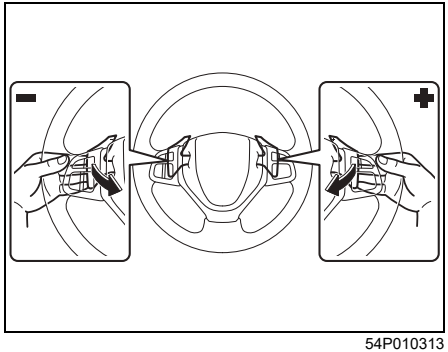

54P010313

Om op te schakelen trekt u de "+" schakelpeddel die zich aan de rechterzijde van het stuurwiel bevindt in uw richting. Wanneer u de vinger van de schakelaar verwijdert, zal de schakelaar naar de originele positie terugkeren.

Om terug te schakelen trekt u de "–" schakelpeddel die zich aan de linkerzijde van het stuurwiel bevindt in uw richting. Wanneer u de vinger van de schakelaar verwijdert, zal de schakelaar naar de originele positie terugkeren.

OPMERKING:
- *Om continu te schakelen verwijdert u uw vinger van de schakelpeddel en trekt u daarna opnieuw aan de schakelpeddel. U kunt niet continu schakelen wanneer u de schakelpeddel naar u toe getrokken houdt.*
- *Wanneer u gelijktijdig aan de "+" en "–" schakelpeddel trekt, zal de versnellingsbak niet schakelen.*

De handbediende modus annuleren
Om de handbediende modus te annuleren zet u de keuzehendel van "M" naar "D".

Tijdelijke handbediende modus
Trek de schakelpeddel naar u toe wanneer u rijdt met de keuzehendel in "D". Het informatiedisplay geeft het controlelampje handbediende modus en de huidige versnelling weer.

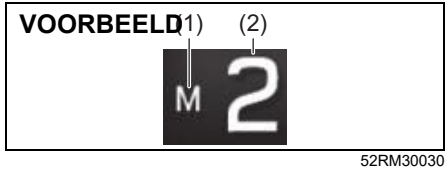

52RM30030

(1) Controlelampje handgeschakelde modus
(2) Versnelling

De tijdelijke handbediende modus wordt automatisch geannuleerd in de volgende gevallen.
- Wanneer u het gaspedaal gedurende een zekere tijd ingetrapt houdt zonder van versnelling te veranderen.
- Wanneer de rijsnelheid te laag wordt.

Als u de automaat niet uit de "P"-stand krijgt

Voertuig met stuurinrichting links

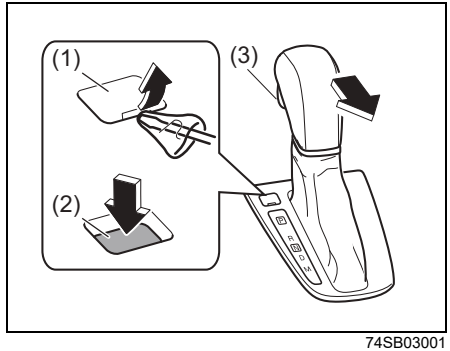

74SB03001

Auto's met een automatische transmissie hebben een elektrisch bediende parkeerstandvergrendeling. Als de loodzuuraccu van de auto is ontladen of als er een elektrische storing is, kan de automaat niet op de normale manier uit de parkeerstand worden geschakeld. Dit kan worden opgelost door te starten met hulpstartkabels. Als dit niet lukt, volgt u de onderstaande procedure. Met deze procedure kunt u de automaat uit de parkeerstand zetten.

1) Zorg ervoor dat de handrem goed is aangetrokken.
2) Zet de motor uit als deze draait.
3) Zorg ervoor dat het contactslot in de stand "ON" of "ACC" staat, of de contactmodus op aan of in de accessoirestand staat.
4) De afdekking (1) wordt zoals afgebeeld verwijderd m.b.v. een platte schroevendraaier in een zachte doek gewikkeld.
5) Terwijl u de ontgrendelingsknop (2) met de sleutel of een ander gereedschap met een plat uiteinde ingedrukt houdt, drukt u de vergrendelknop (3) in en zet u de keuzehendel in de gewenste stand.

Deze procedure is alleen bedoeld voor noodsituaties. Als deze procedure vaak moet worden herhaald of niet werkt, dient u de auto naar een SUZUKI-dealer te brengen voor reparatie.

Voertuig met stuurinrichting rechts

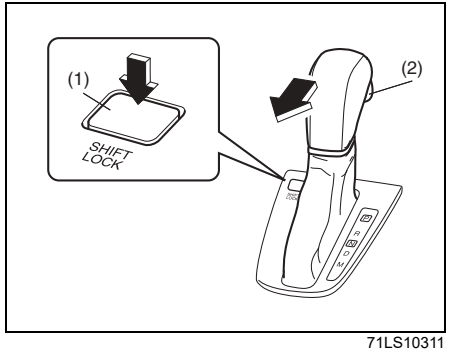

71LS10311

Auto's met een automatische transmissie hebben een elektrisch bediende parkeerstandvergrendeling. Als de loodzuuraccu van de auto is ontladen of als er een elektrische storing is, kan de automaat niet op de normale manier uit de parkeerstand worden geschakeld. Dit kan worden opgelost door te starten met hulpstartkabels. Als dit niet lukt, volgt u de onderstaande procedure. Met deze procedure kunt u de automaat uit de parkeerstand zetten.

1) Zorg ervoor dat de handrem goed is aangetrokken.
2) Zet de motor uit als deze draait.
3) Zorg ervoor dat het contactslot in de stand "ON" of "ACC" staat, of de contactmodus op aan of in de accessoirestand staat.
4) Terwijl u de ontgrendelingsknop (1) ingedrukt houdt, drukt u de vergrendelknop (2) in en zet u de keuzehendel in de gewenste stand.

Deze procedure is alleen bedoeld voor noodsituaties. Als deze procedure vaak moet worden herhaald of niet werkt, dient u de auto naar een SUZUKI-dealer te brengen voor reparatie.

Versnellingsaanduiding

VOORBEELD



52RM30410

In de volgende gevallen wordt de versnellingsaanduiding afgebeeld op het informatiedisplay wanneer het contactslot in de stand "ON" of de contactmodus op aan staat.

- Bij modellen met handgeschakelde versnellingsbak wanneer de keuzehendel in een andere stand dan "N" staat.
- Bij een auto met automatische transmissie, wanneer u de handbediende modus gebruikt.
- Bij auto's die zijn uitgerust met cruise control wanneer het systeem niet wordt gebruikt.

Het elektronische regelsysteem controleert de rijomstandigheden (zoals de voertuigsnelheid en/of het motortoerental) en het toont welke versnelling ideaal is voor het rijden met de aanduiding op het display.

Voertuig met handgeschakelde versnellingsbak
Indien de pijl OP/NEER tijdens het rijden op het display wordt weergegeven, raden we u aan op of terug te schakelen naar de aangegeven versnelling. Dit is de optimale versnelling voor een rijstijl waarbij hoge motortoerentallen en te hoge belasting van de motor worden vermeden en het brandstofverbruik wordt gereduceerd.

Voertuig met automatische versnellingsbak (wanneer u de handbediende modus gebruikt)
Indien de pijl OP/NEER (voor modellen met een K14C-motor) (voor EU-landen en Israël) tijdens het rijden op het display wordt weergegeven, raden we u aan op of terug te schakelen (voor modellen met een K14C-motor) (voor EU-landen en Israël) totdat de pijl verdwijnt. Dit is de optimale versnelling voor een rijstijl waarbij hoge motortoerentallen en te hoge belasting van de motor worden vermeden en het brandstofverbruik wordt gereduceerd.

Voor meer details over het gebruik van de versnellingsbak wordt verwezen naar "De versnellingsbak gebruiken" in dit gedeelte.

⚠ WAARSCHUWING

De versnellingsaanduiding is ontwikkeld om de optimale versnelling aan te geven wanneer u rijdt. Het ontslaat de bestuurder echter niet van zijn/haar plicht om voorzichtig te rijden of tijdig op/af te schakelen.

Staar niet voortdurend naar de versnellingsaanduiding, let op de verkeerssituatie en schakel tijdig op/terug. Rijd veilig.

OPMERKING:
- *Bij een auto met handbediende versnellingsbak wordt de versnellingsaanduiding niet weergegeven wanneer de versnelling in "N" staat.*
- *Wanneer u bij een auto met handbediende versnellingsbak het ontkoppelingspedaal intrapt terwijl de pijltjes OP/NEER worden weergegeven, zal de aanduiding verdwijnen.*
- *Tijdens gewoon rijden verdwijnt de pijl OP/NEER wanneer u uw voet van het gaspedaal haalt.*
  Als uw voertuig is uitgerust met adaptive cruise control en deze functie ingeschakeld is en u de handbediende modus gebruikt, kan de pijl OP/NEER (bij voertuigen met handgeschakelde versnellingsbak, en voertuigen met een automatische versnellingsbak en een K14C-motor) (voor EU-landen en Israël*) of de pijl UP (voor voertuigen met automatische versnellingsbak maar zonder een K14C motor) (voor EU-landen* en Israël*), afhankelijk van de rijomstandigheden, continu worden weergegeven. Dit betekent dat de weergegeven versnelling optimaal is voor de huidige constante snelheid.*
- *De weergave van de versnellingsaanduiding kan verschillen afhankelijk van de staat van het voertuig en/of de rijsituatie, zelfs in dezelfde auto en bij hetzelfde toerental.*
- *Als een van de elektrische systemen zoals het Dual Sensor Brake Support-systeem of de ESP® actief is, zal de versnellingsaanduiding tijdelijk verdwijnen.*

Voorbeeld van de versnellingsaanduiding

Handgeschakelde versnellingsbak

Aanduiding	Beschrijving
	Lagere versnelling is gekozen op basis van voertuigsnelheid en/of motortoerental. Opschakelen is aanbevolen. • In dit geval wordt aangeraden om op te schakelen.
	Hogere versnelling is gekozen op basis van voertuigsnelheid en/of motortoerental. Terugschakelen is aanbevolen. • In dit geval wordt aangeraden om terug te schakelen.

Automatische versnellingsbak (wanneer u de handbediende modus gebruikt)

Aanduiding	Beschrijving
	Lagere versnelling is gekozen op basis van voertuigsnelheid en/of motortoerental. Opschakelen is aanbevolen. • In dit geval wordt aangeraden om naar de 3e of een hogere versnelling op te schakelen.

Alleen voor modellen met K14C-motor (voor EU-landen en Israël)

Aanduiding	Beschrijving
	Hogere versnelling is gekozen op basis van voertuigsnelheid en/of motortoerental. Terugschakelen is aanbevolen. • In dit geval wordt schakelen naar de 2e of een lagere versnelling aangeraden.

Four-mode 4WD-systeem (indien uitgerust)

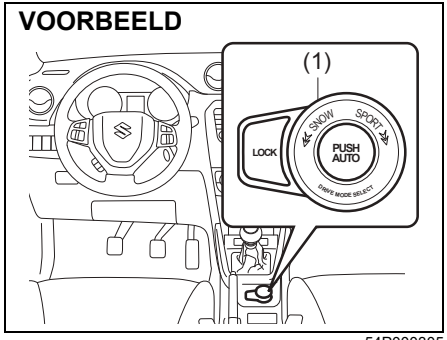

54P000305

(1) Rijmodusschakelaar

Met het four-mode 4WD-systeem kunt u de aandrijvingswijze selecteren, naargelang de rijomstandigheden, door de rijmodusschakelaar te gebruiken.

Rijmodi

"AUTO"
Deze modus geeft voorrang aan zuinigheid in normale rijomstandigheden. Het systeem schakelt de rijmodus in 4WD wanneer het wielspin detecteert.

"SPORT"
Deze modus is geschikt voor sportief rijden. Het systeem verdeelt het koppel om het bochtengedrag te optimaliseren.
In een voertuig met automatische transmissie optimaliseert deze modus de gasklep/koppeleigenschappen met kleine en gemiddelde gasklepopeningen om het motortoerental hoog te houden voor goede reacties.

"SNOW"
Deze modus is geschikt voor besneeuwde, ongeplaveide of gladde ondergrond. Deze modus verbetert de trekkracht tijdens het optrekken op gladde ondergrond en zorgt voor een stabiel bochtengedrag op gladde oppervlakken.

"LOCK"
Deze modus wordt gekozen wanneer de auto zich uit sneeuw, modder of zand moet lostrekken.

Bediening rijmodusschakelaar

Gebruik de rijmodusschakelaar volgens de hieronder beschreven procedure.

Rijmodusschakelaar gebruiken
De rijmodusschakelaar kan alleen gebruikt worden wanneer het contactslot in de stand "ON" of de contactmodus op aan staat.

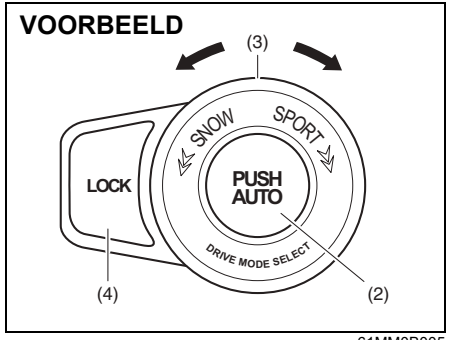

61MM0B005

"AUTO"-modus selecteren
Druk op "PUSH AUTO" (2) op de rijmodusschakelaar.

"SPORT"-modus selecteren
Draai de knop (3) van de rijmodusschakelaar rechtsom naar de stand "SPORT".

"SNOW"-modus selecteren
Draai de knop (3) van de rijmodusschakelaar linksom naar de stand "SNOW".

"LOCK"-modus selecteren
Wanneer de voertuigsnelheid lager is dan 60 km/h (37 mph) en de modus "SNOW" is gekozen, druk dan op het deel "LOCK" (4) van de rijmodusschakelaar.

OPMERKING:
Indien het voertuig in de modus "LOCK" sneller gaat rijden dan ca. 60 km/h (37 mph), schakelt de rijmodus automatisch over naar de modus "SNOW". Zelfs indien de snelheid

van het voertuig afneemt zal aan de andere kant de rijmodus niet automatisch terugkeren naar de "LOCK"-modus. U moet op de "LOCK"-schakelaar drukken naargelang de rijomstandigheden.

OPMERKING:
- *Het informatiedisplay geeft de huidige rijmodus weer.*
- *Als het contactslot in de stand "ON" gedraaid wordt of de startknop wordt ingedrukt om de contactmodus op aan te zetten, wordt de modus "AUTO" automatisch geselecteerd.*
- *De rijmodusschakelaar kan worden gebruikt terwijl het voertuig rijdt of stil staat.*
- *Controleer of de voorste wielen recht vooruit staan tijdens het bedienen van de rijmodusschakelaar.*
- *Tijdens het draaien, versnellen of vertragen kan het bedienen van de rijmodusschakelaar, het draaien van het contactslot naar de stand "ACC" of "LOCK" of het indrukken van de startknop om de contactmodus in de accessoirestand of op vergrendelen te zetten, een schok veroorzaken, maar dit duidt niet op een storing.*
- *Wanneer u de auto bestuurt in omstandigheden waarbij veel wielspin optreedt, zoals bij het off-road rijden in het zand of het water of indien een wiel van de weg raakt, zal het verschil in snelheid tussen de voor- en de achterwielen toenemen (de wielen spinnen). Indien deze toestand blijft duren, zal de olietemperatuur van de onderdelen van het aandrijfsysteem stijgen.*

Het 4WD-waarschuwingslampje waarschuwt voor deze toestand door te knipperen. Tegelijkertijd wordt op het informatiedisplay deze melding weergegeven: "4WD SYSTEM HIGH TEMP 4WD IS OFF".

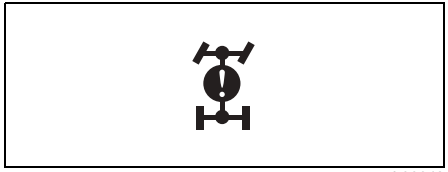

57L30042

Wanneer het 4WD-waarschuwingslampje knippert, parkeert u de auto op een veilige plaats en laat u de motor stationair draaien. Na een tijdje zal het 4WD-waarschuwingslampje uitgaan en zal het systeem opnieuw inschakelen.

LET OP

- **Merk op dat 4WD-voertuigen geen all-around voertuigen zijn. Houd rekening met de volgende instructies wanneer u met uw voertuig rijdt.**
  - **Rijd niet door water, bijv. voor het oversteken van een rivier.**

(Vervolg)

LET OP

(Vervolg)
- **Rijd niet voortdurend op een plaats waar de voorwielen de neiging hebben te slippen, zoals in zand en modder.**
- **Indien een willekeurig wiel de grond niet raakt als gevolg van, bijvoorbeeld, van de weg rijden, laat het dan niet nodeloos draaien.**

- **Indien het 4WD-waarschuwingslampje tijdens het rijden gaat branden, kan er iets mis zijn met het four-mode 4WD-systeem. Laat het systeem door een SUZUKI-dealer nakijken.**

LET OP

Ongelijk versleten banden kunnen problemen veroorzaken met het 4WD-systeem. Roteer de banden volgens het onderhoudsschema. Zie "Banden" en "Onderhoudsschema" in het deel INSPECTIE EN ONDERHOUD voor de juiste procedure voor het roteren van de banden.

Waarschuwingen en meldingen

Het informatiedisplay geeft waarschuwingen en meldingen weer wanneer het four-mode 4WD-systeem wordt gebruikt of een probleem vertoont.

Waarschuwingen en meldingen

Waarschuwingen en meldingen	Hoofdcontrole-lampje	Geluid	Oorzaak en oplossing
 61MM0A185	Knippert 	Pieptoon (één keer via interieurzoemer)	Er kan een probleem zijn met het four-mode 4WD-systeem. Laat de auto door een SUZUKI-dealer nakijken.
 61MM0A186	Knippert 	Pieptoon (één keer via interieurzoemer)	Banden van verschillende afmetingen zijn gemonteerd of banden kunnen onvoldoende spanning hebben. Laat de auto door een SUZUKI-dealer nakijken.

Waarschuwingen en meldingen	Hoofdcontrole-lampje	Geluid	Oorzaak en oplossing
 61MM0A187	Knippert 	Pieptoon (één keer via interieurzoemer)	Onderdelen van de aandrijving kunnen oververhit zijn. Stop op een veilige plaats en laat de motor stationair draaien.
 61MM0A203	Knippert 	Pieptoon (één keer via interieurzoemer)	Als dit bericht wordt weergegeven, laat u de auto door een SUZUKI-dealer nakijken.

Waarschuwingen en meldingen	Hoofdcontrole-lampje	Geluid	Oorzaak en oplossing
 61MM0A204	Knippert 	Pieptoon (één keer via interieurzoemer)	Het "LOCK"-gedeelte van de rijmodusschakelaar is ingedrukt wanneer de voertuigsnelheid meer dan 60 km/h (37 mph) bedraagt. (#1) Zie "LOCK-modus kiezen" in dit gedeelte.
 61MM0A188	Knippert 	Pieptoon (één keer via interieurzoemer)	Het "LOCK"-gedeelte van de rijmodusschakelaar is ingedrukt zonder de modus "SNOW" te selecteren. (#1) Zie "LOCK-modus kiezen" in dit gedeelte.

(#1) Deze melding zal een tijdje verdwijnen, zelfs wanneer het probleem dat aanleiding gaf tot de melding niet wordt gecorrigeerd.

Waarschuwingen en meldingen	Hoofdcontrole-lampje	Geluid	Oorzaak en oplossing
 61MM0A189	Knippert 	Pieptoon (één keer via interieurzoemer)	Er kan een probleem zijn met de rijmodusschakelaar. Laat de auto door een SUZUKI-dealer nakijken.

SHVS (Smart Hybrid Vehicle by Suzuki) (indien uitgerust)

De SHVS (Smart Hybrid Vehicle by Suzuki) van dit voertuig is een systeem dat gebruikmaakt van een dynamo met elektromotorfunctie (ISG) om afhankelijk van de rijomstandigheden de volgende functies te bieden om het geluidsniveau van de motor te verlagen en het brandstofverbruik te verbeteren.
ISG staat voor Integrated Starter Generator (geïntegreerde startmotor-dynamo).

- **Functie voor recuperatie van remenergie:**
  Met behulp van de ISG zorgt deze functie voor een intensieve regeneratie tijdens het vertragen. Wanneer recupereren tijdens het rijden niet nodig is, kan de ISG worden gestopt om de belasting van de motor te verlagen, wat resulteert in een verbeterd brandstofverbruik.

- **Motorondersteuningsfunctie:**
  Met deze functie wordt de motor ondersteund door de ISG als een elektromotor te gebruiken om het motorvermogen van de motor te verlagen tijdens normaal rijden of om de motor van extra motorvermogen te voorzien tijdens het accelereren. Deze hulpfuncties verbeteren het brandstofverbruik en de acceleratieprestaties.

- **Startmotorfunctie:**
  Met deze functie wordt de motor via de aandrijfriem opnieuw gestart door de ISG nadat de motor door het ENG A-STOP-systeem is gestopt.

OPMERKING:
Wanneer u de motor opnieuw start door op de startknop te drukken, wordt de normale startmotor gebruikt en hoort u een inschakelgeluid van de tandwielen.

Indicator energiestroom
Met de indicator energiestroom in het instrumentenpaneel kunt u controleren of de ISG actief is of niet.

- Normale rijomstandigheden:
  De ISG is niet actief.

VOORBEELD



53SB30201

- De functie voor recuperatie van remenergie is actief terwijl het voertuig onder normale rijomstandigheden wordt vertraagd: De accu's worden geladen.

VOORBEELD



53SB30202

- De motor is automatisch gestopt wanneer het voertuig gestopt is: Opgeslagen elektriciteit wordt gebruikt door elektrische componenten, waaronder het audiosysteem, zonder de accu's te laden.

VOORBEELD

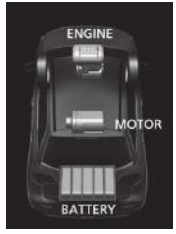

53SB30203

- De startmotorfunctie is actief wanneer de motor automatisch is gestopt: Opgeslagen elektriciteit wordt gebruikt door de ISG, zonder de accu's te laden.

VOORBEELD

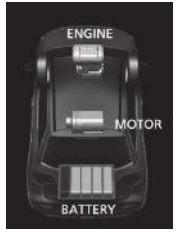

53SB30204

- De motorondersteuningsfunctie is actief tijdens het accelereren:
  De ISG ondersteunt de motor.

VOORBEELD

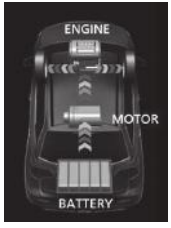

53SB30205

Wanneer aan een van de volgende voorwaarden wordt voldaan, is de motorondersteuningsfunctie actief.

- Voor het accelereren wordt het gaspedaal ingetrapt.
- De keuzehendel staat in een andere stand dan "N".
- Het rempedaal en het koppelingspedaal zijn niet ingedrukt.
- Het motortoerental is lager dan ongeveer 5200 omw/min.
- Het ABS- of ESP®-systeem is niet geactiveerd.
- De lithium-ionaccu wordt meer geladen dan een bepaalde hoeveelheid en de temperatuur in de accu ligt binnen het opgegeven bereik.
- De temperatuur van de motorkoelvloeistof is hoger dan het opgegeven bereik.

Accu-indicator

De segmenten in de accu-indicator (1) geven een globale indicatie van de lading van de lithium-ionaccu.

VOORBEELD

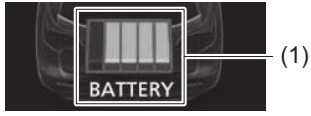

53SB30206

OPMERKING:

- *De indicator toont een globale indicatie. Onder bepaalde omstandigheden kan de indicatie achterlopen of verschillen van de werkelijke lading van de lithium-ionaccu, bijv. bij een lage buitentemperatuur.*
- *Wanneer het motortoerental laag is, werkt de regeneratie van vertragingsenergie niet.*

Remenergie-recuperatiecontrolelampje

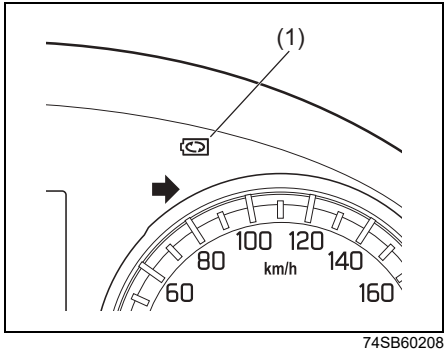

74SB60208

Wanneer de recuperatie van remenergie actief is, gaat het remenergie-recuperatie-controlelampje (1) branden.

OPMERKING:
Wanneer de keuzehendel in de stand "N" staat, gaat dit lampje niet branden.

Omgang met de geïntegreerde startmotor-dynamo (ISG)

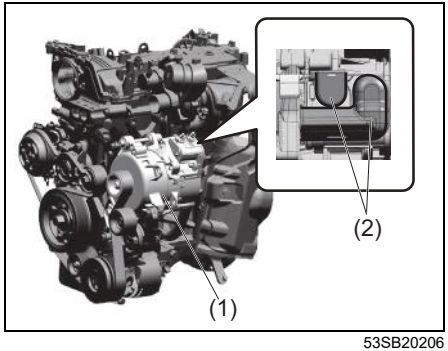

53SB20206

(1) Geïntegreerde startmotor-dynamo (ISG)
(2) Aansluitingendeksel

⚠ WAARSCHUWING

- **Lekkende motorolie, remvloeistof en koelvloeistof enz. op de ISG kan een brand of een storing veroorzaken. Deze vloeistoffen niet morsen tijdens het bijvullen.**
- **Het aanraken van de ISG-aansluiting kan een elektrische schok veroorzaken. Verwijder de aansluitingendeksel niet.**

ENG A-STOP-systeem (automatisch stop-startsysteem van de motor) (behalve voor modellen met K14D-motor) (indien uitgerust)

Het ENG A-STOP-systeem (automatisch stop-startsysteem van de motor) stopt en start de motor automatisch zonder het contactslot of de startknop te bedienen als de auto is gestopt, bijvoorbeeld bij verkeerslichten of in een file, en reduceert zo het brandstofverbruik en de uitstoot van uitlaatgassen.

- Wanneer de auto langere tijd zal stilstaan, of wanneer u de auto onbeheerd achterlaat, dient u het contactslot naar de stand "LOCK" te draaien of de startknop in te drukken om de motor stop te zetten.

OPMERKING:
Als uw voertuig is uitgerust met een airconditioningsysteem, kunt u de voorwaarden voor het automatisch stoppen van de motor wijzigen via het informatiedisplay. Zie "Informatiedisplay" in het gedeelte ALVORENS WEG TE RIJDEN.

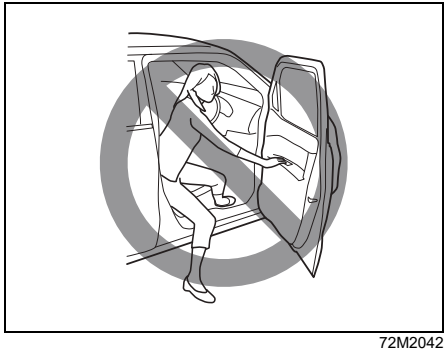

72M2042

⚠ WAARSCHUWING

- **Verlaat de auto niet wanneer de motor is gestopt door het ENG A-STOP systeem.**
  - **– Handbediende versnellingsbak – Indien de veiligheidsgordel van de bestuurder is losgemaakt en het portier van de bestuurder is geopend, zal de motor uitvallen.**
  - **– Automatische versnellingsbak – Indien de veiligheidsgordel van de bestuurder is losgemaakt, zelfs wanneer het rempedaal is ingedrukt, of het portier van de bestuurder is geopend, zal de motor opnieuw worden gestart om u te waarschuwen dat de motor automatisch door het ENG A-STOP-systeem werd uitgeschakeld.**
- **Wanneer de motor niet automatisch weer start, zelfs wanneer u de procedure volgt, moet u de motor starten met de contactsleutel of de startknop.**
  - **– Aanhoudend stoppen op de rijweg kan tot een aanrijding van achteren leiden.**
  - **– In geval de auto in beweging komt, zal voor de bediening van de besturing en de remmen meer kracht nodig zijn.**

LET OP

Gebruik alleen accu's die door de autofabrikant SUZUKI zijn goedgekeurd, anders kan uw auto beschadigd raken en het ENG A-STOP-systeem buiten werking treden. Neem contact op met uw SUZUKI-dealer wanneer de accu moet worden vervangen.

Het ENG A-STOP-systeem van de motor wordt automatisch ingeschakeld als het contactslot naar de stand "ON" gedraaid wordt of als de startknop wordt ingedrukt en de contactmodus op aan wordt gezet.

Voor het activeren van het systeem moet ook aan de volgende voorwaarden worden voldaan:

- De veiligheidsgordel van de bestuurder is vastgemaakt.
- Het bestuurdersportier is gesloten.
- De motorkap is gesloten.

Zie voor meer informatie de uitleg hieronder.

De motor automatisch stoppen

Voertuigen met handgeschakelde versnellingsbak

1) Stop de auto met het koppelingspedaal volledig ingetrapt.

VOORBEELD

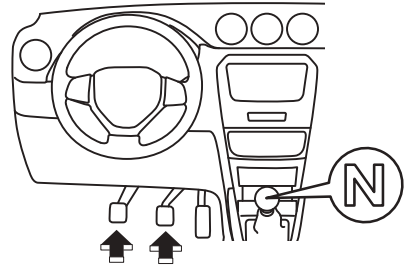

54P010303

2) Terwijl u het rem- en koppelingspedaal ingetrapt houdt, zet u de versnellingspook in de "N"-stand.

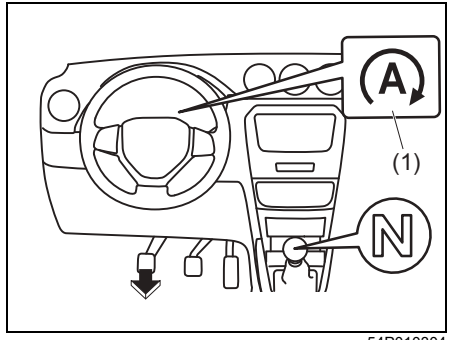

54P010304

3) Laat het koppelingspedaal los.
Het ENG A-STOP-controlelampje (groen) (1) op het instrumentenpaneel gaat branden en de motor zal automatisch stoppen.

LET OP

De rembekrachtiger treedt buiten werking en de pedaaldruk stijgt als de motor automatisch is gestopt.
Als de auto rijdt, dient u het rempedaal harder in te trappen dan anders.

Voertuigen met automatische versnellingsbak

1) Stop de auto met het rempedaal volledig ingetrapt.

VOORBEELD

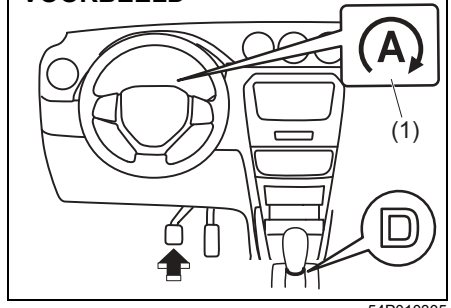

54P010305

2) Terwijl u het rempedaal ingetrapt houdt, zet u de keuzehendel in de stand "D". Het ENG A-STOP-controlelampje (groen) (1) op het instrumentenpaneel gaat branden en de motor zal automatisch stoppen.

LET OP

De rembekrachtiger treedt buiten werking en de pedaaldruk stijgt als de motor automatisch is gestopt.
Als de auto rijdt, dient u het rempedaal harder in te trappen dan anders.

Voorwaarden voor het automatisch starten van de motor

Behalve in de volgende omstandigheden is het ENG A-STOP-systeem ingeschakeld en zal de motor automatisch stoppen:

- De ENG A-STOP "OFF"-schakelaar wordt ingedrukt om het ENG A-STOP-systeem uit te schakelen.
- Het waarschuwingslampje ENG A-STOP "OFF" knippert.
- Koelvloeistoftemperatuur is te laag of te hoog.
- De accuspanning is laag.
- De temperatuur van de accu is laag of hoog.
- De vacuümdruk van de rembekrachtiger is laag.
- Het gaspedaal wordt ingetrapt.
- De aanjagerschakelaar is in de modus AAN gezet en het interieur van de auto is onvoldoende gekoeld of verwarmd (voor auto's met automatische airconditioning).
- De ontwasemingsschakelaar staat in de modus AAN (voor auto's met automatische airconditioning).
- Tijdens of nadat het ABS- of ESP®-systeem is geactiveerd en het voertuig is gestopt.
- Dagelijks, wanneer de motor voor het eerst is gestart, om het systeem te initialiseren.
- Nadat de motor automatisch opnieuw is gestart en de rijsnelheid niet hoger is dan ongeveer 5 km/h (3,1 mph).
- Wanneer de motor wordt gestart met geopende motorkap.
- Wanneer de auto is gestopt na achteruit gereden te hebben.
- De auto wordt in handbediende modus bestuurd (bij een voertuig met automatische transmissie).
- De auto wordt op een steile helling tot stilstand gebracht (voor een voertuig met automatische transmissie).
- De keuzehendel staat in een andere stand dan "D" of "N" (voor een voertuig met automatische transmissie).
- Wanneer de auto gestopt is zonder het rempedaal ingedrukt te hebben (voor een voertuig met automatische transmissie).
- Het signaal om uitschakeling van de motor te voorkomen wordt ontvangen van een elektronisch regelsysteem dat niet gelijk is aan het ENG A-STOP-systeem (voor een voertuig met automatische transmissie).

De motor automatisch herstarten

Voertuigen met handgeschakelde versnellingsbak

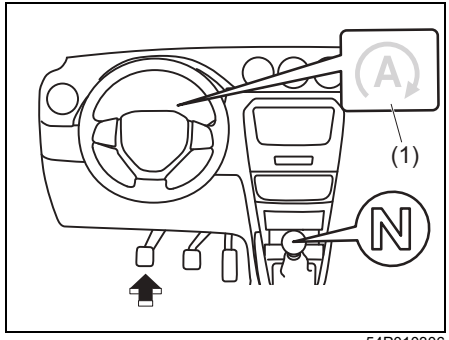

54P010306

Trap het koppelingspedaal in terwijl de versnellingspook in de "N"-stand staat.
Het ENG A-STOP-controlelampje (groen) (1) op het instrumentenpaneel wordt uitgeschakeld en de motor zal automatisch opnieuw starten.

Voertuigen met automatische versnellingsbak

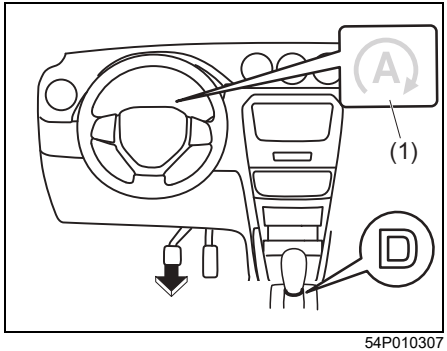

54P010307

Neem uw voet van het rempedaal.
Het ENG A-STOP-controlelampje (groen) (1) op het instrumentenpaneel wordt uitgeschakeld en de motor zal automatisch opnieuw starten.

LET OP

Onder de volgende omstandigheden is het ENG A-STOP-systeem uitgeschakeld, zal de motor niet automatisch herstarten of slaat de motor af met een waarschuwingstoon:
- **De motorkap is open.**

Voor voertuigen met handgeschakelde versnellingsbak
- **De veiligheidsgordel van de bestuurder is niet vastgemaakt en het bestuurdersportier is open.**
- **De versnellingspook staat in een andere stand dan de "N"-stand zonder het koppelingspedaal in te trappen.**

Als de motor is afgeslagen, dient u de motor op de normale manier te herstarten.
Voor meer informatie raadpleegt u "De motor starten/stoppen (auto's met sleutelloos druk-startsysteem)" of "De motor starten/stoppen (auto's zonder sleutelloos druk-startsysteem)" in dit hoofdstuk.

OPMERKING:
Voor voertuigen met handgeschakelde versnellingsbak: als de motor is afgeslagen doordat u de koppeling te snel laat opkomen, zal de motor met de koppeling in de "N"-stand en ingetrapte koppelingspedaal opnieuw starten.

Voorwaarden voor het automatisch opnieuw starten van de motor

Onder de volgende omstandigheden zal de motor automatisch herstarten ook al werd de motor gestopt door het ENG A-STOP-systeem:
- Wanneer de auto van een helling afrijdt.
- De motor is gestopt en er zijn een paar minuten verstreken.
- De vacuümdruk van de rembekrachtiger is laag.
- De accuspanning is laag.
- De aanjagerschakelaar is in de modus AAN gezet en het interieur van de auto is onvoldoende gekoeld of verwarmd (voor auto's met automatische airconditioning).
- De ontwasemingsschakelaar staat in de modus AAN (voor auto's met automatische airconditioning).
- Het stroomverbruik is hoog; bijvoorbeeld wanneer de schakelaar voor achterruitverwarming en verwarmde buitenspiegels (indien uitgerust) op aan staat of andere elektrische installaties (audio, airconditioning, enz.) ingeschakeld zijn.
- De ENG A-STOP "OFF"-schakelaar wordt ingedrukt om het ENG A-STOP-systeem uit te schakelen.
- Het rempedaal is ingetrapt (voor voertuigen met automatische transmissie).
- De keuzehendel wordt in "P", "R" of "M" gezet (voor voertuig met automatische transmissie).

• Nadat de keuzehendel in "N" is gezet, wordt deze weer in "D" gezet (voor voertuigen met automatische transmissie).

OPMERKING:
Als de motor opnieuw wordt gestart, kan het geluid van de audio worden onderbroken.
Dit is normaal en duidt niet op een storing van het audiosysteem.

Het ENG A-STOP-systeem deactiveren

VOORBEELD

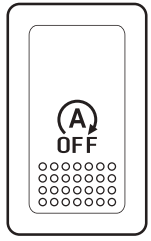

61MM0A101

Druk de ENG A-STOP "OFF"-schakelaar in. Het ENG A-STOP "OFF"-waarschuwingslampje gaat branden.

ENG A-STOP "OFF"-waarschuwingslampje

Indien het ENG A-STOP "OFF"-waarschuwingslampje gaat knipperen terwijl u rijdt, kan er iets mis zijn met het ENG A-STOP-systeem. Laat het systeem in dit geval door een SUZUKI-dealer nakijken. Raadpleeg voor meer informatie "Waarschuwings- en controlelampjes" in het gedeelte ALVORENS WEG TE RIJDEN.

Informatiebericht

Het informatiedisplay toont de meldingen om u te informeren over bepaalde problemen met het ENG A-STOP-systeem.

Informatiebericht	Geluid	Oorzaak en oplossing
 52RM30650	Uit	Het ENG A-STOP-systeem kan de motor niet automatisch uitschakelen omdat niet wordt voldaan aan een van de volgende stopvoorwaarden voor het automatisch uitschakelen van de motor. • Wanneer de motor wordt gestart met geopende motorkap. • Wanneer de temperatuur van de accu laag of hoog is. • Wanneer de accuspanning laag is. • Wanneer de aanjagerschakelaar in de modus AAN is gezet en het interieur van de auto onvoldoende gekoeld of verwarmd is (voor auto's met automatische airconditioning). • Wanneer de ontwasemingsschakelaar in de modus AAN staat (voor auto's met automatische airconditioning). • Tijdens of nadat het ABS- of ESP®-systeem is geactiveerd en het voertuig is gestopt. • Wanneer de vacuümdruk van de rembekrachtiger laag is. • Wanneer het gaspedaal wordt ingetrapt. • Wanneer het koppelingspedaal niet wordt ingetrapt en de versnellingspook in een andere stand dan "N" staat. • Wanneer het bestuurdersportier niet gesloten is. • Wanneer de veiligheidsgordel van de bestuurder niet is vastgemaakt. • Wanneer de motorkap niet gesloten is.
 52RM30660	Uit	De motor wordt automatisch opnieuw gestart omdat wordt voldaan aan een van de volgende voorwaarden van het automatisch opnieuw starten van de motor. • De temperaturen die zijn ingesteld bij de airco-uitstroomopeningen zijn dusdanig veranderd na de automatische motorstop dat de koelings/verwarmingsprestaties afnemen. • De loodzuuraccu is aanzienlijk ontladen. • Er is enige tijd verstreken sinds de automatische motorstop werd geactiveerd.

Informatiebericht	Geluid	Oorzaak en oplossing
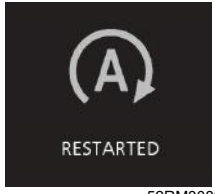 52RM30890	Uit	De motor is automatisch opnieuw gestart.
 52RM30670	Uit	De motor wordt automatisch opnieuw gestart omdat wordt voldaan aan de voorwaarde van het automatisch opnieuw starten van de motor. • Wanneer de auto van een helling afrijdt. • De vacuümdruk in de rembekrachtiger is gedaald. • De ontwaseming is ingeschakeld.
 52RM30690	Pieptoon (twee keer via interieur-zoemer)	De versnellingspook wordt in een andere stand dan de "N" gezet zonder het koppelingspedaal in te trappen tijdens een automatische motorstop. Om de motor opnieuw te starten, moet u de versnellingspook altijd in de stand "N" zetten en het koppelingspedaal indrukken.

ENG A-STOP-systeem (automatisch stop-startsysteem van de motor) (voor modellen met K14D-motor)

Het ENG A-STOP-systeem (automatisch stop-startsysteem van de motor) stopt en start de motor automatisch tijdens het vertragen voordat het voertuig tot stilstand komt en wanneer het voertuig is gestopt, bijvoorbeeld bij verkeerslichten om de uitstoot van uitlaatgassen, het brandstofverbruik en het motorgeluid te verlagen.

- Onder bepaalde omstandigheden stopt het systeem de motor automatisch. Wanneer de auto langere tijd zal stilstaan, of wanneer u de auto onbeheerd achterlaat, trekt u de handrem stevig aan en draait u vervolgens het contactslot of drukt u op de startknop om de motor stop te zetten.
- Als aan bepaalde voorwaarden wordt voldaan, wordt de motor automatisch gestopt bij het afremmen (ca.15 km/h (9 mph) of minder voor voertuigen met handgeschakelde versnellingsbak, ongeveer 9 km/h (6 mph) of minder voor voertuigen met een automatische versnellingsbak) alvorens te stoppen. Maar de motor wordt tijdens het remmen pas automatisch gestopt wanneer de bevestiging van de systeemwerking is voltooid.

OPMERKING:
Als uw voertuig is uitgerust met een airconditioningsysteem, kunt u de voorwaarden voor het automatisch stoppen van de motor wijzigen via het informatiedisplay. Zie "Instelmodus" in "Informatiedisplay" in het gedeelte ALVORENS WEG TE RIJDEN.

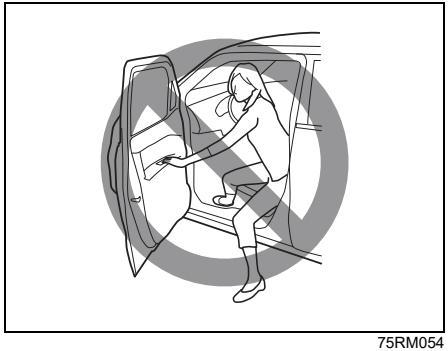

75RM054

⚠ VOORZICHTIG

- **Verlaat de auto niet wanneer de motor automatisch is gestopt door het ENG A-STOP systeem. Dit kan leiden tot een ongeluk. Wanneer de veiligheidsgordel van de bestuurder wordt losgemaakt of het bestuurdersportier wordt geopend, zal de motor opnieuw starten.**
  - **Bij voertuigen met handgeschakelde versnellingsbak, zal de motor opnieuw worden gestart wanneer de veiligheidsgordel van de bestuurder wordt losgemaakt, of het portier van de bestuurder wordt geopend, om u te waarschuwen dat de motor automatisch door het ENG A-STOP-systeem werd uitgeschakeld.**
  - **Bij voertuigen met automatische versnellingsbak, zal de motor opnieuw worden gestart wanneer de veiligheidsgordel van de bestuurder wordt losgemaakt, zelfs wanneer het rempedaal is ingedrukt, of het portier van de bestuurder is geopend, om u te waarschuwen dat de motor automatisch door het ENG A-STOP-systeem werd uitgeschakeld.**

(Vervolg)

⚠ VOORZICHTIG

(Vervolg)

- **Als de motor niet automatisch wordt herstart nadat het automatisch is gestopt door het ENG A-STOP-systeem, draait u aan het contactslot of druk u op de startknop om de motor te starten.**
  Om het voertuig te bewegen terwijl de motor nog niet opnieuw gestart is, is veel kracht nodig om het stuurwiel te draaien of het rempedaal in te drukken, wat mogelijk tot een ongeval kan leiden.

Lithium-ionaccu en DC/DC-omvormer

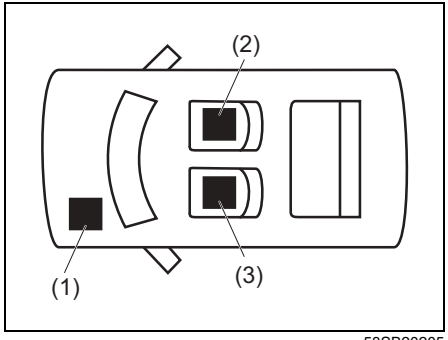

53SB20205

(1) Loodzuuraccu
(2) Lithium-ionaccu
(3) DC/DC-omvormer

Deze lithium-ionaccu en DC/DC-omvormer worden uitsluitend gebruikt voor het voertuig dat uitgerust is met een ENG A-STOP-systeem of SHVS (Smart Hybrid Vehicle by Suzuki) en bevinden zich onder de voorstoel.

- Net als een accu (loodzuuraccu), wordt ook de lithium-ionaccu geleidelijk aan ontladen.
  Om te voorkomen dat de lithium-ionaccu volledig ontlaadt, moet u de lithium-ionaccu tenminste eenmaal per maand laden door continu 30 minuten met de auto te rijden.
- De lithium-ionaccu en DC/DC-omvormer zijn onderhoudsvrij.
- Wanneer u de lithium-ionaccu wilt vervangen of afvoeren, of de DC/DC-omvormer wilt vervangen, raadpleegt u een SUZUKI-dealer.

OPMERKING:
Het bovenste gedeelte van de DC/DC-omvormer is voorzien van een koelventilator en u kunt het geluid van de draaiende ventilator horen. Maar dat is normaal.

⚠ WAARSCHUWING

- **Verkeerde omgang met de lithium-ionaccu en DC/DC-omvormer kan resulteren in brand, elektrische schokken of een storing in het systeem. Neem daarom de hieronder vermelde instructies in acht:**
  - **– Verwijder of demonteer de accu niet.**
  - **– Voorkom dat de accu nat wordt, bijvoorbeeld door water.**
  - **– Stel de accu niet bloot aan zware schokken.**
  - **– Plaats geen voorwerpen tegen of op de accu.**
  - **– Verwijder de aansluitingen niet en sluit geen elektrische accessoires aan op de aansluitingen.**
- **Wanneer iets onder de lithium-ionaccu of de DC/DC-omvormer is gevallen en moeilijk kan worden verwijderd, neemt u contact op met een SUZUKI-dealer.**

LET OP

Blokkeer de deksel van de lithium-ionaccu en de ventilatiesleuven in de deksel van de DC/DC-omvormer niet. Deze blokkade kan oververhitting en storingen veroorzaken.

Automatisch stoppen/herstarten van de motor

Voertuigen met handgeschakelde versnellingsbak

1) Rem het voertuig met ingedrukt rempedaal.

VOORBEELD

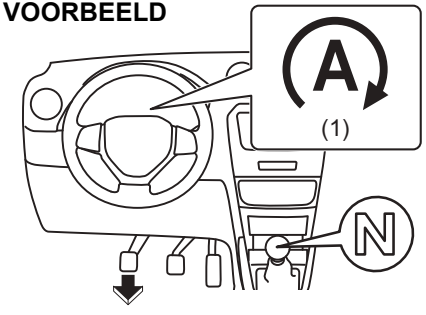

53SB20201

2) Wanneer de auto wordt vertraagd met ongeveer 15 km/h (9 mph) of minder met ingedrukt koppelingspedaal en de keuzehendel in stand "N" en vervolgens wordt het koppelingspedaal losgelaten, dan stopt de motor automatisch.
   Het ENG A-STOP-controlelampje (groen) (1) gaat branden.
   - Het ENG A-STOP-systeem stopt de motor niet automatisch wanneer niet wordt voldaan aan alle stopvoorwaarden voor het automatisch stoppen van de motor.
     Voor meer informatie raadpleegt u het gedeelte "Bedrijfsvoorwaarden van het ENG A-STOP-systeem".
   - Tijdens de automatische motorstop kan de motor uitschakelen of opnieuw inschakelen in combinatie met een zoemertoon in het interieur, om de veiligheid te garanderen.
     Voor meer informatie raadpleegt u het gedeelte "Voorzorgsmaatregelen wanneer de motor automatisch is gestopt".

LET OP

Tijdens de automatische motorstop mag u de keuzehendel niet naar een andere positie dan "N" schakelen zonder het koppelingspedaal in te trappen. Wanneer de keuzehendel in een andere positie dan "N" staat, zal de motor niet automatisch opnieuw worden gestart wanneer het koppelingspedaal wordt ingetrapt.

OPMERKING:
- *De automatische motorstopfunctie is tijdens het vertragen beschikbaar zodra het voertuig met een snelheid van meer dan 10 km/h (6 mph) rijdt, nadat de motor opnieuw is gestart.*
- *Zelfs als de motor niet automatisch is gestopt voordat het voertuig tot stilstand kwam (uitrollen met een snelheid van ca. 15 km/h (9 mph) of minder), zal de motor automatisch stoppen zodra het voertuig stilstaat.*
- *Als de motor door een snelle koppelbeweging afslaat, kan de motor opnieuw starten wanneer de keuzehendel in de stand "N" staat, de koppeling is ingedrukt en aan andere stand-by voorwaarden is voldaan.*
- *Het audiosysteem en andere elektrische componenten kunnen tijdens de automatische motorstop worden gebruikt, maar de airco zal overschakelen naar de ventilatorstand.*
- *Wanneer het voertuig uitgerust is met automatische airconditioning, zal het ventilatortoerental worden beperkt tijdens de automatische motorstop (alleen in de automatische regelmodus), zodat het interieur langer op een aangename airco-stand gehandhaafd blijft.*

VOORBEELD

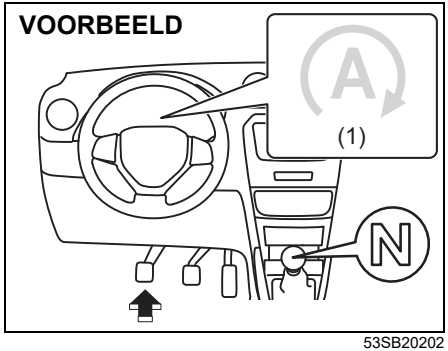

53SB20202

3) Ongeacht of het voertuig tot stilstand is gekomen of niet, door het indrukken van het koppelingspedaal wordt de motor herstart en dooft het ENG A-STOP-controlelampje (groen) (1).

Omdat de motor automatisch is gestopt, zal de motor weer opnieuw gestart worden en brandstof verbruiken wanneer het koppelingspedaal wordt ingedrukt. Ten behoeve van het brandstofverbruik is het daarom raadzaam om het koppelingspedaal pas in te trappen vlak voordat het voertuig gestart moet worden.
- Wanneer het koppelingspedaal niet wordt ingetrapt, kan de motor automatisch opnieuw starten wanneer voldaan wordt aan de voorwaarden voor het automatisch opnieuw starten van de motor.

Voor meer informatie raadpleegt u het gedeelte "Voorwaarden voor het automatisch opnieuw starten van de motor".

OPMERKING:
Wanneer de motor automatisch opnieuw is gestart, kunnen de volgende omstandigheden zich voordoen als het hill holder-systeem is geactiveerd, maar dat is geen storing.
- *Er kan een geluid uit de motorruimte komen.*
- *Als het rempedaal zwaar gaat, kan het moeilijk zijn om het in te trappen.*

Voertuigen met automatische versnellingsbak

1) Trap het rempedaal in om langzamer te gaan rijden terwijl de keuzehendel in de stand "D" staat, zodat de motor automatisch stopt voordat het voertuig wordt gestopt (ongeveer 9 km/h (6 mph) of minder). Tegelijkertijd blijft het ENG A-STOP-controlelampje (groen) branden.
   - De motor wordt niet automatisch gestopt als niet aan alle voorwaarden is voldaan om de motor automatisch te stoppen, zelfs niet als het rempedaal wordt ingedrukt om langzamer te gaan rijden. Voor informatie over de voorwaarden voor het automatisch stoppen van de motor, zie "Voorwaarden om de motor automatisch te stoppen" in dit hoofdstuk.
   - Om de veiligheid te waarborgen wanneer de motor automatisch wordt stopgezet, kan het gebeuren dat de interieurzoemer klinkt en de motor afslaat, of dat de motor opnieuw wordt gestart.

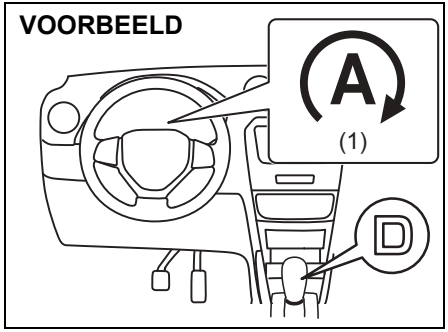

74SB00301

OPMERKING:
- *De motor wordt niet automatisch gestopt bij het afremmen zonder het rempedaal in te trappen, bijvoorbeeld door het afremmen op de motor.*
- *De motor kan automatisch worden stopgezet wanneer het voertuig stilstaat, ook als de motor niet automatisch is stopgezet voordat het voertuig stilstaat (ongeveer 9 km/h (6 mph) of minder).*
- *Elektrische componenten, zoals het navigatiesysteem of het audiosysteem, kunnen worden gebruikt terwijl de motor automatisch is gestopt, maar de airconditioner schakelt dan over naar de ventilatiestand.*
- *Voor het automatische verwarmings- en airconditioning-systeem is de luchtstroom beperkt (alleen bij automatisch bedrijf) wanneer de motor automatisch wordt gestopt, om de koel- en verwarmingsprestaties te verbeteren.*

2) Wanneer u uw voet van het rempedaal haalt, ongeacht of dit voor of na het stoppen van het voertuig is, wordt de motor opnieuw gestart en gaat het ENG A-STOP-controlelampje (groen) uit.
   - De motor wordt automatisch opnieuw gestart als aan de voorwaarden is voldaan om de motor automatisch opnieuw te starten, zelfs als het rempedaal wordt ingedrukt.
     Voor informatie over de voorwaarden voor het automatisch herstarten van de motor, zie "Voorwaarden voor het automatisch opnieuw starten van de motor" in dit hoofdstuk.

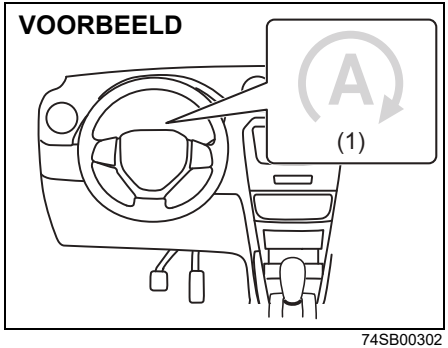

74SB00302

OPMERKING:
Het Hill-holdersysteem wordt geactiveerd wanneer de motor automatisch opnieuw wordt gestart.

Voorzorgsmaatregelen wanneer de motor automatisch is gestopt

⚠ WAARSCHUWING

Voer geen van de onderstaande handelingen uit terwijl de motor automatisch gestopt is. Dit kan tot een ongeval leiden.

	Handeling/staat van het voertuig	Oplossing
Algemeen	Motorkap geopend • De zoemer in het interieur klinkt met onderbrekingen. • Nadat de motor automatisch is gestopt, slaat hij af. • Het ENG A-STOP-controlelampje (groen) dooft.	Om de motor opnieuw te starten, volgt u de onderstaande procedure. 1) Trek de handrem stevig aan en zet de keuzehendel in de stand "N" (voor modellen met handgeschakelde versnellingsbak) of "P" (voor modellen met automatische versnellingsbak). 2) Sluit de motorkap stevig. 3) Draai het contactslot of druk de startknop in om de motor opnieuw te starten.
Handgeschakelde versnellingsbak	De veiligheidsgordel van de bestuurder is niet vastgemaakt of het bestuurdersportier is geopend • De motor wordt automatisch opnieuw gestart. • Het ENG A-STOP-controlelampje (groen) knippert 5 keer en dooft vervolgens.	Maak de veiligheidsgordel bestuurder vast en/of sluit het bestuurdersportier.
	Keuzehendel in een andere positie dan "N" geschakeld zonder het koppelingspedaal in te drukken, veiligheidsgordel bestuurder losgemaakt en bestuurdersportier geopend • De zoemer in het interieur klinkt met onderbrekingen. • Nadat de motor automatisch is gestopt, slaat hij af. • Het ENG A-STOP-controlelampje (groen) dooft.	Om de motor opnieuw te starten, volgt u de onderstaande procedure. 1) Trek de handrem stevig aan en zet de keuzehendel in de stand "N". 2) Sluit het portier en maak de veiligheidsgordel vast. 3) Draai het contactslot of druk de startknop in om de motor opnieuw te starten.

	Handeling/staat van het voertuig	Oplossing
Automatische versnellingsbak	De veiligheidsgordel van de bestuurder is niet vastgemaakt of het bestuurdersportier is geopend • De motor wordt automatisch opnieuw gestart. • Het ENG A-STOP-controlelampje (groen) knippert 5 keer en dooft vervolgens.	Alvorens weg te rijden, sluit u het portier en maakt u de veiligheidsgordel vast. Volg bovendien, voordat u uit het voertuig stapt, de onderstaande procedure. 1) Trek de handrem stevig aan en zet de keuzehendel in de stand "P". 2) Wanneer de auto langere tijd zal stilstaan, of wanneer u de auto onbeheerd achterlaat, dient u de startknop in te drukken om de motor stop te zetten.

OPMERKING:
De volgende controlelampjes in het instrumentenpaneel gaan niet branden wanneer de motor automatisch is gestopt.
• *Storingscontrolelampje, lampje elektrische stuurbekrachtiging, waarschuwingslampje motoroliedruk, laadstroomcontrolelampje*

Bedrijfsvoorwaarden van het ENG A-STOP-systeem

Stand-byvoorwaarden
Wanneer tijdens het rijden aan alle volgende voorwaarden wordt voldaan, is de automatische motorstop toegestaan.

Wanneer de motor is gestart		• De motor wordt gestart met de motorkap stevig gesloten.
Tijdens het rijden	Algemeen	• Het ENG A-STOP-systeem is niet uitgeschakeld ("OFF"). • De accu wordt meer geladen dan een bepaalde hoeveelheid en de temperatuur in de accu ligt binnen het opgegeven bereik. (#1) • De temperatuur van de motorkoelvloeistof ligt binnen het opgegeven bereik. • De veiligheidsgordel van de bestuurder is vastgemaakt. • Het bestuurdersportier is stevig gesloten. • De motorkap is stevig gesloten. <Voertuig met automatische verwarming en airconditioning> • De lucht uit de ventilatieroosters is voldoende gekoeld tijdens het koelen of voldoende verwarmd tijdens het verwarmen. • De ontwaseming is uitgeschakeld.
	Handgeschakelde versnellingsbak	• Er is geen enkel elektronisch regelsysteem met een signaal om uitschakeling van de motor te voorkomen behalve het ENG A-STOP-systeem. (#2)
	Automatische versnellingsbak	• De keuzehendel staat in de stand "D" of "N". (#3) • De handgeschakelde modus is niet in gebruik. • Er is geen enkel elektronisch regelsysteem met een signaal om uitschakeling van de motor te voorkomen behalve het ENG A-STOP-systeem.

#1: Als de accu is ontladen, bijvoorbeeld als het voertuig lange tijd niet is gebruikt of als elektrische componenten, zoals het navigatiesysteem of het audiosysteem, lange tijd niet zijn gebruikt terwijl de motor is gestopt, kan het enige tijd duren voordat het systeem in stand-by kan staan.

#2: Wanneer een van de waarschuwings- en controlelampjes die van invloed zijn op het ENG A-STOP-systeem gaat branden, zal de motor niet automatisch gestopt worden.

#3: Het systeem zal in stand-by staan, ook al staat de versnellingspook in de "N"-stand, de motor zal echter automatisch worden gestopt als het voertuig wordt gestopt, in plaats van wanneer het voertuig vertraagt (ongeveer 9 km/h (6 mph) of minder) voor het stoppen.

Voorwaarden om de motor automatisch te stoppen
Wanneer aan alle onderstaande voorwaarden wordt voldaan terwijl aan de stand-byvoorwaarden wordt voldaan, wordt de motor automatisch gestopt wanneer wordt geremd vóór het stoppen of wanneer het voertuig is gestopt.

Tijdens het vertragen voor het stoppen	Algemeen	• Het ABS- of ESP®-systeem is niet geactiveerd. • De vacuümdruk van de rembekrachtiger is normaal.
	Handgeschakelde versnellingsbak	• Het koppelingspedaal wordt ingetrapt, de keuzehendel is in de stand "N" geschakeld en het koppelingspedaal wordt losgelaten wanneer de rijsnelheid ongeveer 15 km/h (9 mph) of minder is.
	Automatische versnellingsbak	• Het rempedaal wordt ver genoeg ingetrapt. (#) • Het voertuig vertraagt tot een snelheid van ongeveer 9 km/h (6 mph) of minder. • Het gaspedaal wordt niet ingetrapt. • Het voertuig wordt niet op een steile helling gereden. • De rem wordt niet abrupt aangetrokken.
Wanneer het voertuig gestopt is	Algemeen	• Het ABS- of ESP®-systeem is niet geactiveerd. • De vacuümdruk van de rembekrachtiger is normaal.
	Handgeschakelde versnellingsbak	• De keuzehendel staat in de stand "N". • Wanneer het koppelingspedaal wordt losgelaten.
	Automatische versnellingsbak	• De rem werd niet abrupt aangetrokken voordat het voertuig tot stilstand kwam. • Het rempedaal wordt ver genoeg ingetrapt. (#) • Het gaspedaal wordt niet ingetrapt. • De auto is niet op een steile helling gestopt.

#: De motor wordt mogelijk niet automatisch worden gestopt als het rempedaal licht of sterk wordt ingetrapt.

Voorwaarden om de motor automatisch opnieuw te starten
Wanneer aan een van de volgende voertuigvoorwaarden wordt voldaan of handelingen worden uitgevoerd terwijl de motor automatisch is gestopt, wordt de motor automatisch opnieuw gestart en het ENG A-STOP-controlelampje (groen) dooft.

<table>
<tr><td colspan="2">Algemeen</td><td>• Het ENG A-STOP-systeem is uitgeschakeld ("OFF").
• De vacuümdruk van de rembekrachtiger is laag. (#1)
• Er is een storing vastgesteld in dit systeem. (#2)
• De temperatuur van de lucht uit de ventilatieroosters verandert sterk of de koeling of verwarming is onvoldoende. (#1)
• De temperatuurregelaar is op een veel KOUDERE stand gezet tijdens koelen of op een veel WARMERE stand tijdens verwarmen. (#1)
• De ontwaseming is ingeschakeld. (#1)
• Het koppelingspedaal wordt ingetrapt.
• Het ABS- of ESP®-systeem is geactiveerd.</td></tr>
<tr><td colspan="2">Handgeschakelde versnellingsbak</td><td>• Het koppelingspedaal wordt ingetrapt.</td></tr>
<tr><td colspan="2">Automatische versnellingsbak</td><td>• De voet wordt van het rempedaal gehaald. (#3)
• Het gaspedaal wordt ingetrapt.
• De keuzehendel staat in de stand "P", "R" of "M".</td></tr>
<tr><td rowspan="3">Tijdens het afremmen (ca. 15 km/h (9 mph) of minder voor voertuigen met handgeschakelde Versnellingsbak), (ca. 9 km/h (6 mph) of minder voor voertuigen met automatische versnellingsbak)</td><td>Algemeen</td><td>• De motorkap was geopend.</td></tr>
<tr><td>Handgeschakelde versnellingsbak</td><td>• De rijsnelheid is hoger dan 15 km/h (9 mph) tijdens het afdalen van een helling. (#1)</td></tr>
<tr><td>Automatische versnellingsbak</td><td>• De keuzehendel wordt in de stand "N" gezet.
• De helling van de weg verandert plotseling. (#1)</td></tr>
</table>

Wanneer het voertuig gestopt is	Algemeen	• Wanneer de veiligheidsgordel van de bestuurder is losgemaakt. (#1) • Het bestuurdersportier geopend is. (#1) • Het voertuig rijdt op een helling. (#1) • Er is enige tijd (ongeveer 3 minuten) verstreken sinds de motor automatisch werd gestopt. (#1)
	Automatische versnellings-bak	• Nadat de keuzehendel in de "N"-positie is gezet, wordt deze teruggezet in de "D"-positie.

#1: Nadat het ENG A-STOP-controlelampje (groen) knippert, dooft het. Tevens kan tegelijkertijd de zoemer in het interieur klinken.

#2: Afhankelijk van de storingssituaties is het een normale herstart of de herstart als in #1.

#3: De motor kan automatisch opnieuw worden gestart als het rempedaal licht wordt ingetrapt. In dit geval wordt de motor, bij het opnieuw intrappen van het rempedaal, automatisch gestopt en gaat het ENG A-STOP-controlelampje (groen) weer branden.

ENG A-STOP "OFF"-schakelaar

Het ENG A-STOP-systeem kan worden uitgeschakeld.

- Om het systeem uit te schakelen, drukt u op de ENG A-STOP "OFF"-schakelaar (1) om het ENG A-STOP "OFF"-waarschuwingslampje (2) te laten branden.
- Om het systeem weer in te schakelen, drukt u opnieuw op de schakelaar (1) om het controlelampje uit te schakelen.
- Elke keer wanneer de motor handmatig wordt gestopt, wordt het systeem weer ingeschakeld en het ENG A-STOP "OFF"-waarschuwingslampje (2) gaat uit.

VOORBEELD

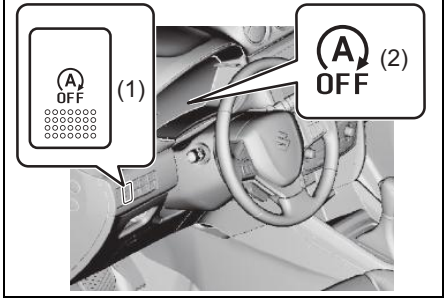

53SB20203

OPMERKING:
Door op de ENG A-STOP "OFF"-schakelaar (1) te drukken tijdens een automatische motorstop, wordt de motor automatisch opnieuw gestart en het ENG A-STOP "OFF"-waarschuwingslampje (2) gaat aan.

ENG A-STOP "OFF"-waarschuwingslampje

Het ENG A-STOP "OFF"-waarschuwingslampje in het instrumentenpaneel gaat branden.

- Dit lampje gaat branden wanneer het ENG A-STOP-systeem uitgeschakeld is.
- Het lampje knippert wanneer het contactslot in de "ON"-stand wordt gedraaid of de startknop wordt ingedrukt om de contactmodus op aan te zetten, wanneer aan een van de onderstaande voorwaarden wordt voldaan.
  Het ENG A-STOP-systeem of het SHVS-systeem (Smart Hybrid Vehicle by Suzuki) werkt niet correct wanneer de indicator knippert. Laat het systeem door een SUZUKI-dealer nakijken.
  – Er kan iets mis zijn met het ENG A-STOP-systeem of het SHVS-systeem.
  – De componenten van het SHVS-systeem (lithium-ionaccu, DC/DC−omvormer, ISG, enz.) moeten worden vervangen.

OPMERKING:
Als het lampje knippert tijdens de automatische motorstop kan de motor uitschakelen.

Informatiebericht

Het informatiedisplay toont de meldingen om u te informeren over bepaalde problemen met het ENG A-STOP-systeem.

Informatiebericht	Oorzaak en oplossing
 52RM30650	Het ENG A-STOP-systeem kan de motor niet automatisch uitschakelen, omdat niet wordt voldaan aan een van de volgende bedieningsvoorwaarden. Voor meer informatie raadpleegt u het hierboven beschreven "Voorzorgsmaatregelen wanneer de motor automatisch is gestopt".
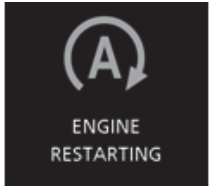 52RM30660	De motor wordt automatisch opnieuw gestart omdat wordt voldaan aan een van de volgende voorwaarden van het automatisch opnieuw starten van de motor. • De temperaturen die zijn ingesteld bij de airco-uitstroomopeningen zijn dusdanig veranderd na de automatische motorstop dat de koelings/verwarmingsprestaties afnemen. • De ontwaseming is ingeschakeld. • De lithium-ionaccu is aanzienlijk ontladen. • Er is enige tijd verstreken sinds de automatische motorstop werd geactiveerd.
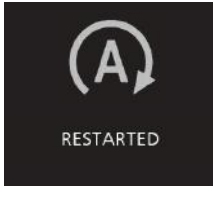 52RM30890	De motor wordt automatisch opnieuw gestart, omdat wordt voldaan aan een van de volgende voorwaarden van het automatisch opnieuw starten van de motor. • De vacuümdruk in de rembekrachtiger is gedaald.

Informatiebericht	Oorzaak en oplossing
 52RM30670	De motor wordt automatisch opnieuw gestart, omdat wordt voldaan aan een van de volgende voorwaarden van het automatisch opnieuw starten van de motor. • De ontwaseming is ingeschakeld. • De veiligheidsgordel van de bestuurder is ontgrendeld. • Het bestuurdersportier geopend is. • Het voertuig is op een helling enz. gaan rijden.
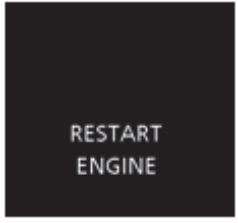 52RM30680	De motor is uitgeschakeld omdat een van de volgende handelingen is uitgevoerd tijdens de automatische motorstop. • De motorkap is geopend. • Voor modellen met handgeschakelde versnellingsbak wordt de keuzehendel in een andere positie dan "N" geschakeld zonder het koppelingspedaal in te drukken, en het bestuurdersportier wordt geopend terwijl de veiligheidsgordel van de bestuurder is losgemaakt. Herstart de motor op de normale manier. Zie voor meer informatie "De motor starten/stoppen (auto met sleutelloos druk-startsysteem)" in dit hoofdstuk.
Handgeschakelde versnellingsbak  52RM30690	De versnellingspook wordt in een andere stand dan de "N" gezet zonder het koppelingspedaal in te trappen tijdens een automatische motorstop. Om de motor opnieuw te starten, moet u de versnellingspook altijd in de stand "N" zetten en het koppelingspedaal indrukken.

Cruise control (indien uitgerust)

Met de cruise control kunt u een constante snelheid aanhouden zonder uw voet op het gaspedaal te houden. De bedieningselementen voor de bediening van de cruise control bevinden zich op het stuurwiel.

U kunt de cruise control onder de volgende omstandigheden gebruiken:

- Bij een auto met handgeschakelde versnellingsbak, moet de versnellingsbak in 3e, 4e, 5e of 6e versnelling (indien uitgerust) staan.
- Bij een auto met automatische transmissie zet u de keuzehendel in de stand "D" of de versnelling in de 3e, 4e, 5e of 6e stand in handbediende modus.
- De voertuigsnelheid is ongeveer 40 km/h (25 mph) of meer.

⚠ WAARSCHUWING

Om te voorkomen dat u de controle over het voertuig verliest, mag u de cruise control niet gebruiken bij grote verkeersdrukte, op gladde of kronkelende wegen of op steile afdalingen.

OPMERKING:
Afhankelijk van de staat van de weg kan de bereikte kruissnelheid iets afwijken van de getoonde snelheid op de snelheidsmeter.

De constante snelheid instellen

Cruise control-schakelaars

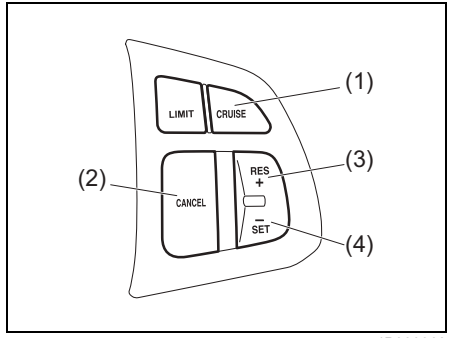

54P000362

(1) "CRUISE"-schakelaar
(2) "CANCEL"-schakelaar
(3) "RES +"-schakelaar
(4) "SET –"-schakelaar

Informatiedisplay

Type A

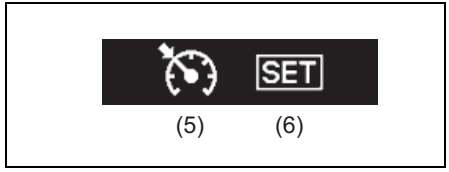

54P000308

Type B

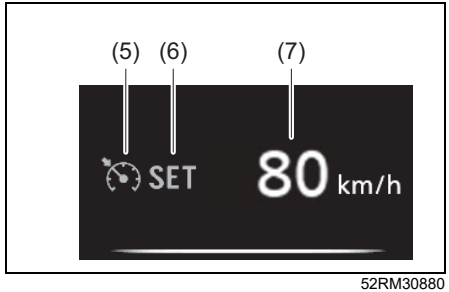

52RM30880

(5) Cruise-controlelampje
(6) "SET"-controlelampje
(7) Indicator ingestelde snelheid

1) Schakel de cruise control in door op de "CRUISE"-schakelaar (1) te drukken. Wanneer het cruise-lampje (5) gaat branden, kunt u de constante snelheid instellen.
2) Accelereer of vertraag tot de gewenste snelheid.

3) Druk de "SET –"-schakelaar (4) in, het "SET"-controlelampje (6) wordt tevens weergegeven in het informatiedisplay. Op dit moment verschijnt de ingestelde snelheid (7) ook in het informatiedisplay. Neem uw voet van het gaspedaal en de ingestelde snelheid zal worden aangehouden.

⚠ WAARSCHUWING

Als de constante snelheid per ongeluk wordt ingesteld, kunt u niet vertragen of kunt u de controle over het voertuig verliezen. Dit kan een ongeval veroorzaken en resulteren in ernstig letsel met mogelijk fatale afloop.

Schakel de cruise control uit en zorg dat het cruise-controlelampje (5) uitstaat wanneer het systeem niet in gebruik is.

De snelheid tijdelijk veranderen

Wanneer de constante snelheid wordt aangehouden, kunt u tijdelijk accelereren of vertragen.

Trap het gaspedaal in om te accelereren. Wanneer u uw voet van het gaspedaal neemt, zal het voertuig weer met de ingestelde snelheid gaan rijden.

Trap het rempedaal in om te vertragen. De ingestelde snelheid zal worden geannuleerd en het "SET"-controlelampje (6) zal uitgaan.
Om opnieuw met de vorige ingestelde snelheid te gaan rijden, drukt u op de "RES +"-schakelaar (3) en schakelt het "SET"-controlelampje opnieuw (6) in wanneer de voertuigsnelheid hoger is dan 40 km/h (25 mph). Het voertuig zal accelereren naar de vorige ingestelde snelheid en deze aanhouden.

OPMERKING:
In geval van een auto met automatische versnellingsbak: wanneer de kruissnelheid wordt gehandhaafd, kunt u niet vertragen door middel van de motorrem zelfs niet wanneer u terugschakelt van een hogere versnelling naar de derde in de handbediende modus.
Om te vertragen met de cruise control aan, trapt u het rempedaal in of drukt u de "SET –"-schakelaar (4) in.

De constante snelheid veranderen

Met behulp van het gaspedaal
Om een hogere constante snelheid in te stellen, accelereert u tot de gewenste snelheid met behulp van het gaspedaal en drukt u de "SET –"-schakelaar (4) in. De nieuwe snelheid zal worden aangehouden.

Met behulp van het rempedaal
Om een lagere constante snelheid in te stellen, remt u af tot de gewenste snelheid met behulp van het rempedaal en drukt de "SET –"-schakelaar (4) in. De nieuwe snelheid zal worden aangehouden.

OPMERKING:
Wanneer het rempedaal is ingetrapt, gaat het "SET"-controlelampje (6) uit tot de constante snelheid opnieuw wordt ingesteld.

Met de "RES +"- of de "SET –"-schakelaar
Om een hogere constante snelheid in te stellen, drukt u enkele keren op de "RES +"-schakelaar (3) of houdt u deze ingedrukt. De voertuigsnelheid zal geleidelijk verhogen. Wanneer u de schakelaar loslaat, zal de nieuwe snelheid worden aangehouden.

Om een lagere constante snelheid in te stellen, drukt u enkele keren op de "SET –"-schakelaar (4) of houdt u deze ingedrukt, tot het voertuig is vertraagd tot de gewenste snelheid, en laat u vervolgens de schakelaar los. De nieuwe snelheid zal worden aangehouden.

OPMERKING:
- *U kunt de ingestelde snelheid wijzigen met ongeveer 1,0 km/h, of 1,0 mph voor de MPH-weergave, door de "RES +"-schakelaar (3) of de "SET –"-schakelaar (4) snel in te drukken.*
- *Wanneer de huidige rijsnelheid ongeveer 10 km/h (6 mph) of hoger is dan de eerder ingestelde snelheid, kan de kruissnelheid niet worden verlaagd, ook niet als "RES +/SET –"-schakelaar omlaag wordt gedrukt.*
- *Wanneer de huidige rijsnelheid ongeveer 10 km/h (6 mph) of lager is dan de eerder ingestelde snelheid, kan de kruissnelheid niet worden verhoogd, ook niet als "RES +/SET –"-schakelaar omhoog wordt gedrukt.*

Cruise control uitschakelen

Het "SET"-controlelampje (6) gaat uit en het cruise control-systeem wordt tijdelijk uitgeschakeld door de volgende handelingen en omstandigheden:

- Druk de "CANCEL"-schakelaar (2) in.
- Trap het rempedaal in.
- Intrappen van het koppelingspedaal bij voertuigen met handgeschakelde versnellingsbak.
- Bij een auto met automatische transmissie, terugschakelen van de derde naar de tweede versnelling in de handbediende modus.
- De voertuigsnelheid valt meer dan 20 procent onder de ingestelde snelheid.
- Telkens wanneer de voertuigsnelheid onder 40 km/h (25 mph) valt.
- Wanneer het voertuig slipt en ESP® wordt geactiveerd.

Om opnieuw met de vorige ingestelde snelheid te gaan rijden, drukt u op de "RES +"-schakelaar (3) en schakelt het "SET"-controlelampje (6) in. De voertuigsnelheid moet hoger zijn dan 40 km/h (25 mph) wanneer het voertuig zich niet in een van de bovenstaande omstandigheden bevindt.

Om de cruise control uit te schakelen, houdt u de "CRUISE"-schakelaar (1) ingedrukt tot het cruise-controlelampje (5) uitgaat.
Als het storingscontrolelampje op het instrumentenpaneel gaat branden of knipperen, zal de cruise control eveneens worden uitgeschakeld.

OPMERKING:
Als u de cruise control uitschakelt, wordt de vorige ingestelde snelheid uit het geheugen gewist. Stel uw constante snelheid opnieuw in.

Snelheidsbegrenzer (indien uitgerust)

De maximumsnelheid instellen

Met de snelheidsbegrenzer kunt u een maximumsnelheid instellen die u niet wilt overschrijden.

Modellen met adaptive cruise control

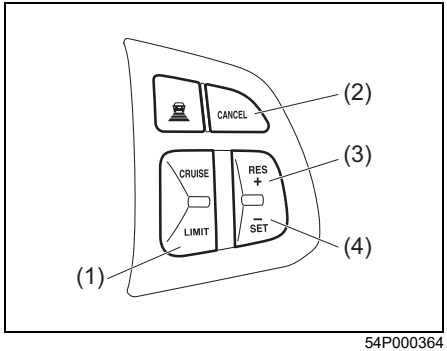

54P000364

(1) "LIMIT"-schakelaar
(2) "CANCEL"-schakelaar
(3) "RES +"-schakelaar
(4) "SET –"-schakelaar

Modellen met cruise control

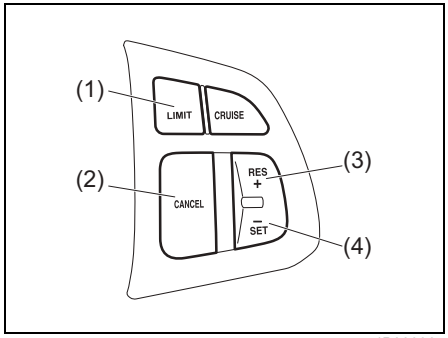

54P000365

(1) "LIMIT"-schakelaar
(2) "CANCEL"-schakelaar
(3) "RES +"-schakelaar
(4) "SET –"-schakelaar

Informatiedisplay

Type A

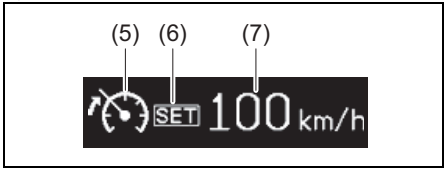

53SB10314

Type B

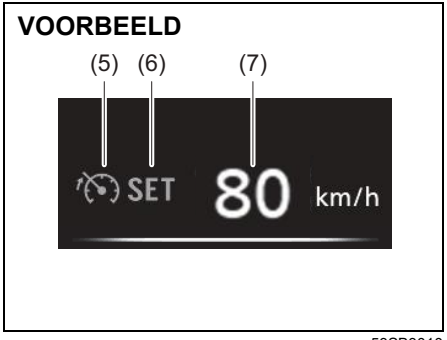

53SB3010

(5) Limietindicator
(6) "SET"-controlelampje
(7) Snelheidsaanduiding

De maximumsnelheid instellen

1) Schakel het snelheidsbegrenzersysteem in door op de "LIMIT"-schakelaar (1) te drukken. Wanneer het limit-lampje (5) gaat branden, kunt u de maximumsnelheid instellen.
2) Accelereer of vertraag tot de gewenste snelheid.
3) Druk de "SET –"-schakelaar (4) in en het "SET"-controlelampje (6) licht op. De huidige voertuigsnelheid is ingesteld als maximumsnelheid.

OPMERKING:
Indien u de "SET –"-schakelaar indrukt (4) wanneer de voertuigsnelheid lager is dan 30 km/h of 20 mph, zal de maximumsnelheid worden ingesteld op 30 km/h of 20 mph.

De maximumsnelheid overschrijden

U kunt de maximumsnelheid tijdelijk overschrijden door snel het gaspedaal helemaal in te trappen. Terwijl de maximumsnelheid wordt overschreden, zal de snelheidsaanduiding (7) op het informatiedisplay knipperen en zal de zoemer kort weerklinken.
Indien het gaspedaal wordt losgelaten en de snelheid weer onder de maximumsnelheid zakt, zal de snelheidsaanduiding (7) stoppen met knipperen en dan blijven branden, en zal de functie weer ingeschakeld worden.

OPMERKING:
- *Wanneer u het gaspedaal langzaam intrapt, is het mogelijk dat de snelheid de maximumsnelheid niet overschrijdt. Indien u de maximumsnelheid wilt overschrijden, trapt u het gaspedaal snel helemaal in of druk u op de knop "CANCEL" (2) om de maximumsnelheid tijdelijk te overschrijden.*
- *De snelheidsaanduiding (7) zal ook knipperen en de zoemer zal in werking treden indien de snelheidsbegrenzer niet kan voorkomen dat de auto de maximumsnelheid overschrijdt, zoals bij het afrijden van een steile helling, of bij overmatig optrekken. In dit geval moet u afremmen om terug onder de maximumsnelheid te zakken.*

De snelheidsinstelling wijzigen

Op de huidige snelheid instellen
1) Druk de "CANCEL"-schakelaar (2) in.
2) Accelereer of vertraag tot de gewenste snelheid.
3) Druk de "SET –"-schakelaar (4) in en het "SET"-controlelampje (6) licht op. De huidige voertuigsnelheid is ingesteld als maximumsnelheid.

Met de "RES +"- of de "SET –"-schakelaar
Om naar een hogere snelheid over te gaan, drukt u enkele keren omhoog op de "RES +"-schakelaar (3) of houdt u deze ingedrukt.

Om naar een lagere snelheid over te gaan, drukt u enkele keren omlaag op de "SET –"-schakelaar (4) of houdt u deze ingedrukt.

OPMERKING:
- *U kunt de ingestelde snelheid met 1 km/h of 1 mph wijzigen door kortstondig op de "RES +"-schakelaar (3) of de "SET –"-schakelaar (4) snel in te drukken.*
- *U kunt de ingestelde snelheid met ongeveer 5 km/h of 5 mph wijzigen door de "RES +"-schakelaar (3) of de "SET –"-schakelaar (4) in te drukken en vast te houden.*

- *Indien de huidige voertuigsnelheid de maximumsnelheid overschrijdt wanneer een lagere snelheid wordt ingesteld met de "RES +"-schakelaar (3) of de "SET –"-schakelaar (4), zal de snelheidsaanduiding (7) knipperen en zal de zoemer geactiveerd worden.*

De snelheidsbegrenzer annuleren

- Druk op de "CANCEL"-schakelaar (2) om de snelheidsbegrenzer uit te schakelen. Het "SET"-controlelampje (6) zal doven.
- Om opnieuw met de vorige ingestelde snelheid te gaan rijden, drukt u op de "RES +"-schakelaar (3) en schakelt het "SET"-controlelampje (6) in.

Om het snelheidsbegrenzersysteem uit te schakelen, drukt u de "LIMIT"-schakelaar (1) in en controleert u dat het limit-controlelampje (5) uitgaat.
U kunt de snelheidsbegrenzer ook uitschakelen door de motor uit te schakelen.

OPMERKING:
Als u het snelheidsbegrenzersysteem uitschakelt, wordt de vorige ingestelde snelheid uit het geheugen gewist. Stel uw snelheid opnieuw in.

SUZUKI SAFETY SUPPORT (indien uitgerust)

Dual Sensor Brake Support-systeem (indien uitgerust)

Het Dual Sensor Brake Support-systeem is een systeem dat een voertuig of voetganger voor uw auto herkent via de dual sensor, en probeert een botsing te voorkomen door de bestuurder te waarschuwen en vervolgens de schade in het geval van een botsing te beperken.

⚠ WAARSCHUWING

- **Het Dual Sensor Brake Support-systeem kent beperkingen en kan mogelijk niet correct functioneren, afhankelijk van de rijomstandigheden. Vertrouw niet blindelings op het systeem en rijd steeds op een veilige manier.**
- **Om veiligheidsredenen mag u de werking van het systeem niet zelf controleren.**
- **Controleer of alle passagiers hun veiligheidsgordel dragen wanneer er met het voertuig gereden wordt. Wanneer het systeem geactiveerd is, bestaat er een risico op ernstige verwonding wanneer men uit het voertuig geslingerd wordt.**

OPMERKING:
- *Terwijl het systeem in werking is en een voertuig dat voor u rijdt, zich buiten het detectieveld van de dual sensor begeeft of het voertuig niet langer gedetecteerd kan worden, kan het systeem stoppen met werken.*
- *Terwijl het systeem in werking is, kan een remgeluid worden waargenomen, zelfs wanneer u het rempedaal niet intrapt, maar dat is normaal.*
- *Omdat de werking van de Dual Sensor Brake Support verschilt volgens de bestemming of het gebied, kan het voorkomen dat er geen voetgangers worden waargenomen.*

Waarschuwing voor frontale botsing
Als er een frontale botsing dreigt, wordt een waarschuwing gegeven via het informatiescherm en door middel van een geluidssignaal.

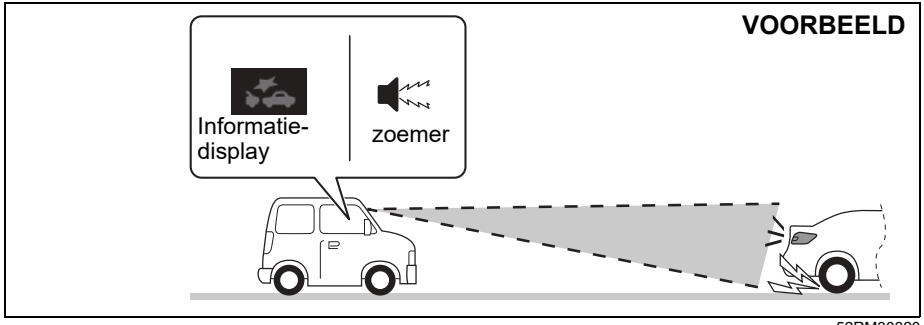

52RM30320

Remassistentiesysteem
Wanneer het risico op een frontale botsing groot is, zorgt het remassistentiesysteem voor een krachtige remming wanneer u het rempedaal stevig intrapt. Mogelijk werkt het remassistentiesysteem tegelijk met het automatische remsysteem.

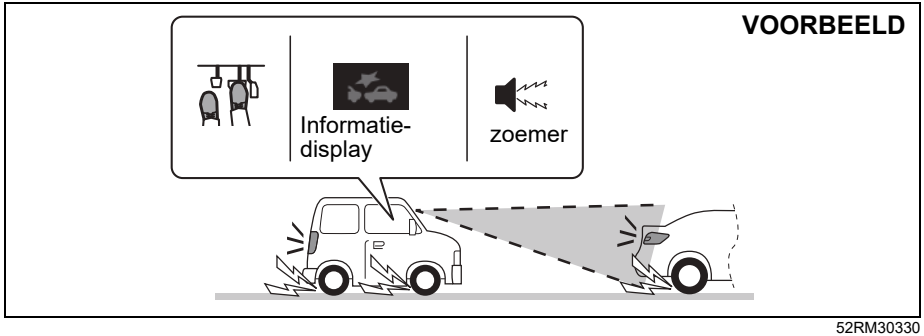

52RM30330

Automatisch remsysteem
Wanneer een frontale botsing onvermijdbaar is, worden de remmen automatisch krachtig geactiveerd. (#1)

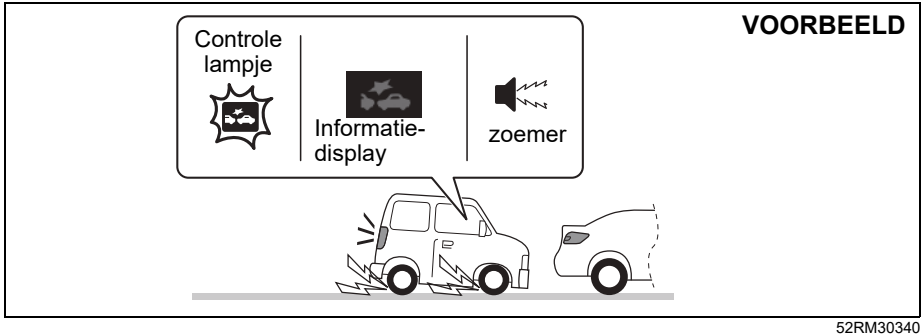

52RM30340

(#1) Nadat het voertuig tot stilstand is gebracht, zal de interieurzoemer blijven piepen tot het automatische remsysteem wordt vrijgegeven. Daarnaast verdwijnt de melding op het informatiedisplay en dooft het Dual Sensor Brake Support-controlelampje 3 seconden nadat het automatische remsysteem is vrijgegeven.

⚠ VOORZICHTIG

Nadat het voertuig tot stilstand gebracht wordt door het automatische remsysteem, moet u onmiddellijk het rempedaal intrappen. Wanneer uw voertuig is uitgerust met een automatische transmissie, en het automatische remsysteem is vrijgegeven, zal het voertuig in beweging komen vanwege de kruipfunctie. Dit kan tot een ongeval leiden.

OPMERKING:
Als het koppelingspedaal niet wordt ingetrapt wanneer het voertuig tot stilstand gebracht wordt door het automatische remsysteem, zal de motor schokken.

Situaties waarin het systeem niet wordt geactiveerd

In de volgende situaties wordt het systeem niet geactiveerd.

- Wanneer de motor uit staat (uitgezonderd wanneer de motor automatisch gestopt wordt door het ENG A-STOP-systeem)
- Als het Dual Sensor Brake Support-controlelampje en het Lane Departure Warning-controlelampje in eerste instantie branden nadat het contactslot in de stand "ON" gedraaid wordt, of de startknop wordt ingedrukt en de contactmodus op aan wordt gezet
- Wanneer de versnellingspook in de achteruitversnelling staat
- Wanneer het ESP®-systeem geactiveerd is (uitgezonderd waarschuwing botsing voorzijde)
- Wanneer de volgende schakelaars ingedrukt zijn en het systeem uitgeschakeld is:
  – Dual Sensor Brake Support "OFF"-schakelaar
  – ESP® "OFF"-schakelaar
- Wanneer de dual sensor tijdelijk gestopt is of slecht functioneert

Situaties waarbij het systeem mogelijk niet correct wordt geactiveerd

In de volgende situaties wordt het systeem mogelijk niet geactiveerd.

- Wanneer de dual sensor een voertuig of voetganger voor uw auto niet kan detecteren raadpleegt u "Gebruik van de dual sensor" in het deel BEDIENING VAN DE AUTO
- Wanneer u een ontwijkende actie uitvoert met het stuur of het gaspedaal

Situaties waarbij de auto mogelijk niet correct wordt afgeremd

In de volgende situaties remt het voertuig wellicht niet correct af, ook als het systeem geactiveerd is.

- Als de buitentemperatuur laag is, of wanneer de temperatuur van de remmen laag is, zoals meteen na het starten
- Wanneer de remmen oververhit zijn en de remwerking verslechtert vanwege continu rijden op een steile weg
- Wanneer de remwerking verslechterd is vanwege rijden door waterplassen of het wassen van de auto
- Wanneer u op de volgende wegen rijdt
  – In scherpe bochten of op extreem ruwe oppervlakken
  – Op een steile helling
- Wanneer u op de volgende gladde ondergronden rijdt
  – Op bevroren of met sneeuw bedekte oppervlakken
  – Over riooldeksels of metalen constructieplaten
  – Grind
- Wanneer u in de regen rijdt

Situaties waarbij het systeem onbedoeld kan worden geactiveerd
In de volgende situaties detecteert de dual sensor mogelijk een voertuig of voetganger voor u en het systeem wordt dan mogelijk geactiveerd. Rij voorzichtig en kalm.

- Wanneer u een tolhuisje passeert met een snelheid die hoger is dan geadviseerd
- Voordat hekken van parkeerterreinen of spoorwegbomen volledig geopend zijn
- Bij het rijden op heuvels met verschillende hellingen
- Wanneer u plots versnelt en het voertuig voor u of in een naastgelegen rijstrook nadert
- Het zicht aan de voorzijde is slecht door waterdamp, zand of rook of wanneer het voertuig voor u of op de tegenovergestelde rijstrook is omgeven door uitlaatgassen, water of sneeuw
- Wanneer u door een wolk van waterdamp of rook rijdt
- Wanneer u vlakbij een obstakel voor u stopt
- Wanneer u dicht langs een voertuig of een obstakel rijdt

VOORBEELD

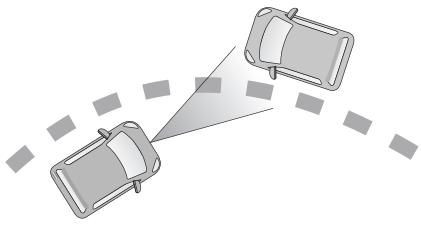

54P000330

- Wanneer u een aankomend voertuig passeert op een baan met veel bochten

VOORBEELD

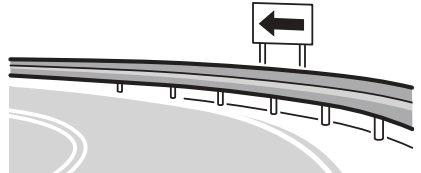

54P000332

- Wanneer er langs de bocht van de weg een vangrail of verkeersbord staat
- Wanneer u een tegemoetkomend voertuig passeert dat gestopt is en links/recht afslaat
- Wanneer u een tegemoetkomend voertuig passeert terwijl u rechts/links afslaat
- Wanneer de omvang van het voertuig verandert door een golvend en ongelijkmatig wegdek
- Wanneer er objecten uit het wegoppervlak uitsteken, putdeksels, verkeersborden en andere metalen objecten alsook vallende objecten of zich niveauverschillen in de weg voordoen
- Wanneer er hekken van parkeerterreinen, tolhuisjes, spoorbomen of signalisatieborden zijn in de rijrichting
- Wanneer u in een veld met hoog gras rijdt
- Wanneer de omvang van het voertuig verandert
- Wanneer de bevestigingspositie van de dual sensor door een krachtige schok verandert
- Wanneer u onder een object door rijdt (ongelijkvloerse kruising, verkeersbord, reclamebord, straatverlichting enz.) bovenaan een weg die omhoog loopt
- Als er verf of patronen op het wegdek of de muur zijn aangebracht die vanuit een voertuig kunnen worden gezien

Waarschuwing voor frontale botsing
In de volgende situaties bestaat de kans op een frontale botsing en zal er een waarschuwing klinken.
- Wanneer u met snelheden tussen circa 15 km/h en 140 km/h (9 mph en 87 mph) rijdt. (Voor voetgangers ligt de rijsnelheid tussen circa 15 km/h en 60 km/h (9 mph en 37 mph).)
- De relatieve snelheid tussen uw voertuig en het voertuig of de voetganger voor u is ongeveer 15 km/h (9 mph) of meer.

De interieurzoemer gaat met onderbrekingen piepen en de aanduiding op het informatiedisplay verschijnt.

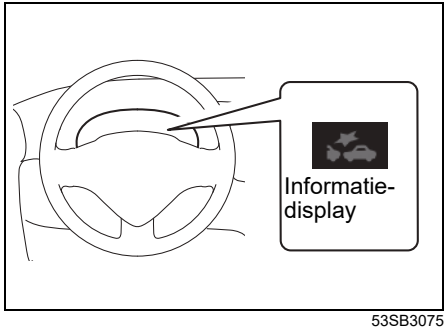

53SB3075

Wanneer het waarschuwingssysteem voor frontale botsing weerklinkt, afhankelijk van de afstand tot het voertuig voor u en de rijcondities, voert u een ontwijkende actie uit met het stuur of met de rempedaal.

Remassistentiesysteem
In de volgende situaties, en wanneer de kans op een frontale botsing groot is, zorgt het remassistentiesysteem voor een krachtige afremming wanneer u het rempedaal stevig indrukt.
- Wanneer u met snelheden tussen circa 15 km/h en 80 km/h (9 mph en 50 mph) rijdt. (Voor voetgangers ligt de rijsnelheid tussen circa 15 km/h en 60 km/h (9 mph en 37 mph).)
- De relatieve snelheid tussen uw voertuig en het voertuig of de voetganger voor u is ongeveer 15 km/h (9 mph) of meer.

Wanneer het remassistentiesysteem inschakelt, wordt tegelijkertijd ook de waarschuwing botsing voorzijde geactiveerd.

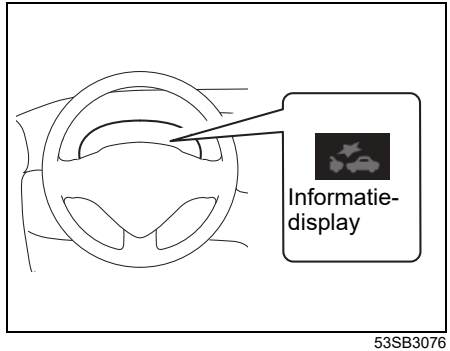

53SB3076

Automatisch remsysteem
In de volgende situaties, en wanneer een frontale botsing onvermijdbaar wordt geacht, reageert het remsysteem automatisch op krachtige wijze.
- Wanneer u rijdt met snelheden tussen circa 5 km/h en 100 km/h (3 mph tot 62 mph). (Voor voetgangers ligt de rijsnelheid tussen circa 5 km/h en 60 km/h (3 mph en 37 mph).)
- De relatieve snelheid tussen uw voertuig en het voertuig of de voetganger voor u is ongeveer 5 km/h (3 mph) of meer.

Wanneer het automatische remsysteem geactiveerd wordt bij een snelheid van circa 50 km/h (31 mph) of minder richting de voorligger (of richting een voetganger circa 30 km/h (19 mph) of minder), kunnen botsingen vermijdbaar zijn.

Terwijl het automatische remsysteem wordt geactiveerd, zal de interieurzoemer continu piepen, het Dual Sensor Brake Support-controlelampje zal snel knipperen, de aanduiding op het informatiedisplay wordt weergegeven en de remlichten zullen aangaan.

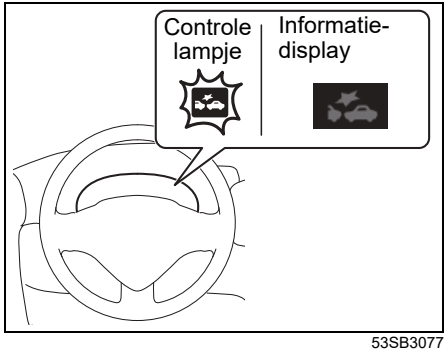

53SB3077

OPMERKING:
De melding op het informatiedisplay verdwijnt en het Dual Sensor Brake Support-controlelampje dooft 3 seconden nadat het automatische remsysteem is vrijgegeven.

Lane Departure Warning

Wanneer u met een snelheid van ongeveer 60 km/h (37 mph) of meer rijdt en de dual sensor stelt vast dat uw voertuig van de gebruikte rijstrook afwijkt, worden de volgende waarschuwingen geactiveerd.

- Het Lane Departure Warning-controlelampje gaat knipperen
- Er verschijnt een melding in het informatiedisplay
- Het stuurwiel begint te trillen

VOORBEELD

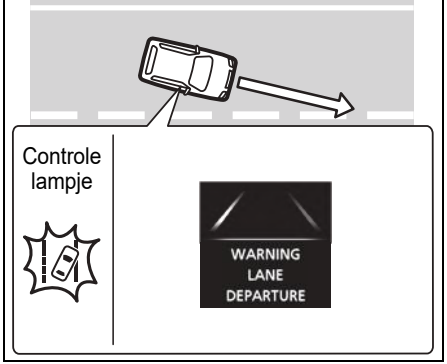

53SB3014

⚠ WAARSCHUWING

- **Lane Departure Warning is niet geschikt voor elke situatie. Bovendien is het systeem niet ontwikkeld om rijstrookafwijkingen automatisch te detecteren. Vertrouw niet blindelings op het systeem en rijd steeds op een veilige manier.**
- **Afhankelijk van de toestand van het wegdek voelt u de trillingen in het stuurwiel niet, zelfs als Lane Departure Warning werkt.**
- **Om veiligheidsredenen mag u de werking van het systeem niet zelf controleren.**

Situaties waarin het systeem niet wordt geactiveerd

In de volgende situaties wordt het systeem niet geactiveerd.

- Als het Dual Sensor Brake Support-controlelampje en het Lane Departure Warning-controlelampje in eerste instantie branden nadat het contactslot in de stand "ON" gedraaid wordt, of de startknop wordt ingedrukt en de contactmodus op aan wordt gezet.
- Wanneer de volgende schakelaars ingedrukt zijn en het systeem uitgeschakeld is:
  – Lane Departure Warning "OFF"-schakelaar
  – ESP® "OFF"-schakelaar
- Als de waarschuwingsknipperlichtenschakelaar is ingeschakeld

- Wanneer de dual sensor tijdelijk gestopt is of slecht functioneert
- Wanneer het systeem een opzettelijke verandering van rijstroken vaststelt, zoals tijdens of na het inschakelen van de richtingaanwijzers

Situaties waarbij het systeem mogelijk niet correct wordt geactiveerd

In de volgende situaties wordt het systeem mogelijk niet geactiveerd.

- Wanneer u opeens scheidingslijnen nadert
- Wanneer u een scherpe bocht maakt
- Wanneer u niet terugkeert binnen de rijstrookmarkeringen nadat Lane Departure Warning werd geactiveerd
- Wanneer het controlelampje van de elektrische stuurbekrachtiging gaat branden

Als de dual sensor, behalve in bovenstaande situaties, geen scheidingslijnen kan herkennen, wordt het systeem wellicht ook niet ingeschakeld. Raadpleeg "Situaties waarin de dual sensor niet correct wordt geactiveerd" in dit deel voor meer informatie.

Situaties waarbij het systeem onbedoeld kan worden geactiveerd

In de volgende situaties wordt het systeem mogelijk geactiveerd.

- Als er in de gebruikte rijstrook veel lijnen aanwezig zijn
- Wanneer er een schaduw (bijvoorbeeld de schaduw van een vangrail) evenwijdig naast de scheidingslijn valt
- Wanneer de scheidingslijn in de schaduw ligt
- Wanneer er dubbele scheidingslijnen getrokken zijn
- Wanneer er een lijn getrokken is op de weg van een bouwplaats omdat de vorige lijn niet volledig verwijderd is
- Als er reparaties aan het wegdek te zien zijn of er een afscheiding is tussen asfalt en sneeuw
- Wanneer er bandensporen zichtbaar zijn op een besneeuwde of natte weg
- Wanneer u ergens rijdt waar geen scheidingslijnen zijn (zoals bij een tolhuisje of een controlepost of een kruising enz.)
- Wanneer u op een vertakkende of samenvoegende weg enz. rijdt
- Wanneer u op een onverharde of slechte weg rijdt

Lane Departure Prevention (indien uitgerust)

Wanneer u op een weg rijdt waar de rijstroken gemarkeerd zijn, zoals een snelweg of een autoweg, dan detecteert de dual sensor de linker- en rechter rijstrookmarkering. Als de sensor vaststelt dat uw auto te dicht bij de linker of rechter rijstrookmarkering rijdt, zal het systeem de besturing ondersteunen om te voorkomen dat u de rijstrook verlaat.

VOORBEELD

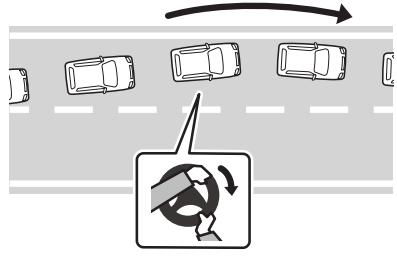

52R0024

⚠ WAARSCHUWING

- **Lane Departure Prevention is niet geschikt voor elke situatie. Het systeem is ook niet ontworpen om uw voertuig autonoom te laten rijden en het systeem is geen vervanging voor uw stuurbediening. Vertrouw niet blindelings op het systeem en rijd steeds op een veilige manier.**
- **Om veiligheidsredenen mag u de werking van het systeem niet zelf controleren.**

OPMERKING:
- *Wanneer het systeem gedurende een bepaalde tijd een handsfree bediening detecteert en de detectie wordt herhaald, geeft de interieurzoemer een pieptoon om u hierover te waarschuwen. Als de detectie wordt herhaald, piept de zoemer langer. Terwijl de zoemer piept, kan het sturen of het uitschakelen van de Lane Departure Prevention AAN/UIT-schakelaar de zoemer een tijd lang niet stoppen.*
- *Wanneer de functie Lane Departure Prevention gedurende ongeveer 9 seconden werkt, klinkt de interieurzoemer met tussenpozen om u voor deze toestand te waarschuwen, totdat deze niet meer actief is.*

Bedrijfsvoorwaarden van het systeem
Het systeem wordt geactiveerd wanneer aan alle volgende voorwaarden wordt voldaan.
- Het systeem is ingeschakeld
- De auto rijdt circa 65 km/h (40 mph) of harder
- De dual sensor detecteert de rijstrookmarkeringen
- De breedte van de rijstrook is ongeveer 3 m (10 ft) tot 4 m (13 ft)

Wanneer het systeem geactiveerd is en uw auto op het punt staat van de rijstrook af te wijken, zal het systeem de stuurbediening ondersteunen.

OPMERKING:
Zelfs als de stuurbediening wordt ondersteund, kunt u het stuurwiel nog zelf draaien.

Lane Departure Prevention AAN/UIT-schakelaar

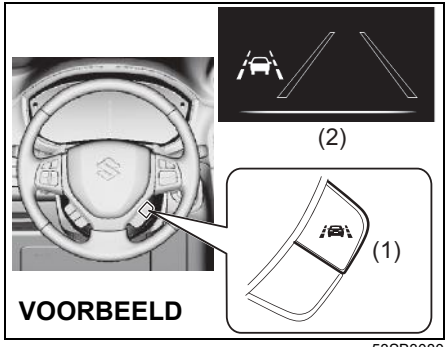

53SB3080

(1) Lane Departure Prevention AAN/UIT-schakelaar
(2) Lane Departure Prevention-aanduiding (stand-by)

- Om de Lane Departure Prevention in te schakelen, trekt u de Lane Departure Prevention AAN/UIT-schakelaar (1) naar u toe en schakelt u de Lane Departure Prevention-aanduiding (2) in.
- Om de Lane Departure Prevention uit te schakelen, trekt u de Lane Departure Prevention AAN/UIT-schakelaar (1) opnieuw naar u toeen schakelt u de Lane Departure Prevention-aanduiding (2) uit.

OPMERKING:
- *De eerdere AAN- of UIT-instelling van de Lane Departure Prevention wordt opgeslagen, ook als de startknop wordt ingedrukt en de contactmodus op vergrendelen wordt gezet.*
- *In de volgende situaties is het eerste inleren van het systeem niet voltooid, zodat het even duurt voordat het systeem werkt, zelfs als Lane Departure Prevention ingeschakeld is (stand-by).*
  – *Wanneer de kilometerstand van uw voertuig nog laag is, zoals vlak na de aankoop*
  – *Wanneer uw auto direct na controle en onderhoudsbeurt wordt gebruikt*
- *Wanneer uw auto wordt gesleept met draaiende motor drukt u op de Lane Departure Prevention AAN/UIT-schakelaar om Lane Departure Prevention uit te schakelen.*

Informatiedisplay
Het volgende schema toont de toestand van de Lane Departure Prevention-functie.

Aanduiding	Kleur	Status
	Wit	Stand-by of Gereed
	Oranje	Actief (#3) of Storing (#3)
	Witte lijnen (binnen zwart)	Stand-by
	Witte lijnen (#1)	Gereed
	Witte lijnen (knipperen) (#1, #2)	Actief

#1: Afhankelijk van de monoculaire cameraherkenning, kan een rijstrooklijn die niet wordt herkend, worden weergegeven door een witte omlijning (binnenin zwart).
#2: Als de Lane Departure Prevention-functie een afwijking van de rijstrook detecteert, knippert de aanduiding van de witte rijstrooklijn aan de zijde die overschreden wordt.
#3: Op hetzelfde moment gaat ook het Lane Departure Prevention-waarschuwingslampje op het instrumentenpaneel branden.

Stand-by:
Stand-by (tijdelijke opschorting) van de Lane Departure Prevention-functie door ontbreken van de bedrijfsvoorwaarden.

Gereed:
Gereed (om een afwijking van de rijstrook te detecteren) -status van de Lane Departure Prevention-functie met de nodige bedrijfsomstandigheden.

Actief:
Actieve status van de Lane Departure Prevention-functie die een afwijking van de rijstrook detecteert en de besturing ondersteunt.

Situaties waarin de werking van het systeem stopt
In de volgende situaties stopt de werking van het systeem.

- Wanneer het systeem uitgeschakeld is door de Lane Departure Prevention AAN/UIT-schakelaar te bedienen
- Wanneer de dual sensor tijdelijk gestopt is of slecht functioneert
- Wanneer het controlelampje van de elektrische stuurbekrachtiging gaat branden
- Wanneer het ESP®-waarschuwingslampje gaat branden, is het systeem wellicht niet actief.
- Wanneer u enige tijd zonder stuurbewegingen blijft rijden, zelfs als het waarschuwingsbericht over handsfree bediening wordt weergegeven

Situaties waarin het systeem niet optimaal functioneert

In de volgende situaties functioneert het systeem niet optimaal.

- Wanneer uw auto hinder ondervindt van zijwind
- Wanneer u scherpe bochten maakt of plots van richting verandert
- Wanneer u op de volgende ondergronden rijdt
  - Slechte, kronkelende wegen of een wegsplitsing
  - Steile hellingen of wegen waar de hellingsgraad plots verandert
  - Besneeuwde of natte wegen met bandensporen
  - Lokale wegen (geen snelweg of autoweg)
- Wanneer de banden niet tot de correcte bandenspanning zijn opgepompt
- Wanneer banden of velgen met een afwijkende maat zijn gemonteerd
- Wanneer winterbanden of afwijkende banden gemonteerd zijn
- Wanneer banden versleten zijn
- Wanneer sneeuwkettingen gemonteerd zijn
- Wanneer de wielen verkeerd gebalanceerd zijn
- Wanneer de wieluitlijning afwijkt van de instelling
- Wanneer u een lekke band tijdelijk repareert
- Wanneer de ophanging is aangepast
- Wanneer ophanging of het stuurbekrachtigingssysteem gerepareerd of vervangen is
- Wanneer het stuurwiel zwaar draait of abnormaal trilt
- Wanneer het voertuig niet rechtuit kan rijden door een ongeval of een defect
- Wanneer een zware lading wordt vervoerd
- Wanneer u plots versnelt of vertraagt
- Wanneer u met hoge snelheid een bocht maakt
- Wanneer u opeens de rijstrookmarkering nadert
- Wanneer het voertuig gebruikt wordt om een aanhangwagen te trekken

Situaties waarbij het systeem mogelijk niet correct wordt geactiveerd

In de volgende situaties wordt het systeem mogelijk niet correct geactiveerd.

- Wanneer het regent of sneeuwt
- Wanneer u in het donker rijdt, bijv. tijdens de schemering of zonsopgang of de verlichting slecht is
- Wanneer de helderheid van het licht extreem verandert, bijv. bij het passeren van een ingang, een uitgang of een tunnel of onder een brug
- Wanneer u op de volgende ondergronden rijdt
  - Besneeuwde wegen of wegen waarop gestrooid is
  - Wegen met scheuren of reparaties
  - Onverharde of slechte wegen
  - Heldere oppervlakken bijv. betonnen weg of weerkaatst licht
  - Natte oppervlakken door regen of plassen
- Wanneer u ergens rijdt waar geen rijstrookmarkeringen zijn (zoals bij een tolhuisje of een controlepost of een kruising enz).
- Wanneer u op wegen rijdt die vertakken of samenkomen
- Wanneer er verkeersborden of rijstrookmarkeringen zijn in uiteenlopende vormen
- Wanneer er een lijn getrokken is op de weg van een bouwplaats omdat de vorige lijn niet volledig verwijderd is
- Wanneer voor u een fel licht is (zoals de koplampen van tegenliggers of weerkaatst licht enz.)
- Wanneer er schaduwen evenwijdig lopen, bijv. de schaduw van een vangrail, of wanneer de rijstrookmarkeringen in de schaduw liggen

- Wanneer uw voertuig sterk in- en uitveert op slechte wegen of wanneer de weg zich vertakt
- Wanneer het zicht vooruit slecht is vanwege waterdamp, zand of rook of wanneer het voertuig voor u omgeven is door uitlaatgassen, water of sneeuw
- Wanneer de afstand tot uw voorligger klein is en de rijstrookmarkeringen moeilijk te zien zijn
- Wanneer het voertuig voor u of op de naastgelegen rijstrook van rijstrook verandert
- Als er geen rijstrookmarkering is of de lijnen vervaagd zijn
- Wanneer er dubbele rijstrookmarkeringen getrokken zijn
- Wanneer er in de rijstrook veel lijnen getrokken zijn
- Wanneer de breedte van de rijstrookmarkering beperkt is
- Wanneer de kleur van de rijstrookmarkeringen gelijk is aan de weg
- Wanneer de vorm van de rijstrookmarkeringen extreem verandert
- Wanneer zich langs de weg trottoirbanden of muren bevinden
- Wanneer de rijstrookmarkeringen naast een muur of een mast zijn getrokken
- Wanneer de rijstrookmarkeringen op de trottoirbanden zijn getrokken
- Wanneer de koplampen bedekt zijn met vuil, sneeuw, ijs of modder
- Wanneer u 's nachts rijdt of in tunnels rijdt zonder de koplampen in te schakelen
- Wanneer de optische as van de koplamp afwijkt
- Wanneer koplampen en/of mistvoorlichten zijn aangepast
- Wanneer er storingen zijn, zoals waarschuwingslampjes en controlelampjes die niet normaal in- of uitschakelen, of meldingen in het informatiedisplay fout zijn
- Wanneer het zicht van de dual sensor belemmerd wordt door mist of voorwerpen enz. op de voorruit
- Wanneer de dual sensor meteen na reparatie of vervanging wordt gebruikt

Situaties waarin de werking van het systeem tijdelijk stopt

In de volgende situaties stopt de werking van het systeem tijdelijk.

- Wanneer u zelf een ontwijkende stuuractie uitvoert
- Wanneer het systeem een opzettelijke verandering van rijstroken vaststelt, zoals tijdens of na het inschakelen van de richtingaanwijzers
- Wanneer ESP® wordt geactiveerd
- Wanneer het rempedaal wordt ingetrapt
- Wanneer de dual sensor geen of slechts een van beide rijstrookmarkeringen kan detecteren

OPMERKING:

Zelfs wanneer de melding "LDP SYSTEM REQUIRES INSPECTION" in het informatiedisplay verschijnt, wordt de werking van het systeem uitgeschakeld. Het belemmert echter niet het normale rijden.

Waarschuwingen en meldingen
Het informatiedisplay geeft de waarschuwingsboodschap en melding weer om u te informeren over een bepaald probleem in het Lane Departure Prevention-systeem.

Waarschuwingen en meldingen	Hoofdcontrole-lampje	Geluid	Oorzaak en oplossing
Stuurwielsymbool: Wit of Rood 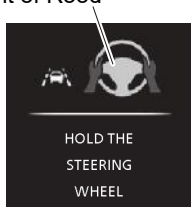 (#1) 74SB03012	Uit	Geen pieptoon, piepen met onderbrekingen of continu piepen (van de interieurzoemer)	Het systeem detecteert geen handen op het stuur. Houd het stuurwiel stevig vast.
 74SB03002	Knippert 	Pieptoon (één keer via interieurzoemer)	Er is een probleem met het Lane Departure Prevention-systeem. Laat de auto door een SUZUKI-dealer nakijken.

#1: Wanneer u uw handen van het stuur neemt, wordt een stuurwielsymbool (wit) met een waarschuwingsbericht getoond. Het wordt continu getoond totdat u het stuurwiel bedient. Als u uw handen van het stuur af blijft houden, klinkt er een waarschuwingszoemer en verandert het stuurwielsymbool in een rode kleur, waarbij dezelfde waarschuwingsbericht wordt gegeven. U wordt verzocht voorzichtig te rijden en de handen aan het stuurwiel te houden. Het rode stuurwielsymbool en het waarschuwingsbericht kunnen nog enige tijd na het vastpakken van het stuur blijven staan.

Vehicle Swaying Warning

Wanneer u met een snelheid van ongeveer 60 km/h (37 mph) of meer rijdt en het Vehicle Swaying Warning-systeem stelt vast dat uw voertuig instabiel is door het slingerende patroon of Lane Departure Warning wordt kort achtereen meerdere malen geactiveerd, worden de volgende waarschuwingen geactiveerd.

- Het Lane Departure Warning-controlelampje gaat knipperen
- Er verschijnt een melding in het informatiedisplay
- De interieurzoemer blijft met onderbrekingen piepen

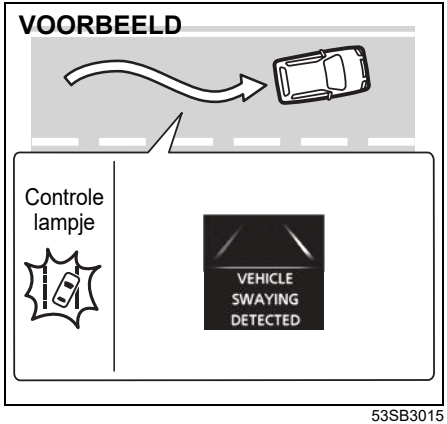

53SB3015

⚠ WAARSCHUWING

- **Vehicle Swaying Warning is niet geschikt voor elke situatie. Bovendien is het systeem niet ontwikkeld om onbalans in het voertuig automatisch te vermijden. Vertrouw niet blindelings op het systeem en rijd steeds op een veilige manier.**
- **Om veiligheidsredenen mag u de werking van het systeem niet zelf controleren.**

OPMERKING:
Vehicle Swaying Warning op basis van het slingerende patroon van het voertuig binnen de rijstrook wordt vastgesteld op basis van de rijgegevens tijdens de afgelopen tientallen minuten, zodat het systeem niet meteen na een slingering inschakelt.

Situaties waarin het systeem niet wordt geactiveerd

In de volgende situaties wordt het systeem niet geactiveerd.

- Als het Dual Sensor Brake Support-controlelampje en het Lane Departure Warning-controlelampje in eerste instantie branden nadat het contactslot in de stand "ON" gedraaid wordt, of de startknop wordt ingedrukt en de contactmodus op aan wordt gezet.
- Wanneer de volgende schakelaars ingedrukt zijn en het systeem uitgeschakeld is:
  - Lane Departure Warning "OFF"-schakelaar
  - ESP® "OFF"-schakelaar
- Wanneer de dual sensor tijdelijk gestopt is of slecht functioneert

Situatie waarbij het systeem mogelijk niet correct wordt geactiveerd

In de volgende situatie wordt het systeem mogelijk niet geactiveerd.

- Meteen na verandering van rijstrook

Wanneer de dual sensor de scheidingslijnen niet kan herkennen, uitgezonderd bovenstaande situatie, wordt het systeem wellicht ook niet ingeschakeld. Raadpleeg "Situaties waarin de dual sensor niet correct wordt geactiveerd" in dit deel voor meer informatie.

Dual Sensor Brake Support "OFF"-schakelaar

U kunt het Dual Sensor Brake Support-systeem uitschakelen.

- In de volgende situaties drukt u de Dual Sensor Brake Support "OFF"-schakelaar in omdat het Dual Sensor Brake Support-systeem onverwacht kan inschakelen.
  - Wanneer het voertuig op een testbank staat of een inspectie ondergaat
  - Wanneer het voertuig op een hefbrug wordt geplaatst en de wielen vrij hangen
  - Wanneer het voertuig gesleept wordt
  - Wanneer het voertuig vervoerd wordt via een wagentransporteur
  - Wanneer het voertuig op een racecircuit rijdt
  - Wanneer zich vinylzeilen of hangende takken voor het voertuig bevinden
  - Wanneer u in een veld met hoog gras rijdt
  - Wanneer het voertuig in de wasstraat wordt gewassen
  - Wanneer het voertuig op een lift staat of op een garageparkeerplaats
  - Wanneer een reserveband of sneeuwkettingen bij het voertuig zijn gemonteerd
  - Wanneer u een lekke band tijdelijk repareert
  - Wanneer u met uw voertuig een ongeval of pech heeft
  - Wanneer het automatische remsysteem regelmatig geactiveerd wordt
  - Wanneer de banden niet tot de correcte bandenspanning zijn opgepompt
  - Wanneer banden versleten zijn
  - Wanneer banden of velgen met een afwijkende maat zijn gemonteerd
  - Wanneer de ophanging is aangepast
  - Wanneer een item wordt bevestigd dat het zicht van de dual sensor belemmert
  - Wanneer het voertuig lager ligt door zware items
  - Wanneer het voertuig gebruikt wordt om een aanhangwagen te trekken

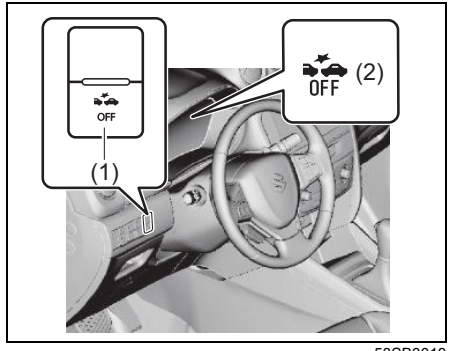

53SB3018

- Als u het systeem wenst uit te schakelen, drukt u op de Dual Sensor Brake Support "OFF"-schakelaar (1) tot de interieurzoemer afgaat en het Dual Sensor Brake Support "OFF"-controlelampje (2) gaat branden.

Voer de volgende handelingen uit om het systeem weer in te schakelen.

- Houd de Dual Sensor Brake Support "OFF"-schakelaar (1) ingedrukt tot de interieurzoemer afgaat en het Dual Sensor Brake Support "OFF"-controlelampje (2) dooft.
- Zet de motor uit en weer aan.

⚠ WAARSCHUWING

Als u probeert de Dual Sensor Brake Support "OFF"-schakelaar in te drukken tijdens het rijden, kunt u de controle over het voertuig verliezen.
Druk niet op de Dual Sensor Brake Support "OFF"-schakelaar tijdens het rijden.

Lane Departure Warning "OFF"-schakelaar

U kunt Lane Departure Warning en Vehicle Swaying Warning uitschakelen.

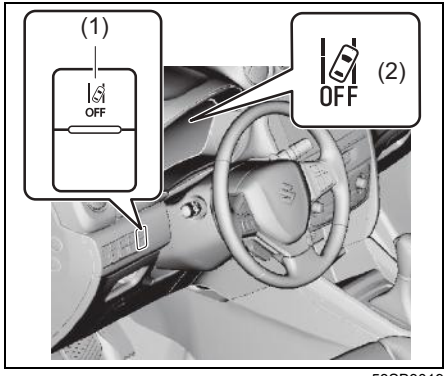

53SB3019

- Als u het systeem wenst uit te schakelen, drukt u op de Lane Departure Warning "OFF"-schakelaar (1) tot de interieurzoemer afgaat en het Lane Departure Warning "OFF"-controlelampje (2) gaat branden.

Voer de volgende methode uit om het systeem weer in te schakelen.

- Houd de Lane Departure Warning "OFF"-schakelaar (1) ingedrukt tot de interieurzoemer afgaat en het Lane Departure Warning "OFF"-controlelampje (2) uitgaat.

⚠ WAARSCHUWING

Als u probeert de Lane Departure "OFF"-schakelaar in te drukken tijdens het rijden, kunt u de controle over het voertuig verliezen.
Druk niet op de Lane Departure "OFF"-schakelaar tijdens het rijden.

OPMERKING:
Zodra het systeem is uitgeschakeld, schakelt het niet automatisch opnieuw in, ook niet als u de motor uitschakelt en vervolgens weer start. Om het systeem weer in te schakelen, drukt u nogmaals op de schakelaar.

Verkeersbordherkenning (mits uitgerust)

Wanneer het voertuig met dual sensor het verkeersbord passeert, wordt het verkeersbord in het informatiedisplay van het instrumentenpaneel getoond om de bestuurder te attenderen.
Buiten Europa zal dit systeem mogelijk niet goed werken.

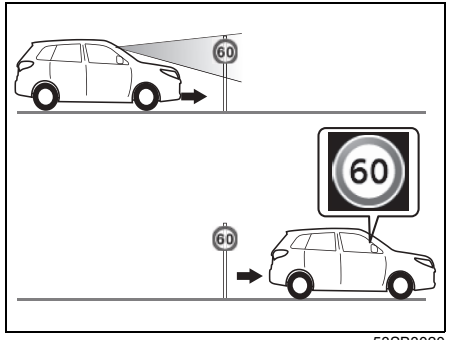

53SB3020

⚠ WAARSCHUWING

De functionaliteit van de verkeersbordherkenning is beperkt en kan mogelijk niet correct functioneren, afhankelijk van de rijomstandigheden. Vertrouw niet blindelings op deze functie en rij steeds op een veilige manier.

OPMERKING:
- *Het verkeersbord kan met vertraging worden weergegeven in het informatiedisplay afhankelijk van de omstandigheden en de toestand van het voertuig*
- *Deze functie kan maximaal drie verkeersborden weergeven in het informatiedisplay*
- *De verkeersborden worden in de volgende situaties uit het informatiedisplay verwijderd*
  - *Wanneer het voertuig een bepaalde afstand heeft afgelegd nadat de verkeersborden in het informatiedisplay zijn getoond (uitgezonderd borden die het einde van de wettelijke maatregel aanduiden),*
  - *Wanneer een bepaalde tijdsduur verstreken is nadat de verkeersborden in het informatiedisplay zijn getoond (uitsluitend borden die het einde van de wettelijke maatregel aanduiden),*
  - *Wanneer u naar rechts of naar links stuurt terwijl de richtingaanwijzers knipperen,*
  - *Bij voertuigen met een handgeschakelde versnellingsbak als de versnellingspook in de stand "R" staat. Bij voertuigen met een automatische transmissie als de keuzehendel in stand "P" of "R" staat (behalve bij een verkeersbord met een snelheidsbeperking).*
- *Om de instelling voor de verkeersbordherkenning te wijzigen, selecteert u "Sign recog" in "Setting mode". Selecteer vervolgens "ON" of "OFF"*
- *Wanneer het contactslot in de stand "OFF" was gedraaid of de startknop was ingedrukt om de contactmodus naar vergrendelen te veranderen, terwijl het verkeersbord met de snelheidsbeperking in het informatiedisplay werd getoond. Wordt vervolgens het contactslot in de stand "ON" gedraaid of de startknop wordt ingedrukt en de contactmodus wordt op aan gezet, toont het informatiedisplay hetzelfde verkeersbord met de snelheidsbeperking dat werd getoond toen het contactslot in de stand "OFF" werd gedraaid of de startknop werd ingedrukt en de contactmodus op vergrendelen werd gezet.*
- *Wanneer u in een gebied rijdt waar de aanduiding voor de maximumsnelheid wordt gewijzigd, worden de verkeersborden niet weergegeven of er kunnen andere verkeersborden worden weergegeven in het informatiedisplay nadat u de feitelijke verkeersborden al gepasseerd bent. Dit duidt geen defect aan. De weergave wordt na een tijdje rijden weer hervat.*
- *Voor het feitelijke verkeersbord met de snelheidsbeperking kan een verkeersbord met een snelheidsbeperking met een hogere of lagere waarde worden weergegeven in het informatiedisplay*

Situaties waarin het systeem niet wordt geactiveerd

In de volgende situaties wordt het systeem niet geactiveerd.
- Wanneer de motor uitgeschakeld is
- Als het Dual Sensor Brake Support-controlelampje en het Lane Departure Warning-controlelampje in eerste instantie branden nadat het contactslot in de stand "ON" gedraaid wordt en de contactmodus op aan wordt gezet
- Bij voertuigen met een handgeschakelde versnellingsbak als de versnellingspook in de stand "R" staat. Bij voertuigen met een automatische transmissie als de keuzehendel in stand "P", "R" of "N" staat
- Wanneer de dual sensor tijdelijk gestopt is of slecht functioneert
- Wanneer de ESP® "OFF"-schakelaar ingedrukt is en het systeem uitgeschakeld is
- Wanneer de verkeersbordherkenning wordt uitgeschakeld door de instelmodus van het informatiedisplay te bedienen
- Wanneer de handrem wordt aangetrokken
- Wanneer u in een gebied rijdt waar geen verkeersborden met snelheidsbeperking staan maar wel een snelheidsbeperking geldt

Verkeersborden die herkend worden

Informatiebericht	Type verkeersbord	
	Begin/einde snelheidsbeperking	
	Begin/eind inhaalverbod	
	Er zijn aanvullende aanduidingen	Snelheidsbeperking met aanvullende aanduiding (Wordt tegelijkertijd met de snelheidsbeperking weergegeven)  (Voorbeeldweergave)
	Einde van alle door verkeersborden aangegeven verboden (alle beperkingen geannuleerd. Normale verkeersverordening weer van kracht.)	

OPMERKING:
- *De bovenstaande verkeersborden zijn representatieve voorbeelden. De verkeersborden kunnen in elk land anders zijn.*

Situaties waarin de dual sensor mogelijk niet correct wordt geactiveerd

De kans is groot dat de dual sensor de verkeersborden niet detecteert in de volgende situaties. De werking van de dual sensor kan eveneens tijdelijk worden uitgeschakeld. Verbeteren de omstandigheden dan zal de tijdelijke uitschakeling van de werking worden geannuleerd.

- Bij slechte weersomstandigheden zoals zware regen, mist of een sneeuwstorm
- Wanneer fel licht op de dual sensor valt, zoals zonlicht of het licht van de koplamp van een tegenligger
- Wanneer de achtergrond grotendeels dezelfde uitstraling en kleur heeft zoals bijv. een sneeuwlandschap
- Wanneer het voertuig op een weg rijdt dat oplicht door reflecterend licht,
- Wanneer er in het donker geen verlichting is in de vorm van straatverlichting
- Het zicht vooruit slecht is vanwege nevel, zand of rook of wanneer het voertuig voor u omgeven is door uitlaatgassen, water of sneeuw
- Wanneer u in de schemering, zonsopgang en 's nachts rijdt of wanneer u op een donkere plek parkeert, zoals in een parkeergarage
- Wanneer de rijrichting rechtuit is of de voertuigpositie sterk gewijzigd is (bijvoorbeeld verandering van rijstrook, bocht naar links, bocht naar rechts),
- Wanneer de voorruit bedekt is met mist, sneeuw, ijs of vuil

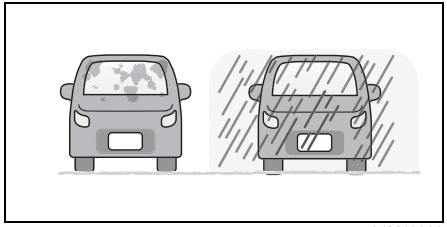

81M40380

- Wanneer regendruppels, water of vuil op de voorruit onvoldoende verwijderd worden
- Tijdens het gebruik van de ruitensproeier
- Wanneer ruitenwisserbladen worden gebruikt die geen originele SUZUKI-onderdelen zijn, waaronder korte ruitenwisserbladen
- Wanneer de banden niet tot de correcte bandenspanning zijn opgepompt of wanneer banden met een afwijkende maat zijn gemonteerd,

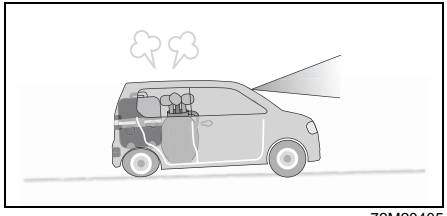

72M20405

- Wanneer uw voertuig meer weegt door zware voorwerpen in de bagageruimte of op de achterbank
- Wanneer de koplampen bedekt zijn met vuil, sneeuw, ijs of modder
- Wanneer de optische as van de koplamp afwijkt
- Wanneer de helderheid van het licht extreem verandert (bijvoorbeeld bij het passeren van een ingang of uitgang of een tunnel),
- Wanneer het voertuig slingert op slechte wegen (bijvoorbeeld oneffen wegen of bestrating) en de zichtbaarheid van de monoculaire camera instabiel is,
- In de volgende situaties kan het voorkomen dat verkeersborden worden getoond die niet van toepassing zijn op het voertuig of die niet in de buurt van het voertuig staan.
  – Wanneer het verkeersbord bij een aftakking, een kruising of een naastgelegen rijstrook van de weg staat waarop het voertuig zich beweegt,
  – Wanneer er voorwerpen aanwezig zijn die qua kleur en vorm op het verkeersbord lijken (bijv. overeenkomstig verkeersbord, het bord of de constructie)
  – Wanneer er voor u een voertuig rijdt met een afbeelding of sticker die lijkt op het verkeersbord of wanneer u een dergelijk voertuig inhaalt,
  – Wanneer het verkeersbord zich voor het voertuig op een rotonde bevindt,

OPMERKING:

- *Het verkeersbord kan in de volgende situaties op het informatiedisplay weergegeven blijven. Rij veilig volgens de geldende verkeersregels.*
  – *Wanneer u in een gebied rijdt waar een andere snelheidsbeperking geldt, ondanks dat er geen verkeersbord met een snelheidsbeperking is,*
  – *Wanneer u in een gebied rijdt waar het einde van de verkeersregel wordt aangegeven op de rijstrook van de weg, hoewel er geen verkeersbord is waarop het einde van de verkeersregel staat aangegeven,*

Situaties waarin de dual sensor de verkeersborden niet nauwkeurig kan detecteren vanwege hun positie of toestand

In de volgende situaties kan de detectie van verkeersborden vertraagd plaatsvinden of er vindt helemaal geen detectie of een onnauwkeurige detectie van het verkeersbord inclusief de aanvullende aanduiding plaats.

- Wanneer het verkeersbord vuil is en schuil gaat achter de bladeren van een boom of een voertuig voor u en het verkeersbord moeilijk te herkennen is,
- Wanneer de omstandigheden rond het verkeersbord complex zijn en het verkeersbord moeilijk te herkennen is,
- Wanneer het verkeersbord op grote afstand van het voertuig staat,

- Wanneer het verkeersbord verbogen of vervormd is,
- Wanneer de kleur van het verkeersbord vervaagd is,
- Wanneer de stand van het verkeersbord gewijzigd is,
- Wanneer het verkeersbord beschadigd is,
- Wanneer het verkeersbord schuin ten opzichte van het voertuig staat opgesteld,
- Wanneer het signaleringsbord, het bord of het uithangbord met de verkeersinformatie boven of onder het verkeersbord is bevestigd,
- Wanneer het verkeersbord bedekt is met modder, sneeuw of ijs,
- Wanneer een verkeersbord op een hoek of in een bocht staat,
- Wanneer het verkeersbord op een plek staat die moeilijk verlicht kan worden door de koplampen,
- Wanneer het verkeersbord moeilijk te herkennen is vanwege de verlichting op de weg of de schaduw van gebouwen,
- Wanneer het formaat van het verkeersbord klein is,
- Wanneer het verkeersbord verlicht is,
- Wanneer het verkeersbord opgaat in een gebouw op de achtergrond en het verkeersbord moeilijk te herkennen is,
- Wanneer het verkeersbord deels verborgen of weggesleten is en het verkeersbord complex is en het verkeersbord moeilijk te herkennen is,
- Wanneer het verkeersbord fel licht reflecteert (bijvoorbeeld achtergrondverlichting of koplampen) en niet nauwkeurig herkend kan worden door de dual sensor,

OPMERKING:
Wellicht kan de aanvullende aanduiding niet nauwkeurig worden gedetecteerd of niet als een verkeersbord worden gedetecteerd vanwege de omstandigheden rondom het voertuig.

Omgang met de dual sensor

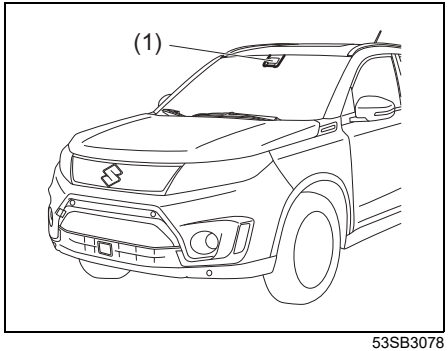

53SB3078

(1) Dual sensor

⚠ WAARSCHUWING

De detectiewerking van de dual sensor is beperkt en de dual sensor kan niet alle voertuigen, voetgangers, scheidingslijnen of verkeersborden herkennen. Vertrouw niet blindelings op het systeem en rijd steeds op een veilige manier.

- **Raadpleeg de onderstaande instructies zodat de dual sensor correct blijft functioneren. Indien de dual sensor niet goed onderhouden wordt, kan deze voertuigen, voetgangers en scheidingslijnen voor u of verkeersborden niet accuraat detecteren, het systeem zal niet correct functioneren en er kunnen zich ongevallen voordoen.**
  - **Raak de lens van de dual sensor niet aan.**
  - **Raak de lens van de dual sensor niet zelf aan.**
  - **Sla niet op de behuizing of enig ander omliggend onderdeel van de dual sensor.**

(Vervolg)

⚠ WAARSCHUWING

(Vervolg)
- **Verwijder of demonteer de dual sensor niet.**
- **Plak of bevestig niets op de lens van de dual sensor, zelfs geen doorzichtige voorwerpen.**

• **Wanneer de voorruit rond de dual sensor vervormd of beschadigd is, of de voorruit voor de dual sensor is gebarsten door een ongeval, kan de dual sensor een obstakel voor u, een voetganger, scheidingslijnen of verkeersborden niet correct herkennen. Wanneer u met dergelijke beschadigde onderdelen rijdt, zal het Dual Sensor Brake Support-systeem niet correct functioneren en kunnen zich ongevallen voordoen. Druk op de Dual Sensor Brake Support "OFF"-schakelaar om het Dual Sensor Brake Support-systeem uit te schakelen en laat de beschadigingen nakijken door een SUZUKI-dealer.**

(Vervolg)

⚠ WAARSCHUWING

(Vervolg)

• **Breng geen andere accessoires (uitgezonderd originele SUZUKI-accessoires), folie of stickers aan in het onderstaande gebied. Deze kunnen het zicht van de dual sensor belemmeren. Wanneer het gebied van de dual sensor geblokkeerd is, kan de dual sensor geen voertuigen, en voetgangers, scheidingslijnen of verkeersborden detecteren en zal het Dual Sensor Brake Support-systeem mogelijk niet correct werken. Zelfs wanneer deze in een ander gebied dan het verboden gebied worden aangebracht, kunnen ze de werking van de dual sensor door weerkaatsend licht of een afbeelding beïnvloeden. In dat geval moet u ze ergens anders bevestigen.**
  - **Op de voorruit**

⚠ WAARSCHUWING

- **Verwijder of demonteer geen laser-sensoronderdelen van de dual sensor.**
- **Kijk niet met een optisch instrument, zoals een vergrootglas, objectief enz. in het stralingsgedeelte van de dual sensor op een afstand van minder dan 10 cm (3,9 in) wanneer het contactslot in de "ON"-stand staat of de contactstand aan is. De laser kan uw ogen beschadigen.**

Laser-typelabel

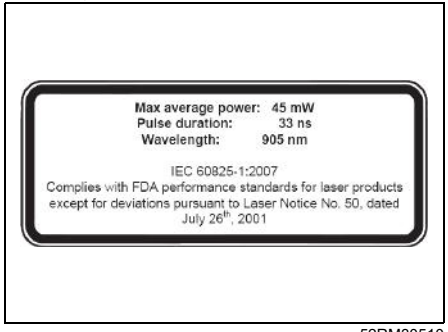

52RM30510

Laser-emissiegegevens
Maximaal gemiddeld vermogen: 45 mW
Pulsduur: 33 ns
Golflengte: 905 nm
Divergentie
(horizontaal x verticaal): 28° × 12°

OPMERKING:
Detectie door de dual sensor van voertuigen en obstakels voor u, en van scheidingslijnen en verkeersborden beperkt zich tot het zichtbare bereik. Nadat een voorwerp binnen het zichtbereik van de dual sensor is verschenen duurt het bovendien enkele seconden voordat het wordt gedetecteerd en er een waarschuwing volgt.

Laser-classificatielabel



52RM30520

⚠ WAARSCHUWING

Breng geen sticker of folie (waaronder transparante voorwerpen) aan op de voorzijde van de dual sensor aan de buitenzijde van de voorruit zoals in de volgende afbeelding is te zien.

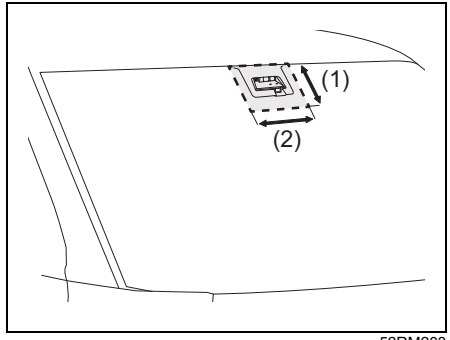

52RM203

(1) (2) verboden gebied

De verboden gebieden (1) en (2) staan hieronder aangegeven.
(1) Vanaf de bovenkant van de voorruit tot ongeveer 10 cm (3,9 in) onder de onderzijde van de dual sensor
(2) Ongeveer 20 cm (7,8 in) (ongeveer 10 cm (3,9 in) links en rechts van het midden van de dual sensor)

⚠ WAARSCHUWING

Breng geen sticker of folie (waaronder transparante voorwerpen) aan onder de dual sensor aan de binnenzijde van de voorruit zoals in de volgende afbeelding is te zien.

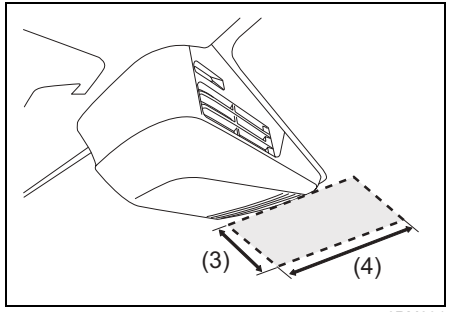

52RM204

(3) (4) verboden gebied

De verboden gebieden (3) en (4) staan hieronder aangegeven.
(3) Ongeveer 10 cm (3,9 in) (gerekend vanaf de onderzijde van de dual sensor)
(4) Ongeveer 20 cm (7,8 in) (ongeveer 10 cm (3,9 in) links en rechts van het midden van de dual sensor)

Bij een groot temperatuurverschil tussen het voertuiginterieur en de buitenlucht (zoals in de winter), kan de voorruit gemakkelijk beslaan. Wanneer het voorste gedeelte van de dual sensor op de voorruit beslagen is of bedekt met condensatie of ijs, kan het Dual Sensor Brake Support-systeem tijdelijk niet inschakelen. Gebruik in dat geval de voorruitontwaseming om de beslagen voorruit enz. vrij te maken.

Spuit geen glasreiniger op de lens wanneer u de binnenzijde van de voorruit reinigt.

Tijdelijke uitschakeling van of storing in de dual sensor
Het volgende schema toont de tijdelijke uitschakeling van of storing in de dual sensor.

		Dual sensor	
		Tijdelijke uitschakeling	Storing
(1)		Aan	
(2)		Aan	
(3)	 (#1)	Aan	Uit
		Uit	Aan

(1) Controlelampje Dual Sensor Brake Support
(2) Controlelampje Lane Departure Warning
(3) Indicatie in het informatiedisplay

#1: Afhankelijk van de oorzaak van de tijdelijke uitschakeling of de storing, kan tegelijkertijd de volgende melding worden weergegeven.

VOORBEELD



53SB3029

OPMERKING:
Wanneer de werking van de dual sensor tijdelijk is uitgeschakeld of defect is, zullen de volgende functies allemaal worden uitgeschakeld.
- *Dual Sensor Brake Support-systeem*
- *Lane Departure Warning*
- *Vehicle Swaying Warning*
- *Lane Departure Prevention*
- *Verkeersbordherkenning*

Tijdelijke uitschakeling van de dual sensor
Onder de volgende omstandigheden zal de dual sensor ophouden te werken.
Verbeteren de omstandigheden dan zal de tijdelijke uitschakeling van de werking worden geannuleerd.
- Raadpleeg "Situaties waarin de dual sensor niet correct wordt geactiveerd" in dit deel voor meer informatie wanneer het zicht van de dual sensor slecht is.
- Wanneer de temperatuur van de dual sensorbehuizing hoog is
- Wanneer de systemen die gekoppeld zijn aan de Dual Sensor Brake Support-systeem tijdelijk uitgeschakeld zijn
- Wanneer de loodzuuraccu een abnormale spanning heeft

Storing in de dual sensor
Wanneer de dual sensor een storing heeft, wordt de functie van de dual sensor uitgeschakeld tot het contactslot in de stand "LOCK" wordt gedraaid of de startknop wordt ingedrukt en de contactmodus op vergrendelen wordt gezet.
Zoek een veilige plaats om te parkeren, zet het contactslot in de stand "LOCK" of verander de contactmodus naar vergrendelen door de startknop in te drukken.
Start de motor opnieuw en controleer of het controlelampje van Dual Sensor Brake Support en het controlelampje van Lane Departure Warning doven.
- Wanneer beide controlelampjes blijven branden na het opnieuw starten van de motor, kan er een storing aanwezig zijn in de dual sensor. Laat de dual sensor in dit geval door een SUZUKI-dealer nakijken.

OPMERKING:
- *Na het starten van de motor gaan het Dual Sensor Brake Support-controlelampje en het Lane Departure Warning-controlelampje branden onder de volgende omstandigheden. Dit betekent echter niet dat het systeem niet functioneert. Zodra het contactslot in de stand "LOCK" is gedraaid of de startknop is ingedrukt om de contactmodus naar vergrendelen te veranderen, en vervolgens de motor opnieuw wordt gestart, doven deze controlelampjes.*
  - *Wanneer het automatische remsysteem 3 keer wordt geactiveerd*
  - *Wanneer het automatische remsysteem gedurende een langere periode wordt geactiveerd*
- *Zelfs als het Dual Sensor Brake Support-controlelampje en het Lane Departure Warning-controlelampje gaan branden maar er een defect kan zijn in de dual sensor, zal de werking van de dual sensor worden uitgeschakeld. Het belemmert echter niet het normale rijden.*

Voetgangersdetectie
De dual sensor detecteert voetgangers op grootte, vorm of beweging.

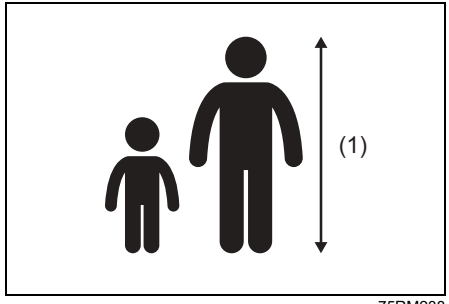

75RM238

(1) Ongeveer 1 – 2 m (3,3 – 6,6 ft)

⚠ WAARSCHUWING

Zelfs wanneer voldaan wordt aan de detectievoorwaarden, kan het zijn dat niet alle voetgangers door de dual sensor worden gedetecteerd.
In de volgende situaties is de kans groot dat er geen detectie of een vertraagde detectie plaatsvindt. Rij steeds op een veilige manier.

- **Een persoon die in een groep loopt**
- **Een persoon die naast een muur of een ander obstakel loopt**
- **Een persoon met een uitgeklapte paraplu**
- **Een persoon wiens kleur overeenkomt met de achtergrond en opgaat in het totaalbeeld**
- **Een persoon met veel bagage**
- **Een persoon die gebukt loopt of kruipt.**
- **Een persoon die op de grond ligt**
- **Een persoon op een donkere locatie**
- **Een persoon die voor de auto springt**
- **Personen 's nachts**

OPMERKING:
Omdat de werking van de Dual Sensor Brake Support verschilt volgens de bestemming of het gebied, kan het voorkomen dat er geen voetgangers worden waargenomen.

Situaties waarin de dual sensor mogelijk niet correct wordt geactiveerd
In de volgende situaties is de kans groot dat de dual sensor een voertuig, voetganger, scheidingslijnen of verkeersborden niet herkent. De werking van de dual sensor kan eveneens tijdelijk worden uitgeschakeld. Verbeteren de omstandigheden dan zal de tijdelijke uitschakeling van de werking worden geannuleerd.

VOORBEELD



81M40380

- Bij slechte weersomstandigheden zoals zware regen, mist of een sneeuwstorm
- Wanneer fel licht op de dual sensor valt, zoals zonlicht of het licht van de koplamp van een tegenligger
- Wanneer de achtergrond grotendeels dezelfde uitstraling en kleur heeft zoals bijv. een sneeuwlandschap
- Wanneer het donker is en er geen oriëntatiepunten zijn
- Wanneer het zicht vooruit slecht is vanwege waterdamp, zand of rook of wanneer het voertuig voor u omgeven is door uitlaatgassen, water of sneeuw
- Wanneer uw voertuig dichtbij een object komt op een donkere locatie, zoals bij schemering, zonsopgang of een parkeergarage
- Wanneer de voorruit bedekt is met mist, sneeuw, ijs of vuil
- Wanneer regendruppels, water of vuil op de voorruit onvoldoende verwijderd worden
- Tijdens het gebruik van de ruitensproeier
- Wanneer ruitenwisserbladen worden gebruikt die geen originele SUZUKI-onderdelen zijn, waaronder korte ruitenwisserbladen
- Wanneer de lens van de dual sensor vuil of beschadigd is

VOORBEELD

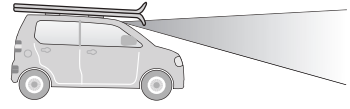

72M20423

- Wanneer het zicht van de dual sensor belemmerd wordt door de volgende voorwerpen:
  – Een sticker of folie op de voorruit
  – Een accessoire op de voorruit
  – Een barst of een kras in de voorruit
  – Een lang voorwerp, zoals een dakdrager of een snowboard op het dak

VOORBEELD

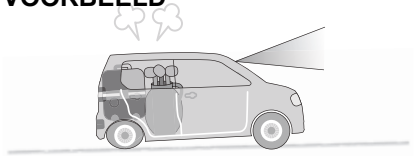

72M20405

- Wanneer uw voertuig meer weegt door zware voorwerpen in de bagageruimte of op de achterbank
- Wanneer de wieluitlijning afwijkt
- Wanneer de banden niet tot de correcte bandenspanning zijn opgepompt of de banden versleten zijn
- Wanneer sneeuwkettingen of afwijkende banden gemonteerd zijn
- Wanneer u een lekke band tijdelijk repareert
- Wanneer de ophanging is aangepast
- Wanneer de helderheid van het licht extreem verandert, bijv. bij het passeren van een ingang, een uitgang of een tunnel
- Wanneer u 's nachts rijdt of in tunnels rijdt zonder de koplampen in te schakelen
- Wanneer u op de volgende wegen rijdt
  – In scherpe bochten of op extreem ruwe oppervlakken
  – Op een steile helling
  – Op de naad in het wegdek
- Wanneer de optische as van de koplamp afwijkt
- Wanneer koplampen en/of mistvoorlichten zijn aangepast
- Wanneer de koplampen bedekt zijn met vuil, sneeuw, ijs of modder

Onder de volgende omstandigheden detecteert de dual sensor het voertuig en het obstakel voor u niet of het duurt langer om ze te detecteren.

VOORBEELD

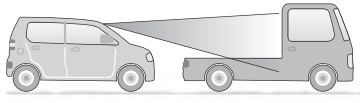

72M20407

- Voertuigen voor u hebben kleine, lage, of ongelijke achterzijden, zoals hieronder getoond:
  – Een aanhanger zonder zij- of achterkleppen en wanneer aangekoppeld zonder lading op het laadvlak
  – Een voertuig waarbij de bagage aan de achterzijde uitsteekt
  – Een voertuig met een speciale vorm, zoals een aanhanger voor autotransport of een motorfiets met zijspan
  – Een voertuig met een lage wegligging
- Wanneer uw voertuig slingert
- Wanneer de bodemvrijheid van uw voorligger erg groot is.
- Wanneer een voertuig u tegemoetkomt of van u weg rijdt
- Wanneer een voertuig dwars op uw rijrichting staat
- Wanneer er een voertuig voor u, in het donker, zonder achterlichten rijdt of in een tunnel rijdt
- Wanneer een voertuig voor u het zonlicht sterk weerkaatst
- Wanneer zich voor het geparkeerde voertuig een muur bevindt
- Wanneer er naast een voertuig een ander obstakel staat
- Wanneer er paalvormige voorwerpen zijn, zoals verkeersborden, straatlantaarns en elektriciteitspalen
- Vangrails en andere voorwerpen met een geringe hoogte
- Wanneer glas in de vorm van glazen wanden of deuren aanwezig zijn
- Kleine dieren, kinderen maar ook andere voorwerpen met een geringe hoogte
- Een object bevindt zich in de buurt van de voertuigbumper
- Wanneer een object zich buiten het verlichtingsgebied van de koplamp bevindt

VOORBEELD

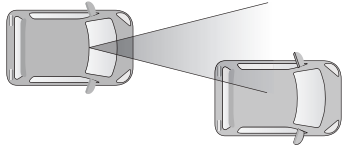

72M20406

- Wanneer slechts een gedeelte van het voertuig voor u binnen het detectieveld van de dual sensor is
- Wanneer het snelheidsverschil tussen de auto voor u en uw voertuig toeneemt
- Wanneer de afstand tot het voertuig voor u gering is
- Wanneer het voertuig voor u de laserstraal slecht weerkaatst
- Wanneer u een bocht maakt
- Enige tijd nadat u een bocht bent gepasseerd
- Wanneer het voertuig voor u opeens keert, versnelt of vertraagt
- Wanneer een voertuig opeens voor uw voertuig verschijnt
- Wanneer u van rijstrook verandert en het voertuig voor u nadert

Onder de volgende omstandigheden detecteert de dual sensor niet de lijnen of het duurt langer om ze te detecteren.

- Geringe rijstrookbreedte
- Wanneer de rijstrook moeilijk te detecteren is
  - Geen scheidingslijnen of vervaagde lijnen
  - Wanneer de kleur van de scheidingslijnen gelijk is aan die van de weg
  - De breedte van de scheidingslijnen is gering
  - De scheidingslijnen zijn vaag
  - Er zijn wegdekmarkeringen of stenen
  - De scheidingslijnen zijn niet te zien of moeilijk te zien door zand e.d.
  - Rijden op een weg die nat is door regen, na de regen, plassen enz.
  - De scheidingslijnen zijn aangebracht op een stoeprand
  - Rijden op een weg die oplicht door weerkaatst licht, enz.
- Wanneer de afstand tot het voertuig voor u gering is
- Onmiddellijk na verandering van rijstrook of onmiddellijk na het passeren van een kruising.

Adaptive cruise control (indien uitgerust)

Met de adaptive cruise control kunt u een constante snelheid aanhouden zonder uw voet op het gaspedaal te houden.
U kunt de adaptive cruise control onder de volgende omstandigheden op autosnelwegen, zoals hoofdwegen of snelwegen, gebruiken:

- De veiligheidsgordel van de bestuurder is vastgemaakt.
- Het bestuurdersportier is goed gesloten.
- De handrem is volledig vrijgegeven.
- De snelheidsbegrenzer wordt niet gebruikt.
- De versnellingsbak staat in 2e, 3e, 4e, 5e of 6e versnelling.
- De voertuigsnelheid is ongeveer 40 km/h (25 mph) of meer.
- De ESP® "OFF"-schakelaar is niet ingedrukt en het systeem is niet uitgeschakeld.
- Wanneer de temperatuur van de remblokken niet hoog is.
- Wanneer het systeem geen storing heeft.
- Wanneer het rempedaal wordt losgelaten.
- Wanneer het koppelingspedaal is vrijgegeven.
- Wanneer het motortoerental correct is.
- Als u niet op een weg rijdt met veel steile hellingen.

⚠ WAARSCHUWING

De adaptive cruise control heeft een beperkte regeling voor vertragen. U moet daarom steeds aandachtig blijven zodat u veilig rijdt door altijd het omgevende verkeer in het oog te houden en het rempedaal en/of gaspedaal in te trappen wanneer nodig.

De adaptive cruise control heeft de volgende vier standen.

(1) Constante snelheid
(Er rijdt geen voertuig voor u)

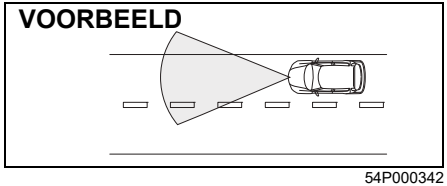

54P000342

Uw voertuig rijdt met de ingestelde snelheid.
- De snelheid van het voertuig kan worden ingesteld tussen de 40 km/h (25 mph) of hoger.

(2) Vertragen
(Een voertuig dat voor u rijdt bevindt zich binnen het radarbereik en rijdt trager dan de ingestelde snelheid)

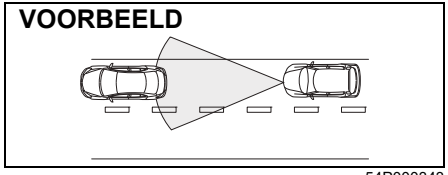

54P000343

Uw voertuig vertraagt en houdt dezelfde snelheid aan als het voertuig voor u om de volgafstand te bewaren.
- De detectieafstand tussen uw voertuig en een voertuig voor u is ongeveer 100 m (328 ft).

(3) Volgen
(Een voertuig dat voor u rijdt bevindt zich binnen het radarbereik en rijdt met een constante snelheid)

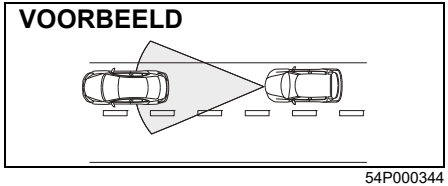

54P000344

Uw voertuig volgt het voertuig voor u en houdt een vaste afstand aan zonder de ingestelde snelheid te overschrijden.

OPMERKING:
- *Als uw voertuig in de buurt van het voertuig voor u komt terwijl de stand vertragen of volgen actief is, wordt een waarschuwing voor frontale botsing geactiveerd.*
- *Wanneer u het rempedaal intrapt tijdens de stand volgen, kan de rem zwaar aanvoelen. Dit is echter normaal voor het remsysteem. Dit is te wijten aan het kenmerk van de adaptive cruise control.*

(4) Acceleratiecontrole
(Een voertuig dat voor uw voertuig rijdt verlaat het radarbereik)

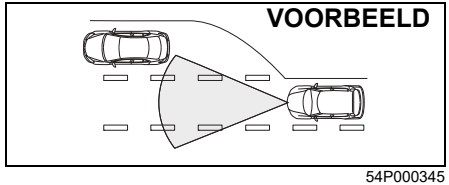

54P000345

De adaptive cruise control versnelt uw voertuig tot de ingestelde snelheid en handhaaft die snelheid.

Situaties waarbij de radar niet correct wordt geactiveerd

⚠ WAARSCHUWING

Gebruik de adaptive cruise control niet in de volgende situaties. Anders zal het systeem niet correct functioneren en kunnen ongevallen zich voordoen.

In de volgende situaties is er een grote kans dat de standen vertragen, volgen en versnellen niet correct werken, zelfs niet als zich een voertuig in het radarbereik bevindt.

- Als u in een file staat
- Als u een scherpe bocht maakt
- Als u op gladde wegen rijdt, zoals wegen bedekt met ijs of sneeuw
- Als u op een steile helling rijdt

VOORBEELD

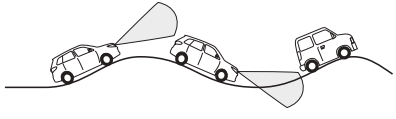

54P000376

- Als u op een weg rijdt met heel wat steile hellingen en afdalingen
- Wanneer het voertuig gebruikt wordt om een aanhangwagen te trekken of wordt gesleept

VOORBEELD

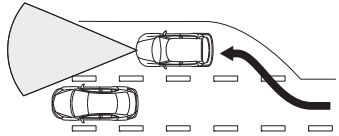

54P000374

- Bij tolhuisjes
- Wanneer het voertuig niet rechtdoor kan rijden zonder consistent te sturen door een ongeval of pech
- Als het voertuig in een baanvak rijdt om links of rechts af te slaan
- Als het radiatorrooster of de voorbumper wordt geraakt door een hard voorwerp

Situaties waarbij de radar mogelijk niet correct wordt geactiveerd

In de volgende situaties kan het voorkomen dat de radar een voertuig voor u niet correct detecteert en automatisch remmen en de waarschuwing voor frontale botsing niet werken. U moet vertragen door het rempedaal, indien nodig, in te trappen.

- Als een voertuig voor u traag rijdt of stopt aan het einde van een file of bij een tolhuisje
- Als het voertuig wegwerkzaamheden nadert
- Als het voertuig in een tunnel rijdt
- Wanneer het oppervlak van de radarsensor bedekt is met sneeuw, water of vuil
- Bij slecht weer zoals zware regen of mist, bliksem of zandstorm of wanneer het voertuig voor u omringd is door water, sneeuw of zand
- Als een voertuig voor u een zeer smalle achterkant heeft, zoals een onbeladen aanhangwagen
- Wanneer uw voertuig meer weegt door zware voorwerpen in de bagageruimte of op de achterbank
- Als uw voertuig met 160 km/h (100 mph) of sneller rijdt
- Als een voertuig voor u plots invoegt

VOORBEELD

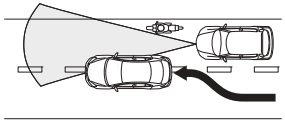

54P000375

- Wanneer een motorfiets op dezelfde baan rijdt

⚠ WAARSCHUWING

Rijd altijd voorzichtig en pas uw rijstijl aan de verkeerssituatie aan.

Situaties waarbij de radar mogelijk onopzettelijk wordt geactiveerd

In de volgende situaties detecteert het radarsysteem een voertuig op het baanvak naast u of voorwerpen langs de weg en kan de waarschuwing voor frontale botsing worden geactiveerd.

- Bij een hoek of smal baanvak
- De voertuigpositie in uw baanvak is instabiel door bediening van de besturing, enz.
- Objecten die uitsteken uit het wegoppervlak, zoals putdeksels en andere metalen objecten alsook vallende objecten of niveauverschillen in de weg

De constante snelheid instellen

Adaptive cruise control-schakelaars

VOORBEELD

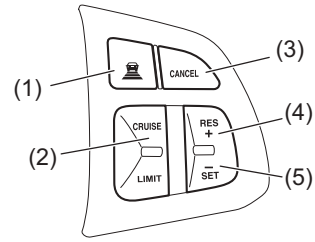

54P000346

(1) Instelschakelaar volgafstand
(2) "CRUISE"-schakelaar
(3) "CANCEL"-schakelaar
(4) "RES +"-schakelaar
(5) "SET –"-schakelaar

Informatiedisplay

VOORBEELD

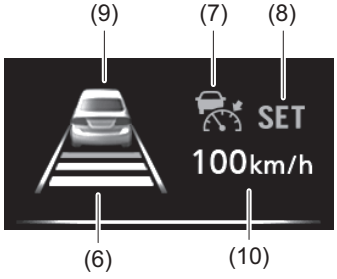

53SB3049

(6) Volgafstandsaanduiding
(7) Adaptive cruise control-indicator
(8) "SET"-controlelampje
(9) Detectielampje vooroprijdend voertuig
(10) Indicator ingestelde snelheid

1) Schakel de adaptive cruise control in door op de "CRUISE"-schakelaar (2) te drukken. Als het adaptive cruise control-controlelampje (7), de volgafstandsaanduiding (6) en het detectielampje vooroprijdend voertuig (9) op het informatiedisplay verschijnen, kunt u de adaptive cruise control instellen.
2) Accelereer of vertraag tot de gewenste snelheid.
3) Indien u de "SET –"-schakelaar (5) indrukt, verschijnen het "SET"-controlelampje (8) en de indicator ingestelde snelheid (10) op het informatiedisplay. Wanneer u uw voet van het gaspedaal neemt, zal de ingestelde snelheid worden aangehouden. Op dit moment zal het detectielampje vooroprijdend voertuig (9) als volgt veranderen, afhankelijk van de aanwezigheid of afwezigheid van een vooroprijdend voertuig.



Er wordt geen vooroprijdend voertuig gedetecteerd. In dit geval rijdt uw auto in de stand voor constante snelheid.



Er wordt een vooroprijdend voertuig gedetecteerd. In dit geval rijdt uw auto in de stand voor vertragen en volgen.

⚠ WAARSCHUWING

Als de adaptive cruise control per ongeluk wordt ingesteld, kunt u de controle over het voertuig verliezen. Dit kan een ongeval veroorzaken en resulteren in ernstig letsel met mogelijk fatale afloop.

Schakel de adaptive cruise control uit en controleer of de adaptive cruise control-indicator (7) uitstaat wanneer het systeem niet in gebruik is.

De volgafstand wijzigen
Terwijl het adaptive cruise control-controlelampje (7) wordt weergegeven, kunt u de volgafstand tussen uw voertuig en het voertuig voor u als volgt aanpassen door op de afstandskeuzeschakelaar volgen (1) te drukken.

Aanduiding	Beschrijving
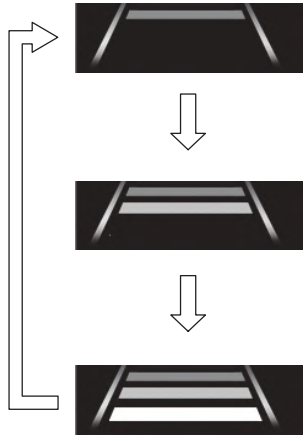	Kort De volgafstand is korter in vergelijking met de normale instelling.
	Normaal Dit is een initiële instelling. Wanneer uw voertuig met 80 km/h (50 mph) rijdt, wordt een volgafstand aangehouden van rond de 40 m (131 ft).
	Lang De volgafstand is langer in vergelijking met de normale instelling.

⚠ WAARSCHUWING

Bewaar een veilige volgafstand op basis van de verkeerssituatie. Anders kan dit resulteren in ernstig letsel met mogelijk fatale afloop.

OPMERKING:
- *Wanneer u de motor uitschakelt, wordt de vorige ingestelde afstand in het geheugen geannuleerd en wordt het systeem geïnitialiseerd.*
- *De geschikte volgafstand hangt af van de snelheid van het voertuig.*

De snelheid tijdelijk veranderen

Wanneer de constante snelheid wordt aangehouden, kunt u tijdelijk accelereren of vertragen.

Trap het gaspedaal in om te accelereren. Wanneer u uw voet van het gaspedaal neemt, zal het voertuig weer met de ingestelde snelheid gaan rijden.

Trap het rempedaal in om te vertragen.
De adaptive cruise control zal worden geannuleerd en het "SET"-controlelampje (8) zal uitgaan. Om opnieuw met de vorige ingestelde snelheid te gaan rijden, drukt u op de "RES +"-schakelaar (4) en zal het "SET"-controlelampje (8) opnieuw aangaan wanneer de voertuigsnelheid hoger is dan ongeveer 40 km/h (25 mph). Het voertuig zal versnellen naar de vorige ingestelde snelheid en die snelheid aanhouden.

Ingestelde snelheid wijzigen

• Met behulp van het gaspedaal
Om een hogere snelheid in te stellen, accelereert u tot de gewenste snelheid met behulp van het gaspedaal en drukt u de "SET –"-schakelaar (5) in. De nieuwe snelheid zal worden aangehouden.

• Met behulp van het rempedaal
Om een lagere snelheid in te stellen, remt u af tot de gewenste snelheid met behulp van het rempedaal en drukt u de "SET –"-schakelaar (5) in. De nieuwe snelheid zal worden aangehouden.

OPMERKING:
Wanneer het rempedaal is ingetrapt, gaat het "SET"-controlelampje (8) uit tot de snelheid wordt ingesteld.

• Met de "RES +"- of de "SET –"-schakelaar
Om een hogere ingestelde snelheid in te stellen, drukt u enkele keren op de "RES +"-schakelaar (4) of houdt u deze ingedrukt. De ingestelde snelheid zal oplopen.

Om een lagere ingestelde snelheid in te stellen, drukt u enkele keren op de "SET –"-schakelaar (5) of houdt u deze ingedrukt.
De ingestelde snelheid zal teruglopen.

OPMERKING:
- *U kunt de ingestelde snelheid met 1 km/h (of 1 mph) wijzigen door kortstondig op de "RES +"-schakelaar (4) of de "SET –"-schakelaar (5) snel in te drukken.*
- *U kunt de ingestelde snelheid met ongeveer 5 km/h (of 5 mph) wijzigen door de "RES +"-schakelaar (4) of de "SET –"-schakelaar (5) in te drukken en vast te houden.*
- *Als de stand vertragen of volgen actief is, versnelt het voertuig niet, zelfs als u een hogere ingestelde snelheid instelt door de "RES +"-schakelaar (4) in te drukken. Als het vooroprijdende voertuig echter verdwijnt, versnelt uw voertuig automatisch tot de ingestelde snelheid.*

Adaptive cruise control uitschakelen

Het "SET"-controlelampje (8) gaat uit en de adaptive cruise control wordt tijdelijk uitgeschakeld onder de volgende omstandigheden:

- Wanneer de "CANCEL"-schakelaar (3) wordt ingedrukt
- Wanneer het rempedaal wordt ingetrapt
- Wanneer de voertuigsnelheid daalt tot onder 40 km/h (25 mph)
- Wanneer het voertuig slipt en ESP® wordt geactiveerd
- Wanneer het motortoerental te hoog of te laag is
- Wanneer het bestuurdersportier wordt geopend
- Wanneer de veiligheidsgordel van de bestuurder wordt losgemaakt
- Wanneer de handrem wordt aangetrokken
- Wanneer het koppelingspedaal ononderbroken wordt ingetrapt
- Wanneer naar de 1e versnelling wordt geschakeld
- Wanneer de versnelling gedurende 10 seconden in stand "N" wordt gehouden
- Wanneer een hoge temperatuur van de remblokken wordt waargenomen
- Wanneer de achteruitversnelling wordt ingeschakeld

Om opnieuw met de vorige ingestelde snelheid te gaan rijden, drukt u op de "RES +"-schakelaar (4) en zal het "SET"-controlelampje (8) aan gaan.

Wanneer aan een van de volgende voorwaarden wordt voldaan, wordt de adaptive cruise control geannuleerd en gaat de adaptive cruise control-indicator (7) uit.

- Wanneer de "CRUISE"-schakelaar (2) wordt ingedrukt.
- Wanneer de "LIMIT"-schakelaar wordt ingedrukt.
- Wanneer de ESP® "OFF"-schakelaar wordt ingedrukt.
- Wanneer de adaptive cruise control een storing heeft of niet goed functioneert.

OPMERKING:
Als u de adaptive cruise control uitschakelt, wordt de vorige ingestelde snelheid uit het geheugen gewist.

Adaptive cruise control met stop & go (indien uitgerust)

Met de adaptive cruise control met stop & go kunt u een constante snelheid aanhouden zonder uw voet op het gaspedaal te moeten houden.
U kunt de adaptive cruise control met stop & go op autosnelwegen zoals hoofdwegen of snelwegen gebruiken onder de volgende omstandigheden:

- De veiligheidsgordel van de bestuurder is vastgemaakt.
- Het bestuurdersportier is goed gesloten.
- De handrem is volledig vrijgegeven.
- De snelheidsbegrenzer wordt niet gebruikt.
- De keuzehendel staat in de stand "D" of "M".
- Wanneer er voorliggers zijn:
  de voertuigsnelheid is ongeveer 1 km/h (0,6 mph) of hoger.
- Wanneer er geen voorliggers zijn:
  de voertuigsnelheid is ongeveer 40 km/h (25 mph) of hoger.
- De ESP® "OFF"-schakelaar is niet ingedrukt en het systeem is niet uitgeschakeld.
- Wanneer de temperatuur van de remblokken niet hoog is.
- Wanneer het systeem geen storing heeft.
- Wanneer het rempedaal wordt losgelaten.
- Wanneer het motortoerental correct is.
- Als u niet op een weg rijdt met veel steile hellingen.

⚠ WAARSCHUWING

De adaptive cruise control met stop & go heeft een beperkte regeling voor vertragen. U moet daarom steeds aandachtig blijven zodat u veilig rijdt door altijd het omgevende verkeer in het oog te houden en het rempedaal en/of gaspedaal in te trappen wanneer nodig.

De adaptive cruise control met stop & go heeft de volgende vier standen.

(1) Constante snelheid
(Er rijdt geen voertuig voor u)

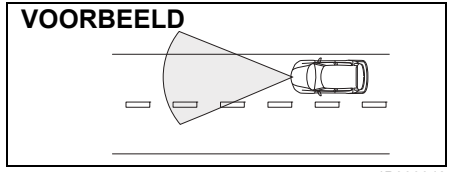

54P000342

Uw voertuig rijdt met de ingestelde snelheid.
- De snelheid van het voertuig kan worden ingesteld tussen de 40 km/h (25 mph) of hoger.

(2) Vertragen
(Een voertuig dat voor u rijdt bevindt zich binnen het radarbereik en rijdt trager dan de ingestelde snelheid)

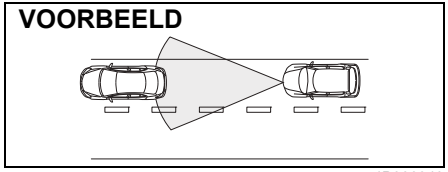

54P000343

Uw voertuig vertraagt en houdt dezelfde snelheid aan als het voertuig voor u om de volgafstand te bewaren.
- De detectieafstand tussen uw voertuig en een voertuig voor u is ongeveer 100 m (328 ft).

(3) Volgen
(Een voertuig dat voor u rijdt bevindt zich binnen het radarbereik en rijdt met een constante snelheid)

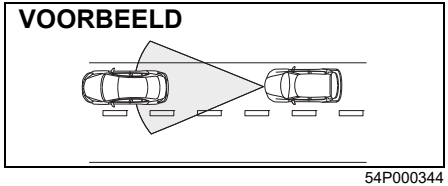

54P000344

Uw voertuig volgt het voertuig voor u en houdt een vaste afstand aan zonder de ingestelde snelheid te overschrijden.

OPMERKING:
- *Wanneer de voorliggers stoppen, stopt uw voertuig ook automatisch. U moet echter de rem intrappen om het voertuig stil te laten staan. Het systeem houdt het voertuig niet automatisch op zijn plek.*
- *Als uw voertuig in de buurt van het voertuig voor u komt terwijl de stand vertragen of volgen actief is, wordt een waarschuwing voor frontale botsing geactiveerd.*
- *Wanneer u het rempedaal intrapt tijdens de stand volgen, kan de rem zwaar aanvoelen. Dit is echter normaal voor het remsysteem. Dit is te wijten aan een kenmerk van de adaptive cruise control met stop & go.*

(4) Acceleratiecontrole
(Een voertuig dat voor uw voertuig rijdt verlaat het radarbereik)

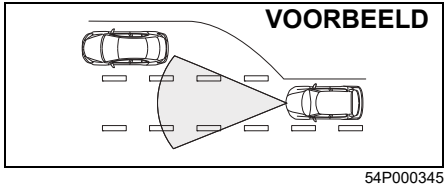

54P000345

De adaptive cruise control met stop & go versnelt uw voertuig tot de ingestelde snelheid en handhaaft die snelheid.

Situaties waarbij de radar niet correct wordt geactiveerd

⚠ WAARSCHUWING

Gebruik de adaptive cruise control met stop & go niet in de volgende situaties. Anders zal het systeem niet correct functioneren en kunnen ongevallen zich voordoen.

In de volgende situaties is er een grote kans dat de standen vertragen, volgen en versnellen niet correct werken, zelfs niet als zich een voertuig in het radarbereik bevindt.
- Als u in een file staat
- Als u een scherpe bocht maakt
- Als u op gladde wegen rijdt, zoals wegen bedekt met ijs of sneeuw
- Als u op een steile helling rijdt

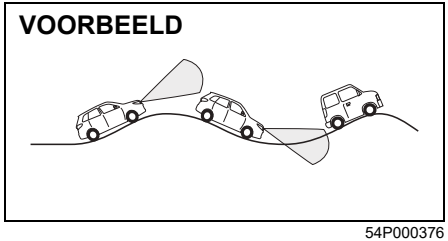

54P000376

- Als u op een weg rijdt met heel wat steile hellingen en afdalingen
- Wanneer het voertuig gebruikt wordt om een aanhangwagen te trekken of wordt gesleept

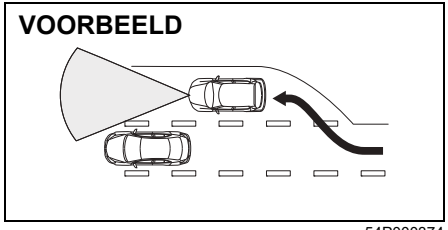

54P000374

- Bij tolhuisjes
- Wanneer het voertuig niet rechtdoor kan rijden zonder consistent te sturen door een ongeval of pech
- Als het voertuig in een baanvak rijdt om links of rechts af te slaan
- Als het radiatorrooster of de voorbumper wordt geraakt door een hard voorwerp

Situaties waarbij de radar mogelijk niet correct wordt geactiveerd

In de volgende situaties kan het voorkomen dat de radar een voertuig voor u niet correct detecteert en automatisch remmen en de waarschuwing voor frontale botsing niet werken. U moet vertragen door het rempedaal in te trappen indien nodig.

- Als een voertuig voor u traag rijdt of stopt aan het einde van een file of bij een tolhuisje
- Als het voertuig wegwerkzaamheden nadert
- Als het voertuig in een tunnel rijdt
- Wanneer het oppervlak van de radarsensor bedekt is met sneeuw, water of vuil
- Bij slecht weer zoals zware regen of mist, bliksem of zandstorm of wanneer het voertuig voor u omringd is door water, sneeuw of zand
- Als een voertuig voor u een zeer smalle achterkant heeft, zoals een onbeladen aanhangwagen
- Wanneer uw voertuig meer weegt door zware voorwerpen in de bagageruimte of op de achterbank
- Als uw voertuig met 160 km/h (100 mph) of sneller rijdt
- Als een voertuig voor u plots invoegt

De constante snelheid instellen

VOORBEELD

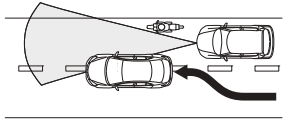

54P000375

- Wanneer een motorfiets op dezelfde baan rijdt

⚠ WAARSCHUWING

Rijd altijd voorzichtig en pas uw rijstijl aan de verkeerssituatie aan.

Situaties waarbij de radar mogelijk onopzettelijk wordt geactiveerd

In de volgende situaties detecteert het radarsysteem een voertuig op het baanvak naast u of voorwerpen langs de weg en kan de waarschuwing voor frontale botsing worden geactiveerd.

- Bij een hoek of smal baanvak
- De voertuigpositie in uw baanvak is instabiel door bediening van de besturing, enz.
- Objecten die uitsteken uit het wegoppervlak, zoals putdeksels en andere metalen objecten alsook vallende objecten of niveauverschillen in de weg

Adaptive cruise control-schakelaars

VOORBEELD

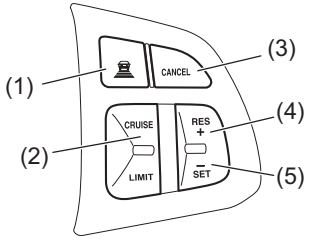

54P000346

(1) Instelschakelaar volgafstand
(2) "CRUISE"-schakelaar
(3) "CANCEL"-schakelaar
(4) "RES +"-schakelaar
(5) "SET –"-schakelaar

Informatiedisplay

VOORBEELD

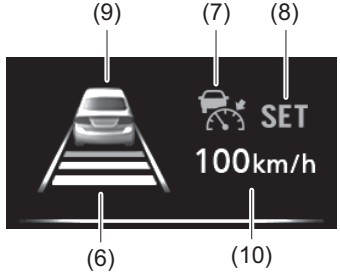

53SB3049

(6) Volgafstandsaanduiding
(7) Adaptive cruise control-indicator
(8) "SET"-controlelampje
(9) Detectielampje vooroprijdend voertuig
(10) Indicator ingestelde snelheid

1) Schakel de adaptive cruise control met stop & go in door op de "CRUISE"-schakelaar (2) te drukken. Als het adaptive cruise control-controlelampje (7), de volgafstandsaanduiding (6) en het detectielampje vooroprijdend voertuig (9) op het informatiedisplay verschijnen, kunt u de adaptive cruise control instellen.
2) Accelereer of vertraag tot de gewenste snelheid.
3) Indien u de "SET –"-schakelaar (5) indrukt, verschijnen het "SET"-controlelampje (8) en de indicator ingestelde snelheid (10) op het informatiedisplay. Wanneer u uw voet van het gaspedaal neemt, zal de ingestelde snelheid worden aangehouden. Op dit moment zal het detectielampje vooroprijdend voertuig (9) als volgt veranderen, afhankelijk van de aanwezigheid of afwezigheid van een vooroprijdend voertuig.



Er wordt geen vooroprijdend voertuig gedetecteerd. In dit geval rijdt uw auto in de stand voor constante snelheid.



Er wordt een vooroprijdend voertuig gedetecteerd. In dit geval rijdt uw auto in de stand voor vertragen en volgen.

⚠ WAARSCHUWING

Als de adaptive cruise control met stop & go per ongeluk wordt ingesteld, kunt u de controle over het voertuig verliezen. Dit kan een ongeval veroorzaken en resulteren in ernstig letsel met mogelijk fatale afloop.

Schakel de adaptive cruise control met stop & go uit en controleer of het adaptive cruise control-controlelampje (7) uitstaat wanneer het systeem niet in gebruik is.

De volgafstand wijzigen
Terwijl het adaptive cruise control-controlelampje (7) wordt weergegeven, kunt u de volgafstand tussen uw voertuig en het voertuig voor u als volgt aanpassen door op de afstandskeuzeschakelaar volgen (1) te drukken.

Aanduiding	Beschrijving
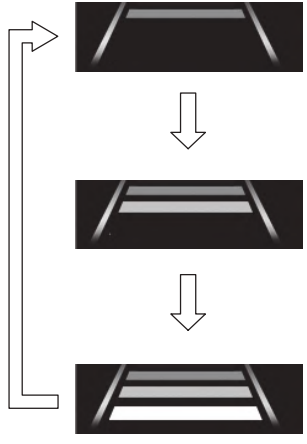	Kort De volgafstand is korter in vergelijking met de normale instelling.
	Normaal Dit is een initiële instelling. Wanneer uw voertuig met 80 km/h (50 mph) rijdt, wordt een volgafstand aangehouden van rond de 40 m (131 ft).
	Lang De volgafstand is langer in vergelijking met de normale instelling.

⚠ WAARSCHUWING

Bewaar een veilige volgafstand op basis van de verkeerssituatie. Anders kan dit resulteren in ernstig letsel met mogelijk fatale afloop.

OPMERKING:
- *Wanneer u de motor uitschakelt, wordt de vorige ingestelde afstand in het geheugen geannuleerd en wordt het systeem geïnitialiseerd.*
- *De geschikte volgafstand hangt af van de snelheid van het voertuig.*

De snelheid tijdelijk veranderen

Wanneer de constante snelheid wordt aangehouden, kunt u tijdelijk accelereren of vertragen.

Trap het gaspedaal in om te accelereren. Wanneer u uw voet van het gaspedaal neemt, zal het voertuig weer met de ingestelde snelheid gaan rijden.

Trap het rempedaal in om te vertragen.
De adaptive cruise control met stop & go zal worden geannuleerd en het "SET"-controlelampje (8) zal uitgaan. Om opnieuw met de vorige ingestelde snelheid te gaan rijden, bedient u de "RES +"-schakelaar (4) als volgt.

- Wanneer er voorliggers zijn:
  druk op de "RES +"-schakelaar wanneer de rijsnelheid hoger is dan ongeveer 1 km/h (0,6 mph), het "SET"-controlelampje schakelt opnieuw in.
- Wanneer er voorliggers zijn:
  Druk op de "RES +"-schakelaar wanneer de rijsnelheid hoger is dan ongeveer 40 km/h (25 mph), het "SET"-controlelampje schakelt opnieuw in.

Nadat de schakelaar is ingedrukt, versnelt het voertuig naar de vorige ingestelde snelheid en houdt die snelheid aan.

Ingestelde snelheid wijzigen

- Met behulp van het gaspedaal

Om een hogere snelheid in te stellen, accelereert u tot de gewenste snelheid met behulp van het gaspedaal en drukt u de "SET –"-schakelaar (5) in. De nieuwe snelheid zal worden aangehouden.

- Met behulp van het rempedaal

Om een lagere snelheid in te stellen, remt u af tot de gewenste snelheid met behulp van het rempedaal en drukt u de "SET –"-schakelaar (5) in. De nieuwe snelheid zal worden aangehouden.

OPMERKING:
Wanneer het rempedaal is ingetrapt, gaat het "SET"-controlelampje (8) uit tot de snelheid wordt ingesteld.

- Met de "RES +"- of de "SET –"-schakelaar

Om een hogere ingestelde snelheid in te stellen, drukt u enkele keren op de "RES +"-schakelaar (4) of houdt u deze ingedrukt. De ingestelde snelheid zal oplopen.

Om een lagere ingestelde snelheid in te stellen, drukt u enkele keren op de "SET –"-schakelaar (5) of houdt u deze ingedrukt. De ingestelde snelheid zal teruglopen.

⚠ WAARSCHUWING

- **Het voertuig stopt ook wanneer de voorliggers stoppen. Nadat het voertuig tot stilstand is gekomen, trapt u het rempedaal in. Wordt het rempedaal niet ingetrapt, geeft de zoemer een pieptoon weer en de adaptive cruise control met stop & go wordt een seconde daarna automatisch vrijgegeven op hetzelfde moment waarop een geluidssignaal te horen is. Het gevaar bestaat dat het voertuig begint te rollen vanwege de kruipwerking. Druk onmiddellijk op het rempedaal om het voertuig te stoppen.**
- **Wanneer het voertuig begint te stoppen vanwege een voorligger die stopt, kan het zijn dat de voorligger niet kan worden gedetecteerd vanwege de situaties van de voorligger of de voertuigen eromheen. In die gevallen kan de werking van de adaptive cruise control met stop & go worden uitgeschakeld, waardoor de auto niet automatisch kan stoppen. Ga pas met de auto rijden nadat u de omgeving hebt gecontroleerd.**

(Vervolg)

⚠ WAARSCHUWING

(Vervolg)
- **Het kan voorkomen dat de werking van de adaptive cruise control met stop & go bij lage rijsnelheden wordt geannuleerd wanneer een voorligger links of rechts afslaat. Rij met de auto met oog voor de voertuigen in de omgeving.**
- **Terwijl u met lage snelheid rijdt, kan het voertuig onverwacht versnellen of vertragen nadat een voorligger verkeerd gedetecteerd is als gevolg van de staat van de weg en voertuigen in de omgeving. Vertrouw niet blindelings op de adaptive cruise control met stop & go. Ga pas met de auto rijden nadat u de omstandigheden in de omgeving hebt gecontroleerd.**
- **Als u de handrem aantrekt terwijl de auto stilstaat op een helling, wordt de adaptive cruise control met stop & go direct geannuleerd en glijdt de auto naar beneden. Druk onmiddellijk op het rempedaal om de auto te stoppen.**

OPMERKING:
- *U kunt de ingestelde snelheid met 1 km/h (of 1 mph) wijzigen door kortstondig op de "RES +"-schakelaar (4) of de "SET –"-schakelaar (5) snel in te drukken.*
- *U kunt de ingestelde snelheid met ongeveer 5 km/h (of 5 mph) wijzigen door de "RES +"-schakelaar (4) of de "SET –"-schakelaar (5) in te drukken en vast te houden.*
- *Als de stand vertragen of volgen actief is, versnelt het voertuig niet, zelfs als u een hogere ingestelde snelheid instelt door de "RES +"-schakelaar (4) in te drukken. Als het vooroprijdende voertuig echter verdwijnt, versnelt uw voertuig automatisch tot de ingestelde snelheid.*

Adaptive cruise control met stop & go annuleren

Bij de volgende situaties gaat het "SET"-controlelampje (8) uit en wordt de adaptive cruise control met stop & go tijdelijk uitgeschakeld:

- Wanneer de "CANCEL"-schakelaar (3) wordt ingedrukt
- Wanneer het rempedaal wordt ingetrapt
- Wanneer het voertuig slipt en ESP® wordt geactiveerd
- Wanneer het motortoerental te hoog of te laag is
- Wanneer het bestuurdersportier wordt geopend
- Wanneer de veiligheidsgordel van de bestuurder wordt losgemaakt
- Wanneer de handrem wordt aangetrokken
- Wanneer een andere versnelling dan "D" of "M" is ingeschakeld
- Wanneer een hoge temperatuur van de remblokken wordt waargenomen
- De voorganger verlaat de rijstrook terwijl uw voertuig volgt met een rijsnelheid van minder dan 40 km/h (25 mph).
- De radar kan een voertuig niet correct detecteren
- Wanneer de auto langer dan 2 seconden stilstaat
- Wanneer het voertuig tegen een helling omhoog rijdt

Om opnieuw met de vorige ingestelde snelheid te gaan rijden, drukt u op de "RES +"-schakelaar (4) en zal het "SET"-controlelampje (8) aan gaan.

Wanneer aan een van de volgende voorwaarden wordt voldaan, wordt de adaptive cruise control met stop & go gestopt en gaat het adaptive cruise control-controlelampje (7) uit.
- Wanneer de "CRUISE"-schakelaar (2) wordt ingedrukt.
- Wanneer de "LIMIT"-schakelaar wordt ingedrukt.
- Wanneer de ESP® "OFF"-schakelaar wordt ingedrukt.
- Wanneer de adaptive cruise control met stop & go een storing heeft of niet goed functioneert.

OPMERKING:
Als u de adaptive cruise control met stop & go uitschakelt, wordt de vorige ingestelde snelheid uit het geheugen gewist.

Waarschuwing voor frontale botsing



(1)

68PM00327

Als uw auto te dicht bij het vooroprijdende voertuig komt zoals hieronder beschreven, zal de interieurzoemer afgaan en verschijnt tegelijk het lampje (1) op het informatiedisplay om het remmen aan te geven.

- Het voertuig voor u vertraagt plots.
- Een ander voertuig voegt plots in.

Trap het rempedaal in en houd een aangepaste afstand aan tot het vooroprijdende voertuig.

⚠ WAARSCHUWING

- **Gebruik de adaptive cruise control of de adaptive cruise control met stop & go niet in gebieden met een grote verkeersdrukte waar de waarschuwing botsing voorzijde regelmatig wordt geactiveerd.**
- **Zelfs als de afstand tussen uw voertuig en het vooroprijdende voertuig klein is, krijgt u mogelijk geen waarschuwing tegen frontale botsing onder de volgende omstandigheden:**
  - **Het voertuig voor u rijdt bijna zo snel of sneller dan uw voertuig.**
  - **Terwijl u het gaspedaal intrapt of vlak na het loslaten van het pedaal.**

Waarschuwingslampje adaptive cruise control-systeem



52RM30090

Als dit lampje blijft branden, is er een probleem met de adaptive cruise control, de adaptive cruise control met stop & go of de radarsensor. Wanneer de radarsensor een storing heeft, wordt de functie van de radarsensor uitgeschakeld tot de startknop wordt ingedrukt en de contactmodus op vergrendelen wordt gezet. Ga op zoek naar een veilige plaats om te parkeren en verander de contactmodus naar vergrendelen door de startknop in te drukken. Start de motor opnieuw en controleer of het waarschuwingslampje van het adaptive cruise control-systeem dooft. Wanneer het waarschuwingslampje blijft branden na het opnieuw starten van de motor, kan er een storing aanwezig zijn in de radarsensor. Laat de radarsensor in dit geval door een SUZUKI-dealer nakijken.

Gebruik van de radarsensor

De radarsensor (1) bevindt zich op de bumpergrille.

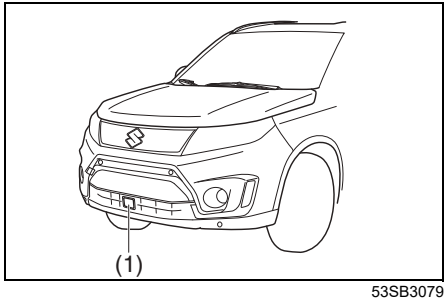

53SB3079

In de volgende situaties kan de werking van de radarsensor mogelijk tijdelijk stoppen

- Wanneer de spanning van de loodzuuraccu is afgenomen
- Wanneer de temperatuur van de loodzuuraccu laag is
- Wanneer de spanning van de loodzuuraccu tijdelijk daalt vanwege het starten van de motor

Wanneer de loodzuuraccuspanning hersteld is, wordt de radarsensor weer ingeschakeld.

Indien er vuil gedetecteerd wordt op het oppervlak van de radarsensor, stopt de werking van de adaptive cruise control of de adaptive cruise control met stop & go en gaat het waarschuwingslampje (3) van het adaptive cruise control-systeem branden en de melding "CRUISE SYSTEM: NOT ACTIVE BY SENSOR." (4) verschijnt vervolgens.

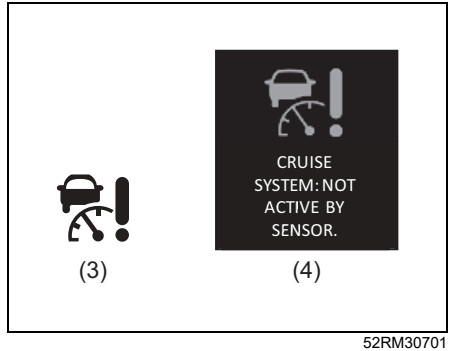

52RM30701

⚠ WAARSCHUWING

- **Houd het oppervlak van de sensor altijd schoon. Wanneer het oppervlak vuil is, veeg deze dan schoon met een zachte doek die geen krassen maakt op het oppervlak. Wanneer de volgende dingen de sensor bedekken of wanneer deze eraan bevestigd zijn, zullen ze waargenomen worden als vuil en de radar zal of meer tijd nodig hebben om dingen te detecteren of zal helemaal niets detecteren. Als dit gebeurt, zal het systeem niet normaal functioneren en kunnen zich ongevallen voordoen.**
  - **– Plastic zakken (transparant, halftransparant, gekleurd of met een metaallaag)**
  - **– Regen, sneeuw, enz.**
- **Volg deze instructies zodat de radarsensor correct blijft functioneren. Indien de radarsensor niet goed onderhouden wordt, kan deze het voertuig voor u niet accuraat detecteren, zal het systeem niet correct functioneren en kunnen zich ongevallen voordoen.**
  - **– Niet krachtig slaan op de radarsensor. Als er een kleine botsing plaatsvindt en de radarsensor is beschadigd of belemmerd, dient deze te worden nagekeken door een SUZUKI-dealer.**

(Vervolg)

⚠ WAARSCHUWING

(Vervolg)

- **Plak of bevestig niets op het sensoroppervlak, zelfs geen doorzichtige voorwerpen.**
- **Voer geen personalisatie uit op de grille voor de radiateur of voorbumper en breng hierop geen coating of niet-officiële SUZUKI-onderdelen aan. Neem voor herstellingen en de vervanging van onderdelen, contact op met een SUZUKI-dealer.**
- **De radarsensor of omliggende onderdelen niet verwijderen of demonteren.**
- **Niet tegen de voorbumper steunen en niet op de voorbumper gaan zitten.**
- **Bij het gebruik van een hogedrukreiniger, de spuitkop niet op of rond de sensor richten.**
- **Niet tegen voorwerpen of andere voorwerpen duwen met de voorbumper wanneer u vertrekt op een parkeerplaats.**

OPMERKING:
Het systeem kan mogelijk niet correct functioneren indien er zich sneeuw of water op het oppervlak van de radarsensor bevindt.

Wanneer er vuil wordt gedetecteerd op het oppervlak van de radarsensor
Indien de melding (4) niet verdwijnt, voer dan de volgende procedure uit.

1) Ga op zoek naar een veilige plaats om te parkeren en verander de contactmodus naar vergrendelen door de startknop in te drukken.
2) Reinig het oppervlak van de sensor met een zachte doek.
3) Verander de contactmodus naar de aanstand door de startknop in te drukken.
4) Controleer of de melding (4) is verdwenen.

- Wanneer u het sensoroppervlak reinigt en met het voertuig gaat rijden, maar de melding (4) verschijnt opnieuw, hoewel de situaties van de weg niet zijn zoals hierna beschreven, is er mogelijk een ander probleem. Neem contact op met een SUZUKI-dealer voor verdere hulp.

OPMERKING:
In de volgende situaties gaat het waarschuwingslampje (3) van het adaptive cruise control-systeem mogelijk branden, de melding (4) kan verschijnen en de adaptive cruise control of de adaptive cruise control met stop & go wordt mogelijk automatisch gedeactiveerd, zelfs wanneer er zich geen vuil op het sensoroppervlak bevindt.

- *In een tunnel*
- *Een baan die aan beide zijden omringd wordt door betonnen muren*
- *Een baan die aan één zijde omgeven is door metalen hekken*
- *In de omgeving van viaducten of op oversteekplaatsen met niveauverschil*
- *Bij slechte weersomstandigheden zoals regen of sneeuw*
- *Een baan met plassen water*

Onder deze omstandigheden zal de werking van de adaptive cruise control of de adaptive cruise control met stop & go automatisch stoppen, omdat millimetergolven die verzonden worden door de radarsensor een reflectie veroorzaken en de positie van het voertuig voor u niet correct kan worden gedetecteerd. Als u ongeveer 2 minuten met het voertuig gereden hebt nadat de bovenstaande situaties verbeterd zijn, zal deze indicatie en melding verdwijnen en wordt de adaptive cruise control of de adaptive cruise control met stop & go opnieuw geactiveerd.

Waarschuwingen en meldingen

Het informatiedisplay geeft de waarschuwingen en meldingen weer om u te informeren over bepaalde problemen met de adaptive cruise control of de adaptive cruise control met stop & go.

Waarschuwingen en meldingen	Hoofdcontrole-lampje	Geluid	Oorzaak en oplossing
 52RM30710	Knippert 	Pieptoon (één keer via interieurzoemer)	Er kan een storing zijn in de adaptive cruise control of de adaptive cruise control met stop & go. Neem contact op met uw SUZUKI-dealer voor een controle.
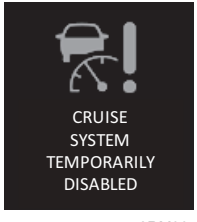 52RM30740	Knippert 	Pieptoon (één keer via interieurzoemer)	Dat is de tijdelijk uitgeschakelde toestand van de adaptive cruise control of de adaptive cruise control met stop & go. Indien de melding gedurende een tijdje niet verschijnt, moet u de auto laten inspecteren door een SUZUKI-dealer.

Waarschuwingen en meldingen	Hoofdcontrole-lampje	Geluid	Oorzaak en oplossing
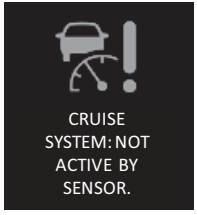 52RM30720	Knippert 	Pieptoon (één keer via interieurzoemer)	Het bericht verschijnt in het informatiedisplay omdat er vuil is gedetecteerd op de sensor of het sensoroppervlak of omdat de millimetergolven van de radarsensor reflectie veroorzaken. Indien de melding na een tijdje niet verdwijnt, het sensoroppervlak schoonvegen met een zachte doek.

Wanneer de adaptive cruise control niet kan worden ingesteld

Waarschuwingen en meldingen	Hoofdcontrole-lampje	Geluid	Oorzaak en oplossing
 53SB3054	Uit	Uit	De adaptive cruise control kan niet worden ingesteld omdat de remblokken heet zijn. Zet het voertuig stil op een veilige plek en laat de remblokken afkoelen.
 74SB03003	Uit	Uit	Voor voertuig met handgeschakelde versnellingsbak (als er geen voorliggers zijn) Adaptive cruise control kan niet worden ingesteld omdat de rijsnelheid minder is dan ongeveer 40 km/h (25 mph). Probeer het opnieuw bij een snelheid van ongeveer 40 km/h (25 mph) of hoger.
 53SB3056	Uit	Uit	Voor voertuigen met automatische transmissie Adaptive cruise control kan niet worden ingesteld omdat er geen voorliggers zijn. Probeer het opnieuw bij een rijsnelheid van ongeveer 40 km/h (25 mph) of meer.

Waarschuwingen en meldingen	Hoofdcontrole-lampje	Geluid	Oorzaak en oplossing
 53SB3057	Uit	Uit	Adaptive cruise control kan niet worden ingesteld omdat de veiligheidsgordel van de bestuurder is losgeklikt. Maak de veiligheidsgordel van de bestuurder vast en probeer het opnieuw.
 53SB3058	Uit	Uit	Adaptive cruise control kan niet worden ingesteld omdat u op een steile helling rijdt. Probeer het opnieuw op een vlakke weg.
 53SB3059	Uit	Uit	Voor voertuigen met handgeschakelde versnellingsbak Adaptive cruise control kan niet worden ingesteld omdat er geen 2e, 3e, 4e, 5e of 6e versnelling is gekozen. Schakel naar de 2e, 3e, 4e, 5e of 6e versnelling en probeer het opnieuw. Voor voertuigen met automatische transmissie Adaptive cruise control kan niet worden ingesteld omdat de keuzehendel niet in stand "D" of "M" staat. Zet de keuzehendel in stand "D" of "M" en probeer het opnieuw.

Waarschuwingen en meldingen	Hoofdcontrole-lampje	Geluid	Oorzaak en oplossing
 53SB3053	Uit	Uit	Dit wordt weergegeven in situaties waarin de adaptive cruise control niet kan worden ingesteld, met uitzondering van het bovenstaande. Raadpleeg "Adaptive cruise control" in dit gedeelte en probeer het opnieuw.

Wanneer de adaptive cruise control geannuleerd is

Waarschuwingen en meldingen	Hoofdcontrole-lampje	Geluid	Oorzaak en oplossing
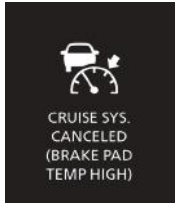 53SB3061	Uit	Pieptoon (één keer via interieurzoemer) (#1)	Adaptive cruise control is geannuleerd, omdat de remblokken verhit raakten. Stop de auto op een veilige plaats en laat de remblokken afkoelen.
 74SB03004	Uit	Pieptoon (één keer via interieurzoemer) (#1)	Voor voertuigen met handgeschakelde versnellingsbak Adaptive cruise control is geannuleerd, omdat de rijsnelheid minder is dan ongeveer 40 km/h (25 mph). Probeer het opnieuw bij een rijsnelheid van ongeveer 40 km/h (25 mph) of meer.

(#1) De zoemer klinkt niet wanneer de bestuurder met opzet het systeem uitschakelt door bijv. op de rem te trappen of de annuleringsschakelaar in te drukken. De zoemer klinkt wanneer het systeem wordt geannuleerd door een andere oorzaak dan een ingreep van de bestuurder.

Waarschuwingen en meldingen	Hoofdcontrole-lampje	Geluid	Oorzaak en oplossing
 53SB3063	Uit	Pieptoon (één keer via interieurzoemer) (#1)	Voor voertuigen met automatische transmissie Adaptive cruise control is geannuleerd omdat er geen voorliggers zijn. Verhelp de oorzaak en stel de adaptive cruise control opnieuw in.
 53SB3064	Uit	Pieptoon (één keer via interieurzoemer) (#1)	Adaptive cruise control is geannuleerd omdat de veiligheidsgordel van de bestuurder is losgeklikt. Verhelp de oorzaak en stel de adaptive cruise control opnieuw in.

(#1) De zoemer klinkt niet wanneer de bestuurder met opzet het systeem uitschakelt door bijv. op de rem te trappen of de annuleringsschakelaar in te drukken. De zoemer klinkt wanneer het systeem wordt geannuleerd door een andere oorzaak dan een ingreep van de bestuurder.

Waarschuwingen en meldingen	Hoofdcontrole-lampje	Geluid	Oorzaak en oplossing
 53SB3062	Uit	Pieptoon (één keer via interieurzoemer) (#1)	Adaptive cruise control is geannuleerd omdat het voertuig op een steile helling reed. Probeer het opnieuw op een vlakke weg.
 53SB3066	Uit	Pieptoon (één keer via interieurzoemer) (#1)	Voor voertuigen met handgeschakelde versnellingsbak Adaptive cruise control is geannuleerd omdat er geen 2e, 3e, 4e, 5e of 6e versnelling is gekozen. Verhelp de oorzaak en stel de adaptive cruise control opnieuw in. Voor voertuigen met automatische transmissie Adaptive cruise control is geannuleerd omdat de keuzehendel niet in de stand "D" of "M" stond. Verhelp de oorzaak en stel de adaptive cruise control opnieuw in.

(#1) De zoemer klinkt niet wanneer de bestuurder met opzet het systeem uitschakelt door bijv. op de rem te trappen of de annuleringsschakelaar in te drukken. De zoemer klinkt wanneer het systeem wordt geannuleerd door een andere oorzaak dan een ingreep van de bestuurder.

Waarschuwingen en meldingen	Hoofdcontrole-lampje	Geluid	Oorzaak en oplossing
 53SB3060	Uit	Pieptoon (één keer via interieurzoemer) (#1)	Dit wordt weergegeven wanneer de adaptive cruise control is geannuleerd, met uitzondering van het bovenstaande. Raadpleeg "Adaptive cruise control" en "Adaptive cruise control met stop & go" in dit gedeelte. Verhelp de oorzaak en stel de adaptive cruise control opnieuw in.

(#1) De zoemer klinkt niet wanneer de bestuurder met opzet het systeem uitschakelt door bijv. op de rem te trappen of de annuleringsschakelaar in te drukken. De zoemer klinkt wanneer het systeem wordt geannuleerd door een andere oorzaak dan een ingreep van de bestuurder.

Blindehoekdetectie (BSM) (indien uitgerust)

Blindehoekdetectie (BSM) detecteert de aanwezigheid van een voertuig schuin achter uw voertuig en geeft die aanwezigheid aan via de buitenspiegel en een interieurzoemer. Het systeem helpt de bestuurder bij het veranderen van rijstrook.

⚠ WAARSCHUWING

- **De BSM is een aanvullend systeem dat u informeert over een voertuig dat schuin achter u nadert. Maar uw verantwoordelijkheid voor veilig rijden is het belangrijkste. U moet rondom het voertuig controleren door zelf te kijken of door de spiegels te gebruiken.**
- **In bepaalde omstandigheden werkt het systeem mogelijk niet. Vertrouw niet blindelings op het systeem en rijd steeds op een veilige manier. Wanneer u blindelings op deze functie vertrouwt, kan dat een ongeval veroorzaken.**

De sensor detecteert een voertuig die op een naastgelegen rijstrook rijdt of van achteren nadert op de naastgelegen rijstrook en attendeert u op die aanwezigheid. Een indicator in de buitenspiegel aan de detectiezijde gaat branden.

VOORBEELD

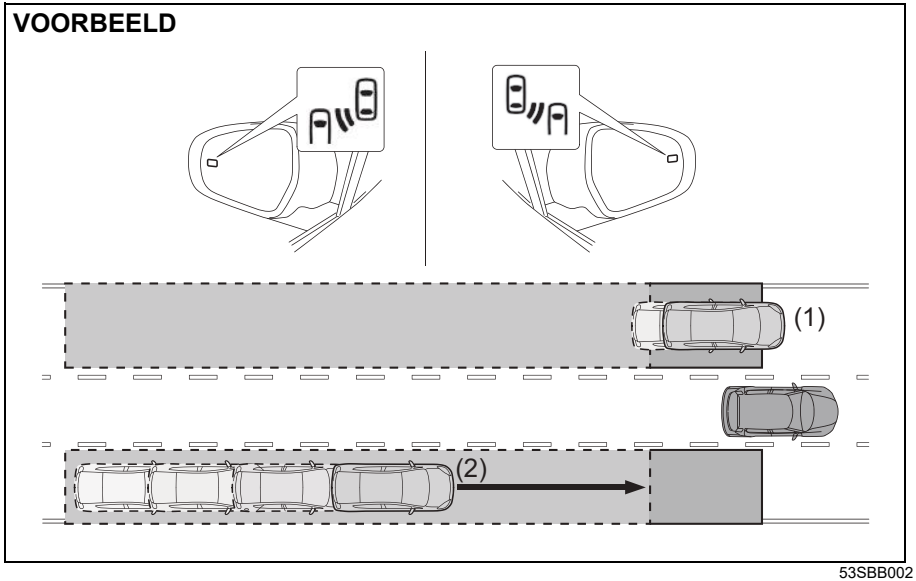

53SBB002

(1) Een voertuig rijdt naast uw voertuig in de blinde hoek van uw buitenspiegel.
(2) Een voertuig nadert snel het gebied in de blinde hoek van uw buitenspiegel.

Wanneer de bestuurder de bedieningshendel richtingaanwijzers naar de gedetecteerde zijde beweegt, gaat de interieurzoemer af en de indicator in de buitenspiegel knippert.

VOORBEELD

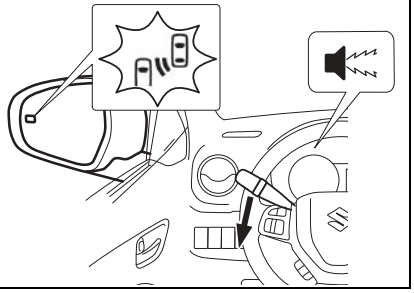

53SBB003

Detectiezone

Voertuig dat in de volgende zones rijdt, kan worden gedetecteerd.

VOORBEELD

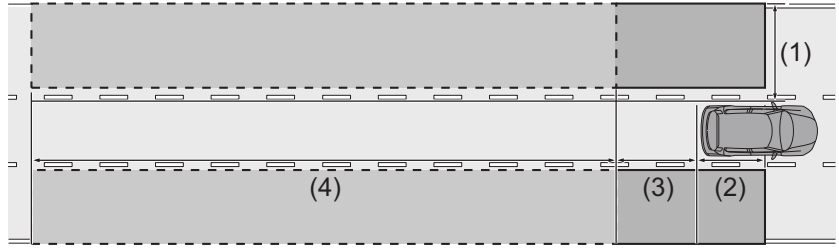

53SBB004

(1) Een zone van 0,5 tot 4,0 m (1,6 tot 13,1 ft) aan weerszijden van het voertuig
(2) Een zone tussen de achterbumper en de bestuurdersstoel
(3) Een zone van ongeveer 4 m (13,1 ft) achter de achterbumper
(4) Een zone tussen 4 en 50 m (13,1 en 164 ft) achter de achterbumper

OPMERKING:
Hoe groter het snelheidsverschil tussen uw voertuig en het gedetecteerde voertuig, des te verder weg zal het voertuig worden gedetecteerd, waardoor de indicator in de buitenspiegel gaat branden of knipperen.

Activeringsvoorwaarden

De blindehoekdetectie wordt ingeschakeld wanneer aan alle volgende voorwaarden wordt voldaan.

- Wanneer het BSM "OFF"-controlelampje niet brandt.
- Wanneer de versnellingshendel niet in de stand "R" staat.
- Wanneer de auto sneller dan 15 km/h (9 mph) rijdt.
- Wanneer de motor draait.

OPMERKING:
Met behulp van de instelmodus in het informatiedisplay kan de BSM worden geannuleerd. Zie "Instelmodus" in het gedeelte ALVORENS WEG TE RIJDEN voor nadere informatie over het gebruik van het informatiedisplay.

Situaties waarin het systeem niet wordt geactiveerd

Voertuigen die hieronder worden getoond, kunnen niet worden gedetecteerd en de BSM wordt niet geactiveerd.

- Kleine motorfietsen, fietsen en voetgangers.*
- Tegemoetkomend voertuig.
- Voertuigen recht achter u in dezelfde rijstrook.*
- Voertuigen die 2 rijstroken verder van uw voertuig rijden.*
- Vangrails, muren, borden, geparkeerde voertuigen en soortgelijke stilstaande voorwerpen.*

* Afhankelijk van de omstandigheden kan een voertuig en/of voorwerp wel worden gedetecteerd.

Situaties waarbij het systeem mogelijk niet correct wordt geactiveerd

In de volgende situaties kan de BSM niet worden geactiveerd vanwege een inefficiënte detectie.

- Wanneer de sensor of het omringende gedeelte van de achterbumper bedekt is door een vreemd materiaal, zoals vuil, sneeuw, ijs enz. (verwijder deze materialen)
- Wanneer de sensor verkeerd uitgericht is door een harde stoot op de sensor of diens omringende gebied.
- Wanneer de banden slippen of doordraaien.
- Wanneer de afstand tussen uw voertuig en een vangrail, muur enz. die in de detectiezone komen, klein is.
- Met een andere ophanging (om de hoogte van het voertuig te wijzigen e.d.)
- Wanneer uw voertuig meer weegt door zware voorwerpen in de bagageruimte.
- Wanneer de accu een abnormale spanning heeft.
- Wanneer de temperatuur rondom de sensor te hoog/laag is.
- Bij de ingang of uitgang van een tunnel.
- Wanneer het zicht naar achteren slecht is door uitlaatgassen, opspattend water of sneeuw, waternevel, zand of rook.
- Wanneer twee of meer voertuigen direct na elkaar naderen.
- Wanneer de afstand tot een voertuig achter u te klein is.

- Wanneer het snelheidsverschil tussen uw voertuig en een voertuig achter u in de detectiezone te groot is.
- Wanneer de rijsnelheid van uw voertuig en een voertuig achter u in de detectiezone bijna gelijk is.
- Wanneer vanuit stilstand een ander voertuig binnen de detectiezone blijft.
- Wanneer u op een steile weg omhoog of omlaag rijdt met continu scherpe bochten of bestratingsnaden.
- Wanneer u op een slechte, hobbelige weg met een ongelijkmatig wegdek rijdt.
- Wanneer het snelheidsverschil tussen uw voertuig en het andere voertuig varieert.
- Wanneer het andere voertuig in de naastgelegen rijstrook te ver weg is vanwege de breedte van de rijstrook of omdat het langs de rand van de rijstrook rijdt enz.
- Wanneer uw voertuig voorzien is van een accessoire zoals een fietsendrager aan de achterzijde.
- Wanneer het hoogteverschil tussen uw voertuig en een voertuig in de detectiezone te groot is. (Een laag voertuig, sportauto enz.)

Sensorlocaties

De sensoren zijn op de carrosserie aangebracht, een links en een rechts.

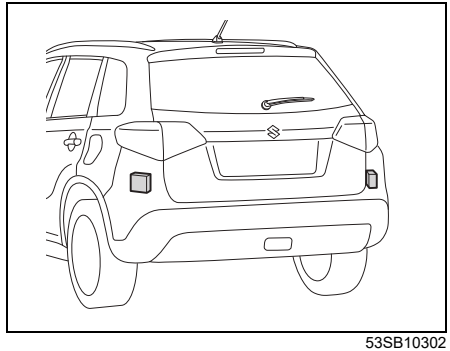

53SB10302

⚠ WAARSCHUWING

Voor de correcte activering van de sensoren moet u de volgende voorzorgsmaatregelen in acht nemen. Gebrekkig onderhoud van de sensoren kan tot detectiefouten leiden, mogelijk met storingen en een ongeval als gevolg.

- **Zorg dat de achterbumper rond de sensoren altijd schoon is.**
- **Vermijd harde stoten of druk op de achterbumper rond de sensoren.**
- **Breng geen stickers aan op de bumper rondom de sensoren.**
- **Pas het omliggende gedeelte van de achterbumpers niet aan. Wanneer de achterbumper beschadigd raakt of de lak aangetast wordt, zal het systeem niet meer naar behoren werken. Neem in dit geval contact op met uw SUZUKI-dealer.**

BSM uitschakelen

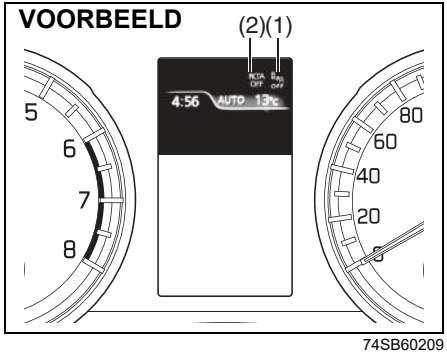

74SB60209

(1) BSM "OFF"-controlelampje
(2) "RCTA OFF"-controlelampje

Met behulp van de instelmodus in het informatiedisplay kan de BSM worden uitgeschakeld. Zie "Instelmodus" in het gedeelte ALVORENS WEG TE RIJDEN voor nadere informatie over het gebruik van het informatiedisplay. Wanneer de BSM uitgeschakeld is, gaan het BSM "OFF"-controlelampje (1) en het "RCTA OFF"-controlelampje (2) branden.

In de volgende situaties knippert het BSM "OFF"-controlelampje of "RCTA OFF"-controlelampje en wordt het systeem uitgeschakeld.

- Wanneer de sensor of de bumper bedekt is met sneeuw, ijs of vuil
- Wanneer de temperatuur rondom de sensor te hoog/laag is
- Wanneer de bevestigingspositie of de hoek van de sensor is verschoven
- Wanneer de accuspanning is afgenomen

Als het licht knippert en blijft branden, kan er een storing in de systemen zijn. Laat de systemen in dit geval door een SUZUKI-dealer nakijken.

OPMERKING:
Wanneer de BSM wordt uitgeschakeld, werkt ook de RCTA niet meer. Wanneer de BSM ingeschakeld is, kan de RCTA afzonderlijk worden uitgeschakeld. Voor meer informatie over de RCTA raadpleegt u "Waarschuwing achterlangs passerend verkeer (RCTA) (indien uitgerust)" in dit gedeelte.

Waarschuwingen en meldingen

Het informatiedisplay geeft de waarschuwingen en meldingen weer om u te informeren over een bepaald probleem.

Waarschuwingen en meldingen	Waarschuwingslampje	Hoofdcontrolelampje	Geluid	Oorzaak en oplossing
 74SB03005	Knippert  53SB3033	Knippert 	Pieptoon (één keer via interieurzoemer)	BSM en RCTA zijn uitgeschakeld. Als het waarschuwingsbericht ook na het opnieuw starten van de motor wordt weergegeven, moet u de auto laten nakijken door een SUZUKI-dealer.
 74SB03005	Knippert  53SB3033	Knippert 	Pieptoon (één keer via interieurzoemer)	BSM en RCTA zijn tijdelijk uitgeschakeld vanwege vuil op de sensor en de achterbumper rondom de sensor. Verwijder het vuil van de sensor en de achterbumper rond de sensor en start de motor opnieuw. Als het waarschuwingsbericht opnieuw wordt weergegeven, moet u de auto door een SUZUKI-dealer laten nakijken.
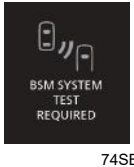 74SB03006	Knippert  53SB3033	Knippert 	Pieptoon (één keer via interieurzoemer)	Er kan een probleem zijn met de BSM en de RCTA. Laat de auto door een SUZUKI-dealer nakijken.

Waarschuwing achterlangs passerend verkeer (RCTA) (indien uitgerust)

Waarschuwing achterlangs passerend verkeer (RCTA) detecteert de aanwezigheid van een voertuig aan de achterzijde rechts of links en informeert u over de aanwezigheid via een controlelampje in het informatiedisplay en een interieurzoemer. Dit systeem helpt bij het achteruitrijden.

⚠ WAARSCHUWING

- **De RCTA is een aanvullend systeem dat u informeert over de aanwezigheid van een voertuig dat aan de achterzijde van links of rechts nadert terwijl u achteruitrijdt. Maar uw verantwoordelijkheid voor veilig rijden is het belangrijkste. U moet rondom het voertuig controleren door zelf te kijken of door de spiegels te gebruiken.**
- **In bepaalde omstandigheden werkt het systeem mogelijk niet. Vertrouw niet blindelings op het systeem en rijd steeds op een veilige manier. Wanneer u blindelings op deze functie vertrouwt, kan dat een ongeval veroorzaken.**

Wanneer u met uw voertuig achteruit rijdt, wordt een naderend voertuig van rechts- of linksachter door de radarsensor gedetecteerd en de aanwezigheid aan u gemeld. Wanneer het naderende voertuig is gedetecteerd, gaat een interieurzoemer af en wordt de indicator op het informatiedisplay getoond.

VOORBEELD

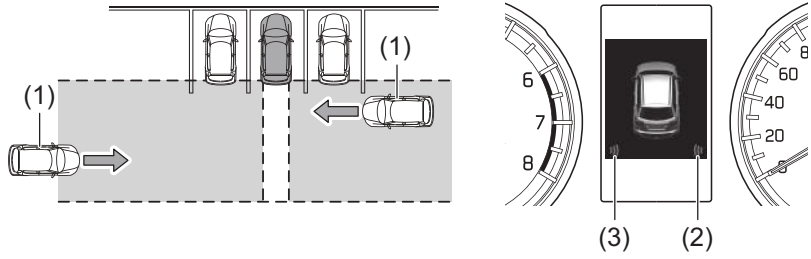

53SBB005

(1) Naderend voertuig
(2) Naderend voertuig van rechtsachter
(3) Naderend voertuig van linksachter

Detectiezone
Voertuig in de volgende zone wordt gedetecteerd.

VOORBEELD

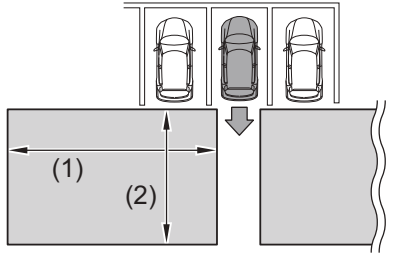

53SBB006

(1) 20m (66 ft)
(2) 8m (26 ft)

Bedrijfsvoorwaarden
Wanneer aan alle volgende voorwaarden is voldaan, wordt de RCTA ingeschakeld.

- Wanneer het BSM "OFF"-controlelampje niet brandt.
- Wanneer het "RCTA OFF"-controlelampje niet wordt weergegeven.
- Wanneer de versnellingshendel in de stand "R" staat.
- Wanneer de rijsnelheid van het wegrijdende voertuig circa 8 km/h (5 mph) of lager is.
- Wanneer de rijsnelheid van de naderende auto tussen 3,6 en 90 km/h (2 tot 56 mph) ligt.

OPMERKING:
- *Met behulp van de instelmodus in het informatiedisplay kan de RCTA worden uitgeschakeld. Zie "Instelmodus" in het gedeelte ALVORENS WEG TE RIJDEN voor nadere informatie over het gebruik van het informatiedisplay.*
- *Wanneer de BSM wordt uitgeschakeld via de instelmodus in het informatiedisplay wordt de RCTA eveneens uitgeschakeld.*

Situaties waarin het systeem niet wordt geactiveerd
Het systeem detecteert geen volgende voertuigen en de RCTA wordt niet geactiveerd.
- Voertuig dat net van achteren nadert.
- Een voertuig dat achteruit rijdt van een naastgelegen parkeerplaats.
- Een voertuig kan niet worden gedetecteerd vanwege een obstakel.
- Geparkeerde voertuigen en soortgelijke stilstaande objecten.*

VOORBEELD

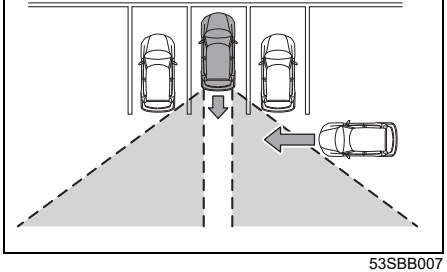

53SBB007

- Kleine motorfietsen, fietsen en voetgangers.*
- Een voertuig dat van uw voertuig weg beweegt.

* Afhankelijk van de omstandigheden kan een voertuig en/of voorwerp wel worden gedetecteerd.

Situaties waarbij het systeem mogelijk niet correct wordt geactiveerd

Onder de volgende omstandigheden kan het systeem geen voertuigen effectief detecteren en de RCTA wordt wellicht niet correct geactiveerd.

- Wanneer de sensor of het omringende gedeelte van de achterbumper bedekt is door een vreemd materiaal, zoals vuil, sneeuw, ijs enz. (verwijder deze materialen)
- Bij slechte weersomstandigheden zoals zware regen, dichte mist of een sneeuwstorm.
- Wanneer het zicht naar achteren slecht is door uitlaatgassen, opspattend water of sneeuw, waternevel, zand of rook.
- Wanneer de sensor door bijvoorbeeld een harde stoot op de sensor of de achterbumper niet meer correct is uitgelijnd.
- Wanneer twee of meer voertuigen direct na elkaar naderen.
- Een voertuig dat met hoge snelheid nadert.
- Een voertuig dat onder een flauwe hoek staat geparkeerd.
- Wanneer de accu een abnormale spanning heeft.
- Wanneer de temperatuur rondom de sensor te hoog/laag is.

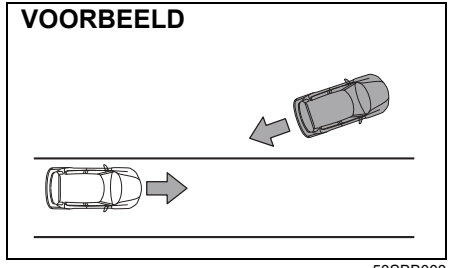

53SBB008

Sensorlocaties

Voor meer informatie raadpleegt u "Sensorlocatie" in "Blindehoekdetectie (BSM) (indien uitgerust)" in dit gedeelte.

RCTA stoppen

Voor meer informatie raadpleegt u "BSM uitschakelen" in "Blindehoekdetectie (BSM) (indien uitgerust)" in dit gedeelte.

Waarschuwingen en meldingen

Het informatiedisplay geeft de waarschuwingen en meldingen weer om u te informeren over een bepaald probleem in de BSM. Voor meer informatie raadpleegt u "Waarschuwingen en meldingen" in "Blindehoekdetectie (BSM) (indien uitgerust)" in dit gedeelte.

Noodstopsignaal (ESS) (indien uitgerust)

ESS staat voor Emergency Stop Signal (noodstopsignaal).

ESS is een optie die het voertuig achter u waarschuwt door alle richtingaanwijzers sneller dan normaal te doen knipperen indien aan alle voorwaarden wordt voldaan. Wanneer aan alle voorwaarden wordt voldaan zal ook uw knipperlichtsignaal op uw instrumentenpaneel knipperen.

- Wanneer u de rempedaal stevig intrapt bij snelheden van ongeveer 55 km/h (34 mph) of meer.
- Wanneer het ABS-signaal geactiveerd is of wanneer u plots remt, tegelijk met de activering van het ABS-signaal.

VOORBEELD



54P000339

Het ESS zal stoppen met functioneren in de volgende situaties:

- Wanneer u de rem loslaat
- Wanneer de ABS niet langer geactiveerd is
- Wanneer u de waarschuwingsknipperlichtenschakelaar inschakelt
- Wanneer het voertuig niet meer snel vertraagt

⚠ WAARSCHUWING

Hoewel het ESS ontwikkeld is om het aantal aanrijdingen achteraan te verminderen die ontstaan door plots remmen, door het voertuig achter u te waarschuwen, kan het niet alle aanrijdingen voorkomen. Zorg er steeds voor dat u veilig rijdt en voorkom onnodig plots remmen bij het stoppen of vertragen.

OPMERKING:

- *De ESS-optie kan niet gedeactiveerd worden.*
- *Het gebruik van de waarschuwingsknipperlichtenschakelaar moet verkozen worden boven het ESS.*
- *Wanneer u op de volgende oppervlakken rijdt en het ABS-systeem is momenteel niet in werking, functioneert het ESS mogelijk niet.*
  - *Wanneer u rijdt op gladde oppervlakken*
  - *Wanneer u rijdt over oneffenheden in de weg zoals lasnaden op de snelweg*

Parkeersensoren (indien uitgerust)

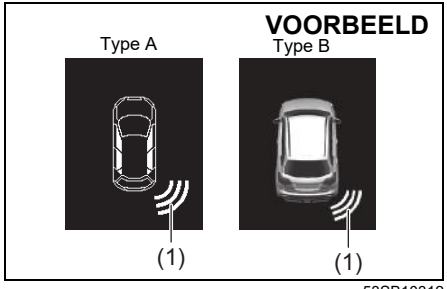

(1) Symbool dat een obstakel vertegenwoordigt gedetecteerd door een parkeersensor*

* Dit symbool stelt een obstakel voor dat zich rechtsachter van de auto bevindt.

- Het parkeersensorsysteem maakt gebruik van ultrasoonsensoren om obstakels in de buurt van de voor- en/of achterbumpers waar te nemen. Als tijdens het parkeren of langzaam rijden obstakels worden waargenomen, laat het systeem een zoemer horen en worden er symbolen weergegeven die de obstakels voorstellen op het informatiedisplay in het instrumentenpaneel.
- Het systeem zendt een ultrasone golf uit en de betreffende sensor neemt de golf waar die door een obstakel wordt teruggekaatst. Het systeem meet de tijd die de ultrasone golf nodig had om het obstakel te bereiken en weer terug te keren, en hiermee wordt de positie van het obstakel bepaald.
- De parkeersensor kan worden gebruikt als de startknop wordt ingedrukt en de contactmodus op aan wordt gezet; de keuzehendel in een andere stand dan stand "P" staat (modellen met automatische transmissie), en de parkeersensorschakelaar in de stand aan staat. Deze functie is handig in de volgende situaties: wanneer u aan de kant van de weg, bij de stoeprand gaat staan, bij het file-parkeren, bij het binnenrijden van een garage, tijdens het rijden door een steeg en het rijden door een locatie met obstakels.

⚠ WAARSCHUWING

- **De parkeersensor waarschuwt voor obstakels door middel van zoemers en door de locatie van de obstakels te tonen op het informatiedisplay. U moet echter nog steeds voorzichtig rijden.**
- **De sensoren kunnen obstakels alleen binnen een beperkt gebied en bij een lage voertuigsnelheid waarnemen. Dus op lastige locaties dient u langzaam te rijden en goed rond te kijken, gebruikmakend van de spiegels of het directe zicht. Wanneer u de auto bestuurt en alleen op de parkeersensor vertrouwt bestaat er een verhoogd risico op ongelukken.**

Sensorlocaties (indien uitgerust)

Op de voorbumper

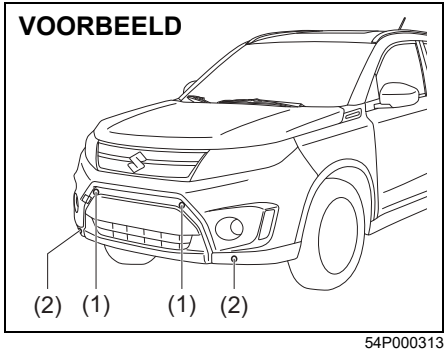

54P000313

(1) Sensoren middenvoor (op 2 plaatsen)
(2) Sensoren hoeken voor (op 2 plaatsen)

Op de achterbumper

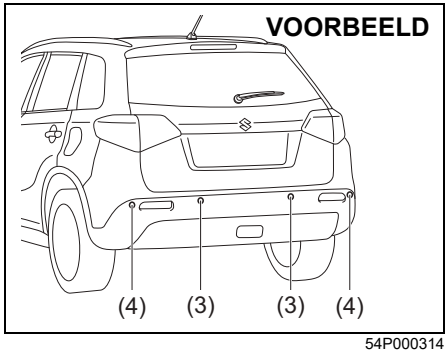

54P000314

(3) Sensoren middenachter (op 2 plaatsen)
(4) Sensoren hoeken achter (op 2 plaatsen)

LET OP

- **Zorg ervoor dat er niets tegen de sensorlocaties botst en voorkom dat de hogedrukstraal van de autowasstraat op de sensorlocaties wordt gericht. Anders kunnen de sensoren beschadigd raken.**
- **Als de bumper tegen een hard object botst, kan dit de werking van de sensoren op de bumper verstoren. Als dit gebeurt, laat u de sensoren dan door een SUZUKI-dealer nakijken.**

Geactiveerde sensoren
Welke sensoren geactiveerd zijn, is afhankelijk van de stand van de versnellingspook en handremhendel:

Stand keuzehendel		Handgeschakelde versnellingsbak		Automatische versnellingsbak		Handrem-hendel
		R	N, 1e – 5e of 6e	R	N, D, M	
Sensoren voor (indien uitgerust)	Midden	Uit	Aan	Uit	Aan	Vrijgeven
	Hoek	Aan	Aan	Aan	Aan	Geen invloed
Sensoren achter	Midden	Aan	Uit	Aan	Uit	Geen invloed
	Hoek	Aan	Uit	Aan	Uit	Geen invloed

Geschat detectiebereik waarbinnen obstakels kunnen worden waargenomen

VOORBEELD

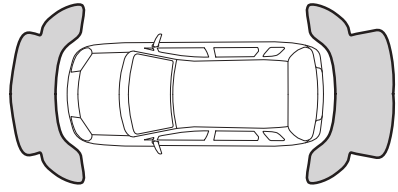

54P000368

- Een obstakel binnen een afstand van ongeveer 20 cm (8 in) tot een sensor of direct onder een sensor kan niet worden waargenomen.
- De sensoren kunnen een obstakel waarnemen tot op 1 m (3 ft) vanaf de voorkant van de auto of tot op 1,5 m (5 ft) vanaf de achterkant van de auto.

⚠ WAARSCHUWING

- **Onder de volgende omstandigheden zal het parkeersensorsysteem mogelijk niet correct functioneren, doordat de sensoren de obstakels niet goed kunnen waarnemen.**
  - **– De sensoren zijn bedekt met modder, ijs of andere substanties. (Voor correct functioneren dienen deze substanties verwijderd te worden.)**
  - **– De sensoren zijn nat door opspattend water of zware regenval.**
  - **– De sensoren worden bedekt door een hand, sticker, een accessoire, etc.**
  - **– Er is een accessoire of ander object bevestigd binnen het detectiegebied van de sensor.**
  - **– Zaken als een sleephaak, in de handel verkrijgbare hoekpalen, radioantennes, etc. die op de bumper zijn gemonteerd.**
  - **– De hoogte van de bumper is gewijzigd, bijvoorbeeld door een verandering in de ophanging.**
  - **– De sensorlocaties zijn extreem heet door direct zonlicht of koud door de vorst.**
  - **– De auto bevindt zich op een ruige ondergrond, helling, grindweg of grasveld.**
  - **– De auto staat op een steile helling.**

(Vervolg)

⚠ WAARSCHUWING

(Vervolg)

- **– De sensoren hebben een ultrasoon geluid van de claxon, de motor, het luchtdrukremsysteem (bij grote voertuigen) of de parkeersensor van een andere auto opgevangen.**
- **– De obstakels bevinden zich te dicht op de sensoren.**
- **– De sensoren staan binnen de invalshoek van een reflecterend object zoals bijvoorbeeld een ruit. (De ultrasone golven worden niet teruggekaatst door het object.)**

- **De sensoren kunnen de volgende soorten obstakels mogelijk niet correct waarnemen:**
  - **– Objecten die uit dun materiaal zijn vervaardigd, zoals gaas en touwen**
  - **– Hoekige trottoirbanden of andere objecten met een scherpe rand**
  - **– Hoge objecten met een grotere bovenkant, zoals een verkeersbord**
  - **– Objecten die zich laag bij de bodem bevinden zoals trottoirbanden**
  - **– Geluidsabsorberende objecten zoals katoen en sneeuw**

OPMERKING:

- *Dunne antennes of obstakels die lager zijn dan de sensoren kunnen niet meer worden waargenomen wanneer de auto dichterbij komt, ook al zijn ze vanaf een grotere afstand wel waargenomen.*
- *Het systeem kan de afstand tot een verkeersbord of soortgelijk obstakel korter berekenen dan de daadwerkelijke afstand.*

De parkeersensor gebruiken

Parkeersensorschakelaar

Modellen zonder ESP®

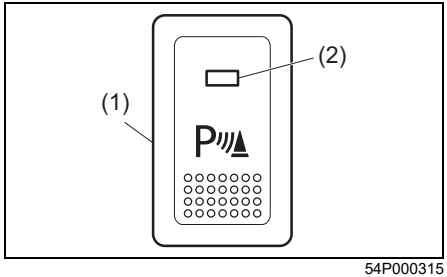

54P000315

(1) Parkeersensorschakelaar
(2) Controlelampje

Modellen met ESP®

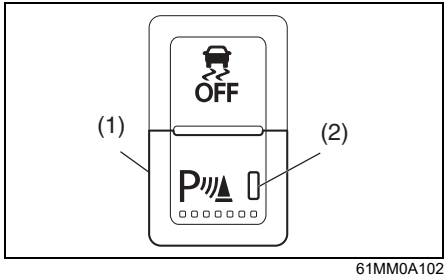

61MM0A102

(1) Parkeersensorschakelaar
(2) Controlelampje

- Wanneer de contactmodus op aan staat en het controlelampje op de parkeersensorschakelaar brandt, wordt aangegeven dat de parkeersensor klaar is voor gebruik onder de volgende omstandigheden:
  – De keuzehendel staat in een andere stand dan "P" (modellen met automatische transmissie).
  – De snelheid van de auto in voorwaartse richting bedraagt niet meer dan ca. 9 km/h (6 mph) bij het vertragen van de auto bijv. om te parkeren.
  – De snelheid van de auto in voorwaartse richting bedraagt niet meer dan ca. 13 km/h (9 mph) bij het versnellen.
- Druk op de parkeersensorschakelaar om de parkeersensor te deactiveren en controleer of het controlelampje dooft.

Stand van de schakelaar	Status
VOORBEELD 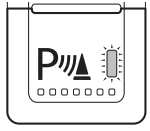	AAN • Wanneer het controlelampje brandt, en als aan alle nodige voorwaarden is voldaan, is het systeem gereed voor bedrijf.
VOORBEELD 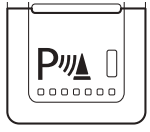	UIT • Het systeem functioneert niet. Druk de schakelaar in om het controlelampje uit te schakelen wanneer u de parkeersensor niet wilt gebruiken.

OPMERKING:
Als u de parkeersensorschakelaar van de stand UIT in de stand AAN drukt, terwijl de contactmodus in de stand aan gezet is door de startknop in te drukken, zal de interieurzoemer afgaan.

Obstakelindicatie door parkeersensor

VOORBEELD



53SB3035

(1) Obstakel gedetecteerd door sensoren middenvoor (indien uitgerust)
(2) Obstakel gedetecteerd door sensoren hoeken voor (indien uitgerust)
(3) Obstakel gedetecteerd door sensoren middenachter
(4) Obstakel gedetecteerd door sensoren hoeken achter

Wanneer er een obstakel wordt waargenomen, laat de parkeersensor een interieurzoemer afgaan en wordt er een symbool weergegeven dat het obstakel vertegenwoordigt op het informatiedisplay in het instrumentenpaneel.

- Er wordt een ander symbool weergegeven afhankelijk van de richting en de afstand van het obstakel.
- Een zoemer in het dashboard gaat af wanneer een sensor vooraan op de auto (indien uitgerust) een obstakel waarneemt.
- Een zoemer die achter de achterbank is gemonteerd, gaat af wanneer een sensor achterop de auto een obstakel waarneemt.
- Waarschuwingen bij obstakeldetectie door hoeksensoren

Afstand (ongeveer)	Zoemer	Symbool
37,5 – 60 cm (15 – 24 in)	Korte pieptoon met korte intervallen	Drie lijnen
25 – 37,5 cm (10 – 15 in)	Korte pieptoon met zeer korte intervallen	Twee lijnen
Minder dan 25 cm (10 in)	Ononderbroken pieptoon	Eén lijn

- Waarschuwingen bij obstakeldetectie door middelste sensoren

Afstand (ongeveer)		Zoemer	Symbool
Vooraan (indien uitgerust)	65 – 100 cm (26 – 39 in)	Korte pieptoon met lange intervallen	Drie lijnen
Achter	65 – 150 cm (26 – 59 in)		
50 – 65 cm (20 – 26 in)		Korte pieptoon met korte intervallen	
40 – 50 cm (16 – 20 in)		Korte pieptoon met zeer korte intervallen	Twee lijnen
Minder dan 40 cm (16 in)		Ononderbroken pieptoon	Eén lijn

OPMERKING:

- *Symbolen worden weergegeven met een korte vertraging na het detecteren van obstakels.*
- *Indien het systeem meerdere obstakels tegelijkertijd detecteert, laat het display alle posities zien door middel van de desbetreffende symbolen. De zoemers zullen echter alleen voor de dichtstbijzijnde obstakels weerklinken.*

Sensoren instellen

U kunt ofwel de normale of de aanhangwagenmodus van het parkeersensorsysteem selecteren via het informatiedisplay. Zie "Informatiedisplay" in het gedeelte ALVORENS WEG TE RIJDEN.

"Normal mode"
Alle sensoren zijn actief. Gebruik deze modus in normale omstandigheden.

"Trailer mode"
De achterste sensoren op de hoeken en in het midden zijn uitgeschakeld. Gebruik deze modus voor het trekken van een aanhangwagen.

LET OP

Controleer of de normale modus is geselecteerd met de parkeersensoren wanneer u de auto in een garage rijdt. Indien de parkeersensoren in de aanhangwagenmodus blijven staan, zullen de sensoren op de hoeken voor en achter niet functioneren.

Waarschuwingen en meldingen

Als er een probleem of waarschuwing optreedt in het parkeersensorsysteem, wordt er een melding weergegeven op het informatiedisplay in het instrumentenpaneel en wordt dit aangegeven door een zoemer en de status van het controlelampje op de parkeersensor. Volg de instructies wanneer een melding wordt weergegeven.

Melding	Symbool	Zoemer	Waarschijnlijke oorzaak en oplossing
	Twee knipperende lijnen op een sensorlocatie.	Reeks dubbele pieptonen	Er kan een probleem zijn met het parkeersensorsysteem. Laat de auto door een SUZUKI-dealer nakijken.
	Eén knipperende lijn op een sensorlocatie.	Reeks enkele pieptonen	De aangegeven sensor is vervuild. Veeg deze schoon met een zachte doek.

Achteruitrijcamera (indien uitgerust)

Wanneer de keuzehendel in de stand "R" is gezet wanneer het contactslot in de stand "ON" staat of de contactmodus op aan staat, toont de achteruitrijcamera automatisch het zicht achter de auto op het display.

⚠ WAARSCHUWING

De afstand getoond in de achteruitrijcamera kan verschillen van de eigenlijke afstand, afhankelijk van de toestand van de weg of de last die de auto draagt. Omdat de oppervlakte van het camerascherm ook eerder beperkt is, kan het achteruitrijden door enkel op het scherm te kijken een ongeval of een botsing met een obstakel veroorzaken.

De achteruitrijcamera kan geen substituut zijn voor de aandacht van de bestuurder. Alleen de bestuurder is verantwoordelijk voor het parkeren en gelijkaardige rijmanoeuvres.

- **Gebruik de achteruitrijcamera enkel als hulp bij het rijden.**

(Vervolg)

⚠ WAARSCHUWING

(Vervolg)

- **Rijd altijd voorzichtig en vergewis u ervan dat er achter en rond de auto geen obstakels zijn door uw ogen en de achteruitkijkspiegel te gebruiken.**
- **Controleer of de achterklep volledig is gesloten wanneer u achteruitrijdt.**

LET OP

Gebruikt u de camera gedurende langere tijd terwijl het contactslot in de stand "ON" staat, of de contactmodus aan is, maar de motor niet draait, dan kan de loodzuuraccu leeg lopen.

Laat het contactslot niet gedurende lange tijd in de stand "ON" of de contactmodus op aan staan wanneer de motor niet draait.

Locatie achteruitrijcamera

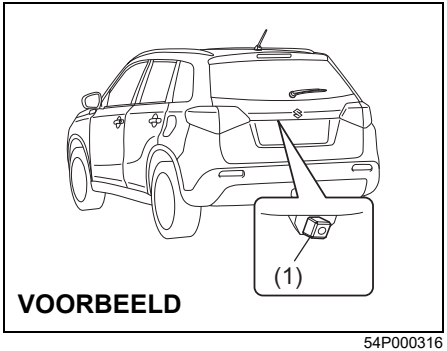

54P000316

(1) Achteruitrijcamera

De achteruitrijcamera is geïnstalleerd naast de nummerplaatverlichting.

LET OP

De achteruitrijcamera is een precisie-instrument. Als u op de camera slaat, kan deze breken en schade veroorzaken die tot brand of een defect kan leiden.

- **Sla niet op de camera.**
- **Verwijder geen sneeuw of modder van de cameralens met een stokje.**

LET OP

Indien er water in de achteruitrijcamera binnendringt, kan deze defect raken of vlam vatten.

Gebruik geen hogedrukreiniger voor de zone rond de camera.

LET OP

De lens is voorzien van een harde coating om schade of verkleuring te voorkomen. Schade of verkleuring van de lens kan het beeld vertroebelen.

- **Gebruik geen borstel om de lens schoon te vegen.**
- **Gebruik geen alcohol, benzeen of verdunner om de lens schoon te maken.**
- **Gebruik geen was op de cameralens.**

OPMERKING:
Indien er carrosseriewas op de cameralens belandt, veegt u de was weg met een schone doek bevochtigd met een zacht reinigingsmiddel verdund met water, en veegt u daarna de lens droog met een droge doek.

Gebruik van de achteruitrijcamera

1) Draai het contactslot naar de stand "ON" of druk de startknop in om de contactmodus op aan te zetten.
2) Zet de versnellingspook/keuzehendel vervolgens in de stand "R".
   - Het display geeft automatisch het zicht achter de auto weer.
   - Wanneer de keuzehendel uit de stand "R" in een andere stand wordt gezet, keert het display terug naar het vorige scherm.

OPMERKING:
Het beeld van de achteruitrijcamera heeft prioriteit over alle andere schermen. Het beeld van de achteruitrijcamera geeft echter geen zicht naar achteren weer terwijl het systeem wordt geïnitialiseerd.

Bereik van achteruitrijcamera weergeven

Het beeld van de achteruitrijcamera toont de zone achter het achterste gedeelte van de achterklep. Het display laat geen voorwerpen zien die zich vlak achter de bumper of onder de bumper bevinden.
De achteruitrijcamera laat geen obstakels zien die zich boven de camera bevinden. De bovenkant van grote objecten zoals verkeersborden zijn mogelijk niet zichtbaar op het display.

Bereik van achteruitrijcamera weergeven

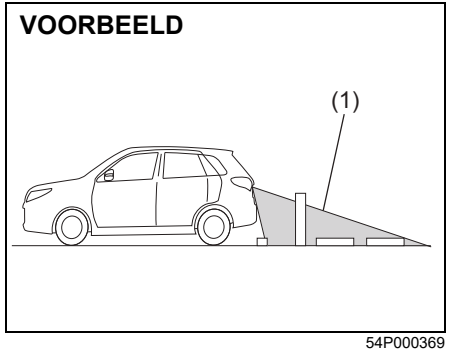

54P000369

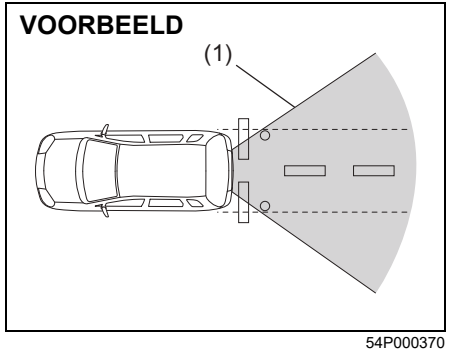

54P000370

(1) Weergavebereik

OPMERKING:
- *Afbeeldingen die op het display van de achteruitrijcamera worden getoond, zijn omgekeerde afbeeldingen (spiegelbeelden).*
- *De kleuren van objecten die op het display van de achteruitrijcamera verschijnen kunnen verschillen van de eigenlijke kleuren.*
- *Het beeld van de achteruitrijcamera kan moeilijk te zien zijn onder de volgende omstandigheden, maar dit is geen systeemfout.*
  - *Op donkere plaatsen, op een regenachtige dag of 's nachts.*
  - *Wanneer de temperatuur rond de lens te hoog/te laag is, of wanneer de camera nat is zoals op een regenachtige dag of tijdens perioden van hoge vochtigheid (condensaat van dauw kan op de cameralens voorkomen).*
  - *Wanneer een vreemd voorwerp op of rond de cameralens terechtkomt, zoals modder of een waterdruppel.*
  - *Wanneer sterk licht direct in de camera schijnt (verticale strepen kunnen op het display worden waargenomen).*
  - *Onder fluorescerend licht. (Het beeld kan flikkeren.)*
  - *Wanneer de buitentemperatuur laag is (het beeld op het scherm kan donker zijn).*

Schermaanduiding achteruitrijcamera

De afstand die zichtbaar is in de achteruitrijcamera kan verschillen van de eigenlijke afstand volgens de toestand van de weg of de last die de auto draagt.

Hellend vlak achter de auto

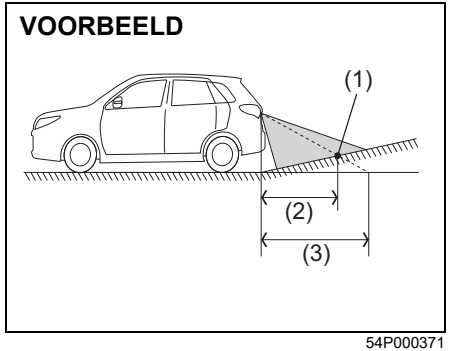

54P000371

(1) Object
(2) Eigenlijke afstand
(3) Afstand op het display

Wanneer er zich achter de auto een stijgend vlak bevindt, lijkt het object op het display zich verder weg te bevinden dan de eigenlijke afstand.

Dalend vlak achter de auto

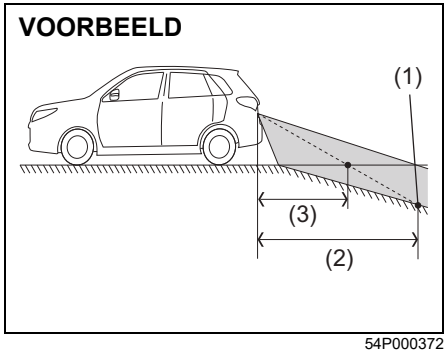

54P000372

(1) Object
(2) Eigenlijke afstand
(3) Afstand op het display

Wanneer er zich achter de auto een dalend vlak bevindt, lijkt het object op het display zich dichterbij te bevinden dan de eigenlijke afstand.

Indien het zicht achteruit van de achteruitrijcamera niet wordt getoond of indien er een slecht beeld is

- Indien het zicht achteruit van de achteruitrijcamera niet wordt getoond.
  – Controleer of het contactslot in de stand "ON" of de contactmodus op aan staat.
  – Controleer of de versnellingspook/ keuzehendel in de stand "R" staat.

- Indien het zicht achteruit van de achteruitrijcamera slecht is.
  – Controleer of de cameralens niet vuil is.
  – Controleer of het zonlicht of de straal van koplampen van een achteropkomend voertuig niet direct in de lens schijnt.

Als de achteruitrijcamera hierna nog steeds niet correct functioneert, moet u het systeem zo snel mogelijk laten inspecteren door een SUZUKI-dealer.

Remmen

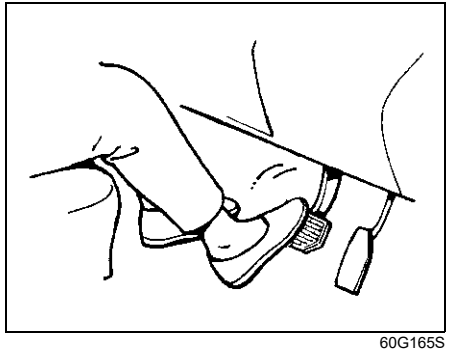

60G165S

De afstand die nodig is om een auto tot stilstand te brengen neemt toe naarmate de snelheid van de auto hoger wordt. De remweg bij, bijvoorbeeld, 60 km/h (37 mph) zal ongeveer 4 maal langer zijn dan die bij 30 km/h (19 mph). Begin het rempedaal in te trappen op het moment dat er nog voldoende afstand tussen de auto en de beoogde stopplaats is, en verminder op die wijze langzaam snelheid.

⚠ WAARSCHUWING

Als zich water in de remmen ophoopt, zal de remwerking verslechteren of geheel onvoorspelbaar worden. Test bij lage snelheid de remmen op effectieve werking na het rijden door waterplassen of schoonspuiten van de onderkant. Maak zo nodig de remmen droog door bij lage snelheid het rempedaal herhaald in te trappen tot deze de normale werking teruggekregen hebben.

Rembekrachtiging

De auto is uitgerust met een systeem voor rembekrachtiging. Zelfs als de rembekrachtiging uitvalt als gevolg van een afgeslagen motor of een defect, blijft het systeem normaal functioneren door middel van de aanwezige reservedruk, die voldoende is om de auto tot stilstand te brengen door het rempedaal eenmaal in te trappen en daarna ingetrapt te houden. De reservedruk wordt gedeeltelijk opgebruikt iedere keer dat het rempedaal ingetrapt wordt. Oefen zo gelijkmatig mogelijk druk op het rempedaal uit. Trap het rempedaal niet pompend in.

⚠ WAARSCHUWING

Zelfs zonder de reservedruk in het remsysteem kan de auto tot stilstand gebracht worden door het rempedaal harder dan normaal in te trappen. De benodigde remweg zal echter wel langer zijn.

Remassistentiesysteem

Als het rempedaal hard wordt ingetrapt, zal het remassistentiesysteem dat beschouwen als een noodstop en krachtiger gaan remmenals er sprake is van een bestuurder die het rempedaal niet stevig ingetrapt kan houden.

OPMERKING:
Indien u het rempedaal snel en krachtig intrapt, hoort u mogelijk een klikgeluid in het rempedaal. Dit is normaal, en duidt er op dat het remassistentiesysteem correct wordt geactiveerd.

Antiblokkeersysteem (ABS)

Het ABS voorkomt blokkeren van de wielen tijdens remmen door elektronische regeling van de remdruk. Dit systeem helpt u tevens bij het handhaven van de controle over het stuur indien op een gladde ondergrond geremd wordt of bij erg hard remmen.
Het ABS werkt automatisch, wat betekent dat er geen speciale remtechniek voor vereist is. U trapt het rempedaal normaal in, zonder met het pedaal te pompen. Het ABS treedt in werking wanneer het systeem registreert dat de wielen neigen tot blokkeren. Tijdens de werking van het ABS is het mogelijk dat u een kleine beweging van het rempedaal gewaarwordt.

OPMERKING:
- *Het ABS werkt niet bij een rijsnelheid van minder dan ongeveer 9 km/h (6 mph).*
- *Indien het ABS-systeem actief is, hoort u mogelijk een metaalachtig geluid en/of voelt u een herhaald pulseren van het rempedaal. Dit is normaal, en duidt er op dat de remvloeistofdruk correct wordt gecontroleerd.*
- *U hoort mogelijk een werkingsgeluid wanneer u de motor start of nadat het voertuig begint te rijden. Dit betekent dat de hierboven genoemde systemen zichzelf controleren. Dit geluid wijst niet op een storing.*

⚠ WAARSCHUWING

- **Op wegen met een losse bovenlaag (grindwegen, besneeuwde wegen etc.) is het mogelijk dat de remweg van een auto met ABS iets langer is dan de remweg van een vergelijkbare auto met conventioneel remsysteem. Bij een auto met conventioneel remsysteem kunnen de blokkerende wielen in het grind of de sneeuw ploegen waardoor de remweg verkort wordt. Door het ABS-systeem wordt dit effect gereduceerd. Deze tegenwerkende kracht wordt door het ABS opgeheven, wat betekent dat u met een langere remweg rekening dient te houden bij het rijden op een losse ondergrond.**
- **Op normale wegen kan de remweg van sommige autorijders iets korter zijn met conventionele remsystemen dan met ABS-remsystemen.**
- **In beide bovenstaande gevallen helpt het ABS u echter om de koersvastheid van de auto te bewaren. Onthoud wel dat het ABS niet kan compenseren voor slechte weg- of weersomstandigheden of een slechte rijvaardigheid. Gebruik uw gezond verstand en rij nooit te snel.**

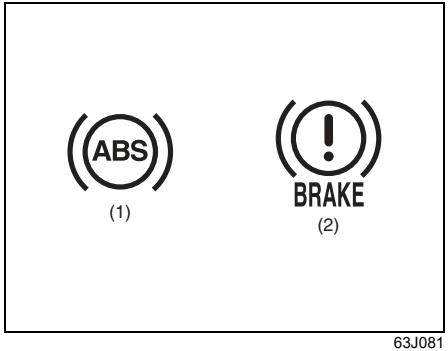

63J081

(1) ABS-waarschuwingslampje
(2) Remsysteem-waarschuwingslampje

⚠ WAARSCHUWING

- **Als het ABS-waarschuwingslampje (1) op het instrumentenpaneel tijdens het rijden gaat branden en blijft branden, kan dit duiden op een storing in het ABS-systeem. Laat het systeem in dit geval zo spoedig mogelijk door uw SUZUKI-dealer nakijken. Als het ABS defect raakt, blijft het normale remsysteem werken en valt alleen de ABS-voorziening uit.**
- **Als het ABS-waarschuwingslampje (1) en het waarschuwingslampje voor het remsysteem (2) op het instrumentenpaneel beide blijven branden, of tijdens het rijden beide gaan branden, kan dit erop duiden dat de antiblokkeerfunctie en de regelfunctie voor de remkracht van de achterremmen (doseerklepfunctie) van het ABS-systeem defect zijn. Indien dit gebeurt, kunnen de achterwielen gemakkelijk blokkeren of kan de auto zelfs gevaarlijk slippen bij het remmen op een gladde weg of bij hard remmen op een droge verharde weg. Laat het systeem in dit geval zo spoedig mogelijk door uw SUZUKI-dealer nakijken. Rijd voorzichtig en vermijd zo veel mogelijk hard remmen.**

Hoe ABS werkt

Een computer bewaakt voortdurend de snelheid van de wielen. De computer vergelijkt de verandering van de wielsnelheid tijdens het remmen. Als de wielen plotseling langzamer gaan draaien, hetgeen duidt op een neiging tot blokkeren, zal de computer de remdruk meerdere malen per seconde veranderen om blokkeren van de wielen te voorkomen. Na het starten van de auto of wanneer u optrekt na een krachtig remmanoeuvre, is het mogelijk dat u kortstondig het (klik) geluid van de ABS motor hoort.

⚠ WAARSCHUWING

ABS kan mogelijk niet naar behoren functioneren bij gebruik van andere banden of wielen dan die in dit instructieboekje zijn voorgeschreven. De reden hiervoor is dat ABS werkt door het vergelijken van veranderingen in de draaisnelheid van de wielen. Gebruik daarom alleen de in dit instructieboekje voorgeschreven afmetingen en types wanneer u banden of wielen vervangt.

Electronic Stability Program (ESP®)

ESP® is een geregistreerd handelsmerk van Daimler AG.

Het Electronic Stability Program (ESP®) helpt bij het onder controle houden van het voertuig indien de voor- of achterwielen slippen. Het ondersteunt u ook bij het houden van grip bij het accelereren op een losse of gladde ondergrond. Dit gebeurt door het controleren van het motorvermogen, en door selectief te remmen. Bovendien helpt ESP® slippen voorkomen doordat de remdruk wordt geregeld.

⚠ WAARSCHUWING

Het ESP® kan de rijstabiliteit van het voertuig niet onder alle omstandigheden verbeteren, en heeft niet de controle over het volledige remsysteem van het voertuig. Het ESP® kan geen ongevallen als gevolg van te hoge snelheid in bochten of aquaplaning voorkomen. Alleen veilig en aandachtig rijden kan ongevallen voorkomen. De mogelijkheden van een voertuig dat is uitgerust met ESP® mogen nooit worden gebruikt als vervanging van een voorzichtige rijstijl.

Het ESP® omvat de volgende drie systemen:

Stabiliteitscontrolesysteem

Het stabiliteitscontrolesysteem helpt bij het verzorgen van het geïntegreerd sturen van systemen zoals anti-blokkeringsremmen, tractiecontrole, motorsturing, enz. Dit systeem stuurt automatisch de remmen en de motor zodat het voertuig niet gaat slippen op een glad wegoppervlak of bij het bruusk draaien aan het stuurwiel.

Tractie-controlesysteem

Het tractie-controlesysteem helpt automatisch bij het voorkomen van het slippen van de wielen als het voertuig wordt gestart of versneld op een gladde ondergrond. Het systeem werkt alleen indien het merkt dat de wielen slippen of de grip verliezen. Als dit gebeurt zal het systeem de remmen voor of achter gaan bedienen en het motorvermogen beperken zodat het slippen van de wielen wordt beperkt.

Antiblokkeersysteem (ABS)

Het ABS voorkomt blokkeren van de wielen tijdens remmen door elektronische regeling van de remdruk. Dit systeem helpt u tevens bij het handhaven van de controle over het stuur indien op een gladde ondergrond geremd wordt of bij erg hard remmen. Het ABS werkt automatisch, wat betekent dat er geen speciale remtechniek voor vereist is. U trapt het rempedaal normaal in, zonder met het pedaal te pompen. Het ABS treedt in werking wanneer het systeem registreert dat de wielen neigen tot blokkeren. Tijdens de werking van het ABS is het mogelijk dat u een kleine beweging van het rempedaal voelt.
(Zie voor nadere informatie over ABS "Remmen" in dit deel.)

OPMERKING:
Het ABS werkt niet bij een rijsnelheid van minder dan ongeveer 9 km/h (6 mph).

⚠ WAARSCHUWING

- **Het ESP® kan mogelijk niet naar behoren functioneren bij gebruik van andere banden of wielen dan die in dit instructieboekje zijn voorgeschreven. Gebruik daarom alleen de in dit instructieboekje voorgeschreven afmetingen en types wanneer u banden of wielen vervangt.**

(Vervolg)

⚠ WAARSCHUWING

(Vervolg)
- **Het ESP® werkt mogelijk niet correct indien de banden niet tot de correcte bandenspanning zijn opgepompt.**
- **Het ESP® werkt mogelijk niet correct indien sneeuwkettingen zijn aangebracht.**
- **Het ESP® werkt mogelijk niet correct indien de banden overmatige slijtage vertonen. Vervang de banden als de slijtage-indicatoren in de groeven op het loopvlak zichtbaar worden.**
- **Het ESP® is geen vervanging voor winterbanden of sneeuwkettingen op besneeuwde wegen.**

⚠ WAARSCHUWING

- **Het ESP® werkt mogelijk niet correct indien motoronderdelen zoals de uitlaatdemper niet standaard zijn of extreem zijn versleten.**
- **Verander niets aan de ophanging van het voertuig omdat het ESP® dan mogelijk niet meer correct werkt.**

OPMERKING:
- *Indien het ESP® -systeem actief is, hoort u mogelijk een metaalachtig geluid en/of voelt u een herhaald pulseren van het rempedaal. Dit is normaal, en duidt er op dat de remvloeistofdruk correct wordt gecontroleerd.*
- *U hoort mogelijk een werkingsgeluid wanneer u de motor start of nadat het voertuig begint te rijden. Dit betekent dat de hierboven genoemde systemen zichzelf controleren. Dit geluid wijst niet op een storing.*

De ESP®-indicatielampjes werken als volgt:

ESP®-waarschuwingslampje



52KM133

Dit lampje knippert 5 keer per seconde indien een van de volgende systemen wordt geactiveerd.
- Stabiliteitscontrolesysteem
- Tractie-controlesysteem
- Afdalingsregelsysteem (indien uitgerust)

Rijd voorzichtig als dit lampje knippert.

Als het contactslot in de stand "ON" gedraaid wordt, of als de startknop wordt ingedrukt en de contactmodus op aan wordt gezet, gaat dit lampje kortstondig aan zodat u kunt controleren of het werkt.

ESP® "OFF"-schakelaar

LET OP

Indien het ESP®-waarschuwingslampje tijdens het rijden gaat branden of blijft branden, kan er iets mis zijn met de ESP®-systemen (andere dan ABS). Laat de systemen in dit geval door een SUZUKI-dealer nakijken.

OPMERKING:
Indien het ESP®-waarschuwingslampje tijdens het rijden gaat branden of blijft branden, wat wijst op een storing van een ESP®-systeem (ander dan ABS), zal het remsysteem werken als een gewone ABS zonder bijkomende ESP®-functies.

ESP® "OFF"-controlelampje



57L30045

U moet tijdens gewoon rijden het ESP® inschakelen, zodat u geniet van alle voordelen van het volledige ESP®-systeem.

Het kan nodig zijn de ESP®-systemen (andere dan ABS) uit te schakelen indien uw voertuig vast zit in zand, modder, of sneeuw, waarbij wielspin noodzakelijk is.

Modellen zonder parkeersensoren

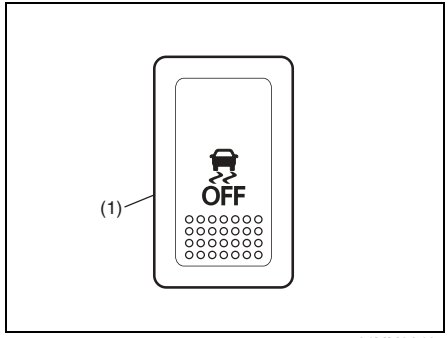

61MM0A197

(1) ESP® "OFF"-schakelaar

Modellen met parkeersensoren

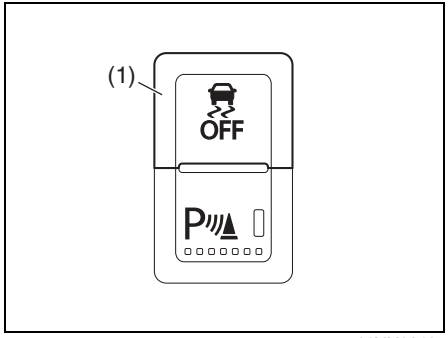

61MM0A105

(1) ESP® "OFF"-schakelaar

Als de ESP® "OFF"-schakelaar op het dashboard ingedrukt wordt gehouden om de ESP®-systemen (andere dan ABS) uit te schakelen, zal het ESP® "OFF"-controlelampje op het instrumentenpaneel gaan branden.
Indien u de ESP®-systemen (andere dan ABS) hebt uitgeschakeld, moet u er aan denken deze weer in te schakelen voordat u weer gewoon gaat rijden.
Wanneer u nogmaals op de ESP® "OFF"-schakelaar drukt, zal het ESP® "OFF"-controlelampje uitgaan en worden alle ESP®-systemen geactiveerd.

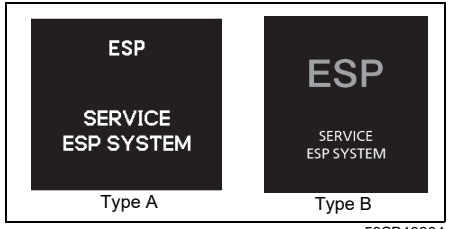

53SB10304

Indien de melding uit de bovenstaande illustratie op het informatiedisplay verschijnt, kan er een probleem zijn met het ESP®-systeem. Laat de auto door een SUZUKI-dealer nakijken.

OPMERKING:
Het ESP®-systeem zal niet inschakelen wanneer deze melding wordt weergegeven.

OPMERKING:
Indien uw voertuig is uitgerust met het Dual Sensor Brake Support-systeem, zullen Dual Sensor Brake Support, Lane Departure Warning, Vehicle Swaying Warning en de verkeersbordherkenning worden uitgeschakeld wanneer het ESP®-systeem wordt uitgeschakeld.

ABS-waarschuwingslampje/ Remsysteemwaarschuwingslampje

Zie "Remmen" in dit gedeelte.

Afdalingsregelsysteem (indien uitgerust)

Het afdalingsregelsysteem is ontworpen om de werklast van de chauffeur te verminderen tijdens steile dalingen, ruwe en/of gladde heuvels waarbij het voertuig niet voldoende kan vertragen door alleen maar afremmen op de motor. Het afdalingsregelsysteem helpt om het voertuig onder controle te houden door automatisch de remmen te activeren wanneer nodig, zodat u zich kunt concentreren op het besturen van het voertuig.

⚠ WAARSCHUWING

Vertrouw niet alleen op het afdalingsregelsysteem. Afhankelijk van de lading en het wegdek kan het afdalingsregelsysteem mogelijk de snelheid van het voertuig niet onder controle houden. Wees steeds paraat om de snelheid van het voertuig te regelen door het voertuig af te remmen. Wanneer u niet aandachtig bent en zo nodig het rempedaal niet op tijd intrapt om de voertuigsnelheid te regelen, kunt u de controle over het stuur verliezen en een ongeluk veroorzaken.

Schakelaar afdalingsregeling

Modellen zonder ENG A-STOP-systeem

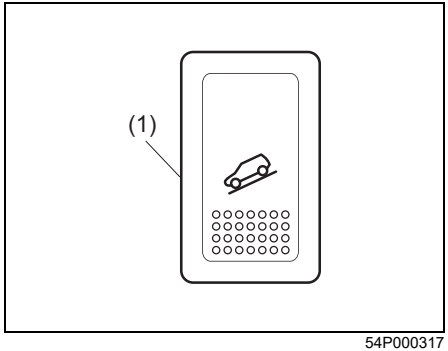

54P000317

(1) Schakelaar afdalingsregeling

Modellen met ENG A-STOP-systeem

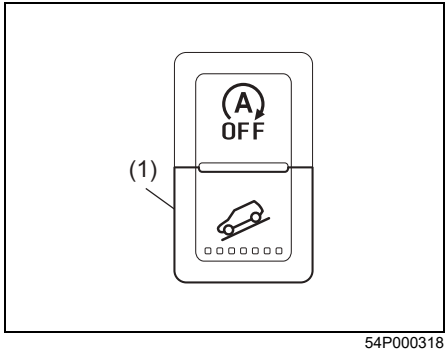

54P000318

(1) Schakelaar afdalingsregeling

Het afdalingsregelsysteem activeren:

1) Stel de rijmodusschakelaar (indien uitgerust) in op "LOCK".
2) Zet de versnellingspook in een vooruit- of achteruitversnelling.
3) Druk op de schakelaar van de afdelingsregeling (1) wanneer de voertuigsnelheid lager is dan 25 km/h (15 mph). Het controlelampje van de afdalingsregeling op het instrumentenpaneel gaat branden en het afdalingsregelsysteem wordt geactiveerd.

Als de rijmodusschakelaar (indien uitgerust) op "LOCK" staat, wordt de voertuigsnelheid op ongeveer 10 km/h (6 mph) gehouden tijdens het afdalen.

De rem-/achterlichten gaan branden en het ESP®-waarschuwingslampje knippert wanneer het afdalingsregelsysteem de auto afremt om de juiste snelheid aan te houden.
Als het gaspedaal of rempedaal wordt ingedrukt terwijl het afdalingsregelsysteem is geactiveerd, zal het systeem tijdelijk stoppen met werken. Zodra het gas- of rempedaal wordt losgelaten, werkt het afdalingsregelsysteem opnieuw als aan de voorwaarden voor de juiste werking van het systeem is voldaan. Wanneer de voertuigsnelheid echter hoger is dan 25 km/h (15 mph) wordt het afdalingsregelsysteem automatisch uitgeschakeld.

Om het afdalingsregelsysteem uit te schakelen, drukt u opnieuw op de schakelaar van het afdalingsregelsysteem.

⚠ WAARSCHUWING

- **Als het afdalingsregelsysteem continu gedurende een lange periode wordt gebruikt, kan de temperatuur van het remsysteem oplopen en kan het afdalingsregelsysteem tijdelijk worden uitgeschakeld om het remsysteem te beschermen. Het waarschuwingslampje van de afdalingsregeling knippert om u te laten weten dat het systeem uitgeschakeld is. Indrukken van het rempedaal in en stop het voertuig op een veilige plaats. Als de temperatuur van het remsysteem is gedaald, blijft het waarschuwingslampje van de afdalingsregeling branden en wordt het systeem opnieuw geactiveerd.**
- **Het afdalingsregelsysteem kan worden geactiveerd wanneer de versnellingspook/keuzehendel zich in de stand "N" bevindt, maar afremmen op de motor zal niet werken. Gebruik altijd het afdalingsregelsysteem met de versnellingspook/keuzehendel in een vooruit- of achteruitversnelling.**
- **Wanneer het afdalingsregelsysteem wordt gebruikt, drukt u op de schakelaar afdalingsregeling en controleert u of het controlelampje afdalingsregeling gaat branden en er geen waarschuwingsbericht wordt getoond in het informatiedisplay.**

OPMERKING:
Er kan een geluid uit de motor komen als het afdalingsregelsysteem wordt geactiveerd. Dit geluid is normaal en wijst niet op een storing.

Om het afdalingsregelsysteem uit te schakelen, druk u op de schakelaar afdalingsregeling waardoor het controlelampje afdalingsregeling dooft.

Controlelampje afdalingsregeling

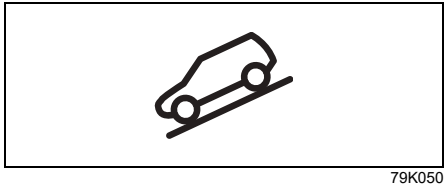

79K050

Als het contactslot in de stand "ON" gedraaid wordt, of de contactmodus op aan wordt gezet, gaat dit lampje kortstondig aan zodat u kunt controleren of het werkt.

Als u de schakelaar van de afdalingsregeling indrukt en de voorwaarden voor activering van de afdalingsregeling zijn voldaan, gaat het controlelampje van de afdalingsregeling branden. Als het controlelampje van de afdalingsregeling knippert, zal de afdalingsregeling niet worden geactiveerd.

Als het controlelampje van de afdalingsregeling gaat branden of knipperen terwijl de schakelaar van de afdalingsregeling niet wordt bediend, is er een probleem met het systeem. Laat de auto door een SUZUKI-dealer nakijken.

OPMERKING:
Als het waarschuwingslampje van de afdalingsregeling knippert wanneer u op de schakelaar van de afdalingsregeling drukt, is niet voldaan aan de onderstaande voorwaarden.

- *De rijmodusschakelaar (indien uitgerust) is ingesteld op "LOCK"*
- *De versnellingspook/keuzehendel staat in een vooruit- of de achteruitversnelling*
- *De auto rijdt trager dan 25 km/h (15 mph)*
- *De temperatuur van het remsysteem is normaal*

OPMERKING:
Als zich een van de volgende omstandigheden voordoet, kan er een probleem zijn met het afdalingsregelsysteem of het ESP®-systeem. Laat de auto door een SUZUKI-dealer nakijken.

- *Het waarschuwingslampje van het afdalingsregelsysteem gaat niet branden of knippert niet wanneer u de schakelaar van de afdalingsregeling indrukt.*
- *Het waarschuwingslampje van het afdalingsregelsysteem blijft branden tijdens het rijden zonder dat u de schakelaar van de afdalingsregeling hebt ingedrukt.*

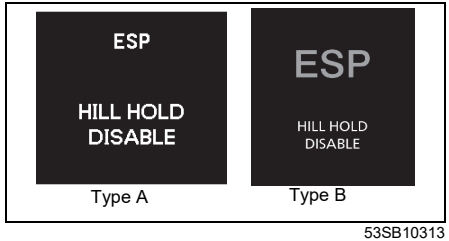

53SB10313

Indien de bovenstaande melding op het informatiedisplay verschijnt, kan er een probleem zijn met het afdalingsregelsysteem en het Hill-holdersysteem (indien uitgerust). Laat de auto door een SUZUKI-dealer nakijken.

OPMERKING:
U kunt het afdalingsregelsysteem niet activeren terwijl deze melding wordt weergegeven.

Hill-holdersysteem (indien uitgerust)

Het Hill-holdersysteem is bedoeld als hulpmiddel bij het oprijden van hellingen. Wanneer u een helling oprijdt, helpt het systeem voorkomen dat de auto terug rolt (gedurende ongeveer 2 seconden) zodra u uw voet van het rempedaal naar het gaspedaal verplaatst.

⚠ WAARSCHUWING

- **Vertrouw niet alleen op het Hill-holdersysteem. Afhankelijk van de lading en het wegdek kan het Hill-holdersysteem niet voorkomen dat de auto op een helling terugrolt. Wees er steeds op voorbereid dat u het rempedaal moet intrappen om te voorkomen dat de auto terugrolt. Wanneer u hier geen rekening mee houdt en, zo nodig, het rempedaal niet op tijd intrapt om de auto op een helling tot stilstand te brengen, kunt u de controle over het stuur verliezen en een ongeluk veroorzaken.**
- **Het Hill-holdersysteem is niet ontwikkeld om een voertuig op een helling stationair te houden.**

(Vervolg)

⚠ WAARSCHUWING

(Vervolg)

- **Nadat u uw voet van het rempedaal neemt, moet u de auto onmiddellijk laten versnellen. Indien u uw voet meer dan twee seconden op het rempedaal houdt, wordt het Hill-holdersysteem uitgeschakeld. In dat geval kan de auto van de helling afrollen en een ongeval veroorzaken. Ook kan de motor stilvallen zodat de stuur- en rembekrachtiging wegvallen. Het besturen van de auto wordt zo veel moeilijker en dat kan een ongeval in de hand werken.**
- **Wanneer u op een steile helling, gravel, een besneeuwde of een modderige weg rijdt en het hill holder-systeem is geactiveerd, kan het gebeuren dat de wielen blokkeren en de auto vervolgens wellicht niet bestuurbaar is.**

Het Hill-holdersysteem wordt maximaal 2 seconden ingeschakeld wanneer u uw voet van het rempedaal afhaalt en aan de volgende voorwaarden wordt voldaan.

1) De keuzehendel staat in een vooruit- of de achteruitversnelling.
2) De handrem is vrijgegeven.
3) Bij voertuigen met handgeschakelde versnellingsbak wordt het koppelingspedaal ingetrapt.
4) De auto staat op een stijgende helling.

Bij modellen die uitgerust zijn met het ENG A-STOP-systeem wordt het hill holder-systeem geactiveerd nadat de motor opnieuw is gestart nadat de motor automatisch gestopt is, zelfs als niet wordt voldaan aan de vorige voorwaarden.

OPMERKING:
Wanneer het hill holder-systeem is geactiveerd, kunnen de volgende problemen worden aangetroffen, maar dit zijn geen storingen.
- *Er kan een geluid uit de motorruimte komen.*
- *Als het rempedaal zwaar gaat, kan het moeilijk zijn om het in te trappen.*

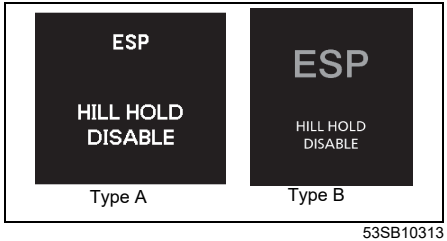

53SB10313

Indien de bovenstaande melding op het informatiedisplay verschijnt, kan er een probleem zijn met het afdalingsregelsysteem (indien uitgerust) en het Hill-holdersysteem (indien uitgerust). Laat de auto door een SUZUKI-dealer nakijken.

OPMERKING:
Het Hill-holdersysteem zal niet geactiveerd worden terwijl deze melding wordt weergegeven.

Bandenspanningcontrolesysteem (TPMS)

Het bandenspanningcontrolesysteem is ontwikkeld om u te waarschuwen wanneer één of meer banden van de auto een te lage spanning hebben. Op elk wiel is een sensor voor het bandenspanningcontrolesysteem aangebracht die een unieke identificatiecode bevat. De sensoren van het bandenspanningcontrolesysteem versturen signalen met informatie over de bandenspanning naar de ontvanger van de regelaar van het bandenspanningcontrolesysteem. Wanneer de bandenspanning van één of meer banden een veel te lage waarde aangeeft, zal het waarschuwingslampje lage bandenspanning, zoals hieronder afgebeeld, oplichten.

Waarschuwingslampje lage bandenspanning

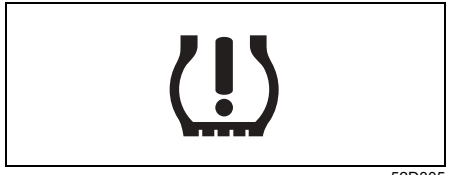
52D305

Elke band, met inbegrip van die van het reservewiel, moet maandelijks worden gecontroleerd wanneer deze koud is en opgepompt tot de door de fabrikant aanbevolen bandenspanning die vermeld staat op het bandeninformatieplaatje van de auto of op het bandenetiket. (Indien de auto is uitgerust met banden van andere afmetingen dan de afmetingen die op het bandeninformatieplaatje van de auto of het bandenetiket staan, moet u de correcte bandenspanning voor die banden bepalen.)
Als bijkomende energiebesparende maatregel is de auto uitgerust met een bandenspanningcontrolesysteem dat via een waarschuwingslampje lage bandenspanning aangeeft wanneer één of meer banden een veel te lage bandenspanning hebben.
Wanneer dit lampje oplicht, moet u stoppen en uw banden zo snel mogelijk controleren en tot de gewenste bandenspanning oppompen.
Het rijden op banden met een veel te lage bandenspanning leidt tot oververhitting

van de band en kan leiden tot een klapband. Een te lage bandenspanning doet ook het brandstofverbruik stijgen en vermindert de levensduur van de band, en kan bovendien het rij- en remgedrag van de auto beïnvloeden.
Het bandenspanningcontrolesysteem is echter geen excuus om uw banden niet goed te onderhouden. Het is de verantwoordelijkheid van de bestuurder om een correcte bandenspanning te handhaven, zelfs wanneer een te lage spanning er nog niet toe leidt dat het waarschuwingslampje lage bandenspanning gaat branden.

⚠ WAARSCHUWING

Wanneer u alleen vertrouwt op het bandenspanningcontrolesysteem om te bepalen wanneer het nodig is om (een) band(en) op te pompen, kan dit tot verlies over de controle de auto of een ongeval leiden.

Controleer de bandenspanning maandelijks bij koude banden. Pomp ze indien nodig op tot de door de fabrikant aanbevolen bandenspanning die op het bandeninformatieplaatje van de auto of op het bandenetiket staat. Zie "Banden" in INSPECTIE EN ONDERHOUD voor details.

⚠ WAARSCHUWING

Wanneer u geen correctieve actie onderneemt wanneer het waarschuwingslampje lage bandenspanning niet functioneert of wanneer het gaat branden en knippert terwijl u rijdt, kan dit tot een ongeval leiden.

Indien het waarschuwingslampje lage bandenspanning niet gaat branden gedurende 2 seconden nadat het contactslot in de "ON"-stand gedraaid wordt of de startknop wordt ingedrukt om de contactmodus op aan te zetten, of gaat branden en blijft knipperen terwijl u rijdt, moet u de auto door een SUZUKI-dealer laten nakijken. Zelfs als het lampje uitgaat na het knipperen, om aan te geven dat het controlesysteem hersteld is, moet u het systeem laten nakijken door uw SUZUKI-dealer.

⚠ WAARSCHUWING

Het draagvermogen van uw banden vermindert bij een lagere bandenspanning. Indien de bandenspanning zelfs maar een beetje te laag is, kan de belasting van de banden het draagvermogen van de banden overschrijden, hetgeen ze kan beschadigen. Het waarschuwingslampje lage bandenspanning zal u hierover niet inlichten omdat het alleen gaat branden wanneer een of meer banden een veel te lage bandenspanning vertonen.

Controleer en corrigeer de bandenspanning minstens een keer per maand. Zie "Banden" in INSPECTIE EN ONDERHOUD voor details.

⚠ WAARSCHUWING

Blijven rijden met een brandend waarschuwingslampje lage bandenspanning kan tot een ongeval leiden, en tot ernstig letsel of de dood.

Indien het waarschuwingslampje lage bandenspanning gaat branden en blijft branden, moet u uw snelheid verminderen en plotse stuur- en remmanoeuvres vermijden. Rijden op banden met een te lage spanning kan tot oververhitting leiden en kan de band beschadigen, wat de doeltreffendheid van het sturen en remmen kan aantasten. Stop zo snel mogelijk op een veilige plaats en controleer uw banden.

- **Verhelp eventuele bandenpech door het reservewiel te installeren (indien uitgerust). Zie "Instructies bij het opkrikken" in het gedeelte PECH ONDERWEG om het wiel te vervangen. Zie ook "Banden en/of wielen vervangen" voor instructies over hoe u de normale werking van het bandenspanningcontrolesysteem kunt herstellen nadat u een lekke band had.**

(Vervolg)

⚠ WAARSCHUWING

(Vervolg)

- **Indien de auto is uitgerust met een bandenherstelkit i.p.v. een reserveband, zie "Bandenherstelkit" in PECH ONDERWEG voor instructies over het uitvoeren van een noodreparatie van een lekke band.**
- **Indien één of meer banden een te lage bandenspanning vertonen, moet u de bandenspanning van al uw banden zo snel mogelijk op de aanbevolen spanning brengen.**

Het waarschuwingslampje lage bandenspanning kan gaan branden ten gevolge van normale oorzaken, zoals natuurlijke lekken en drukschommelingen veroorzaakt door wijzigingen van temperatuur of atmosferische druk. Het aanpassen van de luchtdruk in de banden naar de spanning die op het bandeninformatieplaatje staat, moet ervoor zorgen dat het waarschuwingslampje lage bandenspanning uitgaat.

Om het waarschuwingslampje lage bandenspanning te laten doven, moet u de bandenspanning corrigeren wanneer de banden koud zijn en moet u vervolgens gedurende 10 minuten met de auto rijden. Wanneer de gecorrigeerde bandenspanning niet wordt herkend, zal het waarschuwingslampje lage bandenspanning uit gaan en zal het informatiedisplay de huidige bandenspanning weergeven (indien u de bandenspanningcontrolemonitor selecteert).

LET OP

Indien het waarschuwingslampje lage bandenspanning niet dooft, zelfs niet wanneer u meer dan 10 minuten rijdt nadat u de lage bandenspanning bij koude banden hebt gecontroleerd, kan er een probleem zijn met het bandenspanningcontrolesysteem. Laat de auto door een SUZUKI-dealer nakijken.

Indien het lampje opnieuw gaat branden kort nadat u de bandenspanning van uw banden hebt gecorrigeerd, is het mogelijk dat u een lekke band hebt. Verhelp eventuele bandenpech door het reservewiel te installeren (indien uitgerust). Zie "Instructies bij het opkrikken" in het gedeelte PECH ONDERWEG. Zie "Banden en/of wielen vervangen" voor instructies over het opnieuw inschakelen van het bandenspanningsysteem nadat u een lekke band had.



53SB3040

OPMERKING:

- *Het informatiedisplay laat de waarschuwingen en meldingen zien wanneer dit lampje gaat branden.*
- *Wanneer de bandenspanning is aangepast aan grote hoogten, kan het waarschuwingslampje lage bandenspanning zelfs niet uit gaan nadat de bandenspanning is aangepast. In dit geval moet u de bandenspanning verhogen tot een iets hogere druk dan die op het bandeninformatieplaatje is afgebeeld.*
- *Het waarschuwingslampje lage bandenspanning kan tijdelijk uit gaan nadat het is gaan branden. Dit kan het gevolg zijn van een stijging van de oppervlaktetemperatuur na een lange afstand gereden te hebben of een reis naar een gebied met hoge temperaturen. Zelfs wanneer het waarschuwingslampje lage bandenspanning uit gaat nadat het is gaan branden, moet de bandenspanning van alle banden worden gecontroleerd.*
- *Om het risico te verminderen dat het waarschuwingslampje lage bandenspanning gaat branden ten gevolge van normale temperatuur- en atmosferische schommelingen, is het belangrijk om de bandenspanningen te controleren en aan te passen wanneer de banden koud zijn. Als u de banden na het rijden controleert, zijn ze warm. Zelfs als de bandenspanning op dat moment in orde lijkt, kan de druk tot onder de voorgeschreven waarde dalen wanneer de banden afkoelen. Banden die in een warme garage op de vereiste bandenspanning worden gebracht, kunnen bovendien een te lage bandenspanning krijgen wanneer de auto buiten in zeer koude temperaturen rijdt. Indien u de bandenspanning afstelt in een garage waar het warmer is dan buiten, moet u 1 kPa druk bij de aanbevolen koude bandenspanning bijtellen voor elke 0,8 °C verschil tussen garagetemperatuur en buitentemperatuur.*

Storingsindicatielampje bandenspanningcontrolesysteem

De auto is ook uitgerust met een storingsindicatielampje voor het bandenspanningcontrolesysteem om aan te geven wanneer het systeem niet correct functioneert.

Het storingsindicatielampje voor het bandenspanningcontrolesysteem wordt gecombineerd met het waarschuwingslampje lage bandenspanning. Wanneer het systeem een storing detecteert, zal het waarschuwingslampje lage bandenspanning gedurende ca. 75 seconden knipperen en dan continu blijven branden. Deze volgorde zal doorgaan na herhaald starten van de auto, zo lang het defect blijft bestaan.

Het storingsindicatielampje bandenspanningcontrolesysteem wordt niet gereset, zelfs niet nadat de motor wordt uitgeschakeld; het blijft aan totdat er opnieuw sprake is van normale omstandigheden.

Wanneer het storingsindicatielampje brandt, is het mogelijk dat het systeem niet zoals bedoeld een lage bandenspanning kan detecteren of signaleren. Storingen van het bandenspanningcontrolesysteem kunnen om tal van redenen optreden, met inbegrip van de installatie van reserve- of andere banden of wielen op de auto die voorkomen dat het bandenspanningcontrolesysteem correct functioneren. Controleer altijd het waarschuwingslampje lage bandenspanning van het TPMS nadat één

of meerdere banden of wielen op de auto werden vervangen, zodat het bandenspanningcontrolesysteem van de nieuwe banden en wielen correct blijft functioneren.

LET OP

De bandenspanningsensoren kunnen beschadigd raken wanneer u niet de juiste voorzorgsmaatregelen neemt.

- **Wij raden ten zeerste aan dat u de banden laat repareren en vervangen door een SUZUKI-dealer. De bandenspanningsensoren kunnen beschadigd raken door het installeren of verwijderen van banden.**
- **Gebruik geen vloeibare dichtmiddelen voor een lekke band tenzij de auto is uitgerust met een bandenherstelkit in plaats van een reservewiel.**

LET OP

Indien het waarschuwingslampje lage bandenspanning vaak gaat branden, kan er een probleem zijn met één of meer banden, bandenspanningsensoren of het controlesysteem.

Indien het waarschuwingslampje lage bandenspanning vaak gaat branden, moet u de auto laten inspecteren door een SUZUKI-dealer.

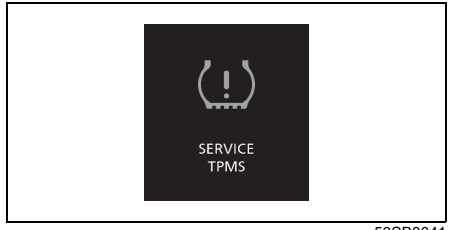

53SB3041

OPMERKING:
Het informatiedisplay laat de waarschuwingen en meldingen zien wanneer dit lampje gaat branden.

Beperkingen bandenspanningcontrolesysteem

Het is mogelijk dat het bandenspanningcontrolesysteem onder bepaalde omstandigheden niet correct functioneert. Onder de volgende omstandigheden kan het waarschuwingslampje lage bandenspanning gaan branden of blijven knipperen.

- Wanneer u een lekke band vervangt door een reservewiel.
- Wanneer u een reservewiel monteert bij het roteren van de wielen.
- Wanneer de sensor van het bandenspanningcontrolesysteem beschadigd raakt of wanneer er vloeibare dichtmiddelen worden gebruikt om een platte band te repareren.
- Wanneer het elektronisch signaal van het bandenspanningcontrolesysteem op één van de volgende manieren verstoord wordt:
  – Elektrische apparaten of voorzieningen die gebruikmaken van dezelfde radiofrequenties bevinden zich in de buurt.
  – Een metalen film die interferentie van radiogolven kan veroorzaken is tegen het raam bevestigd.
  – De auto is bedekt met veel sneeuw of ijs, vooral rond de wielen of wielkasten.
  – Winterbanden zijn gemonteerd zonder de correcte sensoren voor het bandenspanningcontrolesysteem of de verkeerde sneeuwkettingen worden gebruikt.
- Wanneer u niet-originele SUZUKI-wielen of -banden gebruikt.
- Wanneer de spanning van een band te hoog is.
- Wanneer er een probleem is met de ontvanger van de regelaar van het bandenspanningcontrolesysteem.

Instelling bandenspanning-controlesysteem (TPMS)

- U kunt de actuele bandenspanning bekijken op het informatiedisplay.
- U kunt één van de beginwaarden voor bandenspanning instellen die hieronder is afgebeeld op het bandeninformatie-etiket.
  – "Comfort Mode"
  – "Eco Mode" (behalve voor modellen met K14D-motor)
  – "Load Mode"

⚠ WAARSCHUWING

Wanneer de belasting is gewijzigd, moet u de bandenspanning aanpassen volgens het bandeninformatie-etiket en de beginwaarde instellen via het informatiedisplay. Indien de belasting, de bandenspanning en de beginwaarde niet overeenkomen zal het bandenspanningcontrolesysteem niet correct functioneren.

Om de actuele bandenspanning te controleren

VOORBEELD

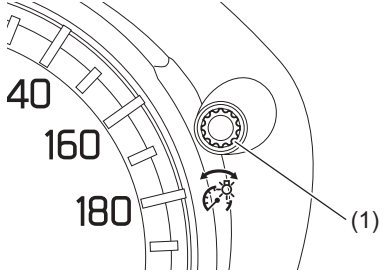

54P120301

1) Wanneer het contactslot in de stand "ON" staat of de contactmodus op aan staat, en de auto stilstaat, houdt u de weergavekeuzeknop (1) op het instrumentenpaneel gedurende meer dan 3 seconden ingedrukt om het informatiedisplay te wijzigen naar de instelmodus.

VOORBEELD

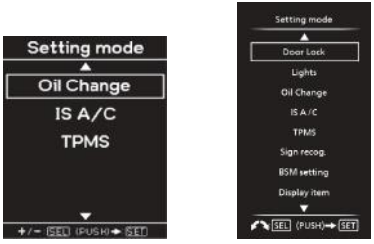

Type A Type B

74SB03007

2) Draai de weergavekeuzeknop (1) links- of rechtsom om "TPMS" te selecteren en druk de weergavekeuzeknop in.

OPMERKING:
Indien u de instelmodus verlaat, selecteert u "Back" (terug) en drukt u de weergavekeuzeknop (1) in.

VOORBEELD

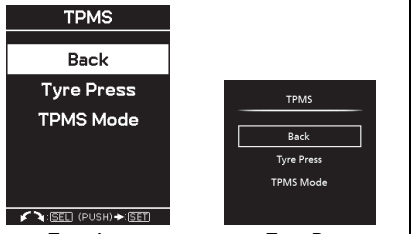

Type A Type B

53SB10305

3) Draai de weergavekeuzeknop (1) linksom of rechtsom om "Tyre Press" te selecteren en druk de weergavekeuzeknop in.

VOORBEELD

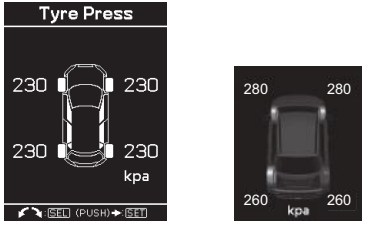

Type A Type B

53SB30211

4) Het display geeft de huidige bandenspanning weer.

OPMERKING:

- *Indien het waarschuwingslampje lage bandenspanning gaat branden, zal het informatiedisplay "Tyre Press" weergeven en zal het overeenkomstige waarschuwingslampje knipperen om u erop te wijzen welke band(en) een lage bandenspanning heeft/hebben.*
- *Het is mogelijk dat het display pas na ongeveer 10 minuten nadat de auto begint te rijden de bandenspanning weergeeft. Het bandenspanningcontrolesysteem heeft deze tijd nodig om zich te stabiliseren. Het display geeft na 10 minuten de correcte bandenspanning weer.*
- *Als u het voertuig stopt en het contactslot in de stand "LOCK" zet of de contactmodus naar vergrendelen verandert en niets doet gedurende 20 minuten of langer, wordt de bandenspanning gereset en weergegeven als 0 kPa wanneer de motor wordt herstart. In dit geval zal de actuele bandenspanningsweergave zich herstellen nadat u een tijdje gereden hebt. Indien de bandenspanning van een wiel echter te laag is vooraleer u de motor uitschakelt, is het mogelijk dat de bandenspanningsweergave zich niet herstelt en weergegeven wordt als "---".*

De beginwaarde voor bandenspanning instellen

VOORBEELD

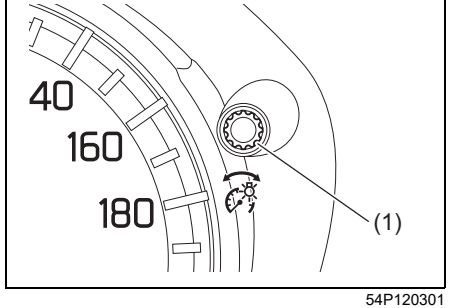

54P120301

1) Wanneer het contactslot in de stand "ON" staat of de contactmodus op aan staat, en de auto stilstaat, houdt u de weergavekeuzeknop (1) op het instrumentenpaneel gedurende meer dan 3 seconden ingedrukt om het informatiedisplay te wijzigen naar de instelmodus.

VOORBEELD

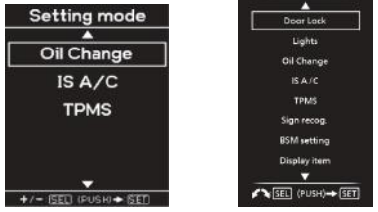

Type A Type B

74SB03007

2) Draai de weergavekeuzeknop (1) links- of rechtsom om "TPMS" te selecteren en druk de weergavekeuzeknop in.

OPMERKING:
Indien u de instelmodus verlaat, selecteert u "Back" en drukt u de weergavekeuzeknop (1) in.

VOORBEELD

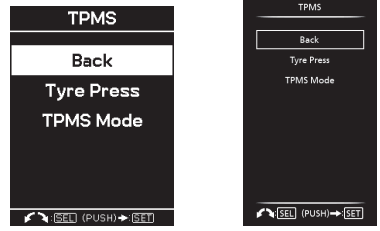

Type A Type B

53SB10307

3) Draai de weergavekeuzeknop (1) links- of rechtsom om "TPMS Mode" te selecteren en druk de weergavekeuzeknop in.

VOORBEELD

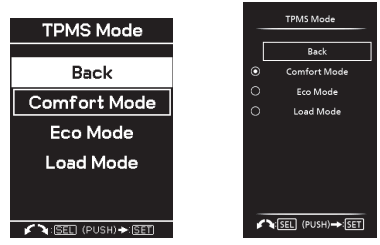

Type A Type B

53SB30209

4) Draai de weergavekeuzeknop (1) links- of rechtsom om de beginwaarde te kiezen en druk de weergavekeuzeknop in.

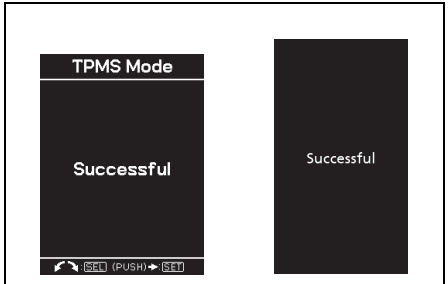

Type A Type B

53SB10309

5) De instelling is voltooid wanneer het display de melding op de bovenstaande illustratie weergeeft.

Banden en/of wielen vervangen

Wanneer u een lekke band had en u het reservewiel monteerde, raadt SUZUKI aan dat u een SUZUKI-dealer een nieuwe band laat monteren op het wiel dat een lekke band had. Het bandenspanningcontrolesysteem is zo ingesteld dat het de ID-code van het originele wiel herkent. De normale werking van het bandenspanningcontrolesysteem is aldus gewaarborgd.

Wanneer u wielen van de auto moet vervangen, moet uw dealer ervoor zorgen dat er op alle nieuwe wielen sensoren voor het bandenspanningcontrolesysteem zijn gemonteerd en moet hij het bandenspanningcontrolesysteem instellen om de nieuwe sensoren te herkennen.

OPMERKING:
Op het reservewiel is geen sensor voor het bandenspanningcontrolesysteem geïnstalleerd. U mag het reservewiel alleen in noodgevallen gebruiken, en u moet het reservewiel zo snel mogelijk vervangen om het bandenspanningcontrolesysteem normaal te laten functioneren.

⚠ WAARSCHUWING

Het gebruik van banden of wielen die niet door SUZUKI aanbevolen zijn kan leiden tot storingen van het bandenspanningcontrolesysteem.

Wanneer u banden en wielen vervangt, mag u alleen banden of wielen gebruiken die door SUZUKI zijn aanbevolen als standaard of optionele uitrusting voor uw auto. Zie de paragraaf "Banden" van het hoofdstuk INSPECTIE EN ONDERHOUD voor details.

AANWIJZINGEN VOOR HET RIJDEN

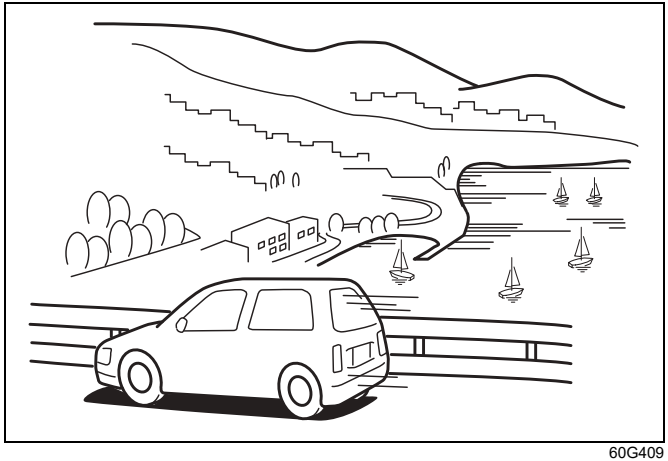

60G409

Inrijden 4-1
Katalysator 4-1
Verbeteren van het brandstofverbruik 4-2
Rijden op de snelweg 4-3
Rijden in de bergen 4-3
Rijden op gladde wegen 4-4
Rijden op onverhard terrein 4-6
Wanneer u overstroomde gebieden tegenkomt 4-6
Voorzorgsmaatregel voor het gebruik van het voertuig 4-7

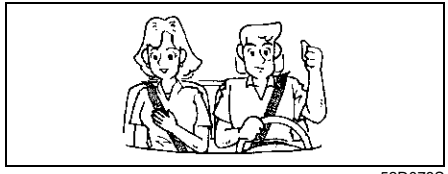

52D078S

⚠ WAARSCHUWING

- **Draag altijd uw veiligheidsgordel. Alhoewel de voorste zitplaatsen van airbags zijn voorzien, moeten zowel de bestuurder als de medepassagiers altijd van de aanwezige veiligheidsgordels gebruikmaken. Zie de paragraaf "Veiligheidsgordels en kinderzitjes" voor het juiste gebruik van de veiligheidsgordels.**
- **Neem nooit plaats achter het stuur wanneer u onder invloed bent van alcohol of verdovende middelen. Alcohol en verdovende middelen kunnen het u vrijwel onmogelijk maken veilig te rijden en vergroten aanzienlijk het gevaar op letsel voor u zowel als voor anderen. U dient eveneens het besturen van de auto te vermijden wanneer u moe, ziek, geïrriteerd of gespannen bent.**

Inrijden

LET OP

De toekomstige prestaties en betrouwbaarheid van de motor hangen in hoge mate af van de zorg die er, gedurende de eerste maanden, aan besteed wordt. Het is vooral van belang de volgende voorzorgsmaatregelen tijdens de eerste 960 km (600 mi) van het gebruik in acht te nemen.

- **Jaag na het starten het toerental niet onnodig op. Laat de motor geleidelijk aan warmdraaien.**
- **Vermijd langdurig rijden met dezelfde snelheid. De bewegende delen worden beter ingereden door de snelheid van tijd tot tijd te variëren.**
- **Trek langzaam op vanuit stilstand. Vermijd optrekken met volgas.**
- **Vermijd hard remmen, vooral tijdens de eerste 320 km (200 mi) dat u met de auto rijdt.**
- **Rijd niet langzaam met de auto terwijl een hoge versnelling ingeschakeld is.**
- **Jaag onder het rijden het motortoerental niet onnodig hoog op.**
- **Trek geen aanhangwagen gedurende de eerste 960 km (600 mi) dat u met de auto rijdt.**

Katalysator

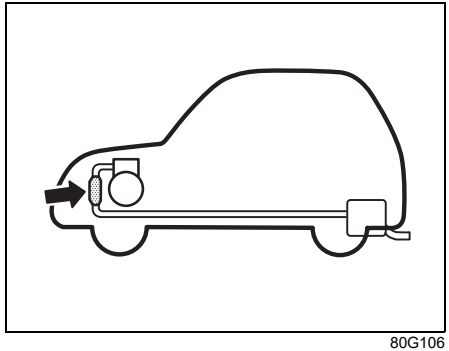

80G106

Het doel van de katalysator is het verminderen van de hoeveelheid schadelijke stoffen in de uitlaatgassen van de auto. Gebruik van loodhoudende benzine is derhalve verboden, daar de actieve bestanddelen van de katalysator door lood geneutraliseerd worden.

Onder normale omstandigheden en bij gebruik van loodvrije brandstof, gaat de katalysator even lang mee als de auto zelf. De katalysator zelf is onderhoudsvrij. Het is echter zeer belangrijk dat de motor juist afgesteld blijft. Een motor die overslaat als gevolg van een slechte afstelling, kan tot oververhitting van de katalysator leiden. Dit kan leiden tot blijvende schade aan de katalysator en andere motoronderdelen.

LET OP

Neem het volgende in acht om beschadiging van de katalysator en andere motoronderdelen tegen te gaan:

- **Voer de beurten als voorgeschreven uit.**
- **Laat de auto onmiddellijk repareren als zich motorstoringen voordoen, vooral wanneer deze verband houden met de ontsteking of een ander systeem dat invloed uitoefent op het motorvermogen.**
- **Zet de motor niet af en schakel het contact niet uit, zolang een versnelling is ingeschakeld en de auto nog in beweging is.**
- **De motor mag niet gestart worden door slepen, duwen of van een helling af te rijden.**
- **Laat de motor niet stationair draaien terwijl een bougiekabel losgemaakt is, zoals tijdens testen van de motor.**
- **Laat de motor niet langdurig stationair draaien, als het motortoerental onregelmatig is of zich andere motorstoringen voordoen.**
- **De brandstoftank mag niet helemaal leeg raken.**

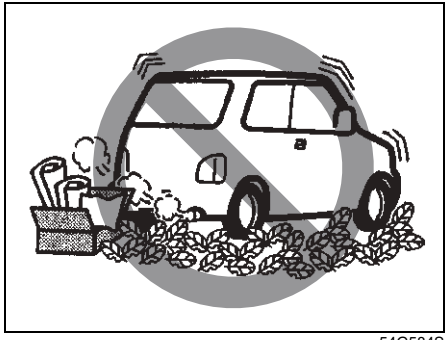

54G584S

⚠ WAARSCHUWING

Wees voorzichtig bij parkeren en rijden: de katalysator en andere onderdelen van het uitlaatsysteem kunnen erg heet worden. Zoals met elk voertuig, mag u deze auto niet parkeren of gebruiken op plekken waar brandbare materialen, zoals droog gras en bladeren in aanraking kunnen komen met het hete uitlaatsysteem.

Verbeteren van het brandstofverbruik

De volgende aanwijzingen zullen een bijdrage leveren om het brandstofverbruik te verbeteren.

Vermijd langdurig stationair draaien
Zet de motor af en start hem later opnieuw, als u de auto langer dan een minuut parkeert. Om een koude motor op te warmen, laat u de motor stationair draaien totdat de naald van de temperatuurmeter tot de "C" positie uitslaat (mits langdurig stationair draaien niet verboden is bij de wet). Nu is de motor warm genoeg om in beweging gezet te worden.

Vermijd "uit de startblokken springen"
Snel optrekken bij stoplichten en stopborden drijft het benzineverbruik onnodig op. Rustig optrekken komt niet alleen het benzineverbruik ten goede, maar verlengt tevens de levensduur van de motor.

Vermijd onnodig stoppen
Voorkom onnodig stoppen en optrekken. Probeer daar waar mogelijk een constante snelheid aan te houden. Snelheid minderen en vervolgens weer op snelheid komen, kost extra benzine.

Houd een gelijkmatige snelheid aan
Rijd met een constante snelheid, aangepast aan de wegomstandigheden en het verkeer.

Houd het luchtfilter schoon

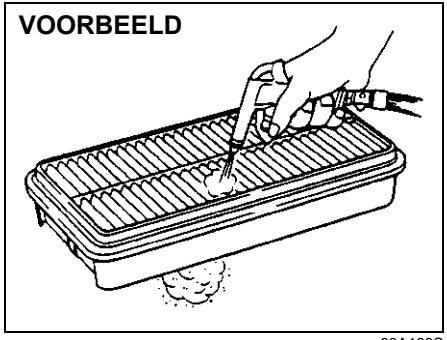

60A183S

De weerstand van de inlaatlucht zal toenemen als het luchtfilter vol stof zit, waardoor het motorvermogen minder wordt en het brandstofverbruik toeneemt.

Beperk het autogewicht tot een minimum

Het benzineverbruik neemt toe met het zwaarder worden van de auto. Verwijder overbodige bagage of lading.

Houd de banden op spanning

Een te lage bandenspanning zal het benzineverbruik verhogen als gevolg van verhoogde weerstand met het wegoppervlak. Houd de bandenspanning aan vermeld op het plaatje dat op het bestuurdersportier of op de middenstijl aan de bestuurderszijde is bevestigd.

Rijden op de snelweg

Neem tijdens snel rijden het volgende in acht:

- De remweg wordt langer naar gelang de autosnelheid toeneemt. Trap het rempedaal tijdig in om de auto rustig tot stilstand te kunnen brengen en bouw een zekere marge in verhouding tot de snelheid.
- Op regenachtige dagen kan zich "aquaplaning" voordoen. Aquaplaning is het verschijnsel waarbij de banden rechtstreeks contact met het wegoppervlak verliezen, doordat zich een dunne waterfilm op het bandoppervlak gevormd heeft. Sturen of remmen onder deze omstandigheden kan uiterst moeilijk zijn. Pas de autosnelheid aan, wanneer over een nat wegdek gereden wordt.
- Bij hoge snelheid kan de auto beïnvloed worden door zijwinden. Verminder snelheid en wees voorbereid op windstoten bij het uitrijden van tunnels, tijdens het ingehaald worden door vrachtwagens, enz.

Rijden in de bergen

Handgeschakelde versnellingsbak

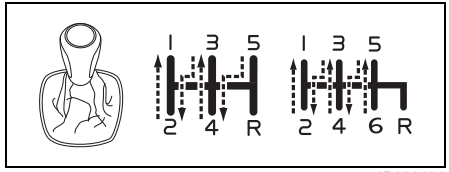

54P020401

Automatische versnellingsbak

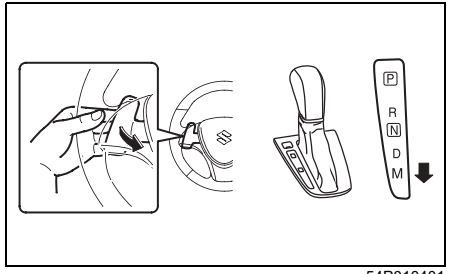

54P010401

- Bij het oprijden van een steile helling zal de auto snelheid minderen als gevolg van gebrek aan vermogen. In zo'n geval moet naar een lagere versnelling geschakeld worden, zodat de motor weer in het normale toerentalbereik kan werken. Door soepel terug te schakelen zal de auto geen aandrijfkracht verliezen.

- Wanneer u een helling afrijdt, moet u op de motor remmen door in de eerstvolgende lagere versnelling te schakelen.

⚠ WAARSCHUWING

Trap het rempedaal niet te lang en te vaak in tijdens een lange of steile afdaling. Bij oververhitting zullen de remmen slechter gaan werken of onvoorspelbaar worden. Veronachtzaming van deze voorzorgsmaatregel kan tot verlies aan controle over de auto leiden.

LET OP

Zet tijdens een afdaling de contactsleutel nooit in de stand "LOCK" of druk de startknop nooit in om de contactmodus op vergrendelen te zetten. Het emissiecontrolesysteem en de automatische versnellingsbak (indien uitgerust) kunnen hierdoor beschadigd worden.

Rijden op gladde wegen

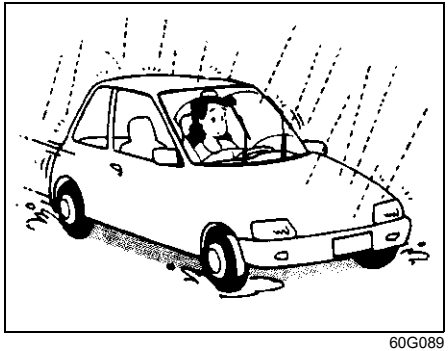

60G089

Op natte wegen moet met lagere snelheid gereden worden als gevolg van de kans op slippen in bochten en tijdens remmen. Op wegen bedekt met ijzel, sneeuw of modder moet met aangepaste snelheid gereden worden, terwijl snel optrekken, abrupt remmen en plotselinge stuurbewegingen moeten worden vermeden.

Modellen met four-mode 4WD

Uw four-mode 4WD werd ontworpen voor meer tractie op gladde wegen dan voertuigen met een 2-wielaandrijving. Toch zal uw four-mode 4WD niet zoveel tractie hebben in diepe sneeuw, modder of zand als multipurpose 4WD-voertuigen. Probeer nooit met uw four-mode 4WD door diepe sneeuw, modder of zand te rijden. Modellen met four-mode 4WD zijn geen SUV's en zijn niet ontworpen voor off-road gebruik.

Sneeuwkettingen

Gebruik alleen sneeuwkettingen indien deze nodig zijn om de grip op de weg te verbeteren of als het gebruik ervan door de wet wordt voorgeschreven. Controleer of de sneeuwkettingen die u gebruikt de juiste maat hebben voor de banden van uw auto. Controleer tevens of er voldoende speling is tussen de spatschermen en de sneeuwkettingen wanneer de kettingen om de banden zijn aangebracht.

Breng de sneeuwkettingen strak om de voorbanden aan overeenkomstig de aanwijzingen van de fabrikant. Trek de kettingen indien nodig opnieuw strak nadat u ongeveer 1,0 km (1/2 mi) hebt gereden. Rijd altijd langzaam wanneer de sneeuwkettingen zijn aangebracht.

LET OP

- **Als u hoort dat de sneeuwkettingen tegen het chassis en de carrosserie van de auto slaan, moet u meteen stoppen en de kettingen opnieuw vastmaken.**
- **Als uw auto is uitgerust met volle wieldoppen, moet u de wieldoppen verwijderen voordat u de sneeuwkettingen aanbrengt, want anders kunnen de wieldoppen worden beschadigd door de kettingbanden.**

Als uw auto vastzit

Ga als volgt te werk als de auto vastzit in sneeuw, modder of zand:

1) Schakel afwisselend een vooruitversnelling (eerste versnelling in geval van een handgeschakelde bak) en de achteruitversnelling in. Dit veroorzaakt een schommelende beweging, waardoor mogelijkerwijs genoeg vaart verkregen wordt om de auto vrij te krijgen. Trap het gaspedaal zover in dat de wielen niet teveel doorslaan. Laat het gaspedaal opkomen tijdens schakelen.
   Laat de motor niet razen. Doorslaan van de wielen zal de auto alleen maar dieper ingraven, waardoor het vrijkomen op eigen kracht steeds moeilijker of geheel onmogelijk wordt.

OPMERKING:
Indien de auto is uitgerust met ESP®, moet u het ESP®-systeem uitschakelen om de wielen te laten doordraaien.

2) Indien uw auto toch blijft steken na enkele minuten geprobeerd te hebben de auto in beweging te krijgen door de de auto te laten schommelen, raden we u aan contact op te nemen met een SUZUKI-dealer of een wegenhulpdienst. Indien er bij noodgevallen geen sleepdienst beschikbaar is, mag de auto tijdelijk gesleept worden met een sleepkabel of -ketting die is vastgemaakt aan de sleephaak aan de voor- of achterkant van de auto. Zie "Framehaken" in het gedeelte OVERIGE BEDIENINGSFUNCTIES EN UITRUSTING.

⚠ WAARSCHUWING

Laat niemand dichtbij de auto staan tijdens het vrijmaken. Laat de wielen niet sneller draaien dan 40 km/h (25 mph) op de snelheidsmeter. Weggeslingerd materiaal kan tot ernstig letsel voor uzelf en/of schade aan de auto leiden.

LET OP

Het schommelen van de auto mag niet langer duren dan een paar minuten. De motor kan oververhit raken of de versnellingsbak kan beschadigd worden, als deze wijze van bediening te lang voortgezet wordt.

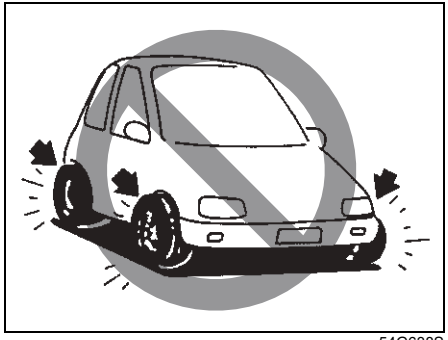

54G638S

⚠ WAARSCHUWING

Behalve de in deze paragraaf gegeven aanwijzingen, dient verder het volgende in acht genomen te worden.

- **Controleer of de banden zich in goede staat bevinden en houd ze op de voorgeschreven spanning. Zie "Banden" in het hoofdstuk INSPECTIE EN ONDERHOUD voor nadere bijzonderheden.**

(Vervolg)

⚠ WAARSCHUWING

(Vervolg)

- **Gebruik geen andere banden dan die door SUZUKI worden voorgeschreven. Gebruik nooit banden van een verschillend type of een verschillende grootte voor de voor- en achterwielen. Voor informatie betreffende de voorgeschreven banden wordt verwezen naar het bandenspanningslabel dat op de slotstijl van het bestuurdersportier is aangebracht.**
- **Gebruik geen overmaatse banden of speciale schokbrekers en schroefveren om de carrosserie te verhogen. De rijprestaties van de auto worden hierdoor nadelig beïnvloed. Bij gebruik van te grote banden kunnen deze tegen de spatschermen schuren wanneer over hobbels wordt gereden, met beschadiging van de auto of de banden tot gevolg.**
- **Test bij lage snelheid de remmen op effectieve werking na het rijden door waterplassen. Maak zo nodig de remmen droog door bij lage snelheid het rempedaal herhaald in te trappen tot deze de normale werking teruggekregen hebben.**

Rijden op onverhard terrein

Rijd nooit in een veld met hoog gras

Als u in een veld met gras rijdt, kan het voertuig vastlopen in het gras, wat kan leiden tot een ongeval of schade aan het voertuig.

Wanneer u overstroomde gebieden tegenkomt



61M0075

Rijd niet door overstroomde gebieden of diepe plassen. Als het rijden in een overstroomd gebied onvermijdelijk is, rijd dan langzaam in de laagste versnelling. Als u in een overstroomd gebied hebt gereden, stop dan het voertuig op een veilige plaats om de effectiviteit van de remmen te controleren. Vraag vervolgens een SUZUKI-dealer of een erkende werkplaats om de volgende inspectie-items te controleren.

- Functioneren van de remmen
- Functioneren van elektrische componenten
- Veranderingen in oliepeil en -kwaliteit voor de motor, transmissie en het differentieel. Als de olie witachtig troebel is, dan is er water door de olie gemengd en moet de olie worden ververst.
- Toestand van de smeermiddelen van lagers, verbindingen van de ophanging, enz.

LET OP

Rijd niet door overstroomde gebieden of diepe plassen. Hierdoor kan de motor afslaan, kunnen elektrische componenten kortsluiten, kan schade aan de motor en transmissie ontstaan, enz.

Voorzorgsmaatregel voor het gebruik van het voertuig

Bij het installeren, verwijderen en repareren van onderdelen

⚠ WAARSCHUWING

Het SRS-airbagsysteem en het gordelspannersysteem kunnen onverwachts geactiveerd worden of kunnen onbruikbaar raken als de onderdelen die van invloed zijn op hun werking worden aangepast of verplaatst. In de volgende gevallen worden deze systemen nadelig beïnvloed. Raadpleeg daarom vooraf een SUZUKI-dealer of een erkende werkplaats.

- **Tijdens het verwijderen van het stuurwiel en het uitvoeren van reparaties rondom het stuurwiel enz.**
- **Wanneer reparaties rond de middenconsole, rond het instrumentenpaneel, onder de voorstoelen of aan de elektrische bedrading worden uitgevoerd**
- **Wanneer audiosystemen enz. worden ingebouwd**
- **Wanneer metaalplaat wordt gespoten of reparaties rond het dashboard worden uitgevoerd**

(Vervolg)

⚠ WAARSCHUWING

(Vervolg)

- **Wanneer de voorstoelen worden teruggeplaatst of reparaties rond de stoelen worden uitgevoerd**
- **Bij het uitvoeren van reparaties rond de voorstijl, middenstijl, achterstijl en hemelbekleding**

OVERIGE BEDIENINGSFUNCTIES EN UITRUSTING

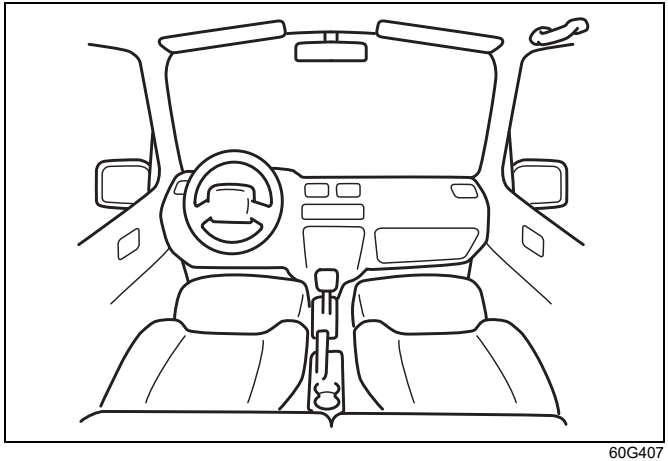

60G407

Benzinetankdop 5-1
Motorkap 5-2
Zonneklep 5-4
Binnenverlichting 5-5
Hulpcontact 5-8
USB-aansluiting (indien uitgerust) 5-9
Schuifdak (indien uitgerust) 5-10
Steungrepen 5-12
Handschoenenkastje 5-12
Dakconsole (indien uitgerust) 5-13
Bekerhouder en bergruimte 5-14
Voetsteun 5-17
Klok (indien uitgerust) 5-17
Vloermatten (indien uitgerust) 5-18
Haken bagageruimte 5-18
Hoedenplank 5-19
Afdekplaat bagageruimte (indien uitgerust) 5-19
Dakrails of verankeringen voor een imperiaal (indien uitgerust) 5-20
Framehaken 5-22
Airconditioning 5-25
Handmatig verwarmings- en airconditioningsysteem 5-26
Automatisch verwarmings- en airconditioningsysteem (klimaatregeling) 5-31
Radioantenne 5-38
Installatie van radiofrequentiezenders 5-38
Audiosysteem (Type A / Type B) (indien uitgerust) 5-39

Benzinetankdop

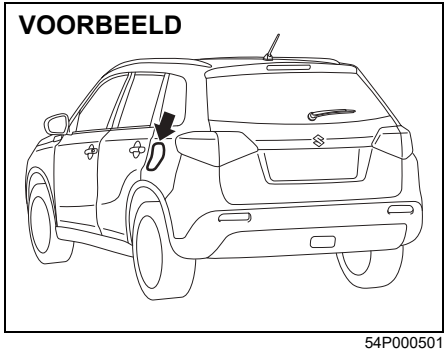

54P000501

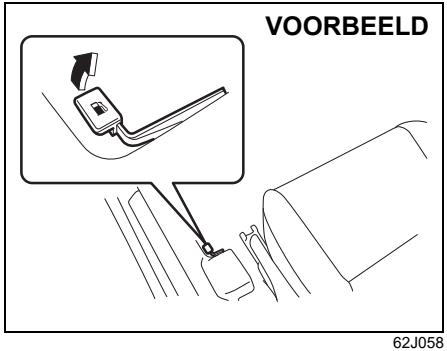

62J058

Aan de linker achterzijde van de auto bevindt zich een benzinetankdop. De benzinetankklep kan worden ontgrendeld door de openingshendel omhoog te trekken. Deze hendel bevindt zich aan de buitenkant van de bestuurdersstoel. U vergrendelt de klep door deze gewoon dicht te doen.

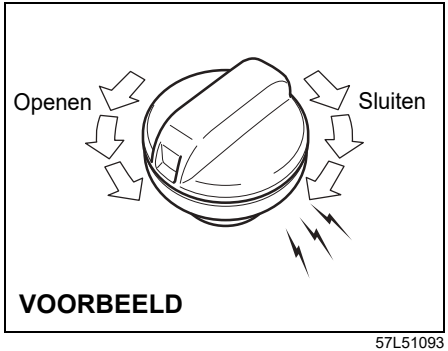

57L51093

De tankdop verwijderen:
1) Open de tankklep.
2) Verwijder de dop door deze linksom te draaien.

⚠ WAARSCHUWING

Als u de brandstoftankdop abrupt opent, kan de brandstof onder druk staan en naar buiten spuiten. Draai de brandstoftankdop langzaam los. Als het ontluchtingsgeluid stopt, opent u de brandstoftankdop.

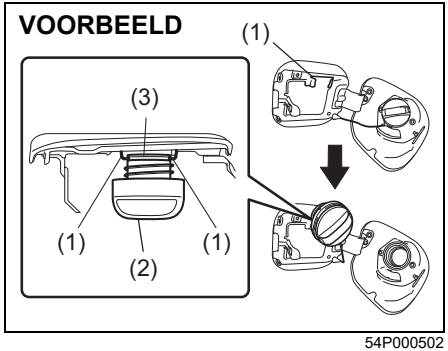

54P000502

OPMERKING:
Door in de groef (3) vast te haken kan de tankdop (2) op de dophouder (1) rusten tijdens het tanken.

De tankdop terugplaatsen:
1) Draai de dop rechtsom tot u verschillende klikgeluiden hoort.
2) Sluit de tankklep.

⚠ WAARSCHUWING

Houd rekening met de volgende instructies bij het tanken. Anders kan de brandstof vlam vatten.
- **Zet de motor altijd uit.**
- **Sluit alle portieren en ruiten bij het tanken.**
- **Benzine is uiterst brandbaar en er mogen dan ook geen vonken voorkomen, bijvoorbeeld van een brandende sigaret.**

⚠ WAARSCHUWING

Als de benzinetankdop vervangen moet worden, mag u uitsluitend een originele SUZUKI-dop gebruiken. Bij gebruik van een verkeerde benzinetankdop kunnen er storingen ontstaan in het brandstofsysteem of het emissiecontrolesysteem. Bovendien kan er bij een aanrijding brandstoflekkage optreden.

Motorkap

VOORBEELD

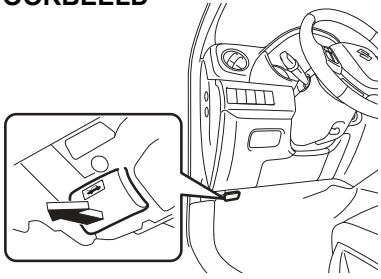

54P000503

Om de motorkap te openen:
1) Trek aan de motorkapontgrendeling aan de buitenrand van het dashboard aan de kant van de bestuurder. Hierdoor zal de motorkap half ontgrendeld worden.

VOORBEELD

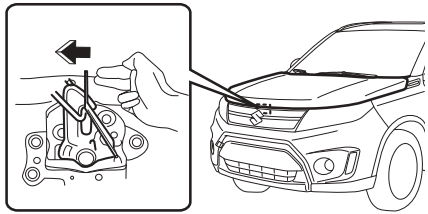

74SB05001

2) Duw de veiligheidshaak onder de motorkap zijwaarts met uw vinger zoals aangegeven in de afbeelding. Til de motorkap op terwijl u de haak opzij duwt.

⚠ VOORZICHTIG

De haak kan zo heet zijn dat u uw vinger verbrandt. Raak de haak pas aan wanneer deze voldoende is afgekoeld.

LET OP

Controleer of de ruitenwisserarmen niet opgeklapt zijn wanneer u de motorkap optilt om te voorkomen dat de armen en de motorkap beschadigd raken.

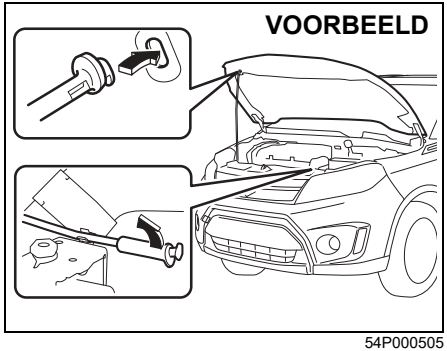

54P000505

3) Terwijl u de motorkap omhoog houdt, trekt u de steun uit de houderklem en steekt u vervolgens het uiteinde van de steun in de opening in de motorkap.

⚠ VOORZICHTIG

- **De steun kan net na het rijden zo heet zijn dat u uw vinger kunt verbranden. Raak de steun dan ook pas aan wanneer deze voldoende is afgekoeld.**
- **Steek het uiteinde van de steun veilig in de opening. Als de steun losschiet, kunt u tussen de motorkap en de auto geklemd raken.**
- **De steun kan losschieten als de motorkap door een windstoot wordt geraakt. Wees voorzichtig op dagen met veel wind.**

Om de motorkap te sluiten:

1) Til de motorkap iets op en neem het uiteinde van de steun uit de opening. Druk de steun terug in de houderklem.

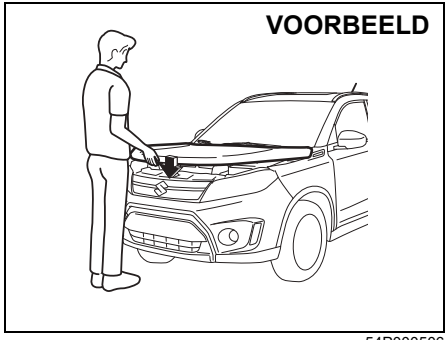

54P000506

2) Breng de motorkap omlaag tot ongeveer 20 cm (7,8 in) boven de motorkapvergrendeling en laat de kap omlaag vallen. Controleer of de motorkap na het sluiten goed vergrendeld is.

⚠ WAARSCHUWING

Controleer of de motorkap goed gesloten en vergrendeld is alvorens weg te rijden. Een niet goed gesloten motorkap kan onder het rijden wind vangen en openslaan, zodat de bestuurder het zicht ontnomen wordt met alle nare gevolgen van dien.

⚠ VOORZICHTIG

Om letsel te voorkomen, controleert u of er geen enkel lichaamsdeel van een inzittende - de handen of het hoofd bijvoorbeeld - zich op de baan van de motorkap bevindt wanneer deze gesloten wordt.

LET OP

Door van bovenaf op de motorkap te duwen, kunt u de motorkap beschadigen.

Zonneklep

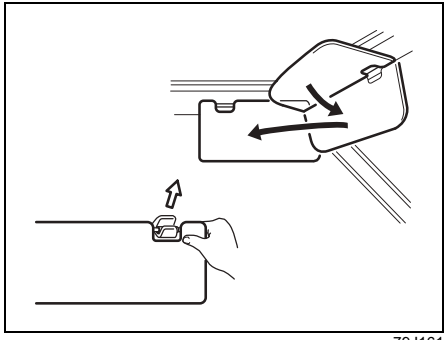

79J161

De zonneklep kan naar beneden geklapt worden om verblinding door de voorruit te verhinderen of losgehaakt, naar beneden geklapt en gedraaid worden om verblinding door de zijruit te verhinderen.

LET OP
Pak bij het in- en uithaken van de zonneklep uitsluitend de hardplastic delen vast omdat de zonneklep anders gemakkelijk beschadigd kan raken.

Kaarthouder

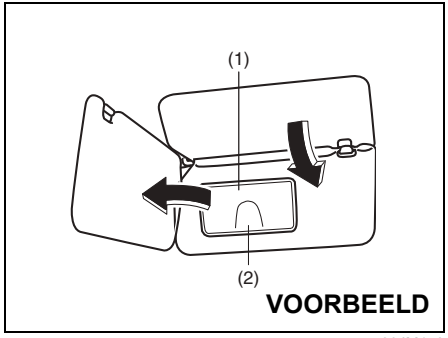

80JM152

(1) Spiegelafdekking
(2) Kaarthouder

U kunt een kaart in de kaarthouder (2), achterop de zonneklep, steken.

LET OP
Indien u uw wagen buiten in de zon parkeert, of bij warm weer, is het raadzaam om geen kunststof kaartjes in de kaarthouder te laten zitten. De hitte kan ze vervormen.

Make-upspiegel

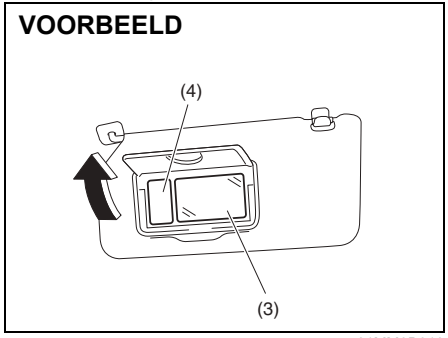

61MM0B018

(3) Make-upspiegel
(4) Make-upspiegelverlichting (indien uitgerust)

Om de make-upspiegel (3) achterop de zonneklep te gebruiken, schuift u de spiegelafdekking weg (1).

Het lampje van de make-upspiegel (4) gaat branden wanneer de spiegelafdekking (1) wordt weggeschoven.

⚠ WAARSCHUWING

- **Gebruik de spiegel niet tijdens het rijden van het voertuig anders verliest u de controle over het voertuig.**
- **Wanneer u de make-upspiegel gebruikt, beweeg dan niet te dicht naar de plek van een voorairbag en leun hier ook niet tegenaan. Wanneer de voorairbag per ongeluk geactiveerd wordt, kan deze u een harde klap bezorgen.**

LET OP

Wanneer de make-upspiegel is voorzien van verlichting, laat de afdekking dan niet langdurig geopend, anders zal de loodzuuraccu leeglopen.

Binnenverlichting

VOORBEELD

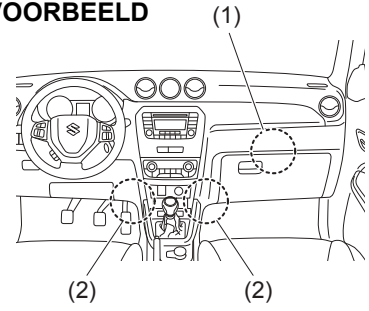

54P000507

(1) Handschoenenkastjeverlichting (indien uitgerust)
(2) Verlichting voetenruimte (indien uitgerust)

VOORBEELD

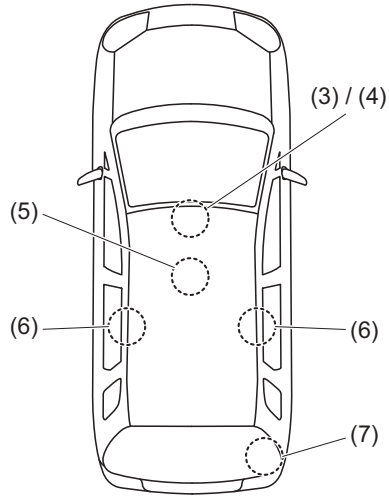

54P000550

(3) Voor (zonder dakconsole)
(4) Voor (met dakconsole)
(5) Midden (zonder schuifdak)
(6) Midden (met schuifdak)
(7) Bagageruimte (indien uitgerust)

Handschoenenkastjeverlichting (indien uitgerust) (1)

Zie "Handschoenkastje" in dit gedeelte.

Verlichting voetenruimte (indien uitgerust) (2)

Voor elke voorstoel is verlichting voor de voetenruimte voorzien. Wanneer een portier (met inbegrip van de achterklep) wordt geopend, gaat de verlichting van de voetenruimte aan beide zijden automatisch branden.

OPMERKING:
U kunt de werking van de verlichting van de voetenruimte instellen via het informatiedisplay. Zie "Informatiedisplay" in het gedeelte ALVORENS WEG TE RIJDEN.

Voor (zonder dakconsole) (3)

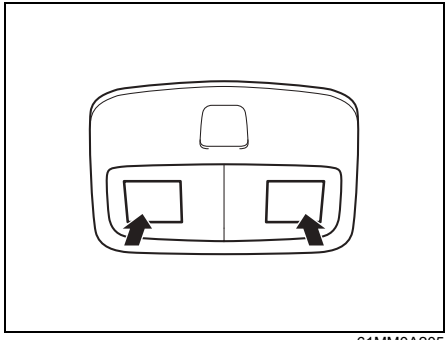

61MM0A205

Druk op de schakelaar om de lamp aan te doen, en druk nogmaals om haar te doven.

Voor (met dakconsole) (4)

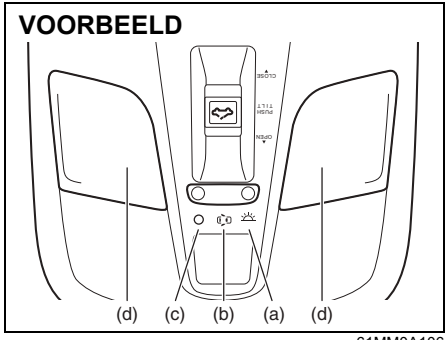

61MM0A106

Midden (zonder schuifdak) (5)

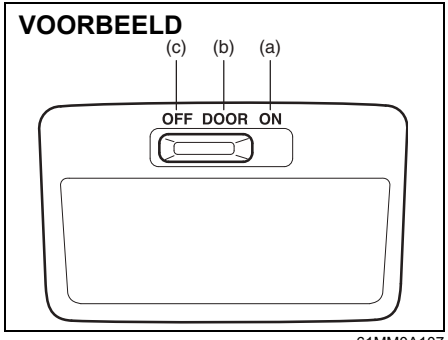

61MM0A107

Midden (met schuifdak) (6)

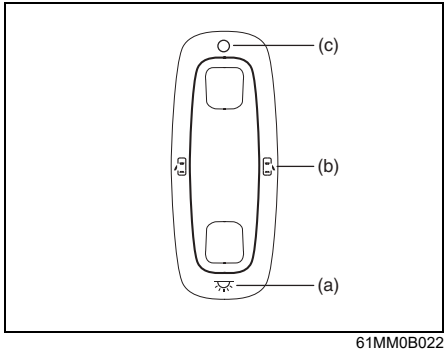

61MM0B022

Deze lichtschakelaars hebben drie of vier standen, die als volgt werken:

"ON" (a)
De verlichting gaat branden en blijft branden, ongeacht de stand van het portier.

OPMERKING:
- *Het licht zal na een tijdje uitgeschakeld worden om ontladen van de loodzuuraccu te voorkomen.*
- *Gedurende een korte tijd nadat het contactslot naar "LOCK" werd gedraaid of de startknop werd ingedrukt om de contactmodus op vergrendelen te zetten, kan het zijn dat het licht niet wordt ingeschakeld, zelfs als de lichtschakelaar aan staat. Dit wijst niet op een defect aan de verlichting, maar is bedoeld om te voorkomen dat de loodzuuraccu leeg loopt.*

"DOOR" (b)
De verlichting gaat branden als het portier geopend is. Als alle portieren zijn gesloten, blijft het licht ongeveer 15 seconden aan, waarna het langzaam uitgaat. Als u op dat moment de sleutel erin steekt, of de startknop indrukt om de contactmodus in de accessoirestand of op aan te zetten, zal het licht onmiddellijk uitgaan. Als de sleutel uit het contactslot wordt gehaald, of de startknop is ingedrukt om de contactmodus op vergrendelen te zetten, gaat het licht gedurende ongeveer 15 seconden aan, waarna het langzaam uitgaat.

OPMERKING:
Wanneer het contactslot in de stand "LOCK" staat, of wanneer de contactmodus in de stand vergrendelen staat en u een portier geopend laat, zal het licht na ongeveer 15 minuten automatisch uitschakelen om te voorkomen dat de loodzuuraccu ontlaadt.

"OFF" (c)
De verlichting blijft uit zelfs als het portier geopend wordt.

Leeslamp (d)
Wanneer de lichtschakelaar in de stand "DOOR" of "OFF" staat, drukt u op de schakelaar om de lamp in te schakelen en drukt u opnieuw om de lamp te doven.

Bagageruimte (indien uitgerust) (7)

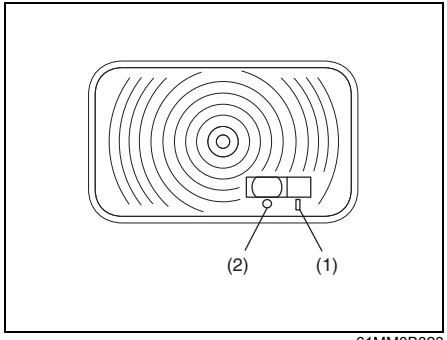

61MM0B023

Wanneer u de achterklep opent terwijl de schakelaar van de bagageruimteverlichting in de stand AAN (1) staat, gaat het licht aan. Dit blijft aan zo lang de achterklep open is.
Wanneer de schakelaar van de bagageruimteverlichting op UIT (2) staat, blijft het licht uit ongeacht de stand van de achterklep.

OPMERKING:
Wanneer de achterklep wordt geopend terwijl de schakelaar van de bagageruimteverlichting langere tijd in de "ON"-stand staat, zal het licht automatisch na circa 15 minuten uitgaan om te voorkomen dat de loodzuuraccu leeg loopt.

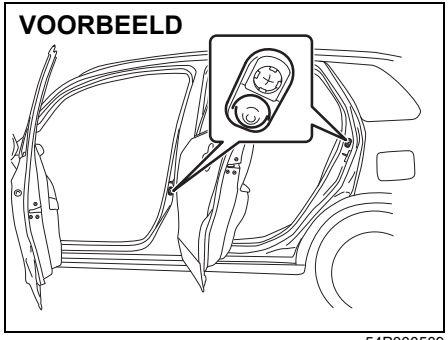

54P000509

OPMERKING:
Het aantal portieren aangesloten op het interieurverlichtingscircuit is van model tot model verschillend. Het portier oefent invloed uit op de werking van de interieurverlichting, wanneer de portieropening voorzien is van een schakelaar zoals afgebeeld (rubber dopje). Dit heeft tevens betrekking op de achterklep, ook al ontbreekt het rubber dopje.

Hulpcontact

Middenconsole

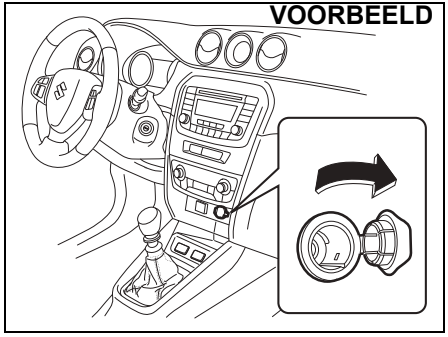

53SB5010

Bagageruimte (indien uitgerust)

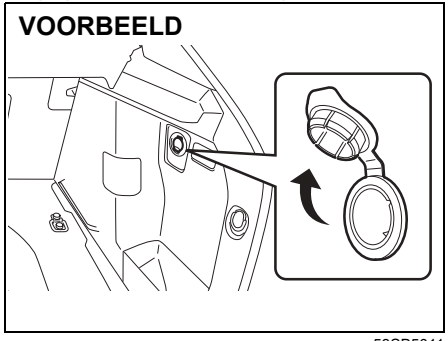

53SB5011

Het hulpcontact staat aan als het contactslot in de stand "ACC" of "ON" staat, of als de contactmodus in de accessoirestand of op aan staat.
Elke contactdoos kan gebruikt worden om 12 volt / 120 watt / 10 ampère stroom te leveren voor elektrische apparaten.

⚠ WAARSCHUWING

Wanneer de accessoire-aansluiting niet wordt gebruikt, sluit deze af met de rubberen dop. Als vreemde voorwerpen de accessoire-aansluiting binnendringen, kan dat een storing of kortsluiting veroorzaken.

LET OP

- **Om te voorkomen dat de zekering doorsmelt wanneer gelijktijdig aansluitingen worden gebruikt, mag u het totaal gecombineerde vermogen van 12 volt / 120 watt / 10 ampère niet overschrijden.**
- **Het gebruik van ongeschikte elektrische apparaten kan het elektrische systeem van uw voertuig beschadigen. Controleer of de elektrische apparaten die u gebruikt, ontworpen zijn om op dit soort contactdozen te worden aangesloten.**
- **Wanneer het contactslot in de stand "LOCK" staat of de contactmodus vergrendelen is, dan kunnen zich bij het gebruik van de accessoire-aansluiting de volgende problemen voordoen;**
  - **het audio- of navigatiesysteem gaat niet uit.**
  - **het sleutelloos vergrendelingssysteem werkt niet enz.**

Als dit zich voordoet, ontkoppel dan het item van de accessoire-aansluiting en controleer of de elektrische apparatuur naar behoren werkt.
Als het probleem blijft bestaan, vraag dan een SUZUKI-dealer om het systeem te laten inspecteren.

- **Zorg dat de afdekking op de aansluiting blijft wanneer deze niet in gebruik is.**

USB-aansluiting (indien uitgerust)

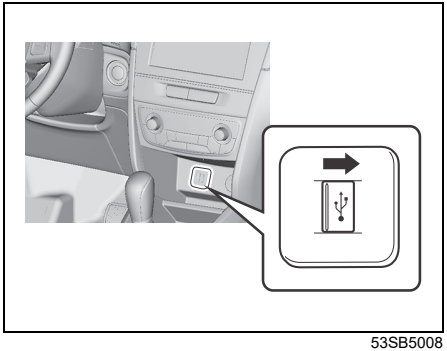

53SB5008

Sluit uw draagbare, digitale audiospeler, etc. aan op deze ingang om de muziek via het audiosysteem van de auto te beluisteren. Zie "Audiosysteem (type A / type B) (indien uitgerust)" in dit gedeelte.

⚠ WAARSCHUWING

Als er een vreemd voorwerp in de USB-aansluiting terechtkomt, kan er een storing of kortsluiting optreden.
Sluit de afdekking altijd als de USB-aansluiting niet in gebruik is.

Schuifdak (indien uitgerust)

U kunt het schuifdak kantelen of openschuiven door de schakelaar te bedienen nadat u de startknop hebt ingedrukt om de contactmodus op aan te zetten.

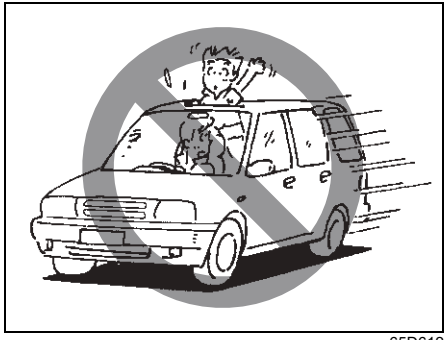

65D612

⚠ WAARSCHUWING

- **Steek nooit lichaamsdelen, zoals handen of een hoofd, door de opening van het schuifdak terwijl de auto rijdt.**
- **Gebruik altijd de veiligheidsgordels en kinderzitjes. Bij een ongeval kunt u uit de auto worden geslingerd wanneer het schuifdak open staat.**

(Vervolg)

⚠ WAARSCHUWING

(Vervolg)

- **Controleer of er geen handen of voorwerpen in het schuifgebied aanwezig zijn wanneer het schuifdak wordt gesloten.**
- **Neem de afstandsbediening van het sleutelloze druk-startsysteem altijd met u mee, ook wanneer u het voertuig slechts korte tijd achterlaat. Laat kinderen nooit alleen in een geparkeerd voertuig achter. Kinderen die niet onder toezicht staan, kunnen de schakelaars van het schuifdak bedienen en door het schuifdak bekneld raken.**

LET OP

- **Laat uw lichaamgewicht niet rusten op het gebied rond het schuifdak; ga bijvoorbeeld niet op het dak zitten.**
- **Verwijder waterdruppels, sneeuw, ijs of zand van het schuifdak alvorens het te openen.**

- Zorg ervoor dat het schuifdak gesloten is wanneer u de auto onbeheerd achterlaat.
- Controleer regelmatig de geleidingsrails op vervuiling, en maak deze zo nodig schoon.

Het schuifdak kantelen

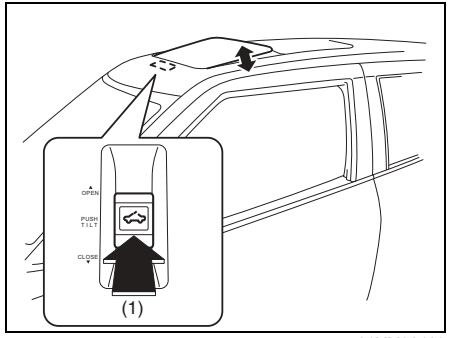

61MM0A109

Om het schuifdak omhoog te kantelen, drukt u op het gedeelte "PUSH TILT" (1) van de schuifdakschakelaar. Het schuifdak klapt omhoog.

OPMERKING:
Indien het zonnescherm gesloten is bij het omhoog kantelen, zal het zonnescherm automatisch openen.

Om het schuifdak omlaag te kantelen, drukt u opnieuw op het gedeelte "PUSH TILT" (1) van de schuifdakschakelaar. Het schuifdak zal omlaag kantelen. Als u gedurende meer dan een seconde op "PUSH TILT" (1) blijft drukken, zullen zonnescherm en schuifdak volledig sluiten.

Het schuifdak openen

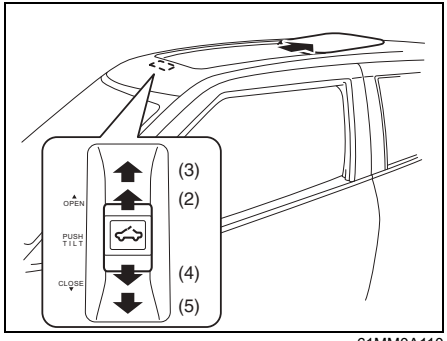

61MM0A110

U kunt het schuifdak handmatig openen door de schuifdakschakelaar in de stand "OPEN" (2) te zetten. Het zonnescherm gaat open, en daarna het schuifdak.

Wanneer u de schuifdakschakelaar in de stand VOLLEDIG OPENEN (3) zet, zal het zonnescherm volledig open gaan. Wanneer u de schuifdakschakelaar opnieuw in de stand VOLLEDIG OPENEN (3) zet, zal het schuifdak volledig opengaan.

Wanneer u de schuifdakschakelaar in de stand VOLLEDIG OPENEN (3) blijft houden gedurende meer dan een seconde, zullen zonnescherm en schuifdak volledig opengaan.
Om het zonnescherm of schuifdak tijdens het opengaan of sluiten te stoppen, drukt u kort op de schakelaar.

Het schuifdak sluiten

U kunt het schuifdak handmatig sluiten door de schuifdakschakelaar in de stand "CLOSE" (4) te zetten. Het schuifdak gaat dicht, en vervolgens zal het zonnescherm dichtgaan.

Wanneer u de schuifdakschakelaar in de stand VOLLEDIG SLUITEN (5) zet, zal het schuifdak volledig sluiten. Wanneer u de schuifdakschakelaar opnieuw in de stand VOLLEDIG SLUITEN (5) zet, zal het zonnescherm volledig gesloten zijn.

Wanneer u de schuifdakschakelaar gedurende meer dan een seconde in de stand VOLLEDIG SLUITEN (5) zet, zullen het schuifdak en het zonnescherm volledig sluiten.
Om het zonnescherm of schuifdak tijdens het opengaan of sluiten te stoppen, drukt u kort op de schakelaar.

Er is een beveiliging aanwezig die voorkomt dat u bekneld raakt door het schuifdak.
Zodra het systeem waarneemt dat er iets bekneld raakt wanneer het schuifdak naar voren schuift of omlaag kantelt, zal het schuifdak automatisch in de tegengestelde richting, naar achteren schuiven of omhoog kantelen. Dit systeem treedt in werking als het schuifdak automatisch sluit of omlaag kantelt.

Controleer of er geen handen of voorwerpen in het schuifgebied aanwezig zijn wanneer het schuifdak wordt gesloten, ook al is er een systeem aanwezig dat beknelling door het schuifdak voorkomt.

⚠ WAARSCHUWING

Het kan gebeuren dat het systeem ter vermijding van beknelling niet functioneert, wanneer de loodzuuraccu bijvoorbeeld bijna leeg is.

⚠ VOORZICHTIG

Het systeem dat beknelling door het schuifdak voorkomt, functioneert niet binnen het gebied waar het schuifdak bijna helemaal gesloten is.

Indien het systeem om beknelling door het schuifdak te voorkomen, niet correct functioneert, sluit u het schuifdak volledig door middel van de schuifdakschakelaar en vraagt u uw dealer om het systeem te inspecteren.

Steungrepen

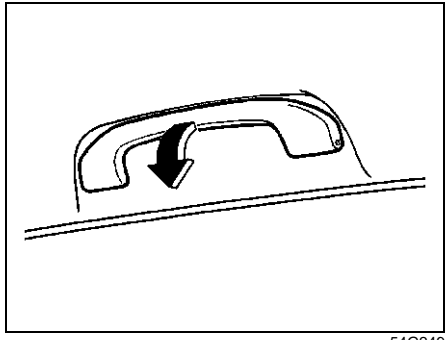

54G249

Steungrepen zijn voor het gemak van de passagiers aangebracht.

LET OP

Laat de steungrepen niet omlaag hangen om te voorkomen dat de steungreep en de bekleding van het dak beschadigd raken.

Kleerhaken

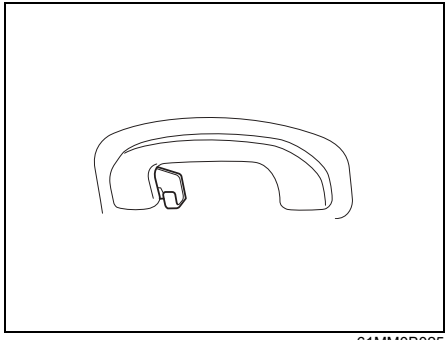

61MM0B025

Aan de kleerhaken kunt u kleding hangen. Deze haken zijn niet bedoeld voor grote of zware voorwerpen.

⚠ WAARSCHUWING

Als uw auto is uitgerust met zijgordijnairbags, mag u geen scherpe voorwerpen, zoals kleerhangers, aan de kleerhaak hangen. Hang kleren alleen zonder kleerhanger op aan de kleerhaak.

Handschoenenkastje

VOORBEELD

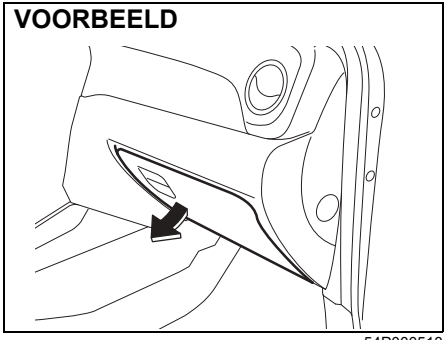

54P000513

Trek aan de handgreep om het handschoenenkastje te openen. Druk de klep dicht tot deze stevig vastklikt om het handschoenenkastje weer te sluiten.

⚠ WAARSCHUWING

Zorg dat de klep van het handschoenenkastje onder het rijden altijd gesloten is. Bij een ongeval kan een geopende klep ernstig letsel veroorzaken.

⚠ WAARSCHUWING

Laat geen sigarettenaanstekers of spuitbussen in het handschoenenkastje achter. Als een sigarettenaansteker of spuitbus zich bevindt op een plaats zoals het handschoenenkastje, dan kan deze per ongeluk ontsteken wanneer de bagage wordt geladen, waardoor brand ontstaat.

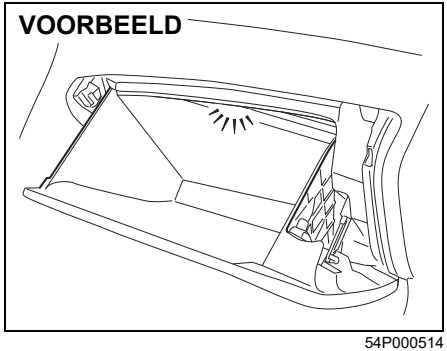

54P000514

Het lampje van het handschoenenkastje (indien uitgerust) blijft branden wanneer de klep geopend is.

Dakconsole (indien uitgerust)

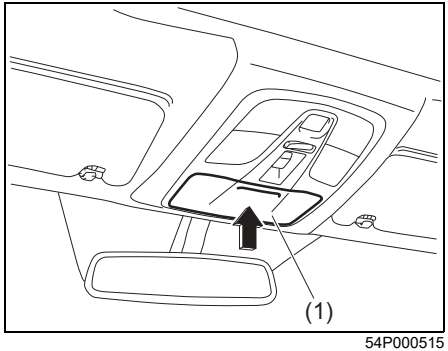

54P000515

Gebruik deze bergruimte om kleine voorwerpen op te bergen.
U kunt de klep (1) openen door op het uitstekend gedeelte te duwen.

⚠ WAARSCHUWING

- **Rijd niet met de klep van de dakconsole geopend om te voorkomen dat de opgeborgen voorwerpen tijdens het remmen, optrekken of in geval van een botsing op uw hoofd vallen. Sluit altijd de klep nadat u iets in de console hebt gelegd of eruit hebt genomen.**
- **Indien u uw wagen buiten in de zon parkeert, of bij warm weer, kan de dakconsole erg warm worden omdat deze vlak tegen het dak zit. Indien u dus onder dergelijke omstandigheden parkeert:**
  - **Laat geen zonnebril, kunststof kaarten, enz. achter in de dakconsole. De hitte kan plastic lenzen of het montuur beschadigen.**
  - **Plaats geen ontvlambare voorwerpen, zoals een aansteker in de dakconsole. De hitte zou brand kunnen veroorzaken.**

⚠ VOORZICHTIG

Gebruik deze bergruimte om kleine voorwerpen op te bergen. Als u zware of grote voorwerpen opbergt, kan de afdekking opengaan door de impact tijdens het rijden, hierdoor kan de inhoud eruit springen en de console beschadigd raken.

LET OP

- **Oefen niet te veel kracht uit op de klep wanneer u deze sluit. Anders kunt u de klep en de artikelen breken die zich in het vak bevinden.**
- **Stop brillen in een etui wanneer u ze in de dakconsole opbergt. Anders kunnen de glazen beschadigd raken.**

Bekerhouder en bergruimte

VOORBEELD

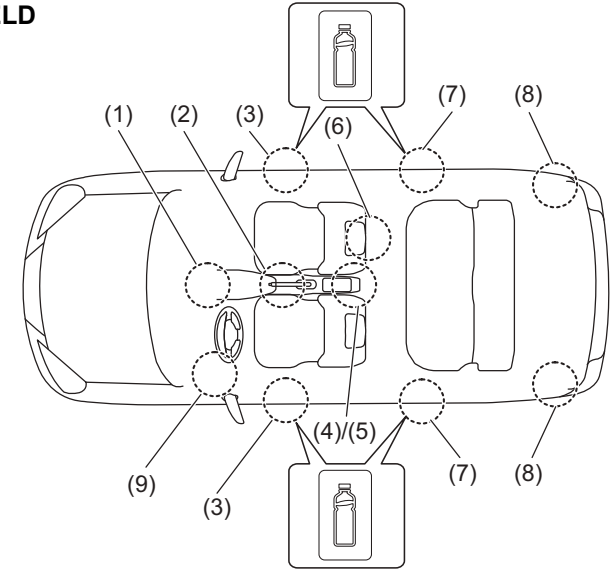

54P050501

(1) Opbergvak dashboard
(2) Voorste bekerhouders
(3) Voorste fleshouder
(4) Achterste bekerhouder (indien uitgerust)
(5) Voorste armleuning met opbergvak (indien uitgerust)
(6) Opbergvak van voorstoel
(7) Achterste fleshouder
(8) Opbergvak bagageruimte
(9) Opbergvak stuurkolom

Opbergvak dashboard (1) / Opbergvak stuurkolom (9)

⚠ WAARSCHUWING

Steek er geen voorwerpen in die eruit kunnen vallen wanneer de auto in beweging is.
Wanneer u de voorzorgsmaatregelen niet in acht neemt, kan dit ertoe leiden dat een voorwerp de bediening van de pedalen belemmert en u de controle over het stuur verliest of een ongeluk veroorzaakt.

Voorste bekerhouders (2) / Achterste bekerhouder (indien uitgerust) (4)

Gebruik de achterste bekerhouder om een beker met een deksel of een fles met een dop in te plaatsen. U kunt ook kleine items in de achterste bekerhouder leggen.

⚠ WAARSCHUWING

Wanneer u de voorzorgsmaatregelen niet in acht neemt, kan dit tot ernstig letsel voor uzelf of schade aan de auto leiden.
- **Wees voorzichtig wanneer u de bekerhouders gebruikt voor een beker die vloeistof bevat. Wanneer u hete vloeistof morst, kan dit brandwonden veroorzaken. De lithium-ionaccu (indien uitgerust) en de DC/DC-omvormer (indien uitgerust) bevinden zich onder de voorstoel. Het morsen van vloeistoffen op de lithium-ionaccu (indien uitgerust) en de DC/DC-omvormer (indien uitgerust) in modellen die uitgerust zijn met SHVS (Smart Hybrid Vehicle by Suzuki) kan brand, elektrische schokken of schade tot gevolg hebben.**

(Vervolg)

⚠ WAARSCHUWING

(Vervolg)
- **Gebruik de bekerhouders niet om er scherpe, harde of breekbare voorwerpen in op te bergen. Voorwerpen in de bekerhouder kunnen bij plotseling remmen uit de houder geslingerd worden en verwonding veroorzaken.**
- **Zorg ervoor dat u geen vloeistof morst of voorwerpen steekt in de bewegende delen van de keuzehendel of enige elektrische componenten. Vloeistoffen of vreemde voorwerpen kunnen deze onderdelen beschadigen.**
- **Als u per ongeluk vloeistof morst of laat vallen, laat dan het voertuig inspecteren door een SUZUKI-dealer.**

Voorste fleshouder (3) / Achterste fleshouder (7)

Een fles in de houder moet afgesloten zijn met een dop.

Voorste armleuning met opbergvak (indien uitgerust) (5)

LET OP

Leun niet op de armsteun of laat een kind niet plaatsnemen op de armsteun om hem niet te beschadigen.

VOORBEELD

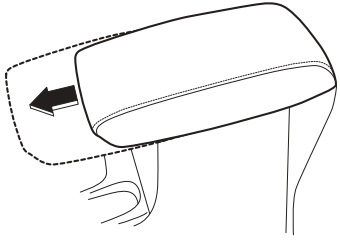

61MM0B029

De armsteun kan naar voren worden geschoven.

Opbergvak

Gebruik deze bergruimte om kleine voorwerpen te bewaren.

Open het vak door de klep te openen terwijl u de hendel (1) omhoog tilt.

VOORBEELD

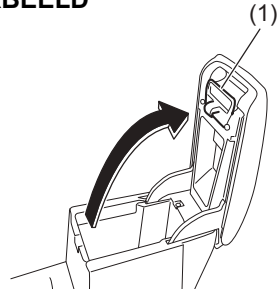

61MM0B030

OPMERKING:
Sluit de klep altijd nadat u er iets in gelegd of uitgenomen hebt.

Opbergvak van voorstoel (6)

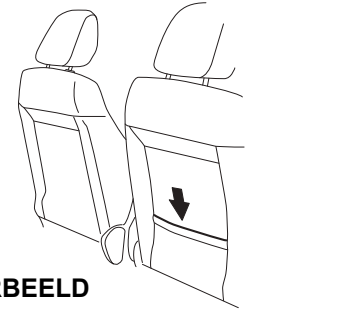

VOORBEELD

54P000517

Het opbergvak is bedoeld voor het opbergen van lichte, zachte voorwerpen, zoals handschoenen, kranten en tijdschriften.

⚠ VOORZICHTIG

Plaats geen harde of breekbare voorwerpen in het vak. Voorwerpen als flessen, blikjes, enz. kunnen bij een ongeval tot verwonding van de achterpassagiers leiden.

Opbergvak bagageruimte (8)

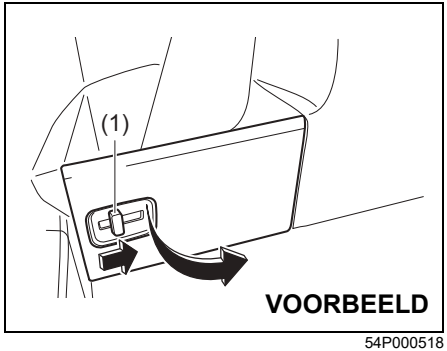

54P000518

Verschuif de hendel (1) en trek aan de klep om het vak te openen.

OPMERKING:
Berg het verwijderde deksel op in de bagageruimte zodat deze de inzittenden niet hindert.

Voetsteun

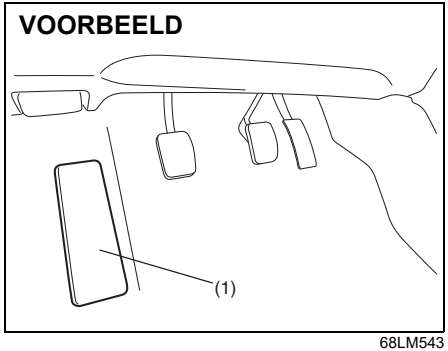

68LM543

Gebruik de voetsteun (1) als steun voor uw linkervoet.

Klok (indien uitgerust)

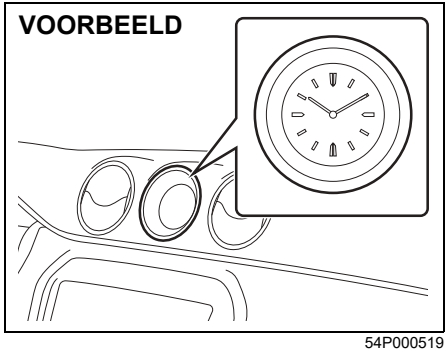

54P000519

U kunt de tijd wijzigen via het informatiedisplay. In dat geval zal de kloktijd automatisch worden aangepast. U kunt ook de nachtverlichting aanpassen. Zie voor meer informatie "Informatiedisplay" in het gedeelte ALVORENS WEG TE RIJDEN.

Vloermatten (indien uitgerust)

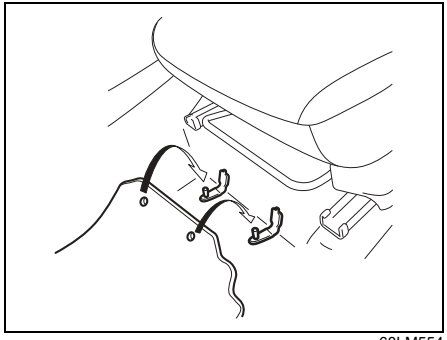

68LM554

Om te voorkomen dat de vloermat aan bestuurderskant naar voren schuift en de bediening van de pedalen belemmert, worden originele SUZUKI-vloermatten aanbevolen.
Wanneer u de vloermat aan de bestuurderskant terugplaatst nadat deze was verwijderd, haak dan de ogen van de vloermat in de bevestigingen en plaats de vloermat goed in de voetruimte.

Als u de vloermatten in de auto vervangt door een ander type, bijvoorbeeld vloermatten voor elk weertype, raden we aan om originele SUZUKI-vloermatten te gebruiken zodat ze goed passen.

⚠ WAARSCHUWING

Wanneer u de volgende voorzorgsmaatregelen niet in acht neemt, kan dit ertoe leiden dat de vloermat de bediening van de pedalen belemmert en u de controle over het stuur verliest of een ongeluk veroorzaakt.

Beschrijving van waarschuwingsetiket



- **Een vloermat die naar voren geschoven is, kan de bediening van de pedalen hinderen en tot een ongeval leiden.**



- **Controleer of de ogen van de vloermat in de bevestigingen haken.**



- **Plaats vloermatten nooit op elkaar omdat de bevestigingen anders niet vastgemaakt kunnen worden en de vloermat naar voren kan schuiven.**



- **Zie het instructieboekje voor meer details.**

- **Gebruik nooit een vloermat die niet binnen de contouren van de vloer past.**

Haken bagageruimte

Boodschappenhaak

VOORBEELD

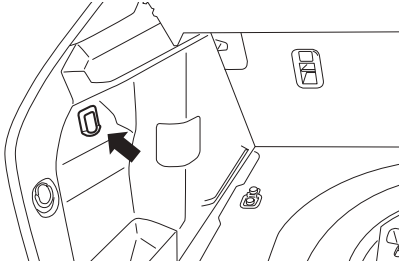

54P000520

Aan deze haak kunt u een boodschappentas of andere voorwerpen ophangen.
De haak is niet bedoeld voor grote of zware voorwerpen.

LET OP

Om te voorkomen dat de haak breekt, dient u er geen items aan te hangen die zwaarder zijn dan het volgende gewicht.
Boodschappenhaak: 2 kg (4,4 lbs)

Haken voor bagagenet (indien uitgerust)

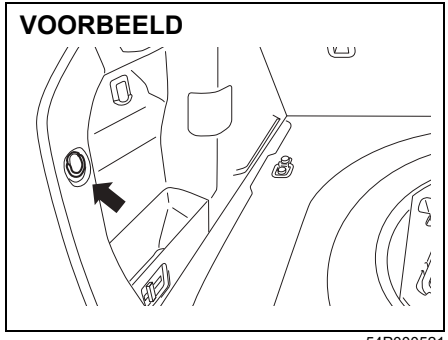

54P000521

U kunt een optioneel net aan deze haken bevestigen.
Deze haken zijn niet bedoeld voor grote of zware voorwerpen.

LET OP

Bevestig geen zware of grote voorwerpen met het net aan de haken om te voorkomen dat ze breken.

Hoedenplank

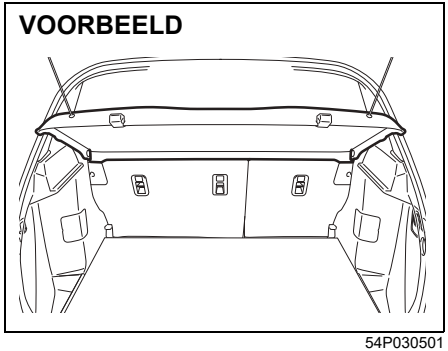

54P030501

Bagage en andere voorwerpen in de bageruimte worden aan het oog onttrokken door de hoedenplank.

⚠ WAARSCHUWING

Plaats geen voorwerpen, zelfs geen lichte, op de hoedenplank. De op de hoedenplank geplaatste voorwerpen kunnen bij een ongeval door het interieur geslingerd worden en verwonding veroorzaken of het zicht door de achterruit belemmeren.

Afdekplaat bageruimte (indien uitgerust)

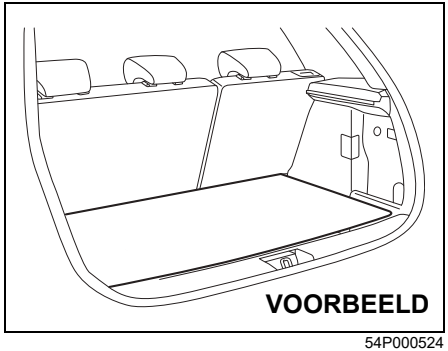

54P000524

Uw auto is uitgerust met een afdekplaat in de bageruimte. U kunt bagage of andere zaken op of onder de afdekplaat plaatsen. U kunt ook hoge bagage meenemen door de afdekplaat van de vloer van de bageruimte te verwijderen.

⚠ WAARSCHUWING

Voorwerpen die hoger zijn dan de afdekking van de bagageruimte, kunnen het zicht van de bestuurder door de achterruit blokkeren, en dat kan tot een ongeval leiden. Deze voorwerpen kunnen ook beschadigd raken of ze kunnen de achterklep beschadigen.

Vervoer geen voorwerpen die boven de hoedenplank uitsteken

⚠ WAARSCHUWING

De bagageruimte is niet voorzien van een systeem om personen te vervoeren. Een kind mag niet worden vervoerd in dergelijke ruimtes. Anders bestaat de kans op ongevallen door plotseling remmen enz. Laat het kind niet in de bagageruimte spelen, zelfs niet wanneer de auto stilstaat op de weg.

⚠ VOORZICHTIG

Als u niet voorzichtig bent bij het hanteren van de afdekplaat van de bagageruimte, kunt u zich bezeren.

Ga voorzichtig om met de afdekplaat van de bagageruimte wanneer u deze installeert of verwijdert.

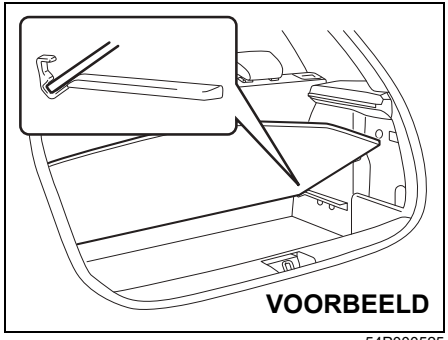

54P000525

De afdekplaat van de bagageruimte kan zoals afgebeeld worden opengehouden.

LET OP

Houd rekening met de volgende instructies om de afdekplaat van de bagageruimte niet te breken.

- **Laat de afdekplaat niet open tijdens het rijden.**
- **Oefen geen druk uit op de afdekplaat terwijl u ze openhoudt.**

Dakrails of verankeringen voor een imperiaal (indien uitgerust)

Dakrails

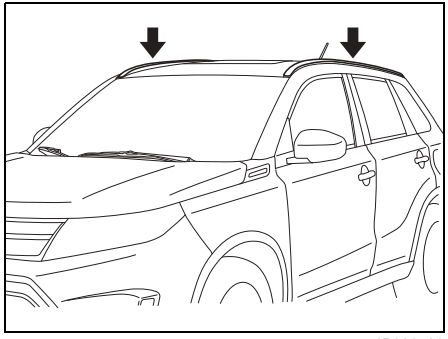

54P000526

Verankeringen voor imperiaal

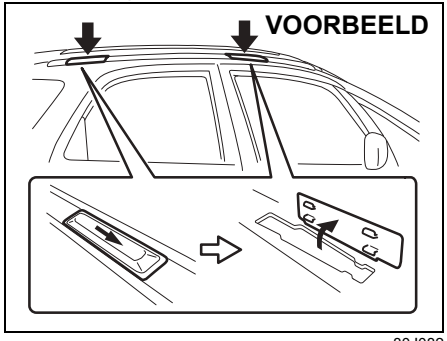

80J082

U kunt de dakrails of de verankeringen gebruiken om het optionele imperiaal te bevestigen, beschikbaar bij uw SUZUKI-dealer. Houdt u, bij gebruik van een imperiaal, aan de instructies en de voorzorgsmaatregelen uit dit deel, en meegeleverd met het imperiaal.

- Controleer of het imperiaal stevig is geplaatst.
- Om de verschillende soorten ladingen (zoals ski's, fietsen, enz.) correct te bevestigen, zijn er geschikte bevestigingen beschikbaar bij uw SUZUKI-dealer. Breng de bevestigingen correct en stevig aan, overeenkomstig de instructies van de fabrikant. Plaats geen last rechtstreeks op het dak. De vracht kan het dak beschadigen.
- Het bruto gewicht van imperiaal plus lading mag de laadcapaciteit niet overschrijden.
  – Dakrails: 75 kg (165 lbs)
  – Verankeringen voor imperiaal: 50 kg (110 lbs)

  Verder moet u er ook op letten, dat het bruto gewicht van het voertuig (volledig geladen, inclusief bestuurder, passagiers, lading, daklading en disselgewicht van de aanhanger) niet groter is dan het maximaal toelaatbaar gewicht (GVWR), opgenomen in het gedeelte SPECIFICATIES.
- Plaats en beveilig de lading op het imperiaal overeenkomstig de instructies. Laad de zwaarste voorwerpen onderaan en verdeel de lading zo goed mogelijk.
- Laad geen voorwerpen die zo groot zijn dat ze buiten de bumpers steken of buiten de zijkant van het voertuig. Deze voorwerpen zouden het zicht kunnen hinderen.
- Beveilig de uiteinden van lange voorwerpen, zoals houten panelen en surfplanken, zowel voor- als achteraan het voertuig. Bescherm de gelakte oppervlakken van het voertuig tegen het geschuif van de bindtouwen.
- Controleer regelmatig of het imperiaal nog goed vast zit en vrij is van schade.
- Voor voertuigen met dakverankeringen: controleer of de verankeringen zijn afgedekt met de doppen als ze niet worden gebruikt.

⚠ WAARSCHUWING

- **Bruuske manoeuvres of het niet goed bevestigen van de lading kunnen er toe leiden dat de lading van het voertuig loskomt en anderen raakt, waardoor persoonlijke letsels kunnen ontstaan en schade aan eigendommen.**
- **Bevestig de lading stevig en vermijd bruuske manoeuvres zoals snel optrekken, scherpe bochten, bochten snel nemen en plots remmen. Controleer regelmatig of de lading nog goed vastzit.**
- **Grote, zware, lange, of vlakke voorwerpen kunnen invloed hebben op de aerodynamica van het voertuig of kunnen door de wind worden gevangen, en kunnen de controle over het voertuig doen verminderen, wat kan leiden tot ongevallen en persoonlijke letsels. Rijd bij dit soort lading voorzichtig en met een lagere snelheid.**

Framehaken

SUZUKI raadt af om de framehaken te gebruiken voor het slepen van een ander voertuig. Uw SUZUKI werd oorspronkelijk ontworpen om alleen in noodgevallen te worden gesleept.
Als uw voertuig in een noodgeval moet worden gesleept, zie dan "Slepen" in het gedeelte PECH ONDERWEG.

⚠ WAARSCHUWING

Houd rekening met de volgende instructies wanneer u framehaken gebruikt. De sleephaak of delen van de carrosserie kunnen afbreken en ernstig letsel of schade veroorzaken:
- **Gebruik de framehaken niet voor het slepen van een ander voertuig.**
- **Voorkom overmatige belasting van de sleephaak wanneer u de auto uit sneeuw, modder of zand laat trekken of door een plotse start of onregelmatige rijmanoeuvres.**

In dat geval raden we aan om contact op te nemen met een sleepbedrijf.

Voor

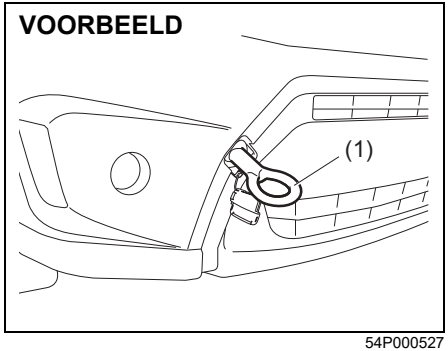

54P000527

De sleephaak (1) is aan de voorkant van de auto gemonteerd en is alleen bedoeld voor noodsituaties.

Breng de haak (1) aan volgens de onderstaande procedure.

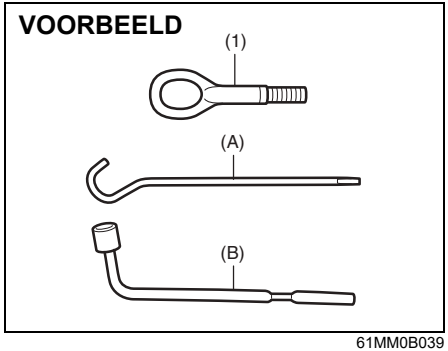

61MM0B039

1) Pak de sleephaak (1), de krikzwengel (A) en de wielmoersleutel (B) onder de laadvloer van de bagageruimte.

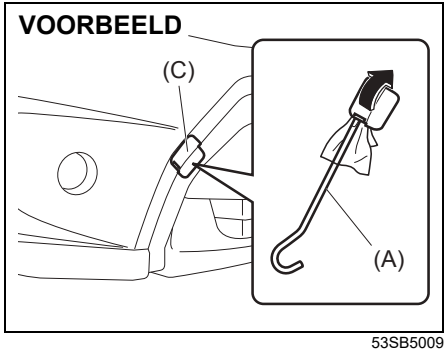

53SB5009

2) Verwijder het deksel (C) met behulp van een krikzwengel (A) die is afgedekt met een zachte doek zoals te zien is in de afbeelding.

OPMERKING:
Oefen geen overmatige kracht uit aangezien dat de riem van het deksel kan beschadigen.

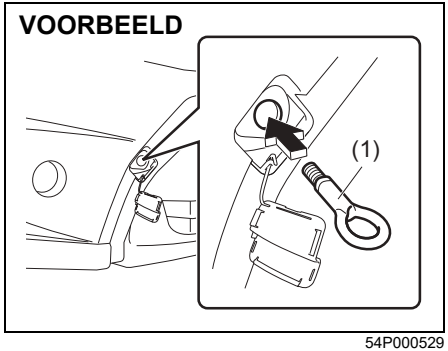

54P000529

3) Plaats de sleephaak (1) met de hand.

OPMERKING:
We raden aan om het deksel met tape vast te maken om schade tijdens het slepen te voorkomen.

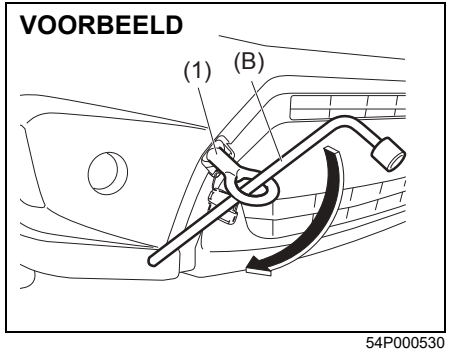

54P000530

4) Draai de sleephaak (1) rechtsom met behulp van een wielmoersleutel (B) totdat de haak (1) goed vastzit.

Om de sleephaak (1) te verwijderen, voert u de installatieprocedure in omgekeerde volgorde uit.

LET OP
Om schade aan het voertuig te voorkomen mag u nooit de sleephaak (1) gebruiken voor transport via oplegger/trein of transport over zee.

Achter

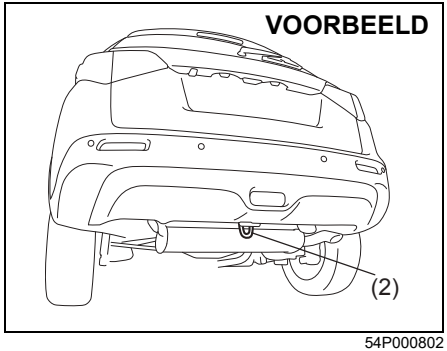

54P000802

De framehaak (2) is aan de achterkant van de auto gemonteerd en is alleen bedoeld voor noodsituaties en het vastsjorren van de auto bij transport over zee.

Overige haken

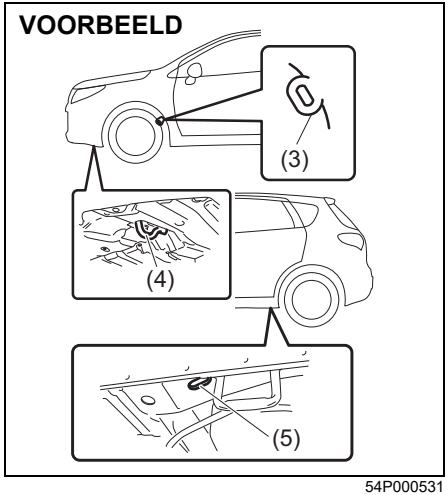

54P000531

De haken (3) (indien uitgerust) en frameopeningen (5) zijn alleen bedoeld voor transport per oplegger of trein. De haken (4) zijn bedoeld voor transport over zee.

⚠ WAARSCHUWING

Gebruik de haken (3), (4) en de openingen in het frame (5) niet voor het slepen. Deze haken en openingen kunnen afbreken en ernstig letsel of schade veroorzaken.

Airconditioning

Er zijn twee typen verwarmings- en airconditioningsystemen:
- Handmatige airconditioning
- Automatisch verwarmings- en airconditioningsysteem (klimaatregeling)

Ventilatieroosters

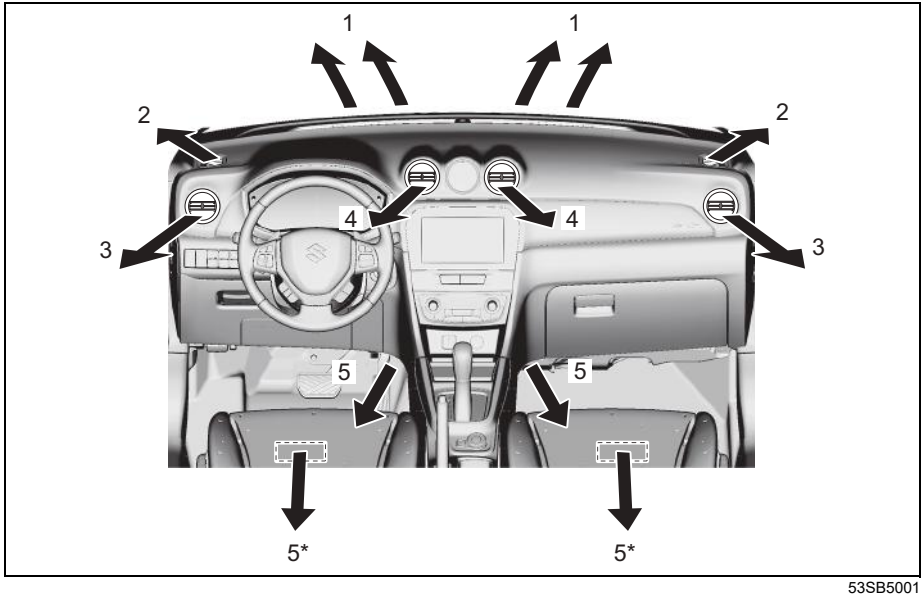

53SB5001

1. Rooster voorruitontwaseming
2. Zijrooster ontwaseming
3. Zijrooster
4. Middenrooster
5. Vloerrooster
   * (indien uitgerust)

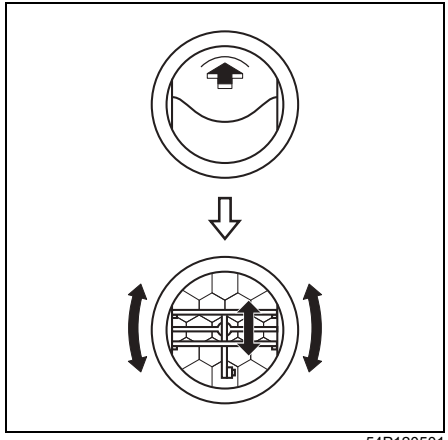

54P120501

Als elk rooster geopend is, komt er lucht uit, ongeacht de stand van de luchtstroomschakelaar.

⚠ VOORZICHTIG

Langdurige blootstelling aan hete lucht van de verwarming of airconditioning kan brandplekken tot gevolg hebben. Alle inzittenden, met name kinderen, ouderen, personen met speciale behoeften, met een gevoelige huid, of personen die slapen, moeten voldoende afstand tot de luchtroosters houden om zo een langdurige blootstelling aan hete luchtstromen te voorkomen.

Handmatig verwarmings- en airconditioningsysteem

Beschrijving van de bedieningsfuncties

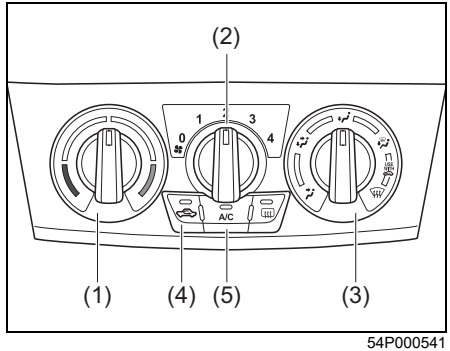

54P000541

Temperatuurregelaar (1)
Door deze regelaar te draaien, regelt u de temperatuur.

Aanjagerschakelaar (2)
Door deze schakelaar te draaien schakelt u de aanjager in en bepaalt u de aanjagersnelheid.

Luchtstroomschakelaar (3)

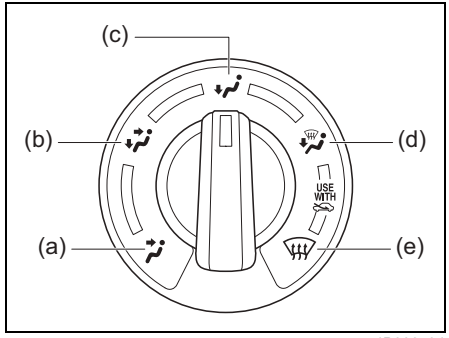

54P000534

Gebruik deze schakelaar om een van de volgende functies te kiezen.

Ventilatie (a)

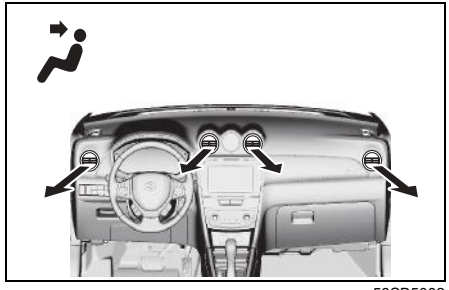

53SB5002

Afgeregelde lucht stroomt het interieur binnen door de midden- en zijventilatieroosters op het dashboard.

TUSSENSTAND (b)

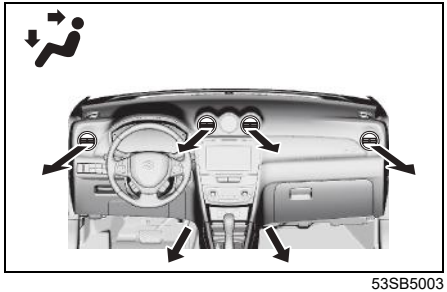

53SB5003

Afgeregelde lucht stroomt door de vloerroosters en frisse lucht door de midden- en zijventilatieroosters het interieur binnen. Wanneer de temperatuurregelaar (1) helemaal in de stand KOUD of WARM staat, is de temperatuur van de lucht die uit de vloerroosters komt gelijk aan de temperatuur van de lucht die uit de midden- en zijroosters stroomt.

Verwarming (c)

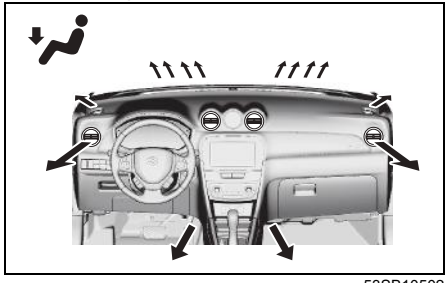

53SB10502

Afgeregelde lucht stroomt door de vloerroosters en de zijroosters het interieur binnen, en tevens komt een beetje lucht uit de voorruitontwasemingsroosters en de zijontwasemingsroosters.

VERWARMING & ONTWASEMING (d)

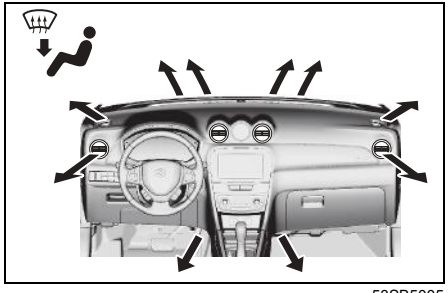

53SB5005

Afgeregelde lucht stroomt door de vloerroosters, de voorruitontwasemingsroosters, de zijontwasemingsroosters en de zijroosters het interieur binnen.

ONTWASEMING (e)

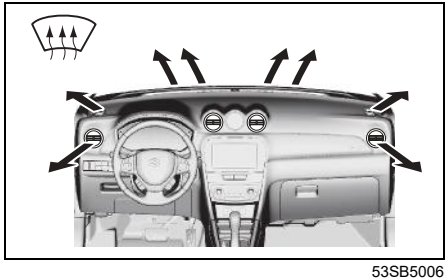

53SB5006

Afgeregelde lucht stroomt door de voorruitontwasemingsroosters, de zijontwasemingsroosters en de zijroosters het interieur binnen.

Luchtinlaat-keuzeschakelaar (4)

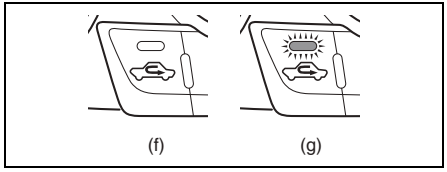

61MM0A020

Deze schakelaar wordt gebruikt om de volgende modi te selecteren.

FRISSE LUCHT (f)
Wanneer deze modus is geselecteerd, gaat het controlelampje uit en wordt er buitenlucht gebruikt.

GERECIRCULEERDE LUCHT (g)
Wanneer deze modus is geselecteerd, gaat het controlelampje aan, wordt de buitenlucht afgesloten en wordt de lucht in de auto gerecirculeerd. Deze modus is geschikt wanneer u door stoffige of vervuilde lucht moet rijden (zoals in tunnels), of wanneer u de binnentemperatuur snel wilt laten dalen.

FRISSE LUCHT en GERECIRCULEERDE LUCHT worden beurtelings geselecteerd wanneer u op de luchtinlaat-keuzeschakelaar drukt.

OPMERKING:
Als u langere tijd GERECIRCULEERDE LUCHT gebruikt kan de lucht in het voertuig bederven. U moet daarom regelmatig de FRISSE LUCHT functie inschakelen.

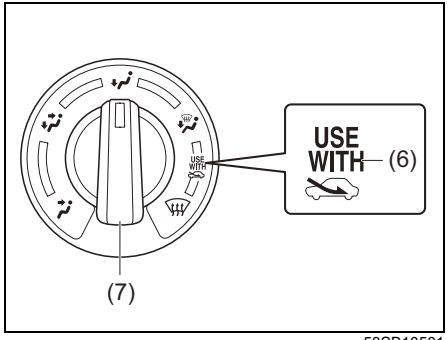

53SB10501

OPMERKING:
De markering "USE WITH" (6)
Zet de luchtstroomkeuzeschakelaar (7) op "WARMTE & ONTWASEMEN" of "ONTWASEMEN" en de luchtinvoerkeuzeschakelaar (4) op "FRISSE LUCHT", om beslagen voor- en/of zijruiten snel vrij te maken. Deze standen maken de beslagen voor- en/of zijruiten sneller vrij dan "GECIRCULEERDE LUCHT".

Airconditioningschakelaar (5)
Voor het inschakelen van de airconditioning zet u de aanjagerschakelaar in een andere stand dan UIT en drukt u op de "A/C" schakelaar. Bij indrukken van de "A/C"-schakelaar gaat het indicatielampje branden om aan te geven dat de airconditioning ingeschakeld is. Om de airconditioning uit te schakelen, drukt u nogmaals op de "A/C"-schakelaar.

Bij gebruik van de airconditioning zullen kleine veranderingen in het motortoerental vastgesteld worden. Deze veranderingen zijn normaal, daar de compressor afwisselend in- en uitgeschakeld wordt om de vereiste temperatuur te handhaven.

De invloed op het brandstofverbruik zal minimaal zijn zolang de compressor niet vaak aanslaat.

Aanwijzingen voor gebruik

Natuurlijke ventilatie
Kies VENTILATIE en FRISSE LUCHT, zet de temperatuurregelaar op de gewenste temperatuur en de aanjagerschakelaar op UIT. Er zal dan frisse lucht tijdens het rijden door de auto circuleren.

Geforceerde ventilatie
De stand van de verschillende bedieningsfuncties is hetzelfde als bij natuurlijke ventilatie, behalve dat de aanjagerschakelaar in een andere dan de UIT-stand geplaatst wordt.

Normale verwarming (met gebruik van frisse lucht)
Kies VERWARMING en FRISSE LUCHT, zet de temperatuurregelaar op de gewenste temperatuur en de aanjagerschakelaar op de gewenste aanjagersnelheid. Het vermogen van de verwarming neemt toe als de aanjager in een hogere stand wordt gezet.

Snelle verwarming (met gebruik van gerecirculeerde lucht)
De stand van de verschillende bedieningsfuncties is hetzelfde als bij normaal verwarmen, behalve dat u GERECIRCULEERDE LUCHT kiest. Als u deze verwarmingsmethode gedurende langere tijd gebruikt, is het mogelijk dat de lucht in het interieur muf wordt en de ruiten beslaan. Gebruik de verwarmingsmethode uitsluitend om het interieur snel op te warmen en schakel zo snel mogelijk over op normale verwarming.

Hoofden koel/voeten warm-verwarming
Kies TUSSENSTAND en FRISSE LUCHT, zet de temperatuurregelaar op de gewenste temperatuur en de aanjagerschakelaar op de gewenste aanjagersnelheid. De lucht uit de midden- en zijroosters zal nu koeler zijn dan de lucht uit de vloerroosters, tenzij de temperatuurregelaar helemaal in de stand KOUD of WARM geplaatst is.

Normaal koelen
Zet de luchtstroomschakelaar op VENTILATIE, de temperatuurregelaar op de gewenste temperatuur en de aanjagerschakelaar op de gewenste aanjagersnelheid, en schakel vervolgens de airconditioning in met de "A/C"-schakelaar. Het koelvermogen neemt toe als de aanjagerschakelaar in een hogere stand wordt gezet.

U kunt de luchtinlaat-keuzeschakelaar naar wens op FRISSE LUCHT of GERECIRCULEERDE LUCHT zetten. Kies GERECIRCULEERDE LUCHT om sterker te koelen.

Snel koelen (met gebruik van gerecirculeerde lucht)
De stand van de verschillende bedieningsfuncties is hetzelfde als bij normaal koelen, behalve dat de luchtinlaat-keuzeschakelaar in de stand GERECIRCULEERDE LUCHT geplaatst wordt.

OPMERKING:
- *Als u langere tijd GERECIRCULEERDE LUCHT gebruikt kan de lucht in het voertuig bederven. U moet daarom regelmatig de FRISSE LUCHT functie inschakelen.*
- *Als de auto met de ruiten gesloten in de zon heeft gestaan, kunt u de temperatuur in het interieur sneller laten afkoelen door de ruiten even open te zetten terwijl de airconditioning is ingeschakeld. Zet de luchtinlaat-keuzeschakelaar op FRISSE LUCHT en de aanjager op hoge snelheid.*

Ontvochtigen
Zet de luchtstroomschakelaar in de gewenste stand, kies FRISSE LUCHT, zet de temperatuurregelaar op de gewenste temperatuur en de aanjagerschakelaar op de gewenste aanjagersnelheid en schakel vervolgens de airconditioning in met de "A/C"-schakelaar. Kies ook FRISSE LUCHT en zet de "A/C"-schakelaar aan.

OPMERKING:
Inschakelen van de airconditioning zal de ruiten schoon houden doordat de lucht ontvochtigd wordt, zelfs als warme lucht in het interieur geblazen wordt met ONTWASEMING of VERWARMING & ONTWASEMING.

VOORBEELD



53SB5007

OPMERKING:
Voor een maximale ontwaseming:
- *selecteer ONTWASEMING en FRISSE LUCHT,*
- *zet de aanjagersnelheid in de stand "HI",*
- *zet de temperatuurregelaar op WARM,*
- *zet de "A/C"-schakelaar aan, en*
- *regel de zij-uitlaten zodat de lucht naar de zijramen blaast.*

Onderhoud

Als u de airconditioning langere tijd niet hebt gebruikt, zoals in de winter, is het mogelijk dat deze een minder goede prestatie levert wanneer deze weer ingeschakeld wordt. Om een optimale prestatie en duurzaamheid van uw airconditioning te verkrijgen, moet u deze af en toe laten draaien. Schakel de airconditioning minstens een keer per maand voor 1 minuut in terwijl de motor stationair draait. Het koelmiddel en de olie worden dan door het systeem gecirculeerd, waardoor de interne componenten in goede staat blijven.

Indien de klimaatregeling is uitgerust met luchtfilters moet u ze reinigen of vervangen volgens de instructies in "Onderhoudsschema" in het deel INSPECTIE EN ONDERHOUD.

(Voor EU-landen en Israël)
OPMERKING:
In uw auto wordt HFO-1234yf airconditioningkoelmiddel gebruikt, dat gewoonlijk als R-1234yf wordt aangeduid. R-1234yf vervangt R-134a voor toepassingen in auto's. Er zijn andere koelmiddelen beschikbaar, maar in deze auto mag alleen R-1234yf worden gebruikt.

LET OP

Bij gebruik van het verkeerde koelmiddel kan het airconditioningsysteem worden beschadigd. Gebruik uitsluitend R-1234yf. Meng het R-1234yf koelmiddel niet met andere koelmiddelen en vervang het ook niet door andere koelmiddelen.

(Behalve voor EU-landen en Israël)
OPMERKING:
In uw auto wordt HFC-134a airconditioningkoelmiddel gebruikt, dat gewoonlijk als R-134a wordt aangeduid. R-134a heeft de stof R-12 rond 1993 vervangen voor gebruik in auto's. Er zijn andere koelmiddelen beschikbaar, waaronder gerecycled R-12, maar in deze auto mag alleen R-134a worden gebruikt.

LET OP

Bij gebruik van het verkeerde koelmiddel kan het airconditioningsysteem worden beschadigd. Gebruik uitsluitend R-134a. Meng het R-134a koelmiddel niet met andere koelmiddelen en vervang het ook niet door andere koelmiddelen.

Automatisch verwarmings- en airconditioningsysteem (klimaatregeling)

Beschrijving van de bedieningsfuncties

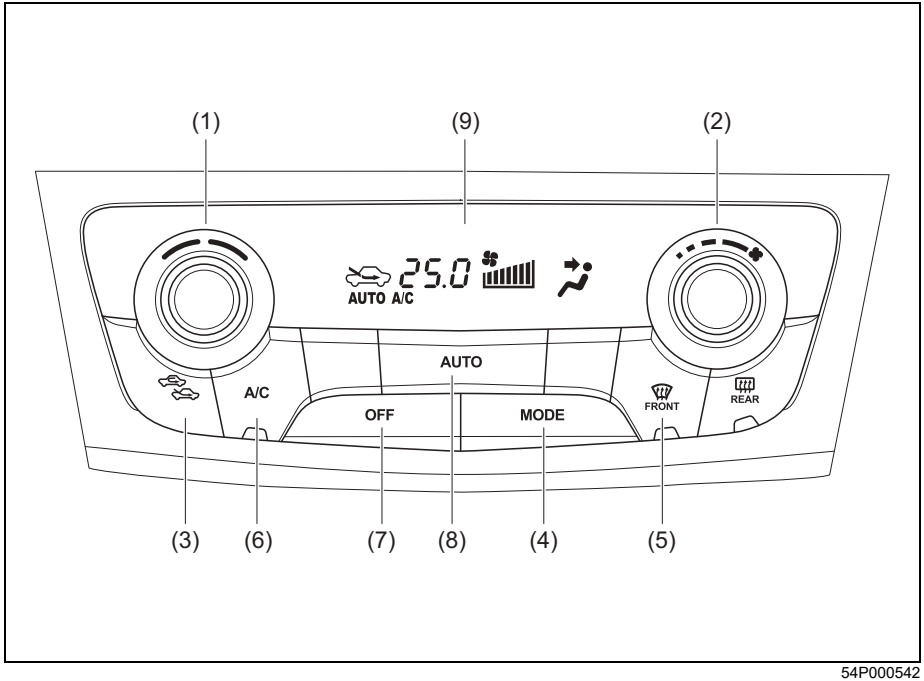

54P000542

(1) Temperatuurregelaar
(2) Aanjagerschakelaar
(3) Luchtinlaat-keuzeschakelaar
(4) Luchtstroomschakelaar
(5) Ontwasemingsschakelaar
(6) Airconditioningschakelaar
(7) "OFF"-schakelaar
(8) "AUTO"-schakelaar
(9) Display

Temperatuurregelaar (1)

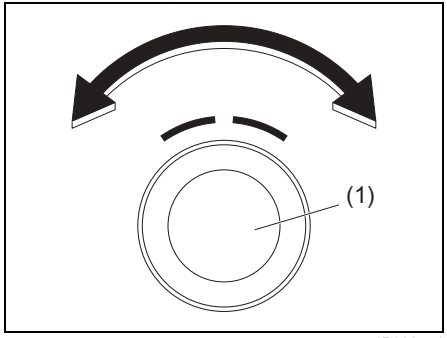

54P000551

Stel de gewenste temperatuur in door aan de temperatuurregelaar (1) te draaien.

OPMERKING:
Indien u de temperatuurschakelaar (1) draait tot "HI" of "LO" op het LCD-display verschijnt, zal de klimaatregeling op maximaal koelen of verwarmen werken. De temperatuur van de lucht die uit de openingen komt, kan abrupt veranderen wanneer "LO" of "HI" wordt weergegeven. Dit is normaal.

Aanjagerschakelaar (2)

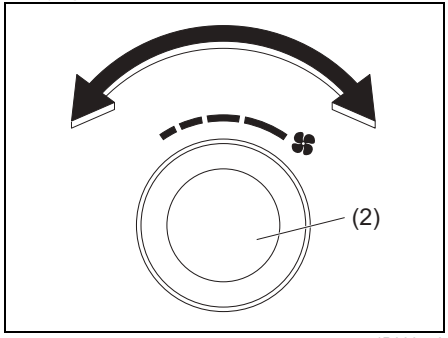

54P000552

Door aan de aanjagerschakelaar (2) te draaien schakelt u de aanjager in en bepaalt u de aanjagersnelheid.

Indien de "AUTO"-schakelaar (8) wordt ingedrukt, zal de aanjagersnelheid automatisch veranderen omdat het klimaatregelingsysteem de ingestelde temperatuur regelt.

Luchtinlaat-keuzeschakelaar (3)

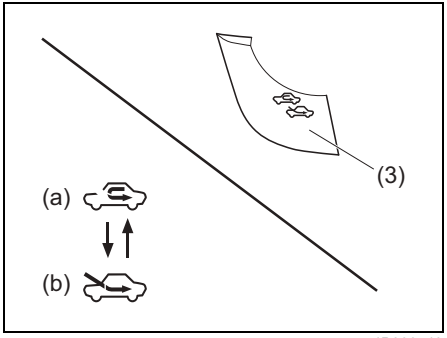

54P000543

Druk de luchtinlaat-keuzeschakelaar (3) in om te kiezen tussen de volgende modi.

Indien de "AUTO"-schakelaar (8) wordt ingedrukt, zal de luchtinlaat automatisch veranderen omdat het klimaatregelingsysteem de ingestelde temperatuur regelt.

OPMERKING:
Als u de modus gerecirculeerde lucht selecteert, wordt de automatische werking van het systeem gedeactiveerd wanneer u de "AUTO"-schakelaar (8) indrukt.

GERECIRCULEERDE LUCHT (a)
Wanneer deze modus is geselecteerd, wordt de buitenlucht afgesloten en wordt de lucht in de auto gerecirculeerd. Deze modus is geschikt wanneer u door vervuilde lucht moet rijden (zoals in tunnels), of wanneer u de binnentemperatuur snel wilt laten dalen.

FRISSE LUCHT (b)
Indien deze modus werd geselecteerd, wordt er buitenlucht gebruikt.

FRISSE LUCHT en GERECIRCULEERDE LUCHT worden beurtelings geselecteerd wanneer u op de luchtinlaat-keuzeschakelaar drukt.

OPMERKING:
Als u langere tijd GERECIRCULEERDE LUCHT gebruikt kan de lucht in het voertuig bederven. U moet daarom regelmatig de FRISSE LUCHT functie inschakelen.

Luchtstroomschakelaar (4)

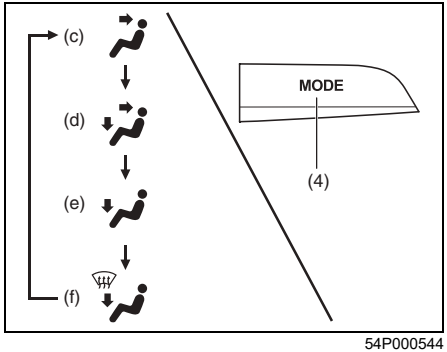

54P000544

Druk de luchtstroomschakelaar (4) in om te kiezen tussen de volgende functies. De weergave van de geselecteerde modus verschijnt op het display.

Indien de "AUTO"-schakelaar (8) wordt ingedrukt, zal de luchtstroom automatisch veranderen omdat het klimaatregelingsysteem de ingestelde temperatuur regelt.

VENTILATIE (c)

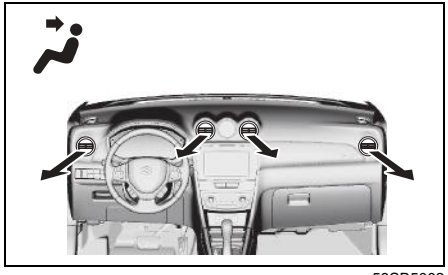

53SB5002

Afgeregelde lucht stroomt het interieur binnen door de midden-, zij- en achterste ventilatieroosters op het dashboard.

TUSSENSTAND (d)

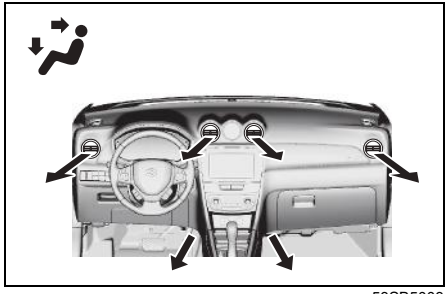

53SB5003

Afgeregelde lucht stroomt door de vloerroosters en koelere lucht stroomt door de midden-, zij- en achterste ventilatieroosters het interieur binnen. Wanneer de temperatuurregelaar (1) helemaal in de stand koud of warm staat, is de temperatuur van de lucht die uit de vloerroosters komt gelijk aan de temperatuur van de lucht die uit de midden- zij- en achterste roosters stroomt.

VERWARMING (e)

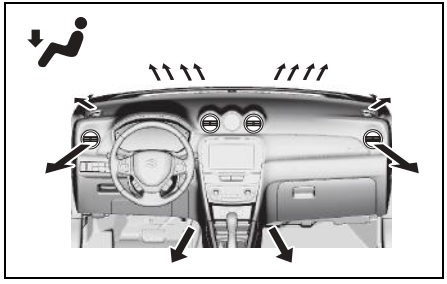

53SB10502

Afgeregelde lucht stroomt door de vloerroosters en de zijroosters het interieur binnen, en tevens komt een beetje lucht uit de voorruitontwasemingsroosters en de zijontwasemingsroosters.

VERWARMING & ONTWASEMING (f)

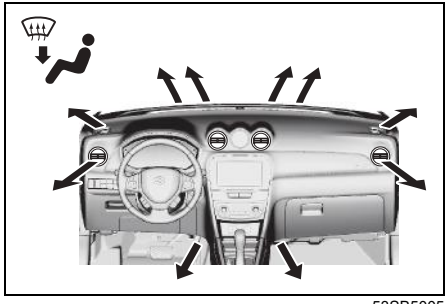

53SB5005

Afgeregelde lucht stroomt door de vloerroosters, de voorruitontwasemingsroosters, de zijontwasemingsroosters en de zijroosters het interieur binnen.

Ontwasemingsschakelaar (5)

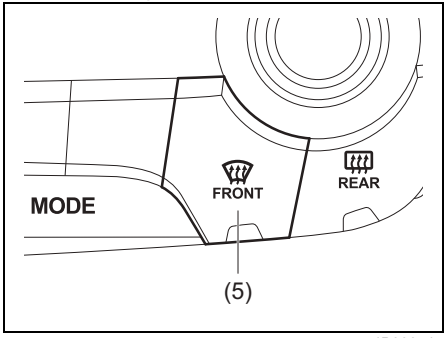

54P000545

Druk op de ontwasemingsschakelaar (5) om de verwarming in te schakelen.

ONTWASEMING

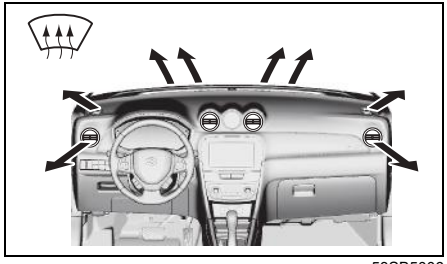

53SB5006

Afgeregelde lucht stroomt door de voorruitontwasemingsroosters, de zijontwasemingsroosters en de zijroosters het interieur binnen.

OPMERKING:
Wanneer de ontwasemingsschakelaar (5) wordt ingedrukt om de ontwaseming in te schakelen, wordt het airconditioningsysteem ingeschakeld en wordt de FRISSE LUCHT modus automatisch gekozen. Maar bij erg koud weer wordt het airconditioningsysteem niet ingeschakeld.

Airconditioningschakelaar (6)

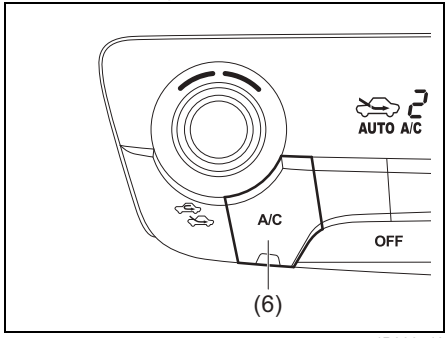

54P000546

Met de airconditioningschakelaar (6) schakelt u de airconditioning aan en uit wanneer de aanjager aan staat. Om de airconditioning in te schakelen drukt u op de schakelaar; "A/C" zal verschijnen op het display. Om de airconditioning uit te schakelen drukt u nogmaals op de schakelaar; "A/C" zal verdwijnen.

Aanwijzingen voor gebruik

Automatische werking

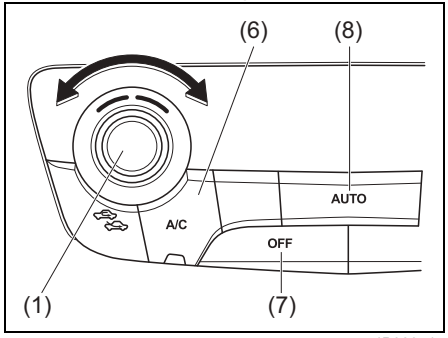

54P000547

U kunt het klimaatregelsysteem automatisch laten werken. Om het systeem in volautomatische werking te zetten, volgt u de procedure hieronder.

1) De motor starten.
2) Druk de "AUTO"-schakelaar (8) in.
3) Stel de gewenste temperatuur in door aan de temperatuurregelaar (1) te draaien.

De snelheid van de aanjager, de luchtinlaat en de luchtstroming wordt automatisch geregeld om de temperatuur te regelen. De luchtstroom wordt echter niet automatisch in de stand ONTWASEMING gezet.

OPMERKING:
Als u de modus "gerecirculeerde lucht" selecteert, wordt de automatische werking van het systeem gedeactiveerd wanneer u de "AUTO"-schakelaar (8) indrukt.

U kunt de airconditioningschakelaar (6) gebruiken om de airconditioner naar wens handmatig in- of uit te schakelen. Indien u de airconditioning uitschakelt, kan de klimaatregeling de temperatuur niet lager regelen dan de buitentemperatuur.

Om de klimaatregeling uit te schakelen, drukt u op de knop "OFF" (7).

OPMERKING:
Indien "AUTO" op het display knippert, is er een probleem met het verwarmings- en/of airconditioningsysteem. Laat het systeem in dit geval door een SUZUKI-dealer nakijken.

OPMERKING:
- *Begin om een comfortabele temperatuur te vinden met de instelling 22 °C (72 °F) of 25 °C (75 °F). (De temperatuur varieert afhankelijk van het voertuigmodel.)*
- *Indien u de temperatuurschakelaar (1) draait tot "HI" of "LO" op het LCD-display verschijnt, zal de klimaatregeling op maximaal koelen of verwarmen werken, en draait de aanjager met maximale snelheid.*
- *Om het blazen van koude lucht bij koud weer, en het blazen van hete lucht bij warm weer te vermijden, zal het systeem wachten met het blazen tot er opgewarmde resp. afgekoelde lucht beschikbaar is.*
- *Indien uw voertuig in de zon stond met de ramen dicht, zal het sneller afkoelen indien u de ramen kort opent.*
- *Zelfs bij automatische werking, kunt u de individuele keuzeschakelaars instellen op manuele modus. In dat geval krijgen de met de hand geselecteerde functies de voorkeur, en blijven de andere functies automatisch bediend.*
- *Indien de voorruit en/of de portierruiten vooraan aan de binnenkant vochtig zijn, drukt u op de ontwasemingsschakelaar (5) om de ontwaseming in te schakelen, of drukt u op de luchtstroomschakelaar (4) om de luchtstroom te wijzigen naar de stand VERWARMING & ONTWASEMING om de ruiten te ontwasemen.*
- *Druk op de "AUTO"-schakelaar (8) om de snelheid van de aanjager (2), de luchtinlaat-keuzeschakelaar (3) en de luchtstroomschakelaar (4) automatisch te regelen.*

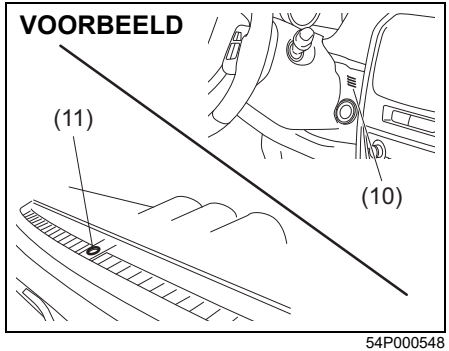

54P000548

Dek de temperatuursensor (10) tussen het stuurwiel en het klimaatregelpaneel of de zonnesensor (11), bovenop het dashboard aan de bestuurderszijde, niet af. Deze sensoren worden gebruikt door het automatische systeem om de temperatuur te regelen.

Handmatige werking

U kunt het klimaatregelsysteem met de hand bedienen. Plaats de regelaars in de gewenste stand.

VOORBEELD



53SB5007

OPMERKING:
Voor een maximale ontwaseming:

- *druk de ontwasemingsschakelaar (5) in om de verwarming in te schakelen, (het airconditioningsysteem wordt ingeschakeld en de FRISSE LUCHT modus wordt automatisch gekozen),*
- *zet de aanjagersnelheid op een hoge stand,*
- *stel de temperatuurregelaar in op "HI" op het display, en*
- *regel de zij-uitlaten zodat de lucht naar de zijramen blaast.*

Onderhoud

Als u de airconditioning langere tijd niet hebt gebruikt, zoals in de winter, is het mogelijk dat deze een minder goede prestatie levert wanneer deze weer ingeschakeld wordt. Om een optimale prestatie en duurzaamheid van uw airconditioning te verkrijgen, moet u deze af en toe laten draaien. Schakel de airconditioning minstens een keer per maand voor 1 minuut in terwijl de motor stationair draait. Het koelmiddel en de olie worden dan door het systeem gecirculeerd, waardoor de interne componenten in goede staat blijven.

De airconditioning is voorzien van luchtfilters. Reinig of vervang deze volgens de aanwijzingen in "Onderhoudsschema" in het gedeelte INSPECTIE EN ONDERHOUD. Laat dit uitvoeren door de SUZUKI-dealer, want hiervoor moet het onderste handschoenenvak worden gedemonteerd.

(Voor EU-landen, Israël, Hongkong en Taiwan)
OPMERKING:
In uw auto wordt HFO-1234yf airconditioningkoelmiddel gebruikt, dat gewoonlijk als R-1234yf wordt aangeduid. R-1234yf vervangt R-134a voor toepassingen in auto's. Er zijn andere koelmiddelen beschikbaar, maar in deze auto mag alleen R-1234yf worden gebruikt.

LET OP

Bij gebruik van het verkeerde koelmiddel kan het airconditioningsysteem worden beschadigd. Gebruik uitsluitend R-1234yf. Meng het R-1234yf koelmiddel niet met andere koelmiddelen en vervang het ook niet door andere koelmiddelen.

(Behalve EU-landen, Israël, Hongkong en Taiwan)
OPMERKING:
In uw auto wordt HFC-134a airconditioningkoelmiddel gebruikt, dat gewoonlijk als R-134a wordt aangeduid. R-134a heeft de stof R-12 rond 1993 vervangen voor gebruik in auto's. Er zijn andere koelmiddelen beschikbaar, waaronder gerecycled R-12, maar in deze auto mag alleen R-134a worden gebruikt.

LET OP

Bij gebruik van het verkeerde koelmiddel kan het airconditioningsysteem worden beschadigd. Gebruik uitsluitend R-134a. Meng het R-134a koelmiddel niet met andere koelmiddelen en vervang het ook niet door andere koelmiddelen.

(Voor het land Singapore)
OPMERKING:
Voor reparatie en vervanging van onderdelen dient u uw auto te laten repareren of onderdelen te laten vervangen door een SUZUKI-dealer die over monteurs beschikt die voldoen aan SAE J2845 voor airconditioners met R-1234yf.

Radioantenne

Type A

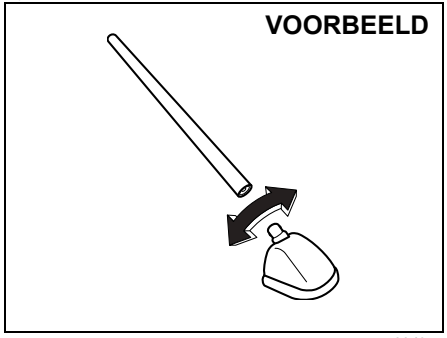

63J055

Type B



61MM0A113

De radioantenne op het dak kan worden verwijderd. Om de antenne te verwijderen, draait u de antenne linksom. Om de antenne weer te plaatsen, draait u deze stevig rechtsom.

LET OP

Om schade aan de radioantenne te vermijden:

- **Verwijder de antenne wanneer u de auto laat wassen in een automatische carwash.**
- **Verwijder de antenne wanneer deze in aanraking komt met bijvoorbeeld een laag plafond in een parkeergarage, of wanneer u de auto met een beschermhoes afdekt.**

Installatie van radiofrequentiezenders

OPMERKING:
Als u van plan bent om apparatuur te gebruiken in uw auto die signalen verstuurt op radiofrequentie (RF), zie dan "Installatie van radiofrequentiezenders" achterin dit boekje.

LET OP

Een verkeerde montage van mobiele communicatieapparatuur zoals mobiele telefoons, CB (Citizen's Band)-radio's of andere draadloze zenders kan leiden tot elektronische interferentie in het ontstekingssysteem van uw auto met een minder goede motorprestatie als gevolg. Raadpleeg daarom uw SUZUKI-dealer of een erkend monteur.

Audiosysteem (Type A / Type B) (indien uitgerust)

Type A

VOORBEELD

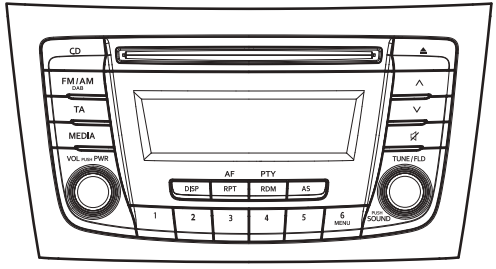

Type B

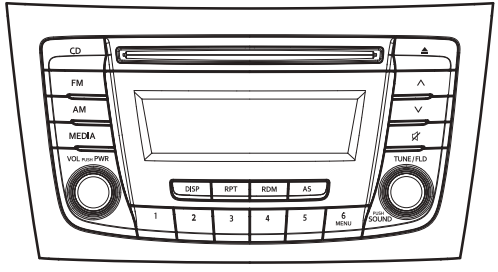

84MM00515

Type A: FM/LW/MW cd-speler
Type B: AM/FM cd-speler

Veiligheidsinformatie

⚠ WAARSCHUWING

Als u te veel aandacht besteedt aan de bediening van het audiosysteem of wanneer u te lang naar het display van het audiosysteem kijkt tijdens het rijden, kan er een ongeval gebeuren. Als u het volume te hoog zet, kan dit ervoor zorgen dat u zich niet bewust bent van de omstandigheden op de weg en in het verkeer.

- **Houd uw ogen op de weg en rijd aandachtig. Besteed niet te veel aandacht aan de bediening van het audiosysteem of het bekijken van het display van het audiosysteem.**
- **Maak uzelf vertrouwd met de bediening van het audiosysteem alvorens u het stuur neemt.**
- **Sla uw favoriete radiozenders op voorhand op zodat u ze snel kunt selecteren tijdens het rijden.**
- **Stel het volume in op een niveau dat u aandachtig kunt blijven rijden.**

Opmerkingen over disks

Voorzorgsmaatregelen

- Indien het binnen in het voertuig erg koud is en de speler onmiddellijk na het inschakelen van de verwarming wordt gebruikt, kan zich condensatie vormen op de disk of de optische systemen van de speler, en is een correcte weergave misschien onmogelijk. Indien er condensatie wordt gevormd op de disk, deze afvegen met zachte doek. Indien er condensatie wordt gevormd op de optische onderdelen van de speler, de speler ongeveer een uur niet gebruiken. Op die manier zal de condensatie op een gewone manier verdwijnen.
- Bij het rijden over uiterst hobbelige wegen kunnen grote trillingen ontstaan, waardoor mogelijk fragmenten wegvallen.
- Dit apparaat maakt gebruik van een precisiemechanisme. Zelfs indien er schade ontstaat, de behuizing nooit openen, het apparaat demonteren, of de bewegende delen ervan smeren. Breng het apparaat naar een SUZUKI-dealer.

Voorzorgsmaatregelen bij het hanteren



52D274

Dit apparaat werd speciaal ontworpen voor de weergave van compact disks met het merk (A), zoals hierboven getoond.
Er kunnen geen andere disks worden weergegeven.

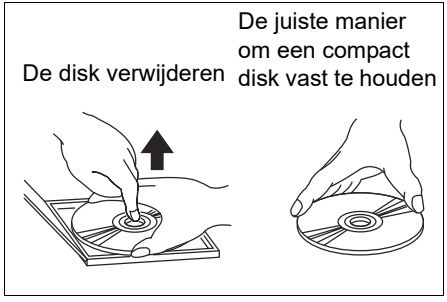

52D275

Om de compact disk te verwijderen uit de behuizing, op het midden daarvan drukken en de disk er uit nemen. De disk daarbij zorgvuldig bij de randen vasthouden.

Hanteer een compact disk altijd bij de randen.
Raak het oppervlak nooit aan.

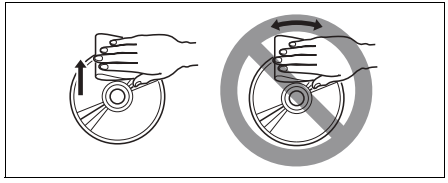

52D347

Om vingerafdrukken en stof te verwijderen kunt u een zachte doek gebruiken, en in een rechte lijn van het midden van de disk naar de buitenzijde vegen.

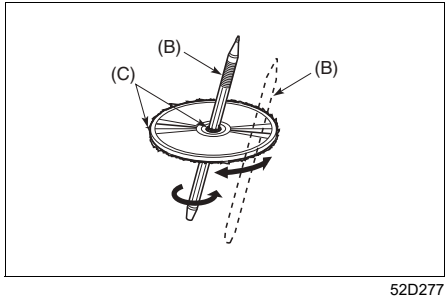

52D277

Nieuwe disks kunnen op de randen ruw zijn. Het apparaat werkt mogelijk niet, of er kunnen fragmenten worden overgeslagen indien zulke disks worden gebruikt. Gebruik een balpen (B) o.i.d; om de oneffenheden (C) van de randen te verwijderen voor u ze in de speler steekt.

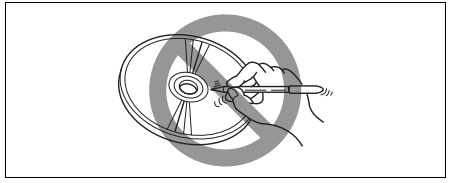

52D348

Plak nooit labels op het oppervlak van de compact disk en schrijf er niet op met een stift of pen.

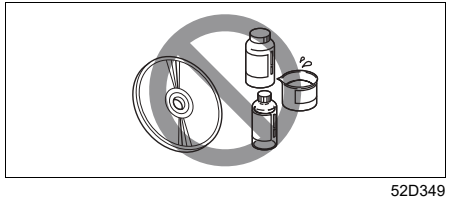

52D349

Gebruik geen oplosmiddelen zoals in de handel verkrijgbare reinigingsmiddelen, antistatische sprays, of thinner om compact disks te reinigen.

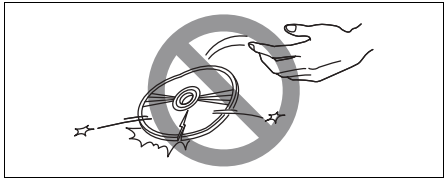

52D350

Gebruik geen compact disks met grote krassen, die misvormd zijn, of gebarsten. Het gebruiken van zulke disks zal schade veroorzaken of er toe leiden dat het systeem niet goed werkt.

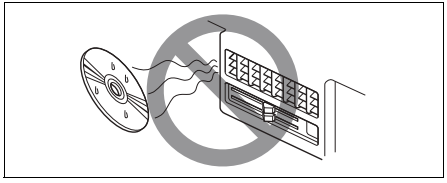

52D351

Stel compact disks niet bloot aan direct zonlicht of andere warmtebronnen.

OPMERKING:

- *Gebruik geen in de handel verkrijgbare cd-beschermingsbladen of disks, voorzien van stabilisatoren, enz.*
  Deze kunnen in het interne systeem vast komen te zitten en de disk beschadigen.
- *Afhankelijk van de opnamekwaliteit is het misschien mogelijk om CD-R disks met dit apparaat af te spelen.*
- *CD-RW disks kunnen met dit apparaat niet worden afgespeeld.*

⚠ WAARSCHUWING

Dit is een klasse I laserproduct. Bediening, aanpassingen of toepassingen die afwijken van de specificaties in deze documentatie kunnen leiden tot blootstelling aan gevaarlijke straling.
Open geen panelen en probeer dit apparaat niet eigenhandig te repareren.
Neem contact op een SUZUKI-dealer voor de reparatie.

Bluetooth®

Het woordmerk en de logo's Bluetooth® zijn geregistreerde handelsmerken en eigendom van Bluetooth SIG, Inc.

Staak direct het gebruik van dit apparaat en ieder ingeschakeld Bluetooth®-apparaat wanneer dat verzocht wordt.
Dit apparaat deelt de uitzendfrequentie met andere privé of openbare, draadloze communicatiemiddelen zoals een draadloos netwerk en andere draadloze radio's.
U dient het gebruik van dit apparaat direct te staken wanneer u wordt medegedeeld dat uw apparaat andere draadloze communicatiemiddelen stoort.

CE

De meest recente "VERKLARING VAN OVEREENSTEMMING" is beschikbaar op het volgende adres:

http://www.ptc.panasonic.eu/

Om de Verklaring van overeenstemming te raadplegen, gaat u naar de bovenstaande URL.
Zoek vervolgens naar de Verklaring door het volgende modelnr. in te geven in het zoekvak op de pagina "Downloads".

Modelnr. YEP0PTA606A0

Informatie over het afvoeren voor gebruikers van elektrische en elektronische apparatuur (privéhuishoudens)

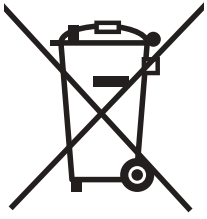

68LM560

Dit symbool op de producten en/of begeleidende documentatie betekent dat gebruikte elektrische en elektronische producten niet met het normale huisvuil weggegooid mogen worden.
Voor een juiste behandeling, wijze van afvoeren of hergebruik, kunt u deze producten inleveren op speciale inzamelpunten. In sommige landen kunt u de producten ook bij het plaatselijke verkooppunt inleveren wanneer u een gelijksoortig nieuw product aanschaft.
Door het product op een juiste manier af te voeren, kunnen waardevolle onderdelen worden hergebruikt en potentiële schadelijke gevolgen voor de gezondheid of het milieu, die kunnen ontstaan door incorrecte afvalverwijdering, worden voorkomen. Neem contact op met uw plaatselijke instantie voor meer informatie over het dichtstbijzijnde speciale inzamelpunt.
Overeenkomstig de nationale regelgeving kunnen er boetes worden opgelegd voor het onjuist afvoeren van dit type afval.

Informatie voor bedrijfseigenaren binnen de Europese Unie
Wanneer u elektrische of elektronische apparatuur wilt afvoeren, neem dan contact op met uw dealer of leverancier voor meer informatie.

Informatie over afvalverwijdering in landen buiten de Europese Unie
Dit symbool is alleen geldig binnen de Europese Unie.
Indien u dit product wenst af te voeren, neemt u contact op met de plaatselijke instanties of de dealer en informeert u naar de correcte manier van afvoeren.

Deel 15 van de Amerikaanse regelgeving voor telecommunicatie, de FCC Rules

FCC-waarschuwing:

Door ongeautoriseerde wijzigingen of aanpassingen aan dit apparaat, verliest de gebruiker het gebruiksrecht voor dit apparaat.

⚠ WAARSCHUWING

Dit is een klasse I laserproduct. Bediening, aanpassingen of toepassingen die afwijken van de specificaties in deze documentatie kunnen leiden tot blootstelling aan gevaarlijke straling.

Open geen panelen en probeer dit apparaat niet eigenhandig te repareren. Neem contact op een SUZUKI-dealer voor de reparatie.

Bluetooth®

Het woordmerk en de logo's Bluetooth® zijn geregistreerde handelsmerken en eigendom van Bluetooth SIG, Inc.

OPMERKING:

Dit apparaat is conform de regelgeving van FCC met betrekking tot de limieten voor blootstelling aan straling die wordt afgegeven door ongeregelde apparatuur, en voldoet aan de FCC-richtlijnen voor radiofrequentieblootstelling conform Supplement C tot OET65. Dit apparaat beschikt over een dusdanig laag radiofrequentie-energieniveau dat de conformiteit verondersteld wordt zonder verdergaande evaluatie van de maximaal toegestane blootstelling. Desalniettemin is het wenselijk dat het apparaat wordt geïnstalleerd en bediend met een minimale afstand van 20 cm of meer tussen de zender en het lichaam van een persoon (met inbegrip van handen, voeten, polsen en enkels).

Staak direct het gebruik van dit apparaat en ieder ingeschakeld Bluetooth®-apparaat wanneer dat verzocht wordt.

Dit apparaat deelt de uitzendfrequentie met andere privé of openbare, draadloze communicatiemiddelen zoals een draadloos netwerk en andere draadloze radio's. U dient het gebruik van dit apparaat te staken wanneer u wordt medegedeeld dat uw apparaat andere draadloze communicatiemiddelen stoort.

FCC-ID: ACJ932YEP0PTA606

Dit apparaat is conform de regelgeving uit Sectie 15 van de FCC Rules en RSS-210 van de Canadese regelgeving.
Het gebruik is onderworpen aan de volgende twee voorwaarden: (1) het apparaat mag geen interferentie veroorzaken, en (2) het apparaat moet alle interferentie accepteren, met inbegrip van interferentie die een ongewenste werking van dit apparaat tot gevolg heeft.

■ **Certificación para la unidad del teléfono manos libres**
Este equipo tiene instalado una unidad de manos libre Bluetooth® (Tipo: YEP0PTA606A0).
YEP0PTA606A0 cumple con la LEY FEDERAL DE TELECOMUNICACIONES. No. de certificación es COFETEL: RCPPYE14-0724.

OPMERKING:
Dit apparaat is getest en goedgekeurd met het oog op de limieten voor digitale apparaten van Klasse B, overeenkomstig Sectie 15 van de FCC Rules. Deze limieten zijn vastgesteld om een redelijke bescherming te bieden tegen schadelijke interferentie in huishoudelijke apparatuur. Dit apparaat genereert, gebruikt en straalt mogelijk ook radiofrequentie-energie uit, en, indien het niet overeenkomstig de instructies geïnstalleerd en gebruikt wordt, kan het schadelijke storing aan radiocommunicatie-apparatuur veroorzaken. Er bestaan echter geen garanties dat er geen storing in een specifieke installatie zal optreden. Wanneer dit apparaat schadelijke storing aan radio- of televisieontvangst veroorzaakt, hetgeen gecontroleerd kan worden door het apparaat uit en aan te zetten, wordt de gebruiker aangespoord deze storing te corrigeren met behulp van de volgende maatregelen:

- *Verplaats de antenne of richt deze anders.*
- *Vergroot de afstand tussen het apparaat en de ontvanger.*
- *Sluit het apparaat aan op een uitgang van een ander circuit dan het circuit waarop de ontvanger is aangesloten.*
- *Raadpleeg de dealer of een erkende radio/tv-installateur.*
- *De zender moet niet op dezelfde locatie of tegelijkertijd met een andere antenne of zender worden bediend.*

Bedieningsinstructies

VOORBEELD

Type A

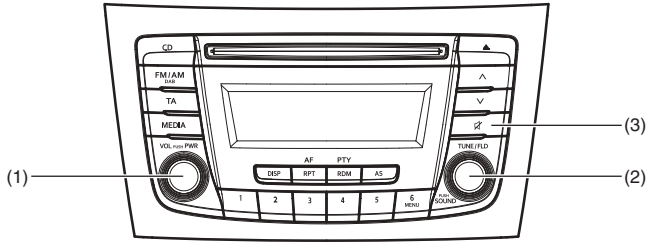

Type B

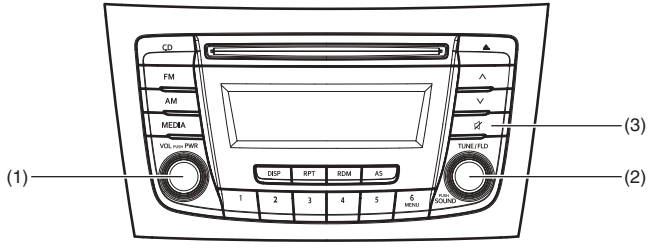

84MM00516

(1) "VOL PUSH PWR"-knop
(2) "TUNE/FLD PUSH SOUND"-knop
(3) MUTE-knop

De stroom in-/uitschakelen
Druk op de "VOL PUSH PWR"-knop (1) om de stroom in te schakelen. Het apparaat start met de laatst gebruikte instellingen voor het werd uitgeschakeld.

Het volume aanpassen
Draai aan de "VOL PUSH PWR"-knop (1). Wanneer u de knop rechtsom draait wordt het geluid harder; linksom wordt het geluid zachter.

OPMERKING:
Om veilig te rijden, past u het volume aan op een niveau zodat u geluiden van buiten het voertuig nog hoort, zoals claxons en vooral sirenes van noodhulpvoertuigen.

Mute
Druk op de MUTE-knop (3) om het geluid te dempen. Om de mute-instelling te annuleren, drukt u nogmaals op de MUTE-knop (3).

Bass/Treble/Balans/Fader (lage tonen/ hoge tonen/balans/fader) afstellen

1) Druk op de "TUNE/FLD PUSH SOUND"-knop (2).
   Elke keer dat de knop wordt ingedrukt, zal de geluidsafstelling als volgt veranderen:

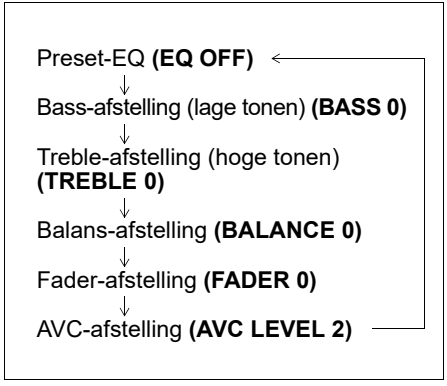

2) Draai aan de "TUNE/FLD PUSH SOUND"-knop (2) om het geluid af te stellen.

AVC (Auto Volume Controle) aanpassen

De Auto Volume Control (AVC)-functie regelt automatisch het volume (verhogen/ verlagen) overeenkomstig de snelheid van het voertuig. De AVC-bediening bevat drie selecteerbare niveaus (LEVEL OFF, 1, 2, 3) Het aanpassingsbereik van het volume neemt toe met het LEVEL-nummer.

1) Druk op de "TUNE/FLD PUSH SOUND"-knop (2) totdat de modus voor AVC-afstelling geselecteerd is.
2) Draai aan de "TUNE/FLD PUSH SOUND"-knop (2) om het gewenste niveau van de AVC-afstelling te selecteren. (Startinstelling: LEVEL 2)

Vooraf ingestelde EQ

De preset-EQ activeert verschillende geluidstypes op basis van het type muziek.

1) Druk verschillende keren op de "TUNE/ FLD PUSH SOUND"-knop (2) tot "PRESET-EQ" verschijnt.
2) Draai aan de "TUNE/FLD PUSH SOUND"-knop (2).
   Elke keer dat aan de knop wordt gedraaid, zal de vooraf ingestelde EQ-modus als volgt veranderen:

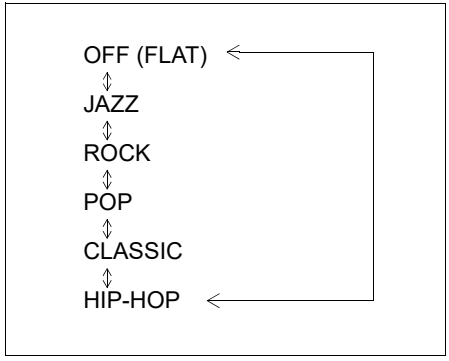

Naar de radio luisteren (type A)

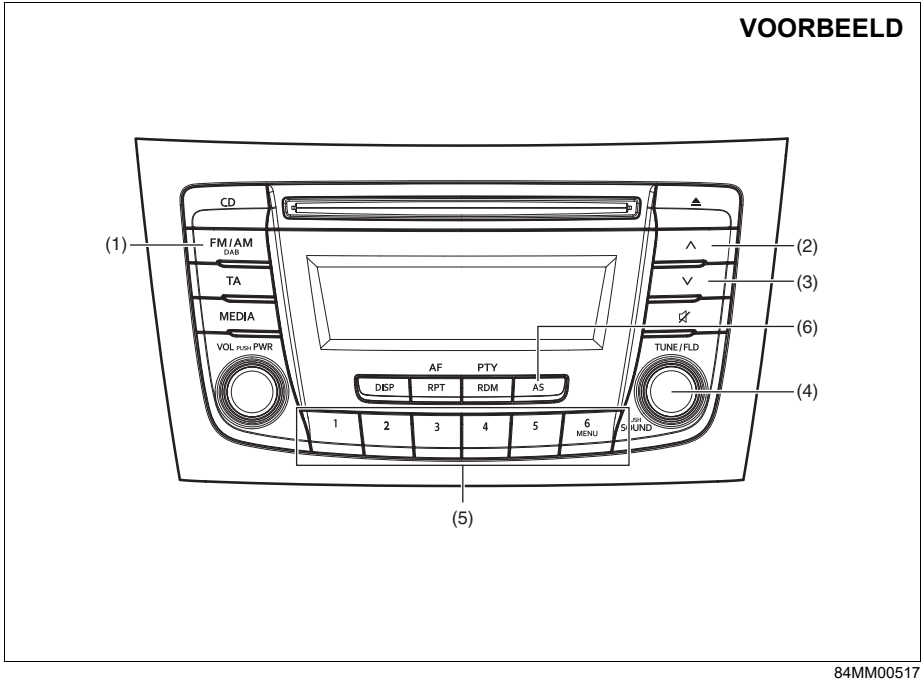

84MM00517

Display

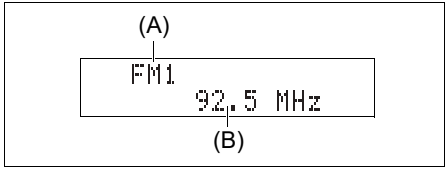

68LM561

(1) "FM/AM/DAB"-knop (indien uitgerust)
(2) Knop OMHOOG
(3) Knop OMLAAG
(4) "TUNE/FLD PUSH SOUND"-knop
(5) Voorselectieknoppen ([1] tot [6])
(6) "AS"-knop (automatisch opslaan)

(A) Band
(B) Frequentie

De ontvangstband selecteren

Druk op de "FM/AM/DAB"-knop (1).
Elke keer dat de knop wordt ingedrukt, zal de ontvangstband als volgt veranderen:

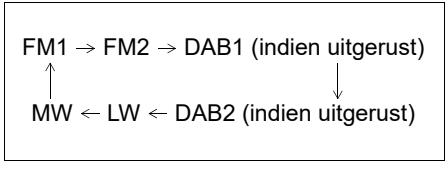

Tuning zoeken
Druk op de knop OMHOOG (2) of OMLAAG (3).
Het zoeken naar een station wordt gestopt zodra er een frequentie wordt gevonden waarop een zendstation aanwezig is.

OPMERKING:
Indien AF (alternatieve frequentie) aan staat, zoekt het apparaat uitsluitend naar RDS-stations.

Met de hand afstemmen
Draai aan de "TUNE/FLD PUSH SOUND"-knop (4).
De ontvangen frequentie wordt weergegeven.

Geheugen voorprogrammeren
1) Selecteer het gewenste station.
2) Houd de betreffende knop ([1] tot [6]) van de voorselectieknoppen (5), waaronder u het station wilt opslaan, minimaal 2 seconden ingedrukt.

Automatisch opslaan
Houd de "AS"-knop (6) minimaal 2 seconden ingedrukt.
Er worden dan 6 stations met een goede ontvangst automatisch onder de voorselectieknoppen (5) op volgorde opgeslagen, beginnend met het station met de laagste frequentie.

OPMERKING:
- *Het automatisch opslaan kan worden vrijgegeven door de "AS"-knop (6) in te drukken terwijl het automatisch opslaan bezig is.*
- *Als het automatisch opslaan is uitgevoerd, zal het station dat voorheen in het geheugen op die positie was opgeslagen worden overschreven.*
- *Wanneer er minder dan 6 stations zijn die opgeslagen kunnen worden, ook al is het proces van automatisch opslaan al 1 keer uitgevoerd, dan wordt er onder de resterende voorselectieknoppen (5) niets opgeslagen.*
- *In de modus voor automatisch opslaan kunnen 6 stations gezamenlijk worden voorgeprogrammeerd voor FM1 en FM2, en 6 stations voor MW.*
- *Indien AF aan staat, zoekt het apparaat uitsluitend naar RDS-stations.*

Modus voor Automatisch opslaan aan/uit
Druk op de "AS"-knop (6).
Elke keer dat de knop wordt ingedrukt, zal de modus als volgt geschakeld worden:

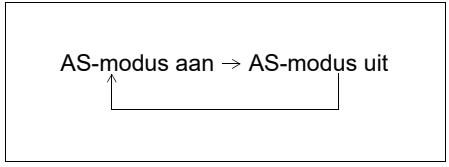

Radio-ontvangst
De radio-ontvangst kan worden beïnvloed door de omgeving, omstandigheden in de atmosfeer, of de sterkte van het radiosignaal en de afstand tot het station. Bergen, heuvels of hoge gebouwen kunnen de radio-ontvangst ook storen of afleiden waardoor een slechte ontvangst veroorzaakt wordt. Slechte ontvangst of ruis kunnen ook worden veroorzaakt door elektrische stroom in bovenleidingen of hoogspanningsleidingen.

Naar de radio luisteren (type B)

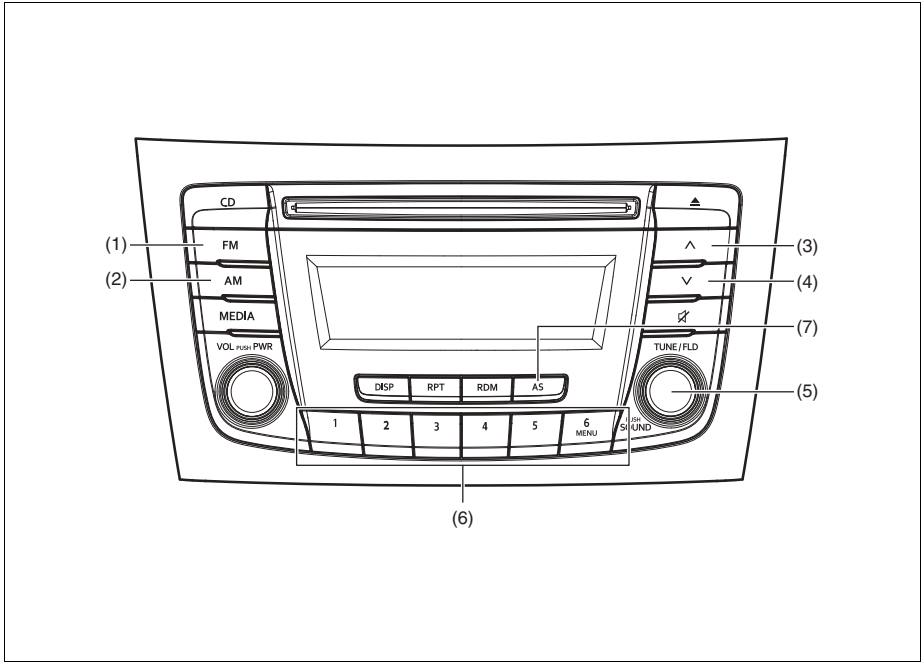

Display

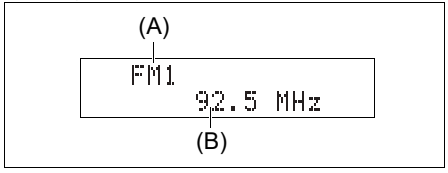

(1) "FM"-knop
(2) "AM"-knop
(3) Knop OMHOOG
(4) Knop OMLAAG
(5) "TUNE/FLD PUSH SOUND"-knop
(6) Voorselectieknoppen ([1] tot [6])
(7) "AS"-knop

(A) Band
(B) Frequentie

De FM-band selecteren
Druk op de "FM"-knop (1).
Elke keer dat de knop wordt ingedrukt, zal de ontvangstband als volgt veranderen:

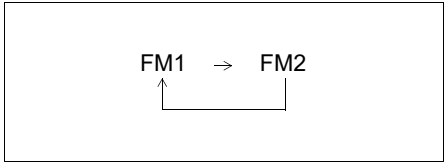

De AM-band selecteren
Druk op de "AM"-knop (2).

Tuning zoeken
Druk op de knop OMHOOG (3) of OMLAAG (4).
Het zoeken naar een station wordt gestopt zodra er een frequentie wordt gevonden waarop een zendstation aanwezig is.

Met de hand afstemmen
Draai aan de "TUNE/FLD PUSH SOUND"-knop (5).
De ontvangen frequentie wordt weergegeven.

Geheugen voorprogrammeren
1) Selecteer het gewenste station.
2) Houd de betreffende knop ([1] tot [6]) van de voorselectieknoppen (6), waaronder u het station wilt opslaan, minimaal 2 seconden ingedrukt.

Automatisch opslaan
Houd de "AS"-knop (7) minimaal 2 seconden ingedrukt.
Er worden dan 6 stations met een goede ontvangst automatisch onder de voorselectieknoppen (6) op volgorde opgeslagen, beginnend met het station met de laagste frequentie.

OPMERKING:
- *Het automatisch opslaan kan worden vrijgegeven door de "AS"-knop (7) in te drukken terwijl het automatisch opslaan bezig is.*
- *Als het automatisch opslaan is uitgevoerd, zal het station dat voorheen in het geheugen op die positie was opgeslagen worden overschreven.*
- *Wanneer er minder dan 6 stations zijn die opgeslagen kunnen worden, ook al is het proces van automatisch opslaan al 1 keer uitgevoerd, dan wordt er onder de resterende voorselectieknoppen (6) niets opgeslagen.*
- *In de modus voor automatisch opslaan kunnen 6 stations gezamenlijk worden voorgeprogrammeerd voor FM1 en FM2, en 6 stations voor AM.*

Modus voor Automatisch opslaan aan/uit
Druk op de "AS"-knop (7).
Elke keer dat de knop wordt ingedrukt, zal de modus als volgt geschakeld worden:

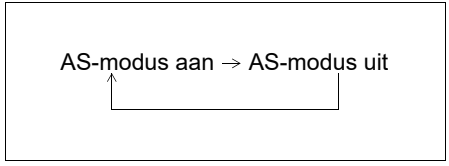

Radio-ontvangst
De radio-ontvangst kan worden beïnvloed door de omgeving, omstandigheden in de atmosfeer, of de sterkte van het radiosignaal en de afstand tot het station. Bergen, heuvels of hoge gebouwen kunnen de radio-ontvangst ook storen of afleiden waardoor een slechte ontvangst veroorzaakt wordt. Slechte ontvangst of ruis kunnen ook worden veroorzaakt door elektrische stroom in bovenleidingen of hoogspanningsleidingen.

De RDS-functies gebruiken (Type A)

VOORBEELD

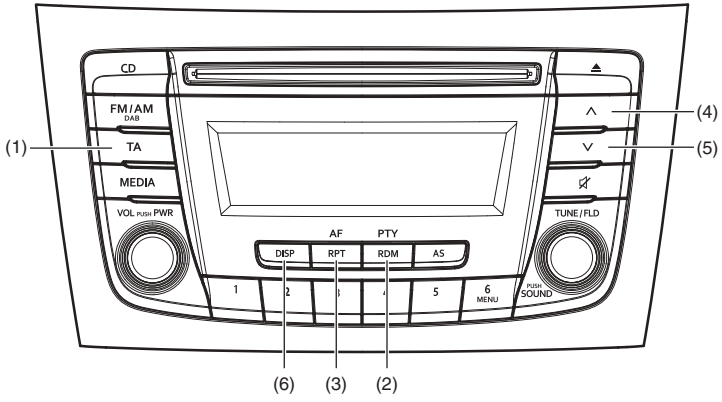

84MM20503

Display

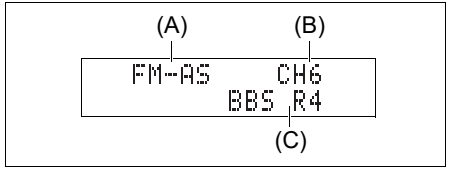

68LM562

(1) "TA"-knop
(2) "RDM/PTY"-knop
(3) "RPT/AF"-knop
(4) Knop OMHOOG
(5) Knop OMLAAG
(6) "DISP"-knop

(A) Band
(B) Kanaalnummer
(C) Naam programmadienst

TA (verkeersinformatie) aan/uit

Druk op de "TA"-knop (1).

Elke keer dat de knop wordt ingedrukt, wordt de TA-afstelling als volgt veranderd:

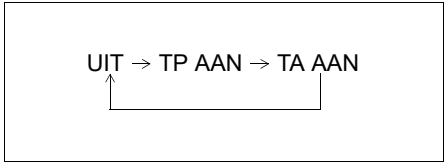

OPMERKING:

- *Wanneer u alleen naar verkeersinformatie wilt luisteren, activeert u TA. Zodra de verkeersinformatie start, wordt het volume automatisch aangepast.*
- *Het "TP"-controlelampje gaat branden als TP (Verkeersprogramma) AAN staat. Het knippert als er geen TP-gegevens worden ontvangen.*
- *Het "TA"-controlelampje gaat branden als TA geactiveerd is. Het "TA"-controlelampje gaat knipperen als er geen TP-gegevens kunnen worden ontvangen.*
- *Indien de knop OMHOOG (4) of de knop OMLAAG (5) wordt ingedrukt terwijl TA of TP is ingeschakeld, zoekt het apparaat naar een TP-station.*
- *Indien er geen TP-station wordt ontvangen, wordt op het display "TP NOTHING" zichtbaar.*

PTY (programmatype) zoeken

1) Druk op de "RDM/PTY"-knop (2) om de PTY-modus te selecteren.
2) Druk op de "RDM/PTY"-knop (2) terwijl "PTY" wordt weergegeven.
   Elke keer dat de knop wordt ingedrukt, wordt de PTY-afstelling als volgt veranderd:

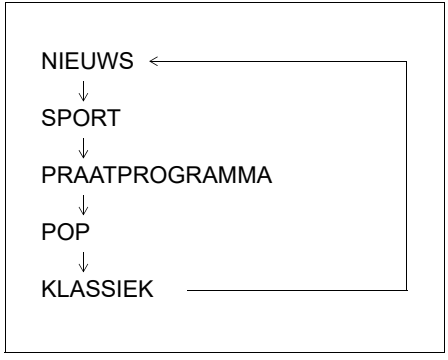

3) Druk op de knop OMHOOG (4) of de knop OMLAAG (5) terwijl "PTY" wordt weergegeven.
   Het zoeken begint.

OPMERKING:

Indien er geen PTY-informatie wordt ontvangen, wordt op het display "NOPTY" zichtbaar.

AF (alternatieve frequentie) aan/uit

Druk op de "RPT/AF"-knop (3).

Elke keer dat de knop wordt ingedrukt, wordt de AF-afstelling als volgt veranderd:

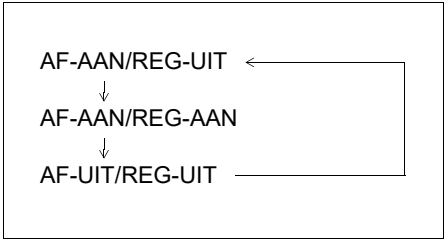

AF: Als de omstandigheden voor ontvangst verslechteren, zal automatisch de frequentie van hetzelfde programma met goede ontvangst worden opgezocht.

REG: Met betrekking tot de automatisch opgezochte frequentie bij geactiveerde AF, wordt de alternatieve frequentie van hetzelfde programma binnen de huidige regio opgezocht wanneer REG geactiveerd is.

OPMERKING:

De "AF"-indicatie licht op als AF is ingeschakeld. Bovendien gaat de REG-indicatie oplichten indien REG aan staat.

TA standby
Als er verkeersinformatie wordt ontvangen terwijl de bron op CD, USB, iPod, of Bluetooth® audio is ingesteld met geactiveerde TA, wordt de bron automatisch gewijzigd in radio. Na ontvangst van de verkeersinformatie wordt de bron hervat die actief was voordat werd omgeschakeld naar de radio.

OPMERKING:
Als er geen TP-station kan worden ontvangen terwijl het apparaat standby voor TA staat, wordt er automatisch een TP-station opgezocht.

EON (ander/beter netwerk)
Wanneer EON-gegevens worden ontvangen met geactiveerde TP of TA, gaat het "EON"-controlelampje branden en kan de verkeersinformatie vanuit een ander netwerk worden ontvangen dan het station dat momenteel wordt ontvangen.

Ontvangst noodinformatie
Noodoproepen worden automatisch ontvangen en weergegeven.

Een cd beluisteren

VOORBEELD

Type A

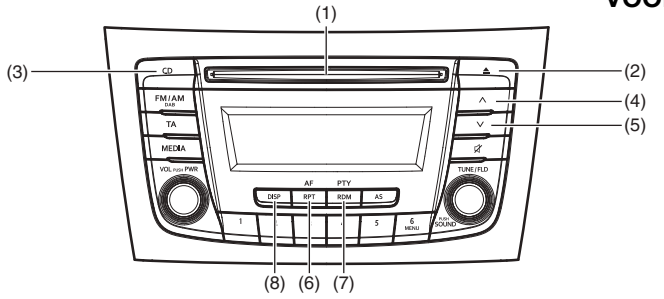

Type B

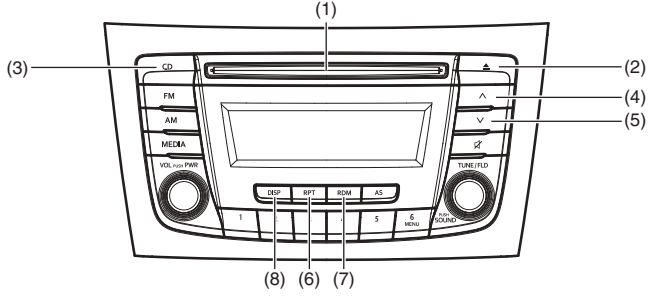

84MM20504

Display

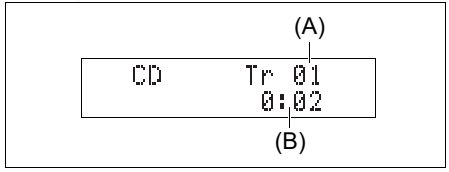

(1) Insteekgleuf
(2) Uitwerpknop
(3) "CD"-knop
(4) Knop OMHOOG
(5) Knop OMLAAG
(6) "RPT"-knop
(7) "RDM"-knop
(8) "DISP"-knop

(A) Track-nummer
(B) Speelduur

OPMERKING:
Dit product ondersteunt geen 8 cm cd (ook wel "mini single cd", "3-inch cd" of "CD3", etc. genaamd).

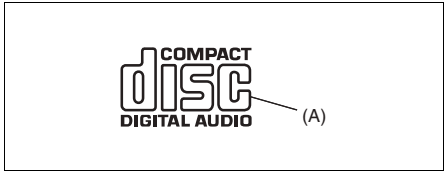

- Cd's of cd-rom's zonder het merkteken (A) kunnen niet worden gebruikt.
- Sommige disks die zijn opgenomen in CD-R/CD-RW-formaat kunnen soms onbruikbaar zijn.

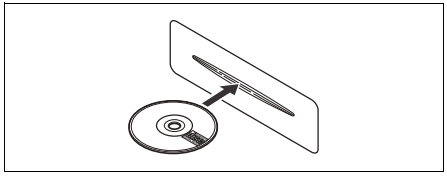

- Een cd moet worden ingestoken met de print-zijde omhoog.
- Als er al een cd in het apparaat steekt, moet deze eerst worden uitgeworpen voordat er een andere cd ingestoken kan worden. Gebruik geen kracht bij het in de gleuf steken van een cd.

LET OP

- **Steek nooit uw vinger of hand in de cd-gleuf. Breng er nooit vreemde voorwerpen in.**
- **Breng nooit een cd in de speler, waarbij er lijm vrijkomt van onder plakband of een label, of met sporen die wijzen op het lostrekken van een plakband of een label. Hierdoor kan het gebeuren dat de cd niet wordt uitgebracht of dat storingen ontstaan.**

Een cd laden
Steek een cd in de insteekgleuf (1).
Zodra de cd is geladen, wordt deze afgespeeld.

Een cd uitwerpen
Druk op de uitwerpknop (2).
Als het contactslot in de stand "LOCK" staat of de startknop op vergrendelen, zal een cd die ongeveer 15 seconden of langer uitgeworpen is, automatisch weer in het apparaat getrokken worden. (Functie automatisch opnieuw laden.)
De backup-uitwerpfunctie:
Met deze functie kunt u een cd uitwerpen door op de uitwerpknop (2) te drukken, zelfs wanneer het contactslot in de stand "LOCK" staat of de startknop op vergrendelen staat.

LET OP

Als u probeert om met kracht een uitgeworpen cd in het apparaat te duwen, voordat deze automatisch opnieuw wordt geladen, kan de disk krassen oplopen.
Voordat u een cd opnieuw laadt, moet u deze eerst helemaal uit het apparaat halen.

Een cd beluisteren
Als een cd wordt ingestoken, wordt deze automatisch afgespeeld.
Als er al een cd in het apparaat steekt, druk dan op de "CD"-knop (3) om het afspelen te starten.

Een nummer selecteren
- Druk op de knop OMHOOG (4) om naar het volgende nummer te luisteren.
- Druk twee keer op de knop OMLAAG (5) om naar het vorige nummer te luisteren. Als de knop OMLAAG (5) één keer wordt ingedrukt, zal het nummer dat op dat moment wordt afgespeeld weer opnieuw beginnen.

Een nummer Snel vooruit spoelen/Snel terug spoelen
- Houd de knop OMHOOG (4) ingedrukt om het nummer snel vooruit te spoelen.
- Houd de knop OMLAAG (5) ingedrukt om het nummer snel terug te spoelen.

Willekeurig afspelen
Druk op de "RDM"-knop (7).
Elke keer dat de knop wordt ingedrukt, zal de modus als volgt veranderen:

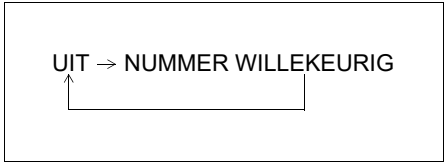

- NUMMER WILLEKEURIG
  Het random-controlelampje "RDM" gaat branden.
  De nummers op de geladen disk worden in willekeurige volgorde afgespeeld.

Afspelen herhalen
Druk op de "RPT"-knop (6).
Elke keer dat de knop wordt ingedrukt, zal de modus als volgt veranderen:

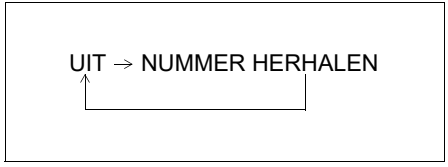

- NUMMER HERHALEN
  Het repeat-controlelampje "RPT" gaat branden.
  Het nummer dat op dat moment wordt afgespeeld wordt herhaald.

Display wijzigen
Druk op de "DISP"-knop (8).
Elke keer dat de knop wordt ingedrukt, zal de display als volgt veranderen:

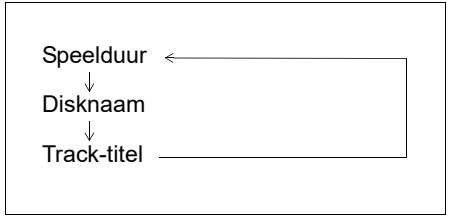

OPMERKING:
- *Wanneer de disk die wordt afgespeeld geen tekstinformatie bevat, wordt "NO TITLE" weergegeven.*
- *Als de tekstinformatie meer dan 16 tekens omvat, zal het ">" teken verschijnen aan de rechterkant. Als de "DISP"-knop (8) minimaal 1 seconde wordt ingedrukt, wordt de volgende pagina getoond.*

Naar een MP3/WMA/AAC-disk luisteren

VOORBEELD

Type A

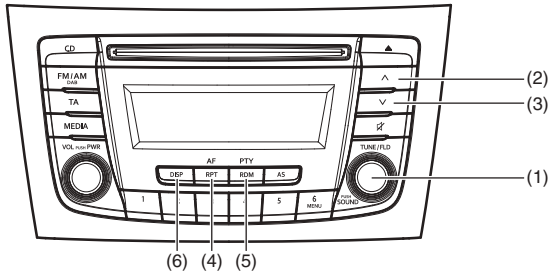

Type B

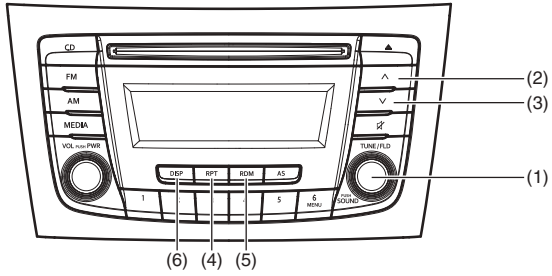

84MM00521

Display

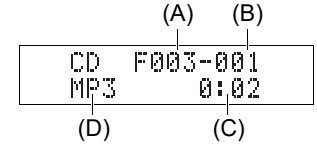

(1) "TUNE/FLD PUSH SOUND"-knop
(2) Knop OMHOOG
(3) Knop OMLAAG
(4) "RPT"-knop
(5) "RDM"-knop
(6) "DISP"-knop

(A) Map-nummer
(B) Track-nummer
(C) Speelduur
(D) Disktype

Een map selecteren
Draai aan de "TUNE/FLD PUSH SOUND"-knop (1) om een map te selecteren.

Een nummer selecteren
- Druk op de knop OMHOOG (2) om naar het volgende nummer te luisteren.
- Druk twee keer op de knop OMLAAG (3) om naar het vorige nummer te luisteren. Als de knop OMLAAG (3) één keer wordt ingedrukt, zal het nummer dat op dat moment wordt afgespeeld weer opnieuw beginnen.

Een nummer Snel vooruit spoelen/Snel terug spoelen
- Houd de knop OMHOOG (2) ingedrukt om het nummer snel vooruit te spoelen.
- Houd de knop OMLAAG (3) ingedrukt om het nummer snel terug te spoelen.

Willekeurig afspelen
Druk op de "RDM"-knop (5).
Elke keer dat de knop wordt ingedrukt, zal de modus als volgt veranderen:

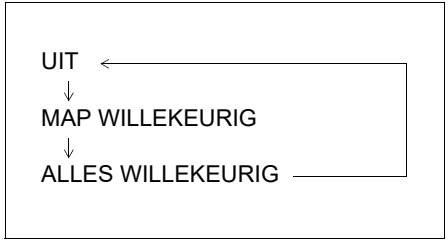

- MAP WILLEKEURIG
  Het random-controlelampje "F.RDM" gaat branden.
  De nummers in de actuele map worden in willekeurige volgorde afgespeeld.
- ALLES WILLEKEURIG
  Het random-controlelampje "RDM" gaat branden.
  De nummers op de geladen disk worden in willekeurige volgorde afgespeeld.

Afspelen herhalen
Druk op de "RPT"-knop (4).
Elke keer dat de knop wordt ingedrukt, zal de modus als volgt veranderen:

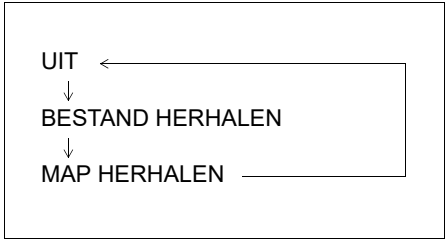

- BESTAND HERHALEN
  Het repeat-controlelampje "RPT" gaat branden.
  Het nummer dat op dat moment wordt afgespeeld wordt herhaald.
- MAP HERHALEN
  Het repeat-controlelampje "F.RPT" gaat branden.
  Alle nummers in de actuele map worden herhaald.

Display wijzigen
Druk op de "DISP"-knop (6).
Elke keer dat de knop wordt ingedrukt, zal de display als volgt veranderen:

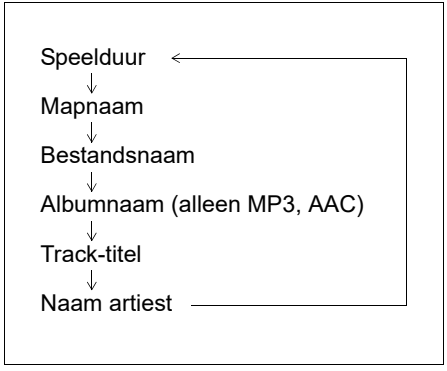

OPMERKING:
- *Wanneer de disk die wordt afgespeeld geen tekstinformatie bevat, wordt "NO TITLE" weergegeven.*
- *Als de tekstinformatie meer dan 16 tekens omvat, zal het ">" teken verschijnen aan de rechterkant. Als de "DISP"-knop (6) minimaal 1 seconde wordt ingedrukt, wordt de volgende pagina getoond.*

Opmerkingen over MP3/WMA/AAC

Wat is MP3?
- MP3 staat voor "MPEG audio layer3" en is een compressieformaat voor audio dat bij computergebruikers de norm is geworden. Het voordeel is dat de originele audiogegevens worden gecomprimeerd tot ongeveer 1/10 met behoud van een hoge geluidskwaliteit. Dat betekent dat het mogelijk is om de gegevens van ongeveer 10 muziek-cd's op te slaan op één enkele CD-R/RW-disk zodat de gebruiker lang naar muziek kan luisteren zonder de disk te moeten veranderen.

Wat is WMA?
- WMA staat voor "Windows Media Audio" en is een compressieformaat voor audio dat werd ontwikkeld door Microsoft.
- WMA-bestanden waarvoor de DRM-functie (Digital Rights Management) is ingeschakeld, kunnen niet worden afgespeeld.
- Windows Media™ en het Windows®-logo zijn handelsmerken of geregistreerde handelsmerken van Microsoft Corporation in de Verenigde Staten en andere landen.

Wat is AAC?
- AAC staat voor "Advanced Audio Coding" en is een compressieformaat voor audio dat wordt gebruikt door MPEG2 en MPEG4.

Zaken om te onthouden bij het creëren van MP3/WMA/AAC-bestanden
Algemeen
- Hoge bitrate en hoge sampling frequency worden aangeraden voor hoge geluidskwaliteit.
- VBR (Variable Bit Rate)-selectie wordt niet aanbevolen. Door het selecteren van VBR kan het gebeuren dat de speelduur onjuist wordt weergegeven en het afspelen hapert.
- De geluidskwaliteit van het afspelen varieert afhankelijk van de coderingsomgeving. Voor meer details, zie de gebruikshandleiding van de gebruikte coderings- en schrijfsoftware.

LET OP
Gebruik nooit ".mp3", ".wma" of ".m4a" als extensie voor een bestand wanneer het bestand niet in het MP3/WMA/AAC-formaat is. Wanneer u deze instructie niet naleeft, kan dit de luidspreker beschadigen door een te hoge lawaaiproductie.

MP3/WMA/AAC-bestanden op een cd opnemen

- We raden aan om geen CD-DA-bestanden en MP3/WMA/AAC-bestanden op dezelfde disk te schrijven.
- Als zowel CD-DA-bestanden als MP3/WMA/AAC-bestanden op dezelfde disk staan, worden nummers mogelijk niet in de juiste volgorde of helemaal niet afgespeeld.
- Als er zowel MP3- als WMA-gegevens op dezelfde disk worden opgeslagen, sorteer ze dan en zet ze in verschillende mappen.
- Schrijf geen andere bestanden dan MP3/WMA/AAC-bestanden en onnodige mappen op een disk.
- MP3/WMA/AAC-bestanden moeten een naam krijgen volgens de normen en specificaties van het bestandssysteem, zoals hieronder aangegeven.
- De extensie ".mp3", ".wma" of ".m4a" moet worden toegekend aan bestanden op basis van hun eigenlijke formaat.
- Er kunnen problemen optreden bij het afspelen van MP3/WMA/AAC-bestanden of het weergegeven van informatie van MP3/WMA/AAC-bestanden afhankelijk van de gebruikte schrijfsoftware of cd-recorder.
- Deze eenheid bevat geen afspeellijstfunctie.
- Het is raadzaam om voor het wegschrijven van bestanden de Disc-at-Once-modus te gebruiken, ook als de Multi-sessiemodus wordt ondersteund. Deze modi zijn methoden om audiogegevens naar een cd te schrijven.

Compressieformaten

MP3

- Bitrate:
  MPEG1 Audio Layer III: 32 k – 320 kbps
  MPEG2 Audio Layer III: 8 k – 160 kbps
  MPEG2.5 Audio Layer III: 8 k – 160 kbps
- Sampling-frequentie:
  MPEG1 Audio Layer III:
  32 k/44.1 k/48 kHz
  MPEG2 Audio Layer III:
  16 k/22.05 k/24 kHz
  MPEG2.5 Audio Layer III:
  8 k/11.025 k/12 kHz

WMA (Ver. 7, Ver. 8, Ver. 9*)

- Bitrate: CBR 32 k – 320 kbps
- Sampling-frequentie: 32 k/44.1 k/48 kHz

* WMA 9 Professional/LossLess/Voice worden niet ondersteund.

AAC*

- Bitrate: ABR 16 k – 320 kbps
- Sampling-frequentie: 32 k/44.1 k/48 kHz

* Apple Lossless wordt niet ondersteund.

Ondersteunde bestandssystemen

ISO 9660 Level 1/Level 2, Joliet, Romeo

Maximum aantal bestanden/mappen

- Maximum aantal bestanden: 512
- Maximum aantal bestanden in een map: 255
- Maximumdiepte van boomstructuur: 8
- Maximum aantal mappen: 255
  (Inclusief rootmap.)

Naar bestanden luisteren die op een USB-apparaat zijn opgeslagen

VOORBEELD

Type A

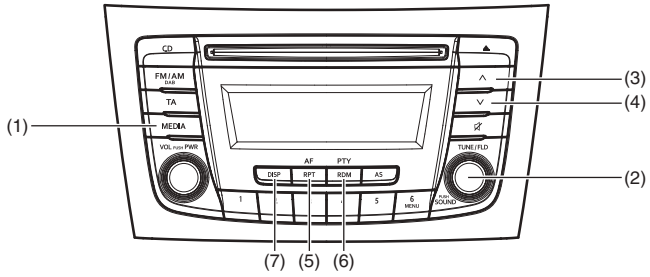

Type B

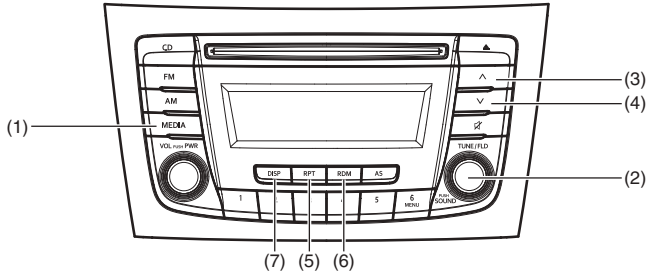

84MM00522

Display

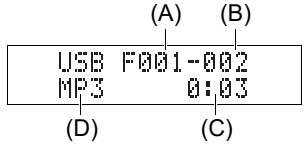

(1) "MEDIA"-knop
(2) "TUNE/FLD PUSH SOUND"-knop
(3) Knop OMHOOG
(4) Knop OMLAAG
(5) "RPT"-knop
(6) "RDM"-knop
(7) "DISP"-knop

(A) Map-nummer
(B) Track-nummer
(C) Speelduur
(D) Bestandstype

LET OP

Sluit geen andere USB-apparaten dan een USB-geheugen of een USB-audiospeler aan. Sluit niet meerdere USB-apparaten gelijktijdig op de USB-ingang aan met een USB-hub, etc. Wanneer de ingang stroom moet leveren aan meerdere USB-apparaten kan dat oververhitting en rookvorming veroorzaken.

Een modus kiezen voor het USB-apparaat
Druk op de "MEDIA"-knop (1).
Elke keer dat de knop wordt ingedrukt, zal de modus als volgt veranderen:

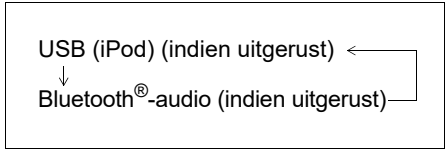

Een map selecteren
Draai aan de "TUNE/FLD PUSH SOUND"-knop (2) om de gewenste map te selecteren.

Een nummer selecteren
- Druk op de knop OMHOOG (3) om naar het volgende nummer te luisteren.
- Druk twee keer op de knop OMLAAG (4) om naar het vorige nummer te luisteren. Als de knop OMLAAG (4) één keer wordt ingedrukt, zal het nummer dat op dat moment wordt afgespeeld weer opnieuw beginnen.

Een nummer Snel vooruit spoelen/Snel terug spoelen
- Houd de knop OMHOOG (3) ingedrukt om het nummer snel vooruit te spoelen.
- Houd de knop OMLAAG (4) ingedrukt om het nummer snel terug te spoelen.

Willekeurig afspelen
Druk op de "RDM"-knop (6).
Elke keer dat de knop wordt ingedrukt, zal de modus als volgt veranderen:

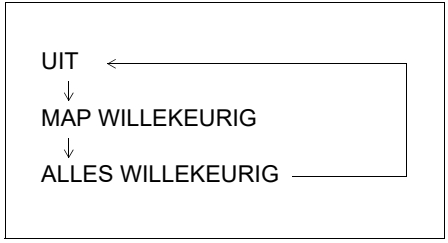

- MAP WILLEKEURIG
  Het random-controlelampje "F.RDM" gaat branden.
  De nummers in de geselecteerde map worden in willekeurige volgorde afgespeeld.
- ALLES WILLEKEURIG
  Het random-controlelampje "RDM" gaat branden.
  De nummers op het aangesloten USB-apparaat worden in willekeurige volgorde afgespeeld.

Afspelen herhalen
Druk op de "RPT"-knop (5).
Elke keer dat de knop wordt ingedrukt, zal de modus als volgt veranderen:

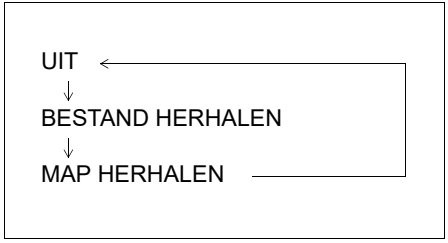

- BESTAND HERHALEN
  Het repeat-controlelampje "RPT" gaat branden.
  Het nummer dat op dat moment wordt afgespeeld wordt herhaald.
- MAP HERHALEN
  Het repeat-controlelampje "F.RPT" gaat branden.
  Alle nummers in de geselecteerde map worden herhaald.

Display wijzigen
Druk op de "DISP"-knop (7).
Elke keer dat de knop wordt ingedrukt, zal de display als volgt veranderen:

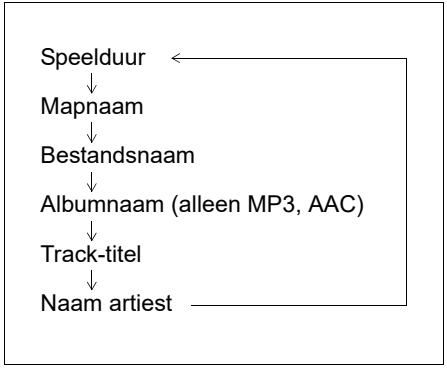

OPMERKING:
- *Wanneer de disk die wordt afgespeeld geen tekstinformatie bevat, wordt "NO TITLE" weergegeven.*
- *Als de tekstinformatie meer dan 16 tekens omvat, zal het ">" teken verschijnen aan de rechterkant. Als de "DISP"-knop (7) minimaal 1 seconde wordt ingedrukt, wordt de volgende pagina getoond.*

Opmerkingen over USB-apparaten

Compatibele USB-apparaten
- USB (Klasse massageheugen)
  Als u wilt weten of uw USB-geheugen/ USB-speler compatibel is met een USB-klasse massageheugen, neemt u contact op met de fabrikant van het USB-geheugen/de USB-speler.
- USB-standaardcompatibiliteit 1.1/2.0 Full Speed
- Bestandssysteem FAT12/16/32, VFAT
- Maximumstroom < 1,0 A
- Als apparaten zoals USB-hubs of USB-verlengkabels worden aangesloten op het audiosysteem, worden ze mogelijk niet herkend. Sluit in dat geval het USB-apparaat rechtstreeks aan op het audiosysteem.
- Apparaten zoals MP3-spelers/mobiele telefoons/digitale camera's worden mogelijk niet herkend door het audiosysteem om er muziek mee af te spelen.

Aansluiting USB-apparaat
- Als u een USB-apparaat aansluit, controleer dan of de aansluiting helemaal in de poort steekt.
- Laat het USB-apparaat niet langdurig in de auto liggen, waar het heel warm kan worden.
- Maak bij voorbaat back-ups van belangrijke gegevens. Wij aanvaarden geen aansprakelijkheid voor het verlies van gegevens.
- We raden aan om geen USB-apparaat aan te sluiten dat andere bestanden bevat dan MP3/WMA/AAC-bestanden.

MP3/WMA/AAC-bestanden op een USB-apparaat opnemen
- Als het afspelen of weergeven niet lukt, kan dit te maken hebben met het type USB-apparaat dat wordt gebruikt of de kwaliteit van de opname.
- Afhankelijk van het aangesloten USB-geheugen, kunnen de bestanden in een andere volgorde worden afgespeeld dan de volgorde waarin ze zijn opgeslagen.

Compressieformaten
MP3
- Bitrate:
  MPEG1 Audio Layer III: 32 k – 320 kbps
  MPEG2 Audio Layer III: 8 k – 160 kbps
  MPEG2.5 Audio Layer III: 8 k – 160 kbps
- Sampling-frequentie:
  MPEG1 Audio Layer III:
  32 k/44,1 k/48 kHz
  MPEG2 Audio Layer III:
  16 k/22,05 k/24 kHz
  MPEG2.5 Audio Layer III:
  8 k/11,025 k/12 kHz

WMA (Ver. 7, Ver. 8, Ver. 9*)
- Bitrate: CBR 32 k – 320 kbps
- Sampling-frequentie: 32 k/44,1 k/48 kHz

* WMA 9 Professional/LossLess/Voice worden niet ondersteund.

AAC*
- Bitrate: ABR 16 k – 320 kbps
- Sampling-frequentie: 32 k/44,1 k/48 kHz

* Apple Lossless wordt niet ondersteund.

Maximum aantal bestanden/mappen
- Maximum aantal bestanden: 2500
- Maximum aantal bestanden in een map: 255
- Maximumdiepte van boomstructuur: 8
- Maximum aantal mappen: 255
  (Inclusief rootmap.)

Een iPod beluisteren

Type A

VOORBEELD

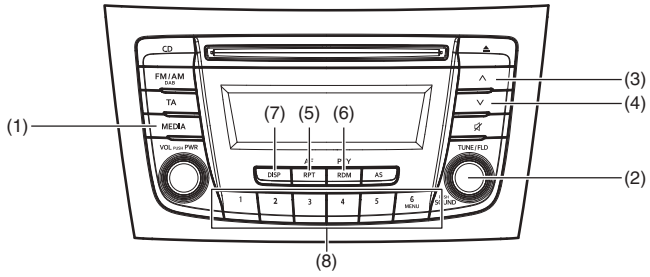

Type B

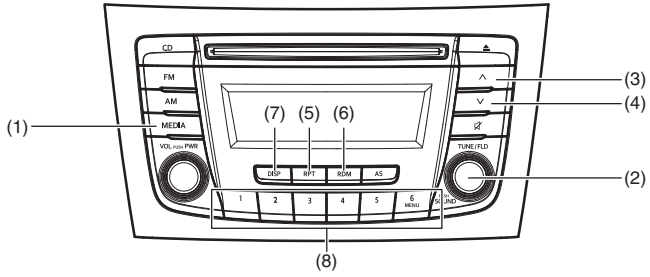

84MM00523

Display

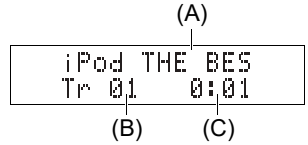

(1) "MEDIA"-knop
(2) "TUNE/FLD PUSH SOUND"-knop
(3) Knop OMHOOG
(4) Knop OMLAAG
(5) "RPT"-knop
(6) "RDM"-knop
(7) "DISP"-knop
(8) Voorselectieknoppen ([1] tot [6])

(A) Track-titel
(B) Track-nummer
(C) Speelduur

Een modus kiezen voor de iPod
Druk op de "MEDIA"-knop (1).
Elke keer dat de knop wordt ingedrukt, zal de modus als volgt veranderen:

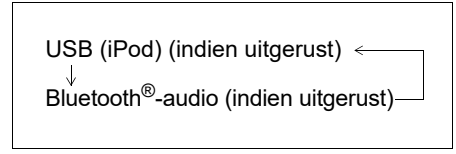

Een nummer selecteren
- Druk op de knop OMHOOG (3) om naar het volgende nummer te luisteren.
- Druk twee keer op de knop OMLAAG (4) om naar het vorige nummer te luisteren. Als de knop OMLAAG (4) één keer wordt ingedrukt, zal het nummer dat op dat moment wordt afgespeeld weer opnieuw beginnen.

Een nummer Snel vooruit spoelen/Snel terug spoelen
- Houd de knop OMHOOG (3) ingedrukt om het nummer snel vooruit te spoelen.
- Houd de knop OMLAAG (4) ingedrukt om het nummer snel terug te spoelen.

Willekeurig afspelen
Druk op de "RDM"-knop (6).
Elke keer dat de knop wordt ingedrukt, zal de modus als volgt veranderen:

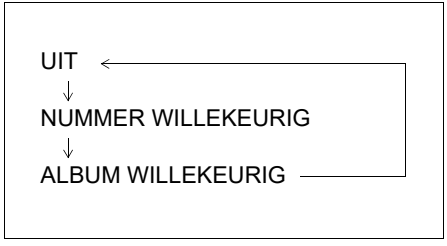

- NUMMER WILLEKEURIG
  Het random-controlelampje "RDM" gaat branden.
  De nummers op de iPod worden in willekeurige volgorde afgespeeld.
- ALBUM WILLEKEURIG
  Het random-controlelampje "F.RDM" gaat branden.
  De albums op de iPod worden in willekeurige volgorde afgespeeld.

Afspelen herhalen
Druk op de "RPT"-knop (5).
Elke keer dat de knop wordt ingedrukt, zal de modus als volgt veranderen:

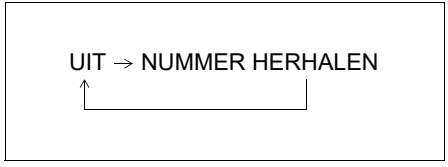

- NUMMER HERHALEN
  Het repeat-controlelampje "RPT" gaat branden.
  Het nummer dat op dat moment wordt afgespeeld wordt herhaald.

Display wijzigen
Druk op de "DISP"-knop (7).
Elke keer dat de knop wordt ingedrukt, zal de display als volgt veranderen:

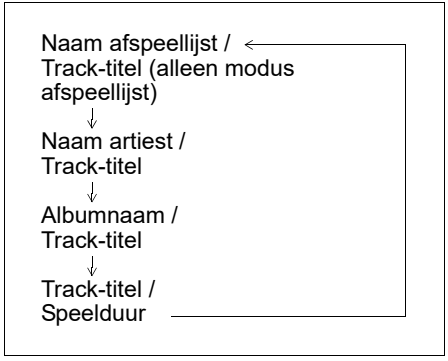

OPMERKING:
Als de tekstinformatie meer dan 16 tekens omvat, zal het ">" teken verschijnen aan de rechterkant. Als de "DISP"-knop (7) minimaal 1 seconde wordt ingedrukt, wordt de volgende pagina getoond.

Afspeelmodus kiezen

1) Druk minimaal 1 seconde op de knop met nummer [6] van de voorselectieknoppen (8).
2) Draai aan de "TUNE/FLD PUSH SOUND"-knop (2).
   Elke keer dat aan de knop wordt gedraaid, zal de modus als volgt veranderen:

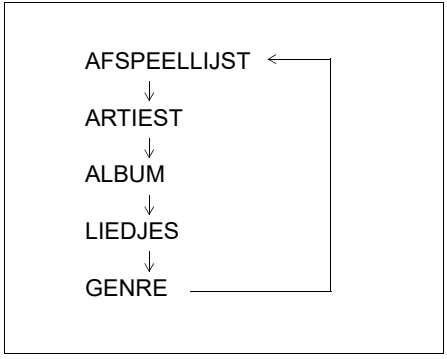

3) Druk op de "TUNE/FLD PUSH SOUND"-knop (2) om de gewenste modus te selecteren.

OPMERKING:

- *Als de knop met nummer [6] van de voorselectieknoppen (8) wordt ingedrukt, zal de vorige modus worden weergegeven.*

Opmerkingen over iPod

Made for iPod

- iPod touch (5e generatie)
- iPod touch (4e generatie)
- iPod touch (3e generatie)
- iPod touch (2e generatie)
- iPod touch (1e generatie)
- iPod classic
- iPod nano (7e generatie)
- iPod nano (6e generatie)
- iPod nano (5e generatie)
- iPod nano (4e generatie)
- iPod nano (3e generatie)
- iPod nano (2e generatie)
- iPod nano (1e generatie)
- iPod (5e generatie)
- iPhone 5
- iPhone 4S
- iPhone 4
- iPhone 3GS
- iPhone 3G
- iPhone

* Afhankelijk van het type iPod zijn sommige functies niet beschikbaar.

iPod



53SB10504

- Wanneer het label "Made for Apple" wordt gebruikt, betekent dit dat een accessoire speciaal is ontworpen om te worden aangesloten op een van de Apple-producten genoemd in het label, en dat deze door de ontwikkelaar is gecertificeerd omdat het apparaat aan de Apple-prestatienormen voldoet. Apple is niet verantwoordelijk voor het functioneren van dit apparaat en ook niet of het voldoet aan de veiligheidseisen en overige regelgeving.
- Houd er rekening mee dat het gebruik van deze accessoire in combinatie met een Apple-product, de draadloze prestaties kan beïnvloeden.
- Apple, iPod touch, iPod classic, iPod nano, iPhone, en Lightning zijn handelsmerken van Apple Inc., geregistreerd in de V.S. en andere landen.

De iPod aansluiten

- Zorg ervoor dat de iPod wordt losgemaakt nadat het contactslot in de stand "LOCK" is gezet of nadat de startknop wordt ingedrukt om de contactmodus op vergrendelen wordt te zetten. Als de iPod aangesloten blijft, zal deze mogelijk niet uitgaan en kan de accu leeglopen.
- Sluit geen iPod-accessoires, zoals een afstandsbediening voor de iPod of een hoofdtelefoon, aan terwijl u de iPod aansluit op het apparaat. Het apparaat zal dan mogelijk niet goed werken.

Bluetooth® Hands-Free (indien uitgerust)

VOORBEELD

Type A

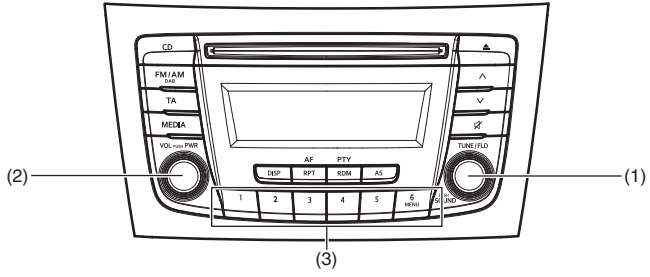

Type B

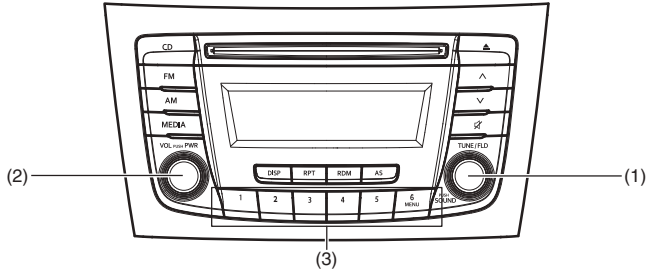

84MM20501

(1) "TUNE/FLD PUSH SOUND"-knop
(2) "VOL PUSH PWR"-knop
(3) Voorselectieknoppen

Stuurschakelaar

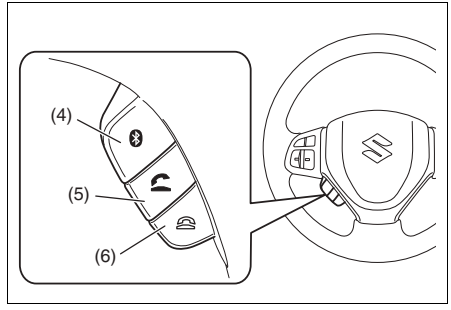

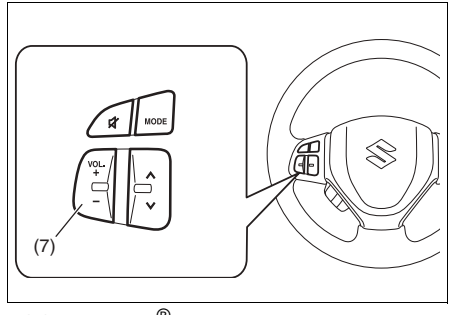

(4) Bluetooth®-instelknop
(5) Knop OPNEMEN
(6) Knop NEERLEGGEN
(7) "VOL"-schakelaar

Telefoonregistratie

Wanneer u de hands-free functie bij dit apparaat wilt gebruiken, dient u de telefoon van tevoren te laten registreren.

OPMERKING:
- *Er kunnen maximaal 5 telefoons worden geregistreerd.*
- *Om een nieuwe telefoon in te stellen, ontkoppelt u de audiospeler van het apparaat. Sluit, indien nodig, de audiospeler weer aan nadat het instellen van de telefoon is voltooid.*
- *Wanneer de koppeling niet binnen 120 seconden tot stand is gebracht, zal de verbindingsprocedure worden geannuleerd. Probeer nogmaals te koppelen of raadpleeg de handleiding van de telefoon die u gebruikt, voor informatie over het koppelen van de telefoon.*

1) Druk op de Bluetooth®-instelknop (4). Het Bluetooth®-instelmenu wordt weergegeven.
2) Draai aan de "TUNE/FLD PUSH SOUND"-knop (1) om "Setup Bluetooth" te selecteren, en druk op knop (1) om de selectie te bevestigen.
3) Draai aan de "TUNE/FLD PUSH SOUND"-knop (1) om "Pairing" te selecteren, en druk op knop (1) om de selectie te bevestigen.
4) Selecteer "CAR AUDIO" uit het Bluetooth®-menu van de telefoon en breng de koppeling tot stand.
   Raadpleeg de handleiding van de telefoon die u gebruikt voor meer informatie.
5) Voer de toegangssleutel die op het apparaat wordt getoond in de telefoon in.
6) Druk knop NEERLEGGEN (6).

OPMERKING:
- *Als u "Go Back" selecteert, wordt het vorige menu weergegeven.*
- *Wanneer u een extra telefoon registreert, herhaalt u de procedure vanaf stap 1).*

Een gesprek aannemen
Druk op de knop OPNEMEN (5) om een gesprek aan te nemen.

Een gesprek beëindigen
Druk op de knop NEERLEGGEN (6) om een gesprek te beëindigen.

Een gesprek weigeren (alleen voor ondersteunde modellen)
Druk op de knop NEERLEGGEN (6) om een binnenkomend gesprek te weigeren.

Het luistervolume aanpassen
- Draai tijdens een gesprek aan de "VOL PUSH PWR"-knop (2).
  Wanneer u de knop rechtsom draait wordt het geluid harder; linksom wordt het geluid zachter.
- Druk tijdens een gesprek op de "VOL"-schakelaar (7). Wanneer u "+" van de schakelaar indrukt, wordt het volume verhoogd, en wanneer u "–" van de schakelaar indrukt, wordt het volume verlaagd.

Het belvolume aanpassen
- Draai tijdens een binnenkomend gesprek aan de "VOL PUSH PWR"-knop (2).
  Wanneer u de knop rechtsom draait, wordt het geluid harder; linksom wordt het geluid zachter.
- Druk tijdens een gesprek op de "VOL"-schakelaar (7). Wanneer u "+" van de schakelaar indrukt, wordt het volume verhoogd, en wanneer u "–" van de schakelaar indrukt, wordt het volume verlaagd.

Het volume van het gesprek of de beltoon aanpassen
Volg de instructies hieronder als u het volume van het gesprek of de beltoon wilt aanpassen.

1) Druk op de Bluetooth®-instelknop (4). Het Bluetooth®-instelmenu wordt weergegeven.
2) Draai aan de "TUNE/FLD PUSH SOUND"-knop (1) om "Setup Telephone" te selecteren, en druk op knop (1) om de selectie te bevestigen.
3) Draai aan de "TUNE/FLD PUSH SOUND"-knop (1) om "Sound Setting" te selecteren, en druk op knop (1) om de selectie te bevestigen.
4) Draai aan de "TUNE/FLD PUSH SOUND"-knop (1) om "Call Volume" of "Ringtone Volume" te selecteren, en druk op knop (1) om de selectie te bevestigen.
   Het huidige gespreks- of beltoonvolume wordt weergegeven.

5) Draai aan de "TUNE/FLD PUSH SOUND"-knop (1) om het gewenste oproep- of beltoonvolume te selecteren, en druk op knop (1) om de selectie te bevestigen.

OPMERKING:
Als u "Go Back" selecteert, wordt het vorige menu weergegeven.

De beltoon selecteren
Volg de instructies hieronder om een beltoon te selecteren.
1) Druk op de Bluetooth®-instelknop (4).
   Het Bluetooth®-instelmenu wordt weergegeven.
2) Draai aan de "TUNE/FLD PUSH SOUND"-knop (1) om "Setup Telephone" te selecteren, en druk op knop (1) om de selectie te bevestigen.
3) Draai aan de "TUNE/FLD PUSH SOUND"-knop (1) om "Sound Setting" te selecteren, en druk op knop (1) om de selectie te bevestigen.
4) Draai aan de "TUNE/FLD PUSH SOUND"-knop (1) om "Ringtone" te selecteren, en druk op knop (1) om de selectie te bevestigen.
   De huidige beltoon wordt afgespeeld.
5) Draai aan de "TUNE/FLD PUSH SOUND"-knop (1) om de gewenste beltoon te selecteren, en druk op knop (1) om de selectie te bevestigen.

OPMERKING:
Als u "Go Back" selecteert, wordt het vorige menu weergegeven.

Bellen met de functie gemiste/ inkomende/uitgaande oproepen
Volg de instructies hieronder als u het laatst gekozen nummer opnieuw wilt gebruiken.

OPMERKING:
Er kunnen tot 10 telefoonnummers worden opgeslagen die onlangs werden gekozen. (10 elk voor gebelde, ontvangen en gemiste oproepen)

1) Druk knop OPNEMEN (5).
   Het Bluetooth®-telefoonboek wordt weergegeven.
2) Draai aan de "TUNE/FLD PUSH SOUND"-knop (1) om "Missed Calls", "Incoming calls" of "Outgoing Calls" te selecteren, en druk op knop (1) om de selectie te bevestigen.
   Om te bellen met een nummer uit de "gebelde" of de "binnengekomen" geschiedenis, selecteert u "Missed Calls", "Incoming Calls" of "Outgoing Calls".
3) Draai aan de "TUNE/FLD PUSH SOUND"-knop (1) om het gewenste nummer te selecteren, en druk op knop (1) om de selectie te bevestigen.
4) Draai aan de "TUNE/FLD PUSH SOUND"-knop (1) om "Dial" te selecteren, en druk op knop (1) of de knop OPNEMEN (5) om het geselecteerde nummer te bellen.

OPMERKING:
- *Als u "Go Back" selecteert, wordt het vorige menu weergegeven.*
- *Wanneer u "Add Speed Dial" selecteert en vervolgens "Confirm" indrukt, wordt het gekozen nummer onder een sneltoets geregistreerd.*
- *Wanneer u "Delete" selecteert en vervolgens "Confirm" indrukt, wordt het gekozen nummer uit de belgeschiedenis gewist.*

Belgeschiedenis wissen
Volg de instructies hieronder om de geschiedenis van gemiste/inkomende/uitgaande oproepen te wissen.
1) Druk knop OPNEMEN (5).
   Het Bluetooth®-telefoonboek wordt weergegeven.
2) Draai aan de "TUNE/FLD PUSH SOUND"-knop (1) om "Setup Phonebook" te selecteren, en druk op knop (1) om de selectie te bevestigen.
3) Draai aan de "TUNE/FLD PUSH SOUND"-knop (1) om "Delete History" te selecteren, en druk op knop (1) om de selectie te bevestigen.
4) Draai aan de "TUNE/FLD PUSH SOUND"-knop (1) om "Missed Calls", "Incoming calls" of "Outgoing Calls" te selecteren, en druk op knop (1) om de selectie te bevestigen.
5) Draai aan de "TUNE/FLD PUSH SOUND"-knop (1) om een nummer te selecteren dat moet worden gewist of kies "ALL", en druk op knop (1) om de selectie te bevestigen.

6) Draai aan de "TUNE/FLD PUSH SOUND"-knop (1) om "Delete?" of "Delete All?" te selecteren, en druk op knop (1) om de selectie te bevestigen.
7) Draai aan de "TUNE/FLD PUSH SOUND"-knop (1) om "Confirm" te selecteren, en druk op knop (1) om het wissen te voltooien.

OPMERKING:
Als u "Go Back" selecteert, wordt het vorige menu weergegeven.

Telefoonnummers in het telefoonboek opslaan
Volg de instructies hieronder als u telefoonnummers in het telefoonboek van het apparaat wilt opslaan.
1) Druk op de Bluetooth®-instelknop (4). Het Bluetooth®-instelmenu wordt weergegeven.
2) Draai aan de "TUNE/FLD PUSH SOUND"-knop (1) om "Setup Telephone" te selecteren, en druk op knop (1) om de selectie te bevestigen.
3) Draai aan de "TUNE/FLD PUSH SOUND"-knop (1) om "Setup Phonebook" te selecteren, en druk op knop (1) om de selectie te bevestigen.
4) Draai aan de "TUNE/FLD PUSH SOUND"-knop (1) om "Add Contacts" te selecteren, en druk op knop (1) om de selectie te bevestigen.
5) Draai aan de "TUNE/FLD PUSH SOUND"-knop (1) om "Overwrite All" of "Add One Contact" te selecteren, en druk op knop (1) om de selectie te bevestigen.
   Op het display verschijnt "Rest of Memory XXXX: Ok?"
6) Druk op of draai aan de "TUNE/FLD PUSH SOUND"-knop (1) om "Confirm" te selecteren, en druk op knop (1) om de selectie te bevestigen.
7) Contacten overbrengen van de telefoon.
   Als de registratie is voltooid, verschijnt "Setup Phonebook".

OPMERKING:
- *Als u "Go Back" selecteert, wordt het vorige menu weergegeven.*
- *Er kunnen maximaal 1000 nummers in het telefoonboek worden opgeslagen.*

Belgeschiedenis overbrengen ("Call History")
Volg de instructies hieronder om de belgeschiedenis van de opgeslagen telefoon over te brengen.
1) Druk op de Bluetooth®-instelknop (4). Het Bluetooth®-instelmenu wordt weergegeven.
2) Draai aan de "TUNE/FLD PUSH SOUND"-knop (1) om "Setup Telephone" te selecteren, en druk op knop (1) om de selectie te bevestigen.
3) Draai aan de "TUNE/FLD PUSH SOUND"-knop (1) om "Call History" te selecteren, en druk op knop (1) om de selectie te bevestigen.
4) Draai aan de "TUNE/FLD PUSH SOUND"-knop (1) om "Call History?" te selecteren, en druk op knop (1) om de selectie te bevestigen.
5) Draai aan de "TUNE/FLD PUSH SOUND"-knop (1) om "Confirm" te selecteren, en druk op knop (1) om de belgeschiedenis over te brengen van de telefoon.

OPMERKING:
Als u "Go Back" selecteert, wordt het vorige menu weergegeven.

Iemand bellen vanuit het telefoonboek
Volg de instructies hieronder om een nummer uit het telefoonboek te bellen.
1) Druk knop OPNEMEN (5).
   Het Bluetooth®-telefoonboek wordt weergegeven.
2) Draai aan de "TUNE/FLD PUSH SOUND"-knop (1) om "Phonebook" te selecteren, en druk op knop (1) om de selectie te bevestigen.
3) Draai aan de "TUNE/FLD PUSH SOUND"-knop (1) om de initiaal van de persoon te selecteren die u wilt bellen, en druk op knop (1) om de selectie te bevestigen.
   De opgeslagen nummers worden achtereenvolgens getoond. Als er samen met de nummers ook namen zijn opgeslagen, worden de namen getoond.
4) Draai aan de "TUNE/FLD PUSH SOUND"-knop (1) om "Dial" te selecteren, en druk op knop (1) om de selectie te bevestigen.
5) Druk knop OPNEMEN (5).
   Het getoonde nummer of het nummer dat is opgeslagen samen met de getoonde naam, wordt gebeld.

Opgeslagen gegevens wissen ("Delete Entry")
Volg de instructies hieronder om een nummer uit het telefoonboek te wissen.
1) Druk op de Bluetooth®-instelknop (4).
   Het Bluetooth®-instelmenu wordt weergegeven.
2) Draai aan de "TUNE/FLD PUSH SOUND"-knop (1) om "Setup Telephone" te selecteren, en druk op knop (1) om de selectie te bevestigen.
3) Draai aan de "TUNE/FLD PUSH SOUND"-knop (1) om "Setup Phonebook" te selecteren, en druk op knop (1) om de selectie te bevestigen.
4) Draai aan de "TUNE/FLD PUSH SOUND"-knop (1) om "Delete Contacts" te selecteren, en druk op knop (1) om de selectie te bevestigen.
5) Draai aan de "TUNE/FLD PUSH SOUND"-knop (1) om een nummer te selecteren dat moet worden gewist, en druk op knop (1) om de selectie te bevestigen.
6) Draai aan de "TUNE/FLD PUSH SOUND"-knop (1) om "Delete?" te selecteren, en druk op knop (1) om de selectie te bevestigen.
7) Draai aan de "TUNE/FLD PUSH SOUND"-knop (1) om "Confirm" te selecteren, en druk op knop (1) om het wissen te voltooien.

OPMERKING:
Als u "Go Back" selecteert, wordt het vorige menu weergegeven.

Sneltoetsen opslaan
Volg de instructies hieronder als u een nummer wilt toekennen aan een van de voorselectieknoppen (3), om deze als sneltoets te gebruiken.
1) Druk op de Bluetooth®-instelknop (4).
   Het Bluetooth®-instelmenu wordt weergegeven.
2) Draai aan de "TUNE/FLD PUSH SOUND"-knop (1) om "Setup Telephone" te selecteren, en druk op knop (1) om de selectie te bevestigen.
3) Draai aan de "TUNE/FLD PUSH SOUND"-knop (1) om "Setup Phonebook" te selecteren, en druk op knop (1) om de selectie te bevestigen.
4) Draai aan de "TUNE/FLD PUSH SOUND"-knop (1) om "Add Speed Dial" te selecteren, en druk op knop (1) om de selectie te bevestigen.
5) Draai aan de "TUNE/FLD PUSH SOUND"-knop (1) om een nummer te selecteren dat moet worden toegekend, en druk op knop (1) om de selectie te bevestigen.
6) Draai aan de "TUNE/FLD PUSH SOUND"-knop (1) om "Choose Preset" te selecteren, en druk op knop (1) om de selectie te bevestigen.

7) Druk op een van de voorselectieknoppen (3) waaraan het geselecteerde nummer toegekend moet worden. Als er al een nummer is toegekend aan de geselecteerde knop, wordt er een bevestigingsbericht getoond. Draai aan de "TUNE/FLD PUSH SOUND"-knop (1) om "Confirm" te selecteren, en druk op knop (1) om het toekennen te voltooien. Als het toekennen is voltooid, verschijnt "Setup Phonebook".

OPMERKING:
Als u "Go Back" selecteert, wordt het vorige menu weergegeven.

Bellen via een sneltoets ("Speed dial")
Volg de instructies hieronder om het nummer te bellen dat is toegekend aan elk van de voorselectieknoppen (3).
1) Druk op de knop OPNEMEN (5). Het Bluetooth®-telefoonboek wordt weergegeven.
2) Draai aan de "TUNE/FLD PUSH SOUND"-knop (1) om "Speed Dials" te selecteren, en druk op knop (1) om de selectie te bevestigen.
3) Druk een van de voorselectieknoppen (3) in.
   Als er geen nummer is toegekend, wordt "No Entry" weergegeven.
4) Druk knop OPNEMEN (5). Het geselecteerde nummer wordt gebeld.

Sneltoets wissen ("Del Speed Dial")
Volg de instructies hieronder als u het toegekende nummer voor de sneltoets wilt wissen.
1) Druk knop OPNEMEN (5). Het Bluetooth®-telefoonboek wordt weergegeven.
2) Draai aan de "TUNE/FLD PUSH SOUND"-knop (1) om "Speed Dials" te selecteren, en druk op knop (1) om de selectie te bevestigen.
3) Druk op een van de voorselectieknoppen (3) waaraan het nummer is toegekend dat gewist moet worden.
   Als het nummer niet is geregistreerd, wordt "No Entry" weergegeven.
4) Draai aan de "TUNE/FLD PUSH SOUND"-knop (1) om "Delete" te selecteren, en druk op knop (1) om de selectie te bevestigen.
5) Draai aan de "TUNE/FLD PUSH SOUND"-knop (1) om "Del Speed Dial" te selecteren, en druk op knop (1) om de selectie te bevestigen.
6) Draai aan de "TUNE/FLD PUSH SOUND"-knop (1) om "Confirm" te selecteren, en druk op knop (1) om het wissen te voltooien.

OPMERKING:
Als u "Go Back" selecteert, wordt het vorige menu weergegeven.

Apparaatgegevens weergeven ("Device Name")
Volg de instructies hieronder om het adres en de naam van het Bluetooth®-apparaat weer te geven.
1) Druk op de Bluetooth®-instelknop (4). Het Bluetooth®-instelmenu wordt weergegeven.
2) Draai aan de "TUNE/FLD PUSH SOUND"-knop (1) om "Setup Bluetooth" te selecteren, en druk op knop (1) om de selectie te bevestigen.
3) Draai aan de "TUNE/FLD PUSH SOUND"-knop (1) om "Bluetooth Info" te selecteren, en druk op knop (1) om de selectie te bevestigen.
4) Draai aan de "TUNE/FLD PUSH SOUND"-knop (1) om "Device Name" of "Device Address" te selecteren, en druk op knop (1) om de apparaatnaam of het BD-adres (Bluetooth® Device) weer te geven.

OPMERKING:
Als u "Go Back" selecteert, wordt het vorige menu weergegeven.

De fabrieksinstellingen resetten
Volg de instructies hieronder om alle fabrieksinstellingen te resetten.
1) Druk op de Bluetooth®-instelknop (4). Het Bluetooth®-instelmenu wordt weergegeven.
2) Draai aan de "TUNE/FLD PUSH SOUND"-knop (1) om "Setup Bluetooth" te selecteren, en druk op knop (1) om de selectie te bevestigen.
3) Draai aan de "TUNE/FLD PUSH SOUND"-knop (1) om "Initialize" te selecteren, en druk op knop (1) om de selectie te bevestigen.
4) Draai aan de "TUNE/FLD PUSH SOUND"-knop (1) om "All Initialize" te selecteren, en druk op knop (1) om de selectie te bevestigen.
5) Draai aan de "TUNE/FLD PUSH SOUND"-knop (1) om "Confirm" te selecteren, en druk op knop (1) om de reset te starten.

OPMERKING:
Als u "Go Back" selecteert, wordt het vorige menu weergegeven.

Telefoon selecteren ("Select Phone")
Volg de instructies hieronder als u een telefoon wilt selecteren die u met de opgeslagen telefoons wilt koppelen.
1) Druk op de Bluetooth®-instelknop (4). Het Bluetooth®-instelmenu wordt weergegeven.
2) Draai aan de "TUNE/FLD PUSH SOUND"-knop (1) om "Setup Bluetooth" te selecteren, en druk op knop (1) om de selectie te bevestigen.
3) Draai aan de "TUNE/FLD PUSH SOUND"-knop (1) om "List Phone" te selecteren, en druk op knop (1) om de selectie te bevestigen.
4) Draai aan de "TUNE/FLD PUSH SOUND"-knop (1) om een telefoon te selecteren die moet worden gekoppeld, en druk op knop (1) om de selectie te bevestigen.
5) Draai aan de "TUNE/FLD PUSH SOUND"-knop (1) om "Select" te selecteren, en druk op knop (1) om de selectie te bevestigen.

OPMERKING:
- *Als u "Go Back" selecteert, wordt het vorige menu weergegeven.*
- *Het ingeschakelde Bluetooth®-audioapparaat wordt afgesloten als de telefoon is geselecteerd.*

Telefoons tonen ("List Phones")
Volg de instructies hieronder om de namen van de opgeslagen telefoons achtereenvolgens weer te geven.
1) Druk op de Bluetooth®-instelknop (4). Het Bluetooth®-instelmenu wordt weergegeven.
2) Draai aan de "TUNE/FLD PUSH SOUND"-knop (1) om "Setup Bluetooth" te selecteren, en druk op knop (1) om de selectie te bevestigen.
3) Draai aan de "TUNE/FLD PUSH SOUND"-knop (1) om "List Phone" te selecteren, en druk op knop (1) om de selectie te bevestigen.
   De namen van de opgeslagen telefoons worden achtereenvolgens getoond.

OPMERKING:
Als u "Go Back" selecteert, wordt het vorige menu weergegeven.

Toegangssleutel instellen ("Set Passkey")
Volg de instructies hieronder om het beveiligingsnummer (toegangssleutel) in te stellen.
1) Druk op de Bluetooth®-instelknop (4). Het Bluetooth®-instelmenu wordt weergegeven.
2) Draai aan de "TUNE/FLD PUSH SOUND"-knop (1) om "Setup Bluetooth" te selecteren, en druk op knop (1) om de selectie te bevestigen.

3) Draai aan de "TUNE/FLD PUSH SOUND"-knop (1) om "Passkey" te selecteren, en druk op knop (1) om de selectie te bevestigen.
4) Draai aan de "TUNE/FLD PUSH SOUND"-knop (1) om "New Passkey" te selecteren, en druk op knop (1) om de selectie te bevestigen.
5) Druk op of draai aan de "TUNE/FLD PUSH SOUND"-knop (1) om "Confirm" te selecteren.
6) Draai aan de "TUNE/FLD PUSH SOUND"-knop (1) om een nummer voor het eerste cijfer te selecteren, en druk op knop (1) om de selectie te bevestigen. Selecteer op dezelfde wijze nummers voor het tweede, derde en vierde cijfer en leg deze vast. Als u niet minimaal 8 cijfers invoert, voer dan lege posities in voor de resterende cijfers.
7) Draai aan de "TUNE/FLD PUSH SOUND"-knop (1) om de toegangssleutel in te stellen.

OPMERKING:
Als u "Go Back" selecteert, wordt het vorige menu weergegeven.

Telefoongegevens wissen ("Delete Phone")
Volg de instructies hieronder om de geregistreerde telefoongegevens te wissen.
1) Druk op de Bluetooth®-instelknop (4). Het Bluetooth®-instelmenu wordt weergegeven.
2) Draai aan de "TUNE/FLD PUSH SOUND"-knop (1) om "Setup Bluetooth" te selecteren, en druk op knop (1) om de selectie te bevestigen.
3) Draai aan de "TUNE/FLD PUSH SOUND"-knop (1) om "List Phone" te selecteren, en druk op knop (1) om de selectie te bevestigen.
4) Draai aan de "TUNE/FLD PUSH SOUND"-knop (1) om een telefoon te selecteren die moet worden gewist, en druk op knop (1) om de selectie te bevestigen.
5) Draai aan de "TUNE/FLD PUSH SOUND"-knop (1) om "Delete Phone" te selecteren, en druk op knop (1) om de selectie te bevestigen.
6) Draai aan de "TUNE/FLD PUSH SOUND"-knop (1) om "Delete?" te selecteren, en druk op knop (1) om de selectie te bevestigen.
7) Draai aan de "TUNE/FLD PUSH SOUND"-knop (1) om "Confirm" te selecteren, en druk op knop (1) om de selectie te bevestigen.

OPMERKING:
Als u "Go Back" selecteert, wordt het vorige menu weergegeven.

BT-functie aan/uit ("BT Power")
Volg de instructies hieronder als u de Bluetooth®-functie aan of uit wilt zetten.
1) Druk op de Bluetooth®-instelknop (4). Het Bluetooth®-instelmenu wordt weergegeven.
2) Draai aan de "TUNE/FLD PUSH SOUND"-knop (1) om "Setup Bluetooth" te selecteren, en druk op knop (1) om de selectie te bevestigen.
3) Draai aan de "TUNE/FLD PUSH SOUND"-knop (1) om "BT Power" te selecteren, en druk op knop (1) om de selectie te bevestigen.
4) Druk op de "TUNE/FLD PUSH SOUND"-knop (1) om "BT Power On" of 'BT Power Off" te selecteren.

OPMERKING:
- *Als de BT-functie is uitgeschakeld, wordt de verbinding tussen dit apparaat en de opgeslagen telefoon die u gebruikt, verbroken.*
- *Als u "Go Back" selecteert, wordt het vorige menu weergegeven.*

Bluetooth® audio (indien uitgerust)

VOORBEELD

Type A

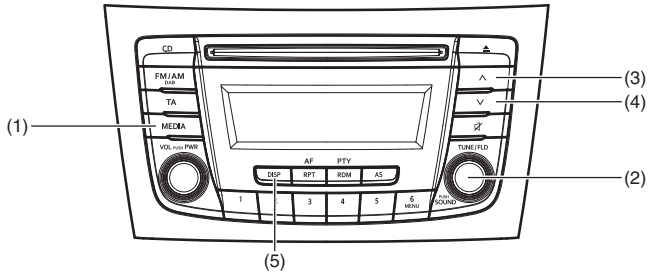

Type B

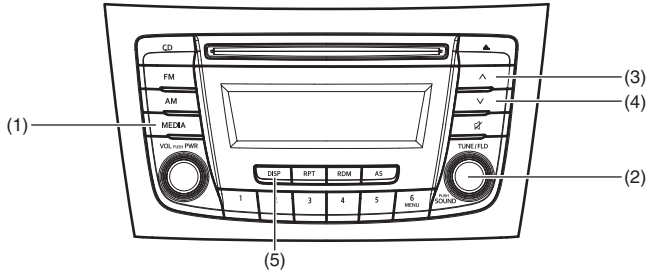

84MM20502

Stuurschakelaar

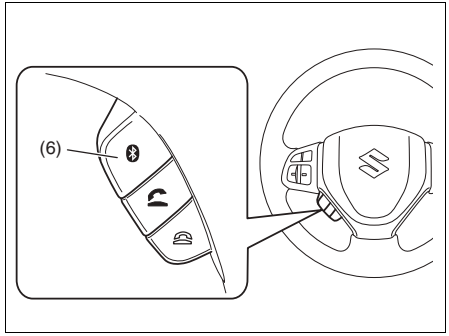

Display

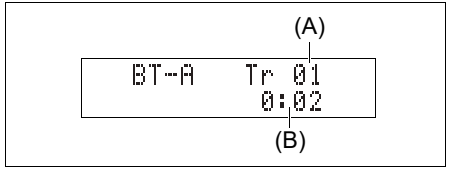

(1) "MEDIA"-knop
(2) "TUNE/FLD PUSH SOUND"-knop
(3) Knop OMHOOG
(4) Knop OMLAAG
(5) "DISP"-knop
(6) Bluetooth®-instelknop

(A) Track-nummer
(B) Speelduur

Audioapparaten opslaan

Om ingeschakelde Bluetooth®-audioapparaten met dit apparaat te gebruiken, dient u de apparaten te registreren.

OPMERKING:
- *Om een nieuwe audiospeler in te stellen, ontkoppelt u de telefoon van het apparaat. Sluit, indien nodig, de telefoon weer aan nadat het instellen van de audiospeler is voltooid.*
- *Wanneer de koppeling niet binnen 120 seconden tot stand is gebracht, zal de verbindingsprocedure worden geannuleerd. Probeert nogmaals te koppelen of raadpleeg de handleiding van de audiospeler voor hulp bij het koppelingsproces.*

1) Druk op de Bluetooth®-instelknop (6). Het Bluetooth®-instelmenu wordt weergegeven.
2) Draai aan de "TUNE/FLD PUSH SOUND"-knop (2) om "Setup Bluetooth" te selecteren, en druk op knop (2) om de selectie te bevestigen.
3) Draai aan de "TUNE/FLD PUSH SOUND"-knop (2) om "Pairing" te selecteren, en druk op knop (2) om de selectie te bevestigen.
4) Selecteer "CAR AUDIO" uit het Bluetooth®-menu van de audiospeler en breng de koppeling tot stand. Raadpleeg de handleiding van de audiospeler die u gebruikt voor meer informatie.
5) Voer de toegangssleutel die op het apparaat wordt getoond in de audiospeler in.

OPMERKING:
- *Als u "Go Back" selecteert, wordt het vorige menu weergegeven.*
- *Wanneer u extra audioapparaten registreert, herhaalt u de procedure vanaf stap 1).*

De Bluetooth®-audiomodus selecteren
Druk op de "MEDIA"-knop (1).
Elke keer dat de knop wordt ingedrukt, zal de modus als volgt veranderen:

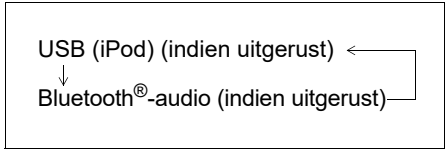

Een groep selecteren (alleen voor ondersteunde modellen)
Draai aan de "TUNE/FLD PUSH SOUND"-knop (2) om een groep te selecteren.

Een nummer selecteren
- *Druk op de knop OMHOOG (3) om naar het volgende nummer te luisteren.*
- *Druk twee keer op de knop OMLAAG (4) om naar het vorige nummer te luisteren. Als de knop OMLAAG (4) één keer wordt ingedrukt, zal het nummer dat op dat moment wordt afgespeeld weer opnieuw beginnen.*

Een nummer Snel vooruit spoelen/Snel terug spoelen
- Houd de knop OMHOOG (3) ingedrukt om het nummer snel vooruit te spoelen.
- Houd de knop OMLAAG (4) ingedrukt om het nummer snel terug te spoelen.

OPMERKING:
Afhankelijk van de Bluetooth®-audio, zijn sommige functies mogelijk niet beschikbaar.

Display wijzigen
Druk op de "DISP"-knop (5).
Elke keer dat de knop wordt ingedrukt, zal de display als volgt veranderen:

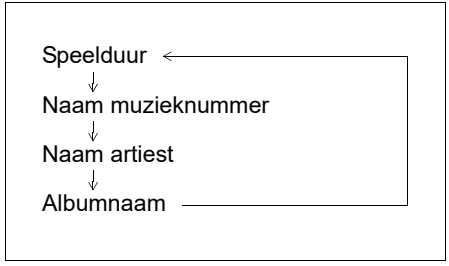

OPMERKING:
Als de tekstinformatie meer dan 16 tekens omvat, zal het ">" teken verschijnen aan de rechterkant. Als de "DISP"-knop (5) minimaal 1 seconde wordt ingedrukt, wordt de volgende pagina getoond.

Audioapparaat selecteren ("Select Audio")

Volg de instructies hieronder als u een audioapparaat wilt selecteren die u met de opgeslagen audioapparaten wilt koppelen.

1) Druk op de Bluetooth®-instelknop (6). Het Bluetooth®-instelmenu wordt weergegeven.
2) Draai aan de "TUNE/FLD PUSH SOUND"-knop (2) om "Setup Bluetooth" te selecteren, en druk op knop (2) om de selectie te bevestigen.
3) Draai aan de "TUNE/FLD PUSH SOUND"-knop (2) om "List Audio" te selecteren, en druk op knop (2) om de selectie te bevestigen.
4) Draai aan de "TUNE/FLD PUSH SOUND"-knop (2) om een audioapparaat te selecteren dat moet worden gebruikt, en druk op knop (2) om de selectie te bevestigen.
5) Draai aan de "TUNE/FLD PUSH SOUND"-knop (2) om "Select" te selecteren, en druk op knop (2) om de selectie te bevestigen.
6) Draai aan de "TUNE/FLD PUSH SOUND"-knop (2) om "Confirm" te selecteren, en druk op knop (2) om het koppelen te voltooien.

OPMERKING:

- *Als u "Go Back" selecteert, wordt het vorige menu weergegeven.*
- *De telefoon wordt afgesloten als het ingeschakelde Bluetooth®-audioapparaat is geselecteerd.*

Audioapparaten tonen ("List Audio")

Volg de instructies hieronder om de namen van de opgeslagen audioapparaten achtereenvolgens te tonen.

1) Druk op de Bluetooth®-instelknop (6). Het Bluetooth®-instelmenu wordt weergegeven.
2) Draai aan de "TUNE/FLD PUSH SOUND"-knop (2) om "Setup Bluetooth" te selecteren, en druk op knop (2) om de selectie te bevestigen.
3) Draai aan de "TUNE/FLD PUSH SOUND"-knop (2) om "List Audio" te selecteren, en druk op knop (2) om de selectie te bevestigen. De namen van de opgeslagen audioapparaten worden achtereenvolgens getoond.

OPMERKING:
Als u "Go Back" selecteert, wordt het vorige menu weergegeven.

Toegangssleutel instellen ("Set Passkey")

Volg de instructies hieronder om het beveiligingsnummer (toegangssleutel) in te stellen.

1) Druk op de Bluetooth®-instelknop (6). Het Bluetooth®-instelmenu wordt weergegeven.
2) Draai aan de "TUNE/FLD PUSH SOUND"-knop (2) om "Setup Bluetooth" te selecteren, en druk op knop (2) om de selectie te bevestigen.
3) Draai aan de "TUNE/FLD PUSH SOUND"-knop (2) om "Passkey" te selecteren, en druk op knop (2) om de selectie te bevestigen.
4) Draai aan de "TUNE/FLD PUSH SOUND"-knop (2) om "New Passkey" te selecteren, en druk op knop (2) om de selectie te bevestigen.
5) Druk op of draai aan de "TUNE/FLD PUSH SOUND"-knop (2) om "Confirm" te selecteren.
6) Draai aan de "TUNE/FLD PUSH SOUND"-knop (2) om een nummer voor het eerste cijfer te selecteren, en druk op knop (2) om de selectie te bevestigen. Selecteer op dezelfde wijze nummers voor het tweede, derde en vierde cijfer en leg deze vast. Als u niet minimaal 8 cijfers invoert, voer dan lege posities in voor de resterende cijfers.
7) Draai aan de "TUNE/FLD PUSH SOUND"-knop (2) om de toegangssleutel in te stellen.

OPMERKING:
Als u "Go Back" selecteert, wordt het vorige menu weergegeven.

Gegevens audioapparaat wissen ("Delete Audio")

Volg de instructies hieronder om de geregistreerde gegevens van een audioapparaat te wissen.

1) Druk op de Bluetooth®-instelknop (6). Het Bluetooth®-instelmenu wordt weergegeven.
2) Draai aan de "TUNE/FLD PUSH SOUND"-knop (2) om "Setup Bluetooth" te selecteren, en druk op knop (2) om de selectie te bevestigen.
3) Draai aan de "TUNE/FLD PUSH SOUND"-knop (2) om "List Audio" te selecteren, en druk op knop (2) om de selectie te bevestigen.
4) Draai aan de "TUNE/FLD PUSH SOUND"-knop (2) om een audioapparaat te selecteren dat moet worden gewist, en druk op knop (2) om de selectie te bevestigen.
5) Draai aan de "TUNE/FLD PUSH SOUND"-knop (2) om "Delete" te selecteren, en druk op knop (2) om de selectie te bevestigen.
6) Draai aan de "TUNE/FLD PUSH SOUND"-knop (2) om "Delete?" te selecteren, en druk op knop (2) om de selectie te bevestigen.
7) Draai aan de "TUNE/FLD PUSH SOUND"-knop (2) om "Confirm" te selecteren, en druk op knop (2) om het wissen te voltooien.

OPMERKING:
Als u "Go Back" selecteert, wordt het vorige menu weergegeven.

Disclaimer voor Bluetooth®-functie

- Afhankelijk van de compatibiliteit van het model van uw mobiele telefoon, is het mogelijk dat Bluetooth®-functies niet beschikbaar zijn of dat sommige van de Bluetooth®-functies beperkt zijn.
- De verbindingsmogelijkheden of gesprekskwaliteit kunnen beïnvloed worden door externe omstandigheden.
- Nadat het contactslot in de stand "ON" is gedraaid of de startknop wordt ingedrukt om de contactmodus op aan te zetten, duurt het enkele seconden voordat het audiosysteem het Bluetooth®-apparaat detecteert en er verbinding mee maakt (indien reeds gekoppeld).

Afstandsbediening voor het audiosysteem (indien uitgerust)

U kunt de basisfuncties van het audiosysteem bedienen met de schakelaars aan het stuurwiel.

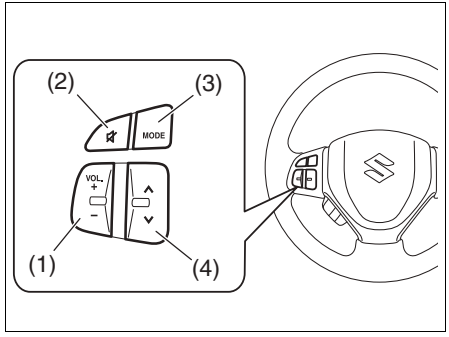

Het volume aanpassen
- Om het volume te verhogen, houdt u "+" van de "VOL"-schakelaar (1) ingedrukt. Het volume blijft stijgen totdat de schakelaar wordt losgelaten.
- Om het volume te verlagen, houdt u "–" van de "VOL"-schakelaar (1) ingedrukt. Het volume blijft dalen totdat de schakelaar wordt losgelaten.
- Om het geluid te dempen, drukt u schakelaar (2) in.

De modus selecteren
Druk op de schakelaar (3).
Elke keer dat de knop wordt ingedrukt, zal de modus als volgt veranderen:

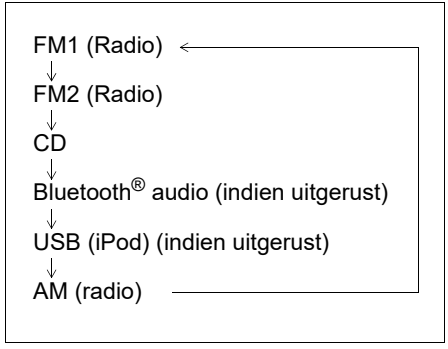

Het audiosysteem kan worden aangezet, door de schakelaar (3) in te drukken.

Het radiostation selecteren (FM1-, FM2-, AM-modus)
- Om de volgende voorkeuzezender te selecteren, drukt u kort op "∧" van schakelaar (4).
- Om de vorige voorkeuzezender te selecteren, drukt u kort op "∨" van schakelaar (4).
- Om een voorkeuzezender op een hogere frequentie te zoeken, drukt u 1 seconde of langer op "∧" van schakelaar (4).
- Om een voorkeuzezender op een lagere frequentie te zoeken, drukt u 1 seconde of langer op "∨" van schakelaar (4).

Het nummer selecteren (cd, USB (iPod), Bluetooth®-audiomodus)
- Om door te gaan naar het volgende nummer, drukt u kort op "∧" van schakelaar (4).
- Om terug te gaan naar het vorige nummer, drukt u kort op "∨" van schakelaar (4).
  Als de knop (4) één keer kortstondig wordt ingedrukt, zal het nummer dat op dat moment wordt afgespeeld weer opnieuw beginnen.

Een nummer Snel vooruit spoelen/Snel terug spoelen
- Om versneld vooruit te spoelen in een nummer, drukt u 1 seconde of langer op "∧" van schakelaar (4).
- Om versneld terug te spoelen in een nummer, drukt u 1 seconde of langer op "∨" van schakelaar (4).

Antidiefstalfunctie

VOORBEELD

Type A

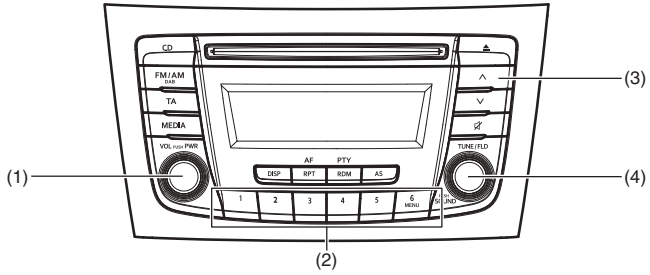

Type B

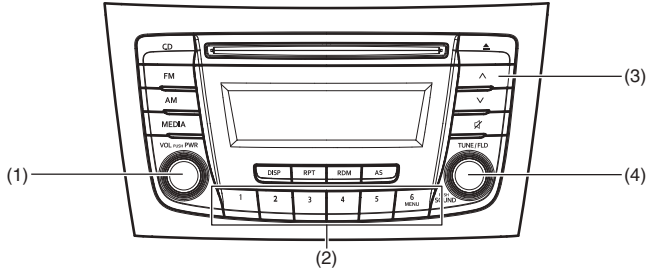

84MM00526

(1) "VOL PUSH PWR"-knop
(2) Voorselectieknoppen ([1] tot [6])
(3) Knop OMHOOG
(4) "TUNE/FLD PUSH SOUND"-knop

De antidiefstalfunctie is bedoel om diefstal te ontmoedigen. Bijvoorbeeld doordat het audiosysteem onbruikbaar wordt wanneer het in een ander voertuig wordt ingebouwd.
Deze functie wordt geactiveerd door een persoonlijk identificatienummer (PIN) in te voeren.
Zodra het apparaat wordt losgekoppeld van de voeding, wanneer bijvoorbeeld het audiosysteem wordt verwijderd of de loodzuuraccu wordt losgekoppeld, is het apparaat onbruikbaar totdat de pincode weer wordt ingevoerd ingevoerd.

De antidiefstalfunctie instellen

1) Druk op de "VOL PUSH PWR"-knop (1) om het apparaat uit te zetten.
2) Houd de knoppen met de nummers [1] en [6] van de voorselectieknoppen (2) ingedrukt en druk op de "VOL PUSH PWR"-knop (1).
   "SECURITY" wordt weergegeven.
3) Druk de knop OMHOOG (3) en de knop met nummer [1] van de voorselectieknoppen (2) tegelijkertijd in.
4) Voer een 4-cijferig nummer in dat u als pincode wilt opslaan, met behulp van de knoppen [1] – [4] van de voorselectieknoppen (2).
5) Houd de "TUNE/FLD PUSH SOUND"-knop (4) minimaal 1 seconde ingedrukt om de antidiefstalfunctie in te stellen.

OPMERKING:
Noteer de opgeslagen pincode en bewaar deze voor toekomstig gebruik.

De antidiefstalfunctie annuleren

Om de antidiefstalfunctie te annuleren, wist u de opgeslagen pincode.

1) Druk op de "VOL PUSH PWR"-knop (1) om het apparaat uit te zetten.
2) Houd de knoppen met de nummers [1] en [6] van de voorselectieknoppen (2) ingedrukt en druk op de "VOL PUSH PWR"-knop (1).
   "PIN ENTRY" wordt weergegeven.
3) Druk de knop OMHOOG (3) en de knop met nummer [1] van de voorselectieknoppen (2) tegelijkertijd in.
4) Voer een 4-cijferig nummer in dat u als pincode wilt opslaan, met behulp van de knoppen [1] – [4] van de voorselectieknoppen (2).
5) Houd de "TUNE/FLD PUSH SOUND"-knop (4) minimaal 1 seconde ingedrukt om de opgeslagen pincode te wissen. De aanduiding "----" wordt weergegeven en de antidiefstalfunctie wordt geannuleerd.

OPMERKING:
Om uw pincode te wijzigen, wist u eerst uw huidige pincode en stelt u vervolgens een nieuwe in.

Het persoonlijke identificatienummer (PIN) bevestigen

Als de de hoofdvoedingsbron is losgekoppeld, bijvoorbeeld doordat de loodzuuraccu wordt vervangen, enz., dient u de pincode in te voeren om het apparaat weer te gebruiken.

1) Zet het contactslot in de "ACC"-positie of de contactmodus op aan.
   "SECURITY" wordt weergegeven.
2) Druk de knop OMHOOG (3) en de knop met nummer [1] van de voorselectieknoppen (2) tegelijkertijd in.
3) Voer een 4-cijferig nummer in dat u als pincode wilt opslaan, met behulp van de knoppen [1] – [4] van de voorselectieknoppen (2).
4) Houd de "TUNE/FLD PUSH SOUND"-knop (4) minimaal 1 seconde ingedrukt.
   Als de pincode die wordt ingevoerd, identiek is aan de opgeslagen pincode, wordt de voeding van het audiosysteem automatisch uitgeschakeld en kan het apparaat weer gebruikt worden.

OPMERKING:
Als er een onjuiste pincode wordt ingevoerd, wordt "ERROR" en het aantal onjuiste invoerpogingen weergegeven.
Als er 10 keer of vaker een onjuiste pincode wordt ingevoerd, wordt "HELP" weergegeven en wordt het audiosysteem onbruikbaar.

Problemen oplossen

Wanneer u problemen ondervindt, kunt u de instructies hieronder raadplegen.
Indien de beschreven suggesties het probleem niet oplossen, adviseren we u het apparaat naar uw SUZUKI-dealer te brengen.

Probleem	Mogelijke oorzaak	Mogelijke oplossing
Algemeen		
Het apparaat werkt niet	De veiligheidsfunctie staat aan.	Als "SECURITY" wordt weergegeven, voert u de code in. Als "HELP" wordt weergegeven, moet u contact opnemen met uw SUZUKI-dealer.
Het apparaat kan niet worden aangezet (er wordt geen geluid afgespeeld)	Kapotte zekering.	Neem contact op met uw SUZUKI-dealer.
Radio		
Teveel ruis	Deze is misschien niet precies afgestemd op de zender.	Stem het precies af op de zender.
Ontvangst onmogelijk bij automatisch afstemmen	Er is misschien geen zender die voldoende sterke signalen uitzendt.	Zoek een zender met de hand.
	Indien AF (alternatieve frequentie) aan staat, zoekt het apparaat uitsluitend naar RDS-stations.	Schakel AF uit.

Probleem	Mogelijke oorzaak	Mogelijke oplossing
CD		
Het geluid hapert of er is ruis	De disk is vuil.	Veeg de disk schoon met een zachte doek.
	De disk vertoont een ernstige kras, of is vervormd.	Vervang de disk door een disk zonder kras of vervorming.
MP3/WMA/AAC		
Er wordt niets afgespeeld	De disk bevat niet-ondersteunde gegevensformaten.	Controleer het bestandsformaat.
Het geluid hapert of er is ruis	Het geluid kan haperen bij het afspelen van VBR-bestanden (Variable Bit Rate).	We raden het af om VBR-bestanden af te spelen.
USB		
Het afspelen wordt niet gestart wanneer het USB-apparaat is aangesloten	Op dit apparaat bevinden zich geen bestanden van een ondersteund formaat.	Controleer het bestandsformaat.
	Het stroomverbruik van het USB-apparaat overschrijdt 1,0 A.	Gebruik een USB-apparaat met een stroomverbruik lager dan 1,0 A.

Probleem	Mogelijke oorzaak	Mogelijke oplossing
Bluetooth®		
Koppelen mislukt	De afstand tussen dit apparaat en het ingeschakelde Bluetooth®-apparaat is te groot, of er bevindt zich mogelijk een metalen voorwerp tussen het ingeschakelde Bluetooth®-apparaat en dit apparaat.	Verander de locatie van het ingeschakelde Bluetooth®-apparaat.
	De Bluetooth®-functie van het ingeschakelde Bluetooth®-apparaat is uitgeschakeld.	Raadpleeg de handleiding van het ingeschakelde Bluetooth®-apparaat. (Sommige apparaten beschikken over een energiebesparingsfunctie die na een bepaalde tijd automatisch inschakelt.)
Er komen geen gesprekken binnen	Op uw huidige locatie hebt u misschien geen ontvangstbereik.	Rijd met uw voertuig naar een locatie waar u wel bereik hebt.
De geluidskwaliteit van hands-free is beperkt (vervorming, ruis, etc.)	Er kan zich een ander draadloos apparaat in de buurt bevinden.	Schakel het andere draadloze apparaat uit, of houd het uit de buurt.

Foutberichten

Display	Mogelijke oorzaak	Mogelijke oplossing
CD		
"ERROR 1"	De disk kan niet worden gelezen.	Voer de disk in met het label omhoog. Controleer of de disk niet vervormd is, en geen fouten vertoont. Indien "ERROR 1" niet verdwijnt nadat een normale disk werd ingevoerd, moet u contact opnemen met uw dealer.
"ERROR 3"	Het apparaat vertoont een fout met een onbekende oorzaak.	Indien er een cd in het apparaat zit, drukt u op de uitwerpknop om de disk te verwijderen. Indien de disk niet kan worden uitgeworpen, moet u contact opnemen met uw dealer.
USB/iPod		
"ERROR 1"	Het USB-apparaat is aangesloten.	Controleer de aansluiting van het USB-apparaat.
"ERROR 2"	Correcte communicatie met het USB-apparaat is niet mogelijk.	Haal het USB-apparaat los en sluit het opnieuw aan. Controleer het USB-apparaat.
"ERROR 3"	Kan niet worden bediend door onbekende oorzaak.	Haal het USB-apparaat los en sluit het opnieuw aan. Indien "ERROR 3" niet verdwijnt, moet u contact opnemen met uw dealer.
"ERROR 4"	Het stroomverbruik van het USB-apparaat overschrijdt 1,0 A.	Controleer het USB-apparaat.

Display	Mogelijke oorzaak	Mogelijke oplossing
Bluetooth®		
"ERROR 1"	Het apparaat vertoont een fout met een onbekende oorzaak.	Haal het ingeschakelde Bluetooth®-apparaat los en sluit het opnieuw aan. Indien "ERROR 1" niet verdwijnt, moet u contact opnemen met uw dealer.
"CONNECTION FAILED"	Tot stand brengen van de koppeling of verbinding is mislukt.	Probeer de koppeling of verbinding opnieuw tot stand te brengen.
"MEMORY FULL"	De informatielimiet voor het aantal overgedragen telefoonboekgegevens is bereikt.	Wis geregistreerde gegevens of onnodige nummers in het telefoonboek en probeer opnieuw om de geregistreerde telefoonnummer naar het telefoonboek over te brengen.
"NOT AVAILABLE"	Kan niet worden bediend tijdens het rijden.	Bedien het systeem, nadat u uw auto tot stilstand hebt gebracht.

Spreek-knop (indien uitgerust)

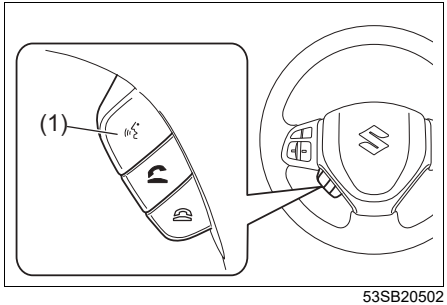

53SB20502

(1) Spreek-knop

Deze kan worden gebruikt met een apparaat met een spraakherkenningsfunctie. Om de functie te gebruiken, is het noodzakelijk om de bijbehorende instelling op uw apparaat uit te voeren. Voor de bediening van het audiosysteem of het navigatiesysteem, raadpleeg de aanvullende handleiding die bij het apparaat wordt geleverd.

VOERTUIGBELASTING EN TREKKEN VAN EEN AANHANGWAGEN

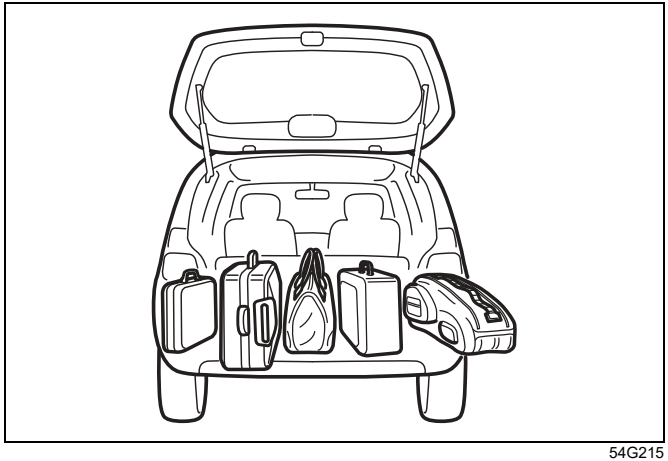

54G215

Voertuigbelasting 6-1
Trekken van een aanhangwagen 6-1

Voertuigbelasting

Uw auto is ontworpen voor een specifiek draagvermogen. Het draagvermogen van uw auto wordt aangeduid door het maximaal toelaatbaar gewicht (GVWR) en de maximaal toelaatbare asbelasting (PAW, voor en achter). Het bruto totaalgewicht en de maximaal toelaatbare asbelasting (voor en achter) zijn aangegeven in het hoofdstuk SPECIFICATIES.

GVWR – Maximaal toelaatbaar totaalgewicht van de volledig beladen auto (inclusief alle inzittenden, de accessoires en de bagage, plus de kogelbelasting van de aanhangwagen indien een aanhangwagen wordt getrokken).
PAW (voor en achter) – Maximaal toelaatbaar gewicht op elk van de afzonderlijke assen.

Het werkelijke gewicht van de belaste auto en de werkelijke belasting op de voor- en achteras kan uitsluitend bepaald worden door de auto te laten wegen. Vergelijk deze gewichten met het GVWR en het PAW (voor en achter). Als het bruto totaalgewicht of de belasting op een van de assen deze nominale waarden overschrijdt, dient u voldoende gewicht te verwijderen om de belasting tot binnen de voorgeschreven capaciteit terug te brengen.

⚠ WAARSCHUWING

Nooit uw auto overbelasten. Het bruto totaalgewicht (de som van het gewicht van het voertuig, alle inzittenden, accessoires, de bagage plus de kogelbelasting van de aanhangwagen indien een aanhangwagen wordt getrokken) mag nooit het maximaal toelaatbaar gewicht (GVWR) overschrijden. Bovendien mag de lading nooit zodanig verdeeld worden dat het gewicht op de voor- of achteras de maximaal toelaatbare asbelasting (PAW) overschrijdt.

⚠ WAARSCHUWING

De lading altijd gelijkmatig verdelen. Om eventueel persoonlijk letsel of schade aan de auto te voorkomen, moet u de bagage steeds goed vastmaken om te voorkomen dat deze gaat schuiven als de auto plotseling bewegingen maakt. Plaats zwaardere voorwerpen op de vloer en zo ver mogelijk naar voren in de bagageruimte. Bagage nooit hoger opstapelen dan de bovenzijde van de rugleuningen.

Trekken van een aanhangwagen

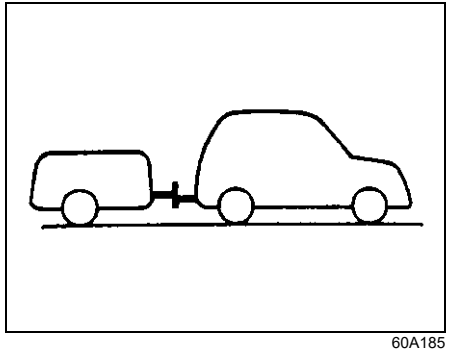

60A185

Het trekken van een aanhangwagen kan een nadelige invloed hebben op het stuurgedrag, de duurzaamheid van de auto en het brandstofverbruik. Uw auto kan worden gebruikt voor het trekken van een aanhangwagen, mits deze het aanhangwagengewicht dat hieronder wordt vermeld niet overschrijdt:

Maximum trekgewicht (aanhangwagen, lading en trekstang)

Modellen met K14D-motor voldoen aan de WLTP-procedure:
Geremde aanhangwagen:
1500 kg (3307 lbs)
Ongeremde aanhangwagen:
600 kg (1323 lbs)

Behalve modellen met K14D-motor die voldoen aan de WLTP-procedure:
Geremde aanhangwagen:
1200 kg (2646 lbs)
Ongeremde aanhangwagen:
400 kg (882 lbs)

⚠ WAARSCHUWING

Is uw voertuig uitgerust met het Dual Sensor Brake Support-systeem, druk dan op de "OFF"-schakelaar van het DSBS-systeem om het Dual Sensor Brake Support-systeem uit te schakelen, wanneer uw voertuig gebruikt wordt om een aanhangwagen te trekken. En laat de adaptive cruise control of de adaptive cruise control met stop & go uitgeschakeld wanneer een aanhangwagen aangekoppeld is. Indien dit niet gebeurt, kunnen er ongevallen gebeuren ten gevolge van het systeem dat ingeschakeld is.

LET OP

Trekken van een aanhangwagen betekent extra belasting voor de motor, het aandrijfaggregaat en de remmen van het voertuig. Hang geen aanhangwagen achter het voertuig gedurende de eerste 960 km (600 mi).

LET OP

Wanneer u een voertuig met automatische versnellingsbak gebruikt om op een lange steile heuvel te slepen of te trekken, las dan onderweg een pauze in om oververhitting of schade aan de motor of versnellingsbak te voorkomen.

OPMERKING:
Wanneer uw auto is uitgerust met een parkeersensorsysteem, zet u het systeem op de aanhangermodus via het informatiedisplay. Wanneer deze modus ingesteld is, zijn de achterste sensoren op de hoeken en in het midden uitgeschakeld. Zie "Informatiedisplay" in het gedeelte ALVORENS WEG TE RIJDEN.

Trekstang

Gebruik uitsluitend een trekstang die aan het chassis van de auto bevestigd wordt en een trekhaak die met een kogelkoppeling vastgemaakt kan worden.
Wij raden aan om een originele SUZUKI-trekstang (optioneel verkrijgbaar), of gelijkwaardig te gebruiken.

⚠ WAARSCHUWING

Gebruik nooit een bumpertrekhaak of een trekhaak die aan de achteras van het voertuig bevestigd wordt.

Bij voertuigen waar de sleepvoorziening een van de lampen of de kentekenplaat bedekt, neemt u de volgende punten in acht:
- Gebruik geen sleepvoorzieningen die niet gemakkelijk kunnen worden verwijderd of verplaatst.
- De sleepvoorzieningen moeten worden verwijderd of verplaatst wanneer ze niet gebruikt worden.

Veiligheidsketting

Breng de veiligheidsketting tussen het voertuig en de aanhangwagen altijd aan. Kruis de veiligheidsketting onder de trekstang van de aanhangwagen, zodat de trekstang niet op de weg valt als deze loskomt van de kogelkoppeling. Volg de aanbevelingen van de fabrikant op bij het bevestigen van de veiligheidsketting. Neem voldoende speling in acht om moeilijkheden tijdens het nemen van bochten te voorkomen. Laat de ketting echter niet over de weg slepen.

⚠ WAARSCHUWING

Maak de veiligheidsketting nooit vast aan de bumper van het voertuig. Maak de uiteinden vast, zodat de ketting niet losraakt onder het rijden.

Aanhangerlichten

Controleer of de aanhangwagen voorzien is van lichten die voldoen aan de wettelijke voorschriften. Controleer de werking van alle lampen alvorens weg te rijden.

⚠ WAARSCHUWING

Sluit de verlichting van de aanhangwagen nooit rechtstreeks op het elektrische systeem van het voertuig aan.

Remmen

⚠ WAARSCHUWING

Volg bij gebruik van het remsysteem op de aanhangwagen de instructies van de fabrikant op. Het remsysteem en de elektrische bedrading van de aanhanger mogen nooit rechtstreeks op het remsysteem en de elektrische bedrading van de auto aangesloten worden.

Banden

⚠ WAARSCHUWING

Tijdens het trekken van een aanhangwagen is het erg belangrijk dat de banden van het voertuig en de aanhangwagen de vereiste spanning hebben. De autobanden moeten opgepompt worden in overeenstemming met de bandenspanning vermeld op het bandeninformatieplaatje van uw auto. Indien hiervoor een waarde op het plaatje gegeven is, moeten de banden opgepompt worden in overeenstemming met de bandenspanning voor geladen auto's. Pomp de banden van de aanhanger op in overeenstemming met de richtlijnen van de fabrikant.

Spiegels

Controleer of de spiegels van de auto voldoen aan de wettelijke voorschriften met betrekking tot het rijden met aanhanger. Indien nodig moeten de wettelijk voorgeschreven spiegels gemonteerd worden.

Laden van voertuig/aanhangwagen

Om het voertuig en de aanhangwagen correct te kunnen laden, is het nodig het bruto aanhangergewicht en het trekstanggewicht van de aanhangwagen te weten.

Het bruto aanhangwagengewicht is het gewicht van de aanhangwagen plus de gehele lading. Het bruto aanhangwagengewicht kan gewogen worden door de volledig geladen aanhangwagen te wegen.

Het trekstanggewicht is de neerwaartse druk uitgeoefend op de trekhaak door de trekstang van de aanhangwagen, terwijl de aanhangwagen volledig geladen is en de trekstang zich op normale trekhoogte bevindt. Deze waarde kan verkregen worden door te wegen met een huishoudweegschaal.

Het gewicht van de geladen aanhanger (totale aanhangermassa) mag het voorheen vermelde trekvermogen nooit overschrijden.

Verdeel de lading in de aanhanger zodanig dat de druk op de kogelkoppeling ongeveer 10 % van de totale aanhangermassa bedraagt, maar niet meer dan de "maximale verticale belasting" van 75 kg (165 lbs) en minder dan 25 kg (55 lbs) of 4 %, welke dan ook hoger is. De totale aanhangermassa en druk op de kogelkoppeling moet gemeten worden, om te verzekeren dat de lading goed verdeeld is.

⚠ WAARSCHUWING

Een slechte gewichtsverdeling kan moeilijk sturen en slingeren van de aanhanger tot gevolg hebben. Controleer altijd of de kogeldruk van de aanhangwagen ongeveer 10 % van het maximaal toelaatbaar aanhangwagengewicht bedraagt, maar niet meer dan de "maximale verticale belasting" van 75 kg (165 lbs) en minder dan 25 kg (55 lbs) of 4 %, welke dan ook hoger is. Controleer ook of de lading goed vastgemaakt is. Veronachtzaming van deze maatregel kan tot ongelukken leiden.

⚠ WAARSCHUWING

Voorkom dat de auto of aanhanger te zwaar geladen wordt. Het bruto aanhangwagengewicht mag nooit het trekvermogen overschrijden. Het bruto totaalgewicht (de som van het gewicht van het voertuig, alle inzittenden, de accessoires inclusief de trekuitrusting en de trekhaak, de bagage en de kogelbelasting) mag het maximaal toelaatbaar gewicht (GVWR) vermeld in het hoofdstuk SPECIFICATIES niet overschrijden.

OPMERKING:
Alleen wanneer een aanhangwagen wordt getrokken, mag het bruto totaalgewicht worden overschreden met maximaal 60 kg (132 lbs), mits verkeerswetgeving dat toestaat.

Voorzorgsmaatregelen tijdens het trekken van een aanhangwagen

⚠ WAARSCHUWING

Sluit tijdens het trekken altijd de verlichting en veiligheidsketting van de aanhangwagen aan.

LET OP

Door het trekken van een aanhanger wordt het voertuig extra belast, waardoor onderhoudsbeurten vaker dan normaal uitgevoerd moeten worden. Volg het onderhoudsschema op in "Aanbevolen onderhoud bij zware rijomstandigheden".

⚠ WAARSCHUWING

U moet uw voertuig op een andere manier behandelen wanneer u een aanhangwagen trekt. Voor de eigen veiligheid en die van anderen dient het volgende in acht genomen te worden:

- **Oefen draaien, stoppen en achteruitrijden alvorens met een aanhangwagen de weg op te gaan. Rijd niet met een aanhangwagen op de openbare weg tot voldoende zelfvertrouwen verkregen is om het voertuig met de aanhangwagen veilig te besturen.**
- **Neem altijd de plaatselijk voorgeschreven snelheidsbeperkingen of de maximum snelheid van 80 km/h (50 mph), met andere woorden de snelheid die het laagst is, in acht.**
- **Rijd nooit met snelheden die trillen of slingeren van de aanhanger veroorzaken. Minder meteen snelheid als ook maar de minste vorm van trillen of slingeren vastgesteld wordt.**
- **Tijdens het rijden op natte, gladde of slechte wegen moet langzamer gereden worden dan op normale wegen. Verlies van controle over het stuur kan het gevolg zijn van snelheden die niet aangepast zijn aan de wegomstandigheden.**
- **Vraag altijd iemand om assistentie tijdens achteruitrijden.**

(Vervolg)

⚠ WAARSCHUWING

(Vervolg)

- **Neem voldoende afstand in acht om te stoppen. De remweg wordt langer als gevolg van het extra gewicht van de aanhangwagen. Voor iedere 16 km/h (10 mph) snelheid, moet minstens een lengte van het voertuig plus de aanhangwagen beschikbaar zijn tot het vooroprijdende voertuig. Houd rekening met een langere remweg als de wegen nat of glad zijn.**
- **Trap bij een oplooprem het rempedaal gelijkmatig in om schokken als gevolg van blokkerende aanhangerwielen te voorkomen.**
- **Minder snelheid bij het naderen van een bocht en handhaaf dezelfde snelheid tijdens het nemen van de bocht. Gas geven of minderen tijdens het nemen van de bocht kan tot verlies aan controle over het stuur leiden. Een grotere draaicirkel is nodig omdat de wielen van de aanhangwagen een kleinere bocht maken dan die van het voertuig.**
- **Vermijd plotseling optrekken en stoppen van het voertuig. Vermijd het maken van snelle stuurbewegingen, tenzij de omstandigheden niet anders toelaten.**

(Vervolg)

⚠ WAARSCHUWING

(Vervolg)

- **Minder snelheid bij zijwind en wees voorbereid op windvlagen veroorzaakt door passerende vrachtwagens.**
- **Wees voorzichtig tijdens het inhalen van andere voertuigen. Laat voldoende afstand voor uw aanhangwagen voordat u van baanvak verandert en maak tijdig gebruik van de richtingaanwijzers.**
- **Minder snelheid en schakel terug naar een lagere versnelling alvorens aan een lange of steile helling te beginnen. Het is gevaarlijk terug te schakelen tijdens het naar beneden gaan.**
- **Trap het rempedaal niet te bruusk in. Dit kan leiden tot oververhitting van de remmen, hetgeen tot consequentie heeft dat de remwerking verslechtert. Maak zoveel mogelijk gebruik van de werking van de motorrem (afremmen op de motor).**
- **Als gevolg van het extra gewicht (aanhangwagen), kan bij heet weer de motor oververhit raken tijdens een lange klim. Houd de temperatuurmeter goed in het oog. Zet het voertuig onmiddellijk langs de kant van de weg als de meter op oververhitting wijst. Zie "Motorproblemen: Oververhitting" in het gedeelte PECH ONDERWEG.**

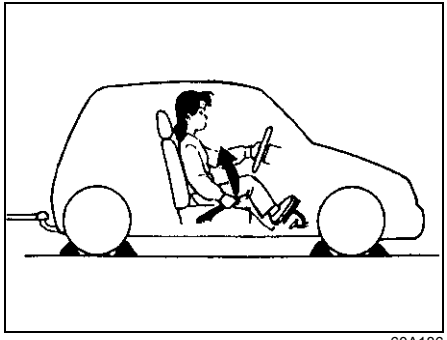

60A186

⚠ WAARSCHUWING

Ga als volgt te werk om het voertuig met aanhangwagen te parkeren:
1) Trap het rempedaal krachtig in.
2) Laat iemand blokken voor de wielen van het voertuig en de aanhangwagen plaatsen, terwijl het rempedaal ingetrapt is.
3) Laat het rempedaal langzaam opkomen om het gewicht op de blokken over te brengen.
4) Trek de handrem goed aan.

(Vervolg)

⚠ WAARSCHUWING

(Vervolg)
5) Handgeschakelde versnellingsbak – stop de motor en schakel naar achteruit of eerste versnelling.
Automatische versnellingsbak – schakel de automaat in "P" en stop de motor.

Wegrijden na het parkeren:
1) Trap het koppelingspedaal in en start de motor.
2) Schakel de versnelling in, los de handrem en laat het koppelingspedaal opkomen om langzaam het gewicht van de blokken te nemen.
3) Stop het voertuig en trap het rempedaal krachtig in.
4) Laat iemand de wielblokken verwijderen.

Montagepunten van trekhaak

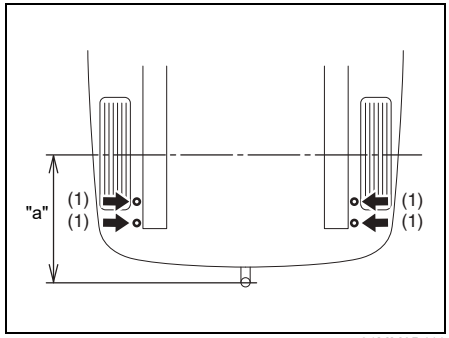

61MM0B111

(1) Zijde

Maximale verticale belasting op trekhaak (EU)
75 kg (165 lbs)

Maximaal toelaatbare overhang "a"
895 mm (35,2 in)

AANTEKENINGEN

INSPECTIE EN ONDERHOUD

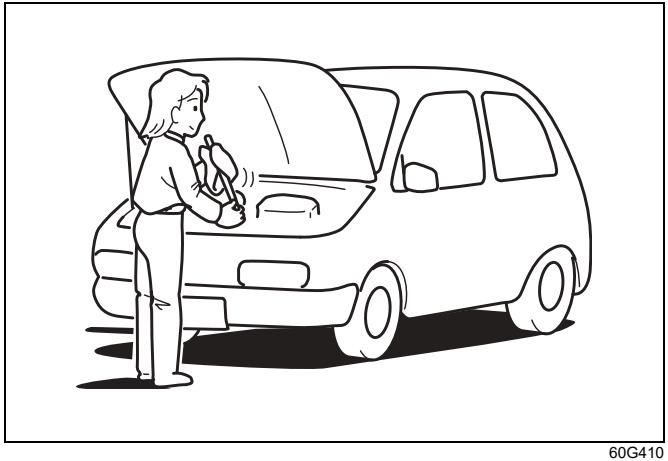

60G410

Onderhoudsschema 7-2
Periodiek onderhoudsschema (behalve Brazilië) - Voor modellen met M16A-motor 7-3
Aanbevolen onderhoud bij zware rijomstandigheden (behalve voor Brazilië) - Voor modellen met M16A-motor 7-8
Periodiek onderhoudsschema (behalve voor EU-landen, Israël en Brazilië) - Voor modellen met K14C-motor en K14D-motor 7-14
Aanbevolen onderhoud bij zware rijomstandigheden (behalve voor EU-landen, Israël en Brazilië) - Voor modellen met een K14C-motor en K14D-motor 7-23
Periodiek onderhoudsschema (voor EU-landen en Israël) 7-30
Aanbevolen onderhoud bij zware rijomstandigheden (voor EU-landen en Israël) 7-35
Periodiek onderhoudsschema (voor Brazilië) 7-40
Aanbevolen onderhoud bij zware rijomstandigheden (voor Brazilië) 7-45
Aandrijfriem 7-50
Motorolie en filter 7-51
Koelvloeistof 7-57
Luchtfilter 7-60
Bougies 7-63
Versnellingsbakolie 7-64
Koppeling 7-67
Brandstoffilter 7-68
Remmen 7-68
Stuurwiel 7-71
Banden 7-71
Accu 7-75
Zekeringen 7-77
Koplampen afstellen 7-81
Vervangen van lampen 7-81
Ruitenwisserbladen 7-94
Ruitensproeiervloeistof 7-97
Airconditioning 7-98



60B128S

⚠ WAARSCHUWING

Tijdens het uitvoeren van werkzaamheden aan de auto, dient met de grootst mogelijke zorg te werk gegaan te worden om verwonding te voorkomen. Neem altijd de volgende voorzorgsmaatregelen in acht:

(Vervolg)

⚠ WAARSCHUWING

(Vervolg)

- **Om beschadiging of onvoorzien in werking treden van de airbags of het gordelspannersysteem te voorkomen, mag u pas met werkzaamheden aan de elektrische installatie van uw SUZUKI-voertuig beginnen nadat u de loodzuuraccu hebt losgekoppeld en het contactslot minimaal 90 seconden in de stand "LOCK" heeft gestaan of de contactmodus minimaal 90 seconden in de stand vergrendelen heeft gestaan. Raak geen onderdelen of bedrading van het airbag- of gordelspannersysteem aan.**
  De bedrading is van gele isolatietape of gele doorvoerbuisjes voorzien en de stekkers zijn eveneens geel gekleurd zodat bedrading en stekkers gemakkelijk herkenbaar zijn.
- **Laat de motor niet draaien in een garage of andere gesloten ruimte.**
- **Wanneer de motor draait, moet u erop letten dat handen, kleding, gereedschap en andere voorwerpen niet in de buurt van de draaiende ventilator en aandrijfriem komen. Hoewel de ventilator niet beweegt, kan deze toch onverwachts beginnen te draaien.**

(Vervolg)

⚠ WAARSCHUWING

(Vervolg)

- **Trek de handrem aan en schakel de vrijstand (handgeschakelde versnellingsbak) of parkeerstand (automatische versnellingsbak) in, als het nodig is aan een draaiende motor te werken.**
- **Kom niet aan de kabels of andere onderdelen van de ontsteking tijdens het starten van de motor om een elektrische schok te voorkomen.**
- **Vermijd aanraking van hete onderdelen zoals de motor, het uitlaatspruitstuk en de bijbehorende leidingen, de knaldemper, de radiateur en de waterslangen.**
- **Houd sigaretten, vonken en open vuur uit de buurt van brandstof en de accu. Er kan zich namelijk damp vormen, die in aanraking met vuur tot ontbranding komt.**
- **Ga nooit onder de auto zolang de auto slechts door de krik uit het boordgereedschap ondersteund is.**
- **Vermijd dat de accuklemmen kortgesloten worden.**
- **Houd afgewerkte olie, koelmiddel en andere vloeistoffen uit de buurt van kinderen. Neem bij het opruimen van vloeistoffen de nodige voorzichtigheid in acht; giet geen vloeistof op de grond, in de riolering etc.**

⚠ WAARSCHUWING

(Vervolg)

- **Vermijd morsen tijdens het bijvullen van motorolie, remvloeistof en koelvloeistof. Doordat deze vloeistoffen zich hechten aan de omliggende delen kan brand of een storing ontstaan.**

Onderhoudsschema

Het volgende schema geeft een overzicht van de uit te voeren onderhoudsbeurten. Het schema geeft de kilometers en maanden aan die bepalend zijn voor het vaststellen van het moment waarop inspecties, afstelling, smering of ander onderhoud uitgevoerd moet worden. Houd kortere intervallen aan indien u gewoonlijk onder extreme omstandigheden rijdt (zie "Aanbevolen onderhoud bij zware rijomstandigheden").

⚠ WAARSCHUWING

SUZUKI raadt u aan om de onderhoudspunten die van een sterretje (*) zijn voorzien te laten uitvoeren door uw SUZUKI-dealer of een vakbekwame monteur. Onderhoud van de niet-gemarkeerde onderwerpen kunt u eventueel zelf uitvoeren aan de hand van de hierna volgende beschrijvingen. Laat het onderhoud door uw SUZUKI-dealer uitvoeren, wanneer er enige twijfel over bestaat of u de werkzaamheden tot een goed einde zult brengen.

LET OP

Gebruik uitsluitend originele SUZUKI onderdelen of onderdelen van gelijkwaardige kwaliteit, wanneer het nodig is onderdelen te vervangen.

Periodiek onderhoudsschema (behalve Brazilië) - Voor modellen met M16A-motor

"R" : Vervangen of verversen
"I" : Inspecteren, schoonmaken, afstellen, smeren of indien nodig vervangen

OPMERKING:
Deze tabel beschrijft de onderhoudsbeurten tot 180.000 km (108.000 mi). Voer na 180.000 km (108.000 mi) dezelfde beurten uit met dezelfde intervallen die in de tabel worden getoond.

Interval: Dit interval wordt bepaald op basis van de kilometerstand of het aantal maanden, wat zich het eerst voordoet.								
		km (x 1000)	15	30	45	60	75	90
		mijl (x 1000)	9	18	27	36	45	54
		maanden	12	24	36	48	60	72
MOTOR								
*1-1. V-snaar	Spanning controleren, *Afstellen, *Vervangen		–	–	I	–	–	R
*1-2. Klepspeling			–	I	–	I	–	I
1-3. Motorolie en motoroliefilter			R	R	R	R	R	R
1-4. Koelvloeistof	"SUZUKI LLC: Super" (blauw) (#1)	Alleen de eerste keer:	Vervangen bij 150.000 km (90.000 mi) of 96 maanden.					
		Tweede keer en daarna:	Vervangen iedere 75.000 km (45.000 mi) of 48 maanden.					
	"SUZUKI LLC: Standard" (groen)		–	–	R	–	–	R
*1-5. Uitlaatsysteem (uitgezonderd katalysator)			–	I	–	I	–	I
ONTSTEKING								
2-1. Bougies Indien **loodvrije** brandstof wordt gebruikt	(Standaardtype) Nikkel-bougie		–	–	R	–	–	R
Bougies Indien **loodhoudende** brandstof wordt gebruikt, zie schema "Zware rijomstandigheden".								
BRANDSTOF								
3-1. Luchtfilterelement	Verharde wegen		I	I	R	I	I	R
	Stoffige omstandigheden		Zie het schema voor "Onderhoud bij zware rijomstandigheden".					
*3-2. Brandstofleidingen			–	I	–	I	–	I
*3-3. Brandstoffilter (#2)			Iedere 105.000 km (63.000 mi) vervangen.					
*3-4. Brandstoftank			–	–	I	–	–	I
EMISSIECONTROLESYSTEEM								
*4-1. PCV-klep			–	–	–	–	–	I
*4-2. Regelsysteem voor brandstofdampafzuiging			–	–	–	–	–	I

#1: Controleer het motorkoelvloeistofpeil zoals beschreven onder "Dagelijkse inspectie" in het deel BEDIENING VAN DE AUTO. Wanneer u voor het verversen andere motorkoelvloeistof gebruikt dan "SUZUKI LLC: Super" (blauw) voor vervanging, volg dan het schema van "SUZUKI LLC: Standard" (groen).

#2: Brandstoffilter voor Russische modellen is niet vereist voor onderhoud.

Interval: Dit interval wordt bepaald op basis van de kilometerstand of het aantal maanden, wat zich het eerst voordoet.								
		km (x 1000)	105	120	135	150	165	180
		mijl (x 1000)	63	72	81	90	99	108
		maanden	84	96	108	120	132	144
MOTOR								
*1-1. V-snaar	Spanning controleren, *Afstellen, *Vervangen		–	–	I	–	–	R
*1-2. Klepspeling			–	I	–	I	–	I
1-3. Motorolie en motoroliefilter			R	R	R	R	R	R
1-4. Koelvloeistof	"SUZUKI LLC: Super" (blauw) (#1)	Alleen de eerste keer:	Vervangen bij 150.000 km (90.000 mi) of 96 maanden.					
		Tweede keer en daarna:	Vervangen iedere 75.000 km (45.000 mi) of 48 maanden.					
	"SUZUKI LLC: Standard" (groen)		–	–	R	–	–	R
*1-5. Uitlaatsysteem (uitgezonderd katalysator)			–	I	–	I	–	I
ONTSTEKING								
2-1. Bougies Indien **loodvrije** brandstof wordt gebruikt	(Standaardtype) Nikkel-bougie		–	–	R	–	–	R
Bougies Indien **loodhoudende** brandstof wordt gebruikt, zie schema "Zware rijomstandigheden".								
BRANDSTOF								
3-1. Luchtfilterelement	Verharde wegen		I	I	R	I	I	R
	Stoffige omstandigheden		Zie het schema voor "Onderhoud bij zware rijomstandigheden".					
*3-2. Brandstofleidingen			–	I	–	I	–	I
*3-3. Brandstoffilter (#2)			Iedere 105.000 km (63.000 mi) vervangen.					
*3-4. Brandstoftank			–	–	I	–	–	I
EMISSIECONTROLESYSTEEM								
*4-1. PCV-klep			–	–	–	–	–	I
*4-2. Regelsysteem voor brandstofdampafzuiging			–	–	–	–	–	I

#1: Controleer het motorkoelvloeistofpeil zoals beschreven onder "Dagelijkse inspectie" in het deel BEDIENING VAN DE AUTO. Wanneer u voor het verversen andere motorkoelvloeistof gebruikt dan "SUZUKI LLC: Super" (blauw) voor vervanging, volg dan het schema van "SUZUKI LLC: Standard" (groen).

#2: Brandstoffilter voor Russische modellen is niet vereist voor onderhoud.

Interval: Dit interval wordt bepaald op basis van de kilometerstand of het aantal maanden, wat zich het eerst voordoet.		km (x 1000)	15	30	45	60	75	90
		mijl (x 1000)	9	18	27	36	45	54
		maanden	12	24	36	48	60	72
REM								
*5-1. Remschijven en remblokken			I	I	I	I	I	I
*5-2. Remslangen en remleidingen			–	I	–	I	–	I
*5-3. Rempedaal			I	I	I	I	I	I
*5-4. Remvloeistof (#3)			I	R	I	R	I	R
5-5. Remhefboom en kabel	Controleren, *Afstellen (Alleen de eerste 15.000 km)		I	–	–	–	–	–
CHASSIS EN CARROSSERIE								
*6-1. Koppelingspedaal			I	I	I	I	I	I
*6-2. Koppelingsvloeistof (#3)			I	R	I	R	I	R
6-3. Banden/Wielen (#4)			I	I	I	I	I	I
*6-4. Wiellagers (#5)			–	I	–	I	–	I
*6-5. Stofhoezen aandrijfas/Cardanassen (4WD) (#6)			–	–	I	–	–	I
*6-6. Wielophanging (#7)			–	I	–	I	–	I
*6-7. Stuurinrichting (#8)			–	I	–	I	–	I
*6-8. Olie voor handgeschakelde versnellingsbak	Originele "SUZUKI GEAR OIL 75W"		–	I	–	I	–	I
	Anders dan "SUZUKI GEAR OIL 75W" (I: Alleen de eerste 15.000 km)		I	–	R	–	–	R
*6-9. Automatische versnellingsbak	Controleren van de vloeistoflekkage		–	I	–	I	–	I
*6-10. Transmissie-olie (4WD)			Inspectie iedere 30.000 km (18.000 mi) of 24 maanden.					
			Vervangen iedere 150.000 km (90.000 mi) of 120 maanden.					
*6-11. Olie differentieel achter (4WD)			Inspectie iedere 30.000 km (18.000 mi) of 24 maanden.					
			Vervangen iedere 150.000 km (90.000 mi) of 120 maanden.					
6-12. Alle sloten, pallen en scharnieren			–	I	–	I	–	I
*6-13. Filterelement airconditioning (indien uitgerust)			–	I	R	–	I	R

#3: Koppelingsvloeistof wordt aangevoerd via het remvloeistofreservoir.
#4: Banden/wielen (inclusief banden roteren) voor modellen voor de Mexicaanse markt : Inspectie iedere 15.000 km (9000 mi) of 12 maanden.
#5: Wiellagers voor modellen voor de Mexicaanse markt : Inspectie iedere 15.000 km (9000 mi) of 12 maanden.
#6: Stofhoezen aandrijfas/cardanassen (4WD) voor modellen voor de Mexicaanse markt : Inspectie iedere 15.000 km (9000 mi) of 12 maanden.
#7: Wielophanging voor modellen voor de Mexicaanse markt : Inspectie iedere 15.000 km (9000 mi) of 12 maanden.
#8: Stuurinrichting voor modellen voor de Mexicaanse markt : Inspectie iedere 15.000 km (9000 mi) of 12 maanden.

⚠ WAARSCHUWING

De schokdempers zijn gevuld met gas onder hoge druk. Probeer de schokdempers niet te demonteren en gooi deze nooit in open vuur. Berg ze nooit op in de nabijheid van een kachel of verwarmingstoestel. Indien u de schokdemper wilt afvoeren, moet eerst het gas op veilige wijze uit de schokdemper worden verwijderd. Neem hiervoor contact op met uw SUZUKI-dealer.

Interval: Dit interval wordt bepaald op basis van de kilometerstand of het aantal maanden, wat zich het eerst voordoet.	km (x 1000)	105	120	135	150	165	180
	mijl (x 1000)	63	72	81	90	99	108
	maanden	84	96	108	120	132	144
REM							
*5-1. Remschijven en remblokken		I	I	I	I	I	I
*5-2. Remslangen en remleidingen		–	I	–	I	–	I
*5-3. Rempedaal		I	I	I	I	I	I
*5-4. Remvloeistof (#3)		I	R	I	R	I	R
5-5. Remhefboom en kabel	Controleren, *Afstellen (Alleen de eerste 15.000 km)	–	–	–	–	–	–
CHASSIS EN CARROSSERIE							
*6-1. Koppelingspedaal		I	I	I	I	I	I
*6-2. Koppelingsvloeistof (#3)		I	R	I	R	I	R
6-3. Banden/Wielen (#4)		I	I	I	I	I	I
*6-4. Wiellagers (#5)		–	I	–	I	–	I
*6-5. Stofhoezen aandrijfas/Cardanassen (4WD) (#6)		–	–	I	–	–	I
*6-6. Wielophanging (#7)		–	I	–	I	–	I
*6-7. Stuurinrichting (#8)		–	I	–	I	–	I
*6-8. Olie voor handgeschakelde versnellingsbak	Originele "SUZUKI GEAR OIL 75W"	–	I	–	I	–	I
	Anders dan "SUZUKI GEAR OIL 75W" (I: Alleen de eerste 15.000 km)	–	–	R	–	–	R
*6-9. Automatische versnellingsbak	Controleren van de vloeistoflekkage	–	I	–	I	–	I
*6-10. Transmissie-olie (4WD)		Inspectie iedere 30.000 km (18.000 mi) of 24 maanden.					
		Vervangen iedere 150.000 km (90.000 mi) of 120 maanden.					
*6-11. Olie differentieel achter (4WD)		Inspectie iedere 30.000 km (18.000 mi) of 24 maanden.					
		Vervangen iedere 150.000 km (90.000 mi) of 120 maanden.					
6-12. Alle sloten, pallen en scharnieren		–	I	–	I	–	I
*6-13. Filterelement airconditioning (indien uitgerust)		–	I	R	–	I	R

#3: Koppelingsvloeistof wordt aangevoerd via het remvloeistofreservoir.
#4: Banden/wielen (inclusief banden roteren) voor modellen voor de Mexicaanse markt : Inspectie iedere 15.000 km (9000 mi) of 12 maanden.
#5: Wiellagers voor modellen voor de Mexicaanse markt : Inspectie iedere 15.000 km (9000 mi) of 12 maanden.
#6: Stofhoezen aandrijfas/cardanassen (4WD) voor modellen voor de Mexicaanse markt : Inspectie iedere 15.000 km (9000 mi) of 12 maanden.
#7: Wielophanging voor modellen voor de Mexicaanse markt : Inspectie iedere 15.000 km (9000 mi) of 12 maanden.
#8: Stuurinrichting voor modellen voor de Mexicaanse markt : Inspectie iedere 15.000 km (9000 mi) of 12 maanden.

OPMERKING:
4WD: ALL GRIP

Aanbevolen onderhoud bij zware rijomstandigheden (behalve voor Brazilië) - Voor modellen met M16A-motor

Houd dit schema aan indien uw auto voornamelijk wordt gebruikt onder een van de volgende omstandigheden:
- Wanneer de meeste ritten korter zijn dan 6 km (4 mi).
- Wanneer de meeste ritten korter zijn dan 16 km (10 mi) bij een buitentemperatuur die aanhoudend onder het vriespunt blijft.
- Voor ritten in langzaam rijdend en stilstaand verkeer.
- Voor ritten bij extreem lage temperaturen en/of op gepekelde wegen.
- Voor ritten op slechte, modderige wegen.
- Voor ritten op stoffige wegen.
- Bij frequente hoge snelheden of hoge toerentallen.
- Trekken van een aanhangwagen (indien toegestaan).

Het schema dient eveneens te worden gevolgd wanneer de auto wordt gebruikt voor bezorgdiensten, door de politie, als taxi of voor andere zakelijke doeleinden.

Interval: Dit interval wordt bepaald op basis van de kilometerstand of het aantal maanden, wat zich het eerst voordoet.								
		km (x 1000)	7,5	15	22,5	30	37,5	45
		mijl (x 1000)	4,5	9	13,5	18	22,5	27
		maanden	6	12	18	24	30	36
MOTOR								
*1-1. V-snaar	Spanning controleren, *Afstellen, *Vervangen		–	I	–	I	–	R
*1-2. Klepspeling			–	–	–	I	–	–
1-3. Motorolie en motoroliefilter			R	R	R	R	R	R
1-4. Koelvloeistof	"SUZUKI LLC: Super" (blauw) (#1)	Alleen de eerste keer:	Vervangen bij 150.000 km (90.000 mi) of 96 maanden.					
		Tweede keer en daarna:	Vervangen iedere 75.000 km (45.000 mi) of 48 maanden.					
	"SUZUKI LLC: Standard" (groen)		–	–	–	–	–	R
*1-5. Uitlaatsysteem (uitgezonderd katalysator)			–	–	–	I	–	–
ONTSTEKING								
2-1. Bougies	(Standaardtype) Nikkel-bougie		Vervangen iedere 10.000 km (6250 mi) of 8 maanden.					
BRANDSTOF								
3-1. Luchtfilterelement*[1]			Inspectie iedere 2500 km (1500 mi).					
			Vervangen iedere 30.000 km (18.000 mi) of 24 maanden.					
*3-2. Brandstofleidingen			–	–	–	I	–	–
*3-3. Brandstoffilter (#2)			Iedere 105.000 km (63.000 mi) vervangen.					
*3-4. Brandstoftank			–	–	–	–	–	I
EMISSIECONTROLESYSTEEM								
*4-1. PCV-klep			–	–	–	–	–	–
*4-2. Regelsysteem voor brandstofdampafzuiging			–	–	–	–	–	–

#1: Controleer het motorkoelvloeistofpeil zoals beschreven onder "Dagelijkse inspectie" in het deel BEDIENING VAN DE AUTO. Wanneer u voor het verversen andere motorkoelvloeistof gebruikt dan "SUZUKI LLC: Super" (blauw) voor vervanging, volg dan het schema van "SUZUKI LLC: Standard" (groen).

#2: Brandstoffilter voor Russische modellen is niet vereist voor onderhoud.

Interval: Dit interval wordt bepaald op basis van de kilometerstand of het aantal maanden, wat zich het eerst voordoet.			km (x 1000)	52,5	60	67,5	75	82,5	90
			mijl (x 1000)	31,5	36	40,5	45	49,5	54
			maanden	42	48	54	60	66	72
MOTOR									
*1-1. V-snaar	Spanning controleren, *Afstellen, *Vervangen			–	I	–	I	–	R
*1-2. Klepspeling				–	I	–	–	–	I
1-3. Motorolie en motoroliefilter				R	R	R	R	R	R
1-4. Koelvloeistof	"SUZUKI LLC: Super" (blauw) (#1)	Alleen de eerste keer:	Vervangen bij 150.000 km (90.000 mi) of 96 maanden.						
		Tweede keer en daarna:	Vervangen iedere 75.000 km (45.000 mi) of 48 maanden.						
	"SUZUKI LLC: Standard" (groen)			–	–	–	–	–	R
*1-5. Uitlaatsysteem (uitgezonderd katalysator)				–	I	–	–	–	I
ONTSTEKING									
2-1. Bougies	(Standaardtype) Nikkel-bougie		Vervangen iedere 10.000 km (6250 mi) of 8 maanden.						
BRANDSTOF									
3-1. Luchtfilterelement*[1]			Inspectie iedere 2500 km (1500 mi).						
			Vervangen iedere 30.000 km (18.000 mi) of 24 maanden.						
*3-2. Brandstofleidingen				–	I	–	–	–	I
*3-3. Brandstoffilter (#2)			Iedere 105.000 km (63.000 mi) vervangen.						
*3-4. Brandstoftank				–	–	–	–	–	I
EMISSIECONTROLESYSTEEM									
*4-1. PCV-klep				–	–	–	–	–	I
*4-2. Regelsysteem voor brandstofdampafzuiging				–	–	–	–	–	I

#1: Controleer het motorkoelvloeistofpeil zoals beschreven onder "Dagelijkse inspectie" in het deel BEDIENING VAN DE AUTO. Wanneer u voor het verversen andere motorkoelvloeistof gebruikt dan "SUZUKI LLC: Super" (blauw) voor vervanging, volg dan het schema van "SUZUKI LLC: Standard" (groen).

#2: Brandstoffilter voor Russische modellen is niet vereist voor onderhoud.

Interval: Dit interval wordt bepaald op basis van de kilometerstand of het aantal maanden, wat zich het eerst voordoet.							
	km (x 1000)	7,5	15	22,5	30	37,5	45
	mijl (x 1000)	4,5	9	13,5	18	22,5	27
	maanden	6	12	18	24	30	36
REM							
*5-1. Remschijven en remblokken		–	I	–	I	–	I
*5-2. Remslangen en remleidingen		–	–	–	I	–	–
*5-3. Rempedaal		–	I	–	I	–	I
*5-4. Remvloeistof (#3)		–	I	–	R	–	I
5-5. Remhefboom en kabel	Controleren, *Afstellen (Alleen de eerste 15.000 km)	–	I	–	–	–	–
CHASSIS EN CARROSSERIE							
*6-1. Koppelingspedaal		–	I	–	I	–	I
*6-2. Koppelingsvloeistof (#3)		–	I	–	R	–	I
6-3. Banden/Wielen (#4)		–	I	–	I	–	I
*6-4. Wiellagers (#5)		–	I	–	I	–	I
*6-5. Stofhoezen aandrijfas/Cardanassen (4WD) (#6)		–	I	–	I	–	I
*6-6. Wielophanging (#7)		–	–	–	I	–	–
*6-7. Stuurinrichting (#8)		–	–	–	I	–	–
*6-8. Olie voor handgeschakelde versnellingsbak	Originele "SUZUKI GEAR OIL 75W"	Inspectie iedere 30.000 km (18.000 mi) of 24 maanden.					
		Vervangen iedere 60.000 km (36.000 mi) of 48 maanden.					
	Anders dan "SUZUKI GEAR OIL 75W"	–	–	–	R	–	–
*6-9. Automatische versnellingsbak	Controleren van de vloeistoflekkage	–	–	–	I	–	–
*6-10. Transmissie-olie (4WD)		–	–	–	R	–	–
*6-11. Olie differentieel achter (4WD)		–	–	–	R	–	–
6-12. Alle sloten, pallen en scharnieren		–	–	–	I	–	–
*6-13. Filterelement airconditioning (indien uitgerust)*2		–	I	–	I	–	R

#3: Koppelingsvloeistof wordt aangevoerd via het remvloeistofreservoir.
#4: Banden/wielen (inclusief banden roteren) voor modellen voor de Mexicaanse markt : Inspectie iedere 7500 km (4500 mi) of 6 maanden.
#5: Wiellagers voor modellen voor de Mexicaanse markt : Inspectie iedere 7500 km (4500 mi) of 6 maanden.
#6: Stofhoezen aandrijfas/cardanassen (4WD) voor modellen voor de Mexicaanse markt : Inspectie iedere 7500 km (4500 mi) of 6 maanden.
#7: Wielophanging voor modellen voor de Mexicaanse markt : Inspectie iedere 7500 km (4500 mi) of 6 maanden.
#8: Stuurinrichting voor modellen voor de Mexicaanse markt : Inspectie iedere 7500 km (4500 mi) of 6 maanden.

⚠ WAARSCHUWING

De schokdempers zijn gevuld met gas onder hoge druk. Probeer de schokdempers niet te demonteren en gooi deze nooit in open vuur. Berg ze nooit op in de nabijheid van een kachel of verwarmingstoestel. Indien u de schokdemper wilt afvoeren, moet eerst het gas op veilige wijze uit de schokdemper worden verwijderd. Neem hiervoor contact op met uw SUZUKI-dealer.

Interval: Dit interval wordt bepaald op basis van de kilometerstand of het aantal maanden, wat zich het eerst voordoet.		km (x 1000)	52,5	60	67,5	75	82,5	90
		mijl (x 1000)	31,5	36	40,5	45	49,5	54
		maanden	42	48	54	60	66	72
REM								
*5-1. Remschijven en remblokken			–	I	–	I	–	I
*5-2. Remslangen en remleidingen			–	I	–	–	–	I
*5-3. Rempedaal			–	I	–	I	–	I
*5-4. Remvloeistof (#3)			–	R	–	I	–	R
5-5. Remhefboom en kabel	Controleren, *Afstellen (Alleen de eerste 15.000 km)		–	–	–	–	–	–
CHASSIS EN CARROSSERIE								
*6-1. Koppelingspedaal			–	I	–	I	–	I
*6-2. Koppelingsvloeistof (#3)			–	R	–	I	–	R
6-3. Banden/Wielen (#4)			–	I	–	I	–	I
*6-4. Wiellagers (#5)			–	I	–	I	–	I
*6-5. Stofhoezen aandrijfas/Cardanassen (4WD) (#6)			–	I	–	I	–	I
*6-6. Wielophanging (#7)			–	I	–	–	–	I
*6-7. Stuurinrichting (#8)			–	I	–	–	–	I
*6-8. Olie voor handgeschakelde versnellingsbak	Originele "SUZUKI GEAR OIL 75W"		Inspectie iedere 30.000 km (18.000 mi) of 24 maanden.					
			Vervangen iedere 60.000 km (36.000 mi) of 48 maanden.					
	Anders dan "SUZUKI GEAR OIL 75W"		–	R	–	–	–	R
*6-9. Automatische versnellingsbak	Controleren van de vloeistoflekkage		–	I	–	–	–	I
*6-10. Transmissie-olie (4WD)			–	R	–	–	–	R
*6-11. Olie differentieel achter (4WD)			–	R	–	–	–	R
6-12. Alle sloten, pallen en scharnieren			–	I	–	–	–	I
*6-13. Filterelement airconditioning (indien uitgerust)*2			–	I	–	I	–	R

#3: Koppelingsvloeistof wordt aangevoerd via het remvloeistofreservoir.
#4: Banden/wielen (inclusief banden roteren) voor modellen voor de Mexicaanse markt : Inspectie iedere 7500 km (4500 mi) of 6 maanden.
#5: Wiellagers voor modellen voor de Mexicaanse markt : Inspectie iedere 7500 km (4500 mi) of 6 maanden.
#6: Stofhoezen aandrijfas/cardanassen (4WD) voor modellen voor de Mexicaanse markt : Inspectie iedere 7500 km (4500 mi) of 6 maanden.
#7: Wielophanging voor modellen voor de Mexicaanse markt : Inspectie iedere 7500 km (4500 mi) of 6 maanden.
#8: Stuurinrichting voor modellen voor de Mexicaanse markt : Inspectie iedere 7500 km (4500 mi) of 6 maanden.

OPMERKING:
4WD: ALL GRIP

OPMERKING:
Deze tabel beschrijft de onderhoudsbeurten tot 90.000 km (54.000 mi).
Voer na 90.000 km (54.000 mi) dezelfde beurten uit met dezelfde intervallen die in de tabel worden getoond.
**1 Vaker inspecteren indien de auto onder stoffige omstandigheden wordt gebruikt.*
**2 Vaker reinigen indien de luchtstroom vanaf het airconditioningsysteem afneemt.*

Periodiek onderhoudsschema (behalve voor EU-landen, Israël en Brazilië) - Voor modellen met K14C-motor en K14D-motor

"R" : Vervangen of verversen
"I" : Inspecteren, schoonmaken, afstellen, smeren of indien nodig vervangen

OPMERKING:
Deze tabel beschrijft de onderhoudsbeurten tot 120.000 km (72.000 mi). Voer na 120.000 km (72.000 mi) dezelfde beurten uit met dezelfde intervallen die in de tabel worden getoond.

OPMERKING:
- ***Klasse 1: K14C-motor***
- ***Klasse 2: K14D-motor***

Interval: dit interval wordt bepaald op basis van de kilometerstand of het aantal maanden, wat zich het eerst voordoet.								
	km (x 1000)	10	20	30	40	50	60
	mijl (x 1000)	6	12	18	24	30	36
	maanden	12	24	36	48	60	72
MOTOR							
*1-1. V-snaar	[Klasse 1] Spanning controleren, *Afstellen, *Vervangen	Inspectie iedere 40.000 km (24.000 mi) of 48 maanden. Vervangen iedere 80.000 km (48.000 mi) of 96 maanden.					
	[Klasse 2] *Spanning controleren, *Riem controleren, *Vervangen	Inspectie iedere 10.000 km (6000 mi) of 12 maanden. Vervangen iedere 80.000 km (48.000 mi) of 96 maanden.					
1-2. Motorolie en motoroliefilter	[Auto met waarschuwingslampje voor olie verversen (#1,2)]	R	R	R	R	R	R
	[Auto met waarschuwingslampje voor olie verversen (#1)] ACEA-normen of ORIGINELE SUZUKI-OLIE (#2)	Vervang door het opvolgen van het waarschuwingslampje voor olie verversen of de "olie verversen"-melding in het instrumentenpaneel. Als het lampje niet gaat branden of de melding niet wordt weergegeven, ververst u de olie iedere 20.000 km (12.500 mi) of elke 12 maanden.					
	[Auto met waarschuwingslampje voor olie verversen (#1,3)] Anders dan ACEA-normen of ORIGINELE SUZUKI-OLIE (#2)	Vervang door het opvolgen van het waarschuwingslampje voor olie verversen of de "olie verversen"-melding in het instrumentenpaneel. Als het lampje niet gaat branden of de melding niet wordt weergegeven, ververst u de olie iedere 15.000 km (9000 mi) of elke 12 maanden.					
*1-3. Brandstofinjectie (#4)		–	–	I	–	–	I
1-4. Koelvloeistof	"SUZUKI LLC: Super" (blauw) (#5) Alleen de eerste keer:	Vervangen bij 150.000 km (90.000 mi) of 96 maanden.					
	Tweede keer en daarna:	Vervangen iedere 75.000 km (45.000 mi) of 48 maanden.					
	"SUZUKI LLC: Standard" (groen)	Vervangen iedere 40.000 km (24.000 mi) of 36 maanden.					
*1-5. Uitlaatsysteem (uitgezonderd katalysator)		–	–	I	–	–	I
ONTSTEKING							
2-1. Bougies Indien **loodvrije** brandstof wordt gebruikt	Iridium-bougie	–	–	–	–	–	R
Bougies Indien **loodhoudende** brandstof wordt gebruikt; zie schema "Onderhoud bij zware rijomstandigheden".							
BRANDSTOF							
3-1. Luchtfilterelement	Verharde wegen	I	I	I	R	I	I
	Stoffige omstandigheden	Zie het schema voor "Onderhoud bij zware rijomstandigheden".					
*3-2. Brandstofleidingen		–	–	I	–	–	I
*3-3. Brandstoffilter (#6)		Iedere 105.000 km (63.000 mi) vervangen.					
*3-4. Brandstoftank		–	–	–	I	–	–
EMISSIECONTROLESYSTEEM							
*4-1. PCV-klep		Inspectie iedere 90.000 km (54.000 mi) of 108 maanden.					
*4-2. Regelsysteem voor brandstofdampafzuiging		Inspectie iedere 90.000 km (54.000 mi) of 108 maanden.					

#1: Auto met waarschuwingslampje voor olie verversen is uitgerust met het systeem voor controle van de levensduur van de olie en het bijbehorende lampje in het instrumentenpaneel. Voor meer details, zie "Waarschuwingslampje voor olie verversen" of "Informatiedisplay" in het gedeelte ALVORENS WEG TE RIJDEN.
#2: Voor meer details, zie "Motorolie en filter" in dit gedeelte.
#3: Wanneer u de motorolie vervangt door motorolie die niet voldoet aan de ACEA-normen of de normen van originele SUZUKI-motorolie, moet u de instelling van het waarschuwingslampje voor olie verversen wijzigen. Voor meer details, zie "Waarschuwingslampje voor olie verversen" in het gedeelte ALVORENS WEG TE RIJDEN.
#4: Behalve Europa, Israël, Turkije, Wit-Rusland, Kazachstan, Oekraïne, Rusland, Armenië, Azerbeidzjan, Georgië, Guadeloupe, Martinique, Frans-Guyana, Australië, Nieuw-Zeeland, Nieuw-Caledonië, Singapore, Hongkong, en Macau.
#5: Controleer het koelvloeistofpeil zoals beschreven onder "Dagelijkse inspectie" in het gedeelte BEDIENING VAN DE AUTO.
Als u een andere koelvloeistof gebruikt dan de "SUZUKI LLC: Super" (blauw) ter vervanging, volg dan het schema van "SUZUKI LLC: Standard" (groen).
#6: Brandstoffilter voor Russische modellen is niet vereist voor onderhoud.

Interval: dit interval wordt bepaald op basis van de kilometerstand of het aantal maanden, wat zich het eerst voordoet.								
	km (x 1000)	70	80	90	100	110	120
	mijl (x 1000)	42	48	54	60	66	72
	maanden	84	96	108	120	132	144
MOTOR								
*1-1. V-snaar	[Klasse 1] Spanning controleren, *Afstellen, *Vervangen	Inspectie iedere 40.000 km (24.000 mi) of 48 maanden. Vervangen iedere 80.000 km (48.000 mi) of 96 maanden.					
	[Klasse 2] *Spanning controleren, *Riem controleren, *Vervangen	Inspectie iedere 10.000 km (6000 mi) of 12 maanden. Vervangen iedere 80.000 km (48.000 mi) of 96 maanden.					
1-2. Motorolie en motoroliefilter	[Auto met waarschuwingslampje voor olie verversen (#1,2)]	R	R	R	R	R	R
	[Auto met waarschuwingslampje voor olie verversen (#1)] ACEA-normen of ORIGINELE SUZUKI-OLIE (#2)	Vervang door het opvolgen van het waarschuwingslampje voor olie verversen of de "olie verversen"-melding in het instrumentenpaneel. Als het lampje niet gaat branden of de melding niet wordt weergegeven, ververst u de olie iedere 20.000 km (12.500 mi) of elke 12 maanden.					
	[Auto met waarschuwingslampje voor olie verversen (#1,3)] Anders dan ACEA-normen of ORIGINELE SUZUKI-OLIE (#2)	Vervang door het opvolgen van het waarschuwingslampje voor olie verversen of de "olie verversen"-melding in het instrumentenpaneel. Als het lampje niet gaat branden of de melding niet wordt weergegeven, ververst u de olie iedere 15.000 km (9000 mi) of elke 12 maanden.					
*1-3. Brandstofinjectie (#4)		–	–	I	–	–	I
1-4. Koelvloeistof	"SUZUKI LLC: Super" (blauw) (#5) Alleen de eerste keer:	Vervangen bij 150.000 km (90.000 mi) of 96 maanden.					
	Tweede keer en daarna:	Vervangen iedere 75.000 km (45.000 mi) of 48 maanden.					
	"SUZUKI LLC: Standard" (groen)	Vervangen iedere 40.000 km (24.000 mi) of 36 maanden.					
*1-5. Uitlaatsysteem (uitgezonderd katalysator)		–	–	I	–	–	I
ONTSTEKING								
2-1. Bougies Indien **loodvrije** brandstof wordt gebruikt	Iridium-bougie	–	–	–	–	–	R
Bougies Indien **loodhoudende** brandstof wordt gebruikt; zie schema "Onderhoud bij zware rijomstandigheden".							
BRANDSTOF								
3-1. Luchtfilterelement	Verharde wegen	I	R	I	I	I	R
	Stoffige omstandigheden	Zie het schema voor "Onderhoud bij zware rijomstandigheden".					
*3-2. Brandstofleidingen		–	–	I	–	–	I
*3-3. Brandstoffilter (#6)		Iedere 105.000 km (63.000 mi) vervangen.					
*3-4. Brandstoftank		–	I	–	–	–	I
EMISSIECONTROLESYSTEEM								
*4-1. PCV-klep		Inspectie iedere 90.000 km (54.000 mi) of 108 maanden.					
*4-2. Regelsysteem voor brandstofdampafzuiging		Inspectie iedere 90.000 km (54.000 mi) of 108 maanden.					

#1: Auto met waarschuwingslampje voor olie verversen is uitgerust met het systeem voor controle van de levensduur van de olie en het bijbehorende lampje in het instrumentenpaneel. Voor meer details, zie "Waarschuwingslampje voor olie verversen" of "Informatiedisplay" in het gedeelte ALVORENS WEG TE RIJDEN.
#2: Voor meer details, zie "Motorolie en filter" in dit gedeelte.
#3: Wanneer u de motorolie vervangt door motorolie die niet voldoet aan de ACEA-normen of de normen van originele SUZUKI-motorolie, moet u de instelling van het waarschuwingslampje voor olie verversen wijzigen. Voor meer details, zie "Waarschuwingslampje voor olie verversen" in het gedeelte ALVORENS WEG TE RIJDEN.
#4: Behalve Europa, Israël, Turkije, Wit-Rusland, Kazachstan, Oekraïne, Rusland, Armenië, Azerbeidzjan, Georgië, Guadeloupe, Martinique, Frans-Guyana, Australië, Nieuw-Zeeland, Nieuw-Caledonië, Singapore, Hongkong, en Macau.
#5: Controleer het koelvloeistofpeil zoals beschreven onder "Dagelijkse inspectie" in het gedeelte BEDIENING VAN DE AUTO.
Als u een andere koelvloeistof gebruikt dan de "SUZUKI LLC: Super" (blauw) ter vervanging, volg dan het schema van "SUZUKI LLC: Standard" (groen).
#6: Brandstoffilter voor Russische modellen is niet vereist voor onderhoud.

Interval: dit interval wordt bepaald op basis van de kilometerstand of het aantal maanden, wat zich het eerst voordoet.		km (x 1000)	10	20	30	40	50	60
		mijl (x 1000)	6	12	18	24	30	36
		maanden	12	24	36	48	60	72
REM								
*5-1. Remschijven en remblokken			I	I	I	I	I	I
*5-2. Remslangen en remleidingen			Inspectie iedere 30.000 km (18.000 mi) of 24 maanden.					
*5-3. Rempedaal			I	I	I	I	I	I
*5-4. Remvloeistof (#7)			Inspectie iedere 10.000 km (6000 mi) of 12 maanden. Vervangen iedere 30.000 km (18.000 mi) of 24 maanden.					
5-5. Remhefboom en kabel		Controleren, *Afstellen (alleen de eerste 10.000 km)	I	–	–	–	–	–
CHASSIS EN CARROSSERIE								
*6-1. Koppelingspedaal			I	I	I	I	I	I
*6-2. Koppelingsvloeistof (#7)			Inspectie iedere 10.000 km (6000 mi) of 12 maanden. Vervangen iedere 30.000 km (18.000 mi) of 24 maanden.					
6-3. Banden/Wielen (#8)			I	I	I	I	I	I
*6-4. Wiellagers (#9)			Inspectie iedere 30.000 km (18.000 mi) of 24 maanden.					
*6-5. Stofhoezen aandrijfas/Cardanassen (4WD) (#10)			Inspectie iedere 40.000 km (24.000 mi) of 36 maanden.					
*6-6. Wielophanging (#11)			Inspectie iedere 30.000 km (18.000 mi) of 24 maanden.					
*6-7. Stuurinrichting (#12)			Inspectie iedere 30.000 km (18.000 mi) of 24 maanden.					
*6-8. Olie voor handgeschakelde versnellingsbak	Originele "SUZUKI GEAR OIL 75W"		Inspectie iedere 30.000 km (18.000 mi) of 24 maanden.					
	Anders dan "SUZUKI GEAR OIL 75W"		Alleen de eerste keer: inspectie na 10.000 km (6000 mi) of 12 maanden. Vervangen iedere 40.000 km (24.000 mi) of 36 maanden.					
*6-9. Automatische versnellingsbak		Controleren op vloeistoflekkage	Inspectie iedere 30.000 km (18.000 mi) of 24 maanden.					
*6-10. Transmissie-olie (4WD)			Inspectie iedere 30.000 km (18.000 mi) of 24 maanden. Vervangen iedere 150.000 km (90.000 mi) of 120 maanden.					
*6-11. Olie differentieel achter (4WD)			Inspectie iedere 30.000 km (18.000 mi) of 24 maanden. Vervangen iedere 150.000 km (90.000 mi) of 120 maanden.					
6-12. Alle sloten, pallen en scharnieren			–	–	I	–	–	I
*6-13. Filterelement airconditioning (indien uitgerust)		Eerst bepaalde onderhoud:	Inspectie bij 30.000 km (18.000 mi) of 24 maanden. Vervangen bij 40.000 km (25.000 mi) of 36 maanden.					
		Tweede keer en daarna:	Herhaal "Eerst bepaalde onderhoud" iedere 40.000 km (25.000 mi) of 36 maanden.					

#7: Koppelingsvloeistof wordt aangevoerd via het remvloeistofreservoir.
#8: Banden/wielen (inclusief banden roteren) voor modellen voor de Mexicaanse markt : Inspectie iedere 10.000 km (6000 mi) of 12 maanden.
#9: Wiellagers voor modellen voor de Mexicaanse markt : Inspectie iedere 10.000 km (6000 mi) of 12 maanden.
#10: Stofhoezen aandrijfas/cardanassen (4WD) voor modellen voor de Mexicaanse markt : Inspectie iedere 10.000 km (6000 mi) of 12 maanden.
#11: Wielophanging voor modellen voor de Mexicaanse markt : Inspectie iedere 10.000 km (6000 mi) of 12 maanden.
#12: Stuurinrichting voor modellen voor de Mexicaanse markt : Inspectie iedere 10.000 km (6000 mi) of 12 maanden.

⚠ WAARSCHUWING

De schokdempers zijn gevuld met gas onder hoge druk. Probeer de schokdempers niet te demonteren en gooi deze nooit in open vuur. Berg ze nooit op in de nabijheid van een kachel of verwarmingstoestel. Indien u de schokdemper wilt afvoeren, moet eerst het gas op veilige wijze uit de schokdemper worden verwijderd. Neem hiervoor contact op met uw SUZUKI-dealer.

Interval: dit interval wordt bepaald op basis van de kilometerstand of het aantal maanden, wat zich het eerst voordoet.		km (x 1000)	70	80	90	100	110	120
		mijl (x 1000)	42	48	54	60	66	72
		maanden	84	96	108	120	132	144
REM								
*5-1. Remschijven en remblokken			I	I	I	I	I	I
*5-2. Remslangen en remleidingen			Inspectie iedere 30.000 km (18.000 mi) of 24 maanden.					
*5-3. Rempedaal			I	I	I	I	I	I
*5-4. Remvloeistof (#7)			Inspectie iedere 10.000 km (6000 mi) of 12 maanden. Vervangen iedere 30.000 km (18.000 mi) of 24 maanden.					
5-5. Remhefboom en kabel	Controleren, *Afstellen (alleen de eerste 10.000 km)		–	–	–	–	–	–
CHASSIS EN CARROSSERIE								
*6-1. Koppelingspedaal			I	I	I	I	I	I
*6-2. Koppelingsvloeistof (#7)			Inspectie iedere 10.000 km (6000 mi) of 12 maanden. Vervangen iedere 30.000 km (18.000 mi) of 24 maanden.					
6-3. Banden/Wielen (#8)			I	I	I	I	I	I
*6-4. Wiellagers (#9)			Inspectie iedere 30.000 km (18.000 mi) of 24 maanden.					
*6-5. Stofhoezen aandrijfas/Cardanassen (4WD) (#10)			Inspectie iedere 40.000 km (24.000 mi) of 36 maanden.					
*6-6. Wielophanging (#11)			Inspectie iedere 30.000 km (18.000 mi) of 24 maanden.					
*6-7. Stuurinrichting (#12)			Inspectie iedere 30.000 km (18.000 mi) of 24 maanden.					
*6-8. Olie voor handgeschakelde versnellingsbak	Originele "SUZUKI GEAR OIL 75W"		Inspectie iedere 30.000 km (18.000 mi) of 24 maanden.					
	Anders dan "SUZUKI GEAR OIL 75W"		Alleen de eerste keer: inspectie na 10.000 km (6000 mi) of 12 maanden. Vervangen iedere 40.000 km (24.000 mi) of 36 maanden.					
*6-9. Automatische versnellingsbak		Controleren op vloeistoflekkage	Inspectie iedere 30.000 km (18.000 mi) of 24 maanden.					
*6-10. Transmissie-olie (4WD)			Inspectie iedere 30.000 km (18.000 mi) of 24 maanden. Vervangen iedere 150.000 km (90.000 mi) of 120 maanden.					
*6-11. Olie differentieel achter (4WD)			Inspectie iedere 30.000 km (18.000 mi) of 24 maanden. Vervangen iedere 150.000 km (90.000 mi) of 120 maanden.					
6-12. Alle sloten, pallen en scharnieren			–	–	I	–	–	I
*6-13. Filterelement airconditioning (indien uitgerust)		Eerst bepaalde onderhoud:	Inspectie bij 30.000 km (18.000 mi) of 24 maanden. Vervangen bij 40.000 km (25.000 mi) of 36 maanden.					
		Tweede keer en daarna:	Herhaal "Eerst bepaalde onderhoud" iedere 40.000 km (25.000 mi) of 36 maanden.					

#7: Koppelingsvloeistof wordt aangevoerd via het remvloeistofreservoir.
#8: Banden/wielen (inclusief banden roteren) voor modellen voor de Mexicaanse markt : Inspectie iedere 10.000 km (6000 mi) of 12 maanden.
#9: Wiellagers voor modellen voor de Mexicaanse markt : Inspectie iedere 10.000 km (6000 mi) of 12 maanden.
#10: Stofhoezen aandrijfas/cardanassen (4WD) voor modellen voor de Mexicaanse markt : Inspectie iedere 10.000 km (6000 mi) of 12 maanden.
#11: Wielophanging voor modellen voor de Mexicaanse markt : Inspectie iedere 10.000 km (6000 mi) of 12 maanden.
#12: Stuurinrichting voor modellen voor de Mexicaanse markt : Inspectie iedere 10.000 km (6000 mi) of 12 maanden.

OPMERKING:
4WD: ALL GRIP

Aanbevolen onderhoud bij zware rijomstandigheden (behalve voor EU-landen, Israël en Brazilië) - Voor modellen met een K14C-motor en K14D-motor

Houd dit schema aan indien uw auto voornamelijk wordt gebruikt onder een van de volgende omstandigheden:
- Wanneer de meeste ritten korter zijn dan 6 km (4 mi).
- Wanneer de meeste ritten korter zijn dan 16 km (10 mi) bij een buitentemperatuur die aanhoudend onder het vriespunt blijft.
- Voor ritten in langzaam rijdend en stilstaand verkeer.
- Voor ritten bij extreem lage temperaturen en/of op gepekelde wegen.
- Voor ritten op slechte, modderige wegen.
- Voor ritten op stoffige wegen.
- Bij frequente hoge snelheden of hoge toerentallen.
- Trekken van een aanhangwagen (indien toegestaan).

Het schema dient eveneens te worden gevolgd wanneer de auto wordt gebruikt voor bezorgdiensten, door de politie, als taxi of voor andere zakelijke doeleinden.

OPMERKING:
- ***Klasse 1: K14C-motor***
- ***Klasse 2: K14D-motor***

Interval: dit interval wordt bepaald op basis van de kilometerstand of het aantal maanden, wat zich het eerst voordoet.								
		km (x 1000)	5	10	15	20	25	30
		mijl (x 1000)	3	6	9	12	15	18
		maanden	6	12	18	24	30	36
MOTOR								
*1-1. V-snaar	[Klasse 1] Spanning controleren, *Afstellen, *Vervangen		Inspectie iedere 15.000 km (9000 mi) of 18 maanden. Vervangen iedere 45.000 km (27.000 mi) of 54 maanden.					
	[Klasse 2] *Spanning controleren, *Riem controleren, *Vervangen		Inspectie iedere 5000 km (3000 mi) of 6 maanden. Vervangen iedere 40.000 km (24.000 mi) of 48 maanden.					
1-2. Motorolie en motoroliefilter	[Auto met waarschuwingslampje voor olie verversen (#1,2)]		R	R	R	R	R	R
	[Auto met waarschuwingslampje voor olie verversen (#1,2,3)]		Ververs iedere 7500 km (4500 mi) of 6 maanden.					
*1-3. Brandstofinjectie (#4)			–	–	–	–	–	I
1-4. Koelvloeistof	"SUZUKI LLC: Super" (blauw) (#5)	Alleen de eerste keer:	Vervangen bij 150.000 km (90.000 mi) of 96 maanden.					
		Tweede keer en daarna:	Vervangen iedere 75.000 km (45.000 mi) of 48 maanden.					
	"SUZUKI LLC: Standard" (groen)		Vervangen iedere 40.000 km (24.000 mi) of 36 maanden.					
*1-5. Uitlaatsysteem (uitgezonderd katalysator)			–	–	–	–	–	I
ONTSTEKING								
2-1. Bougies	[Klasse 1] Iridium-bougie		–	–	–	–	–	R
	[Klasse 2] Iridium-bougie		Vervangen iedere 30.000 km (18.750 mi) of 24 maanden.					
BRANDSTOF								
3-1. Luchtfilterelement*1	Verharde wegen		Inspectie iedere 2500 km (1500 mi). Vervangen iedere 30.000 km (18.000 mi) of 36 maanden.					
*3-2. Brandstofleidingen			–	–	–	–	–	I
*3-3. Brandstoffilter (#6)			Iedere 105.000 km (63.000 mi) vervangen.					
*3-4. Brandstoftank			Inspectie iedere 40.000 km (24.000 mi) of 48 maanden.					
EMISSIECONTROLESYSTEEM								
*4-1. PCV-klep			Inspectie iedere 90.000 km (54.000 mi) of 108 maanden.					
*4-2. Regelsysteem voor brandstofdampafzuiging			Inspectie iedere 90.000 km (54.000 mi) of 108 maanden.					

#1: Auto met waarschuwingslampje voor olie verversen is uitgerust met het systeem voor controle van de levensduur van de olie en het bijbehorende lampje in het instrumentenpaneel. Voor meer details, zie "Waarschuwingslampje voor olie verversen" of "Informatiedisplay" in het gedeelte ALVORENS WEG TE RIJDEN.
#2: Voor meer details, zie "Motorolie en filter" in dit gedeelte.
#3: In zware rijomstandigheden moet u de instelling van het waarschuwingslampje voor olie verversen wijzigen. Voor meer details, zie "Waarschuwingslampje voor olie verversen" in het gedeelte ALVORENS WEG TE RIJDEN.
#4: Behalve Europa, Israël, Turkije, Wit-Rusland, Kazachstan, Oekraïne, Rusland, Armenië, Azerbeidzjan, Georgië, Guadeloupe, Martinique, Frans-Guyana, Australië, Nieuw-Zeeland, Nieuw-Caledonië, Singapore, Hongkong, en Macau.
#5: Controleer het koelvloeistofpeil zoals beschreven onder "Dagelijkse inspectie" in het gedeelte BEDIENING VAN DE AUTO.
Als u een andere koelvloeistof gebruikt dan de "SUZUKI LLC: Super" (blauw) ter vervanging, volg dan het schema van "SUZUKI LLC: Standard" (groen).
#6: Brandstoffilter voor Russische modellen is niet vereist voor onderhoud.

Interval: dit interval wordt bepaald op basis van de kilometerstand of het aantal maanden, wat zich het eerst voordoet.								
		km (x 1000)	35	40	45	50	55	60
		mijl (x 1000)	21	24	27	30	33	36
		maanden	42	48	54	60	66	72
MOTOR								
*1-1. V-snaar	[Klasse 1] Spanning controleren, *Afstellen, *Vervangen		Inspectie iedere 15.000 km (9000 mi) of 18 maanden. Vervangen iedere 45.000 km (27.000 mi) of 54 maanden.					
	[Klasse 2] *Spanning controleren, *Riem controleren, *Vervangen		Inspectie iedere 5000 km (3000 mi) of 6 maanden. Vervangen iedere 40.000 km (24.000 mi) of 48 maanden.					
1-2. Motorolie en motoroliefilter	[Auto met waarschuwingslampje voor olie verversen (#1,2)]		R	R	R	R	R	R
	[Auto met waarschuwingslampje voor olie verversen (#1,2,3)]		Ververs iedere 7500 km (4500 mi) of 6 maanden.					
*1-3. Brandstofinjectie (#4)			–	–	–	–	–	I
1-4. Koelvloeistof	"SUZUKI LLC: Super" (blauw) (#5)	Alleen de eerste keer:	Vervangen bij 150.000 km (90.000 mi) of 96 maanden.					
		Tweede keer en daarna:	Vervangen iedere 75.000 km (45.000 mi) of 48 maanden.					
	"SUZUKI LLC: Standard" (groen)		Vervangen iedere 40.000 km (24.000 mi) of 36 maanden.					
*1-5. Uitlaatsysteem (uitgezonderd katalysator)			–	–	–	–	–	I
ONTSTEKING								
2-1. Bougies	[Klasse 1] Iridium-bougie		–	–	–	–	–	R
	[Klasse 2] Iridium-bougie		Vervangen iedere 30.000 km (18.750 mi) of 24 maanden.					
BRANDSTOF								
3-1. Luchtfilterelement*1	Verharde wegen		Inspectie iedere 2500 km (1500 mi). Vervangen iedere 30.000 km (18.000 mi) of 36 maanden.					
*3-2. Brandstofleidingen			–	–	–	–	–	I
*3-3. Brandstoffilter (#6)			Iedere 105.000 km (63.000 mi) vervangen.					
*3-4. Brandstoftank			Inspectie iedere 40.000 km (24.000 mi) of 48 maanden.					
EMISSIECONTROLESYSTEEM								
*4-1. PCV-klep			Inspectie iedere 90.000 km (54.000 mi) of 108 maanden.					
*4-2. Regelsysteem voor brandstofdampafzuiging			Inspectie iedere 90.000 km (54.000 mi) of 108 maanden.					

#1: Auto met waarschuwingslampje voor olie verversen is uitgerust met het systeem voor controle van de levensduur van de olie en het bijbehorende lampje in het instrumentenpaneel. Voor meer details, zie "Waarschuwingslampje voor olie verversen" of "Informatiedisplay" in het gedeelte ALVORENS WEG TE RIJDEN.
#2: Voor meer details, zie "Motorolie en filter" in dit gedeelte.
#3: In zware rijomstandigheden moet u de instelling van het waarschuwingslampje voor olie verversen wijzigen. Voor meer details, zie "Waarschuwingslampje voor olie verversen" in het gedeelte ALVORENS WEG TE RIJDEN.
#4: Behalve Europa, Israël, Turkije, Wit-Rusland, Kazachstan, Oekraïne, Rusland, Armenië, Azerbeidzjan, Georgië, Guadeloupe, Martinique, Frans-Guyana, Australië, Nieuw-Zeeland, Nieuw-Caledonië, Singapore, Hongkong, en Macau.
#5: Controleer het koelvloeistofpeil zoals beschreven onder "Dagelijkse inspectie" in het gedeelte BEDIENING VAN DE AUTO.
Als u een andere koelvloeistof gebruikt dan de "SUZUKI LLC: Super" (blauw) ter vervanging, volg dan het schema van "SUZUKI LLC: Standard" (groen).
#6: Brandstoffilter voor Russische modellen is niet vereist voor onderhoud.

Interval: dit interval wordt bepaald op basis van de kilometerstand of het aantal maanden, wat zich het eerst voordoet.		km (x 1000)	5	10	15	20	25	30
		mijl (x 1000)	3	6	9	12	15	18
		maanden	6	12	18	24	30	36
REM								
*5-1. Remschijven en remblokken			–	I	–	I	–	I
*5-2. Remslangen en remleidingen			Inspectie iedere 30.000 km (18.000 mi) of 24 maanden.					
*5-3. Rempedaal			–	I	–	I	–	I
*5-4. Remvloeistof (#7)			Inspectie iedere 10.000 km (6000 mi) of 12 maanden. Vervangen iedere 30.000 km (18.000 mi) of 24 maanden.					
5-5. Remhefboom en kabel	Controleren, *Afstellen (alleen de eerste 10.000 km)		–	I	–	–	–	–
CHASSIS EN CARROSSERIE								
*6-1. Koppelingspedaal			–	I	–	I	–	I
*6-2. Koppelingsvloeistof (#7)			Inspectie iedere 10.000 km (6000 mi) of 12 maanden. Vervangen iedere 30.000 km (18.000 mi) of 24 maanden.					
6-3. Banden/Wielen (#8)			–	I	–	I	–	I
*6-4. Wiellagers (#9)			Inspectie iedere 15.000 km (9000 mi) of 12 maanden.					
*6-5. Stofhoezen aandrijfas/Cardanassen (4WD) (#10)			Inspectie iedere 15.000 km (9000 mi) of 12 maanden.					
*6-6. Wielophanging (#11)			Inspectie iedere 30.000 km (18.000 mi) of 24 maanden.					
*6-7. Stuurinrichting (#12)			Inspectie iedere 30.000 km (18.000 mi) of 24 maanden.					
*6-8. Olie voor handgeschakelde versnellingsbak	Originele "SUZUKI GEAR OIL 75W"		Inspectie iedere 30.000 km (18.000 mi) of 24 maanden.					
			Vervangen iedere 60.000 km (36.000 mi) of 48 maanden.					
	Anders dan "SUZUKI GEAR OIL 75W"		Vervangen iedere 30.000 km (18.000 mi) of 24 maanden.					
*6-9. Automatische versnellingsbak		Controleren op vloeistoflekkage	Inspectie iedere 30.000 km (18.000 mi) of 24 maanden.					
*6-10. Transmissie-olie (4WD)			Vervangen iedere 30.000 km (18.000 mi) of 24 maanden.					
*6-11. Olie differentieel achter (4WD)			Vervangen iedere 30.000 km (18.000 mi) of 24 maanden.					
6-12. Alle sloten, pallen en scharnieren			–	–	–	–	–	I
*6-13. Filterelement airconditioning (indien uitgerust)*2		Eerst bepaalde onderhoud:	Inspectie bij 15.000 km (9000 mi) of 12 maanden. Inspectie bij 30.000 km (18.000 mi) of 24 maanden. Vervangen bij 40.000 km (25.000 mi) of 36 maanden.					
		Tweede keer en daarna:	Herhaal "Eerst bepaalde onderhoud" iedere 40.000 km (25.000 mi) of 36 maanden.					

#7: Koppelingsvloeistof wordt aangevoerd via het remvloeistofreservoir.
#8: Banden/wielen (inclusief banden roteren) voor modellen voor de Mexicaanse markt : Inspectie iedere 5000 km (3000 mi) of 6 maanden.
#9: Wiellagers voor modellen voor de Mexicaanse markt : Inspectie iedere 5000 km (3000 mi) of 6 maanden.
#10: Stofhoezen aandrijfas/cardanassen (4WD) voor modellen voor de Mexicaanse markt : Inspectie iedere 5000 km (3000 mi) of 6 maanden.
#11: Wielophanging voor modellen voor de Mexicaanse markt : Inspectie iedere 5000 km (3000 mi) of 6 maanden.
#12: Stuurinrichting voor modellen voor de Mexicaanse markt : Inspectie iedere 5000 km (3000 mi) of 6 maanden.

⚠ WAARSCHUWING

De schokdempers zijn gevuld met gas onder hoge druk. Probeer de schokdempers niet te demonteren en gooi deze nooit in open vuur. Berg ze nooit op in de nabijheid van een kachel of verwarmingstoestel. Indien u de schokdemper wilt afvoeren, moet eerst het gas op veilige wijze uit de schokdemper worden verwijderd. Neem hiervoor contact op met uw SUZUKI-dealer.

Interval: dit interval wordt bepaald op basis van de kilometerstand of het aantal maanden, wat zich het eerst voordoet.								
		km (x 1000)	35	40	45	50	55	60
		mijl (x 1000)	21	24	27	30	33	36
		maanden	42	48	54	60	66	72
REM								
*5-1. Remschijven en remblokken			–	I	–	I	–	I
*5-2. Remslangen en remleidingen			Inspectie iedere 30.000 km (18.000 mi) of 24 maanden.					
*5-3. Rempedaal			–	I	–	I	–	I
*5-4. Remvloeistof (#7)			Inspectie iedere 10.000 km (6000 mi) of 12 maanden. Vervangen iedere 30.000 km (18.000 mi) of 24 maanden.					
5-5. Remhefboom en kabel	Controleren, *Afstellen (alleen de eerste 10.000 km)		–	–	–	–	–	–
CHASSIS EN CARROSSERIE								
*6-1. Koppelingspedaal			–	I	–	I	–	I
*6-2. Koppelingsvloeistof (#7)			Inspectie iedere 10.000 km (6000 mi) of 12 maanden. Vervangen iedere 30.000 km (18.000 mi) of 24 maanden.					
6-3. Banden/Wielen (#8)			–	I	–	I	–	I
*6-4. Wiellagers (#9)			Inspectie iedere 15.000 km (9000 mi) of 12 maanden.					
*6-5. Stofhoezen aandrijfas/Cardanassen (4WD) (#10)			Inspectie iedere 15.000 km (9000 mi) of 12 maanden.					
*6-6. Wielophanging (#11)			Inspectie iedere 30.000 km (18.000 mi) of 24 maanden.					
*6-7. Stuurinrichting (#12)			Inspectie iedere 30.000 km (18.000 mi) of 24 maanden.					
*6-8. Olie voor handgeschakelde versnellingsbak	Originele "SUZUKI GEAR OIL 75W"		Inspectie iedere 30.000 km (18.000 mi) of 24 maanden.					
			Vervangen iedere 60.000 km (36.000 mi) of 48 maanden.					
	Anders dan "SUZUKI GEAR OIL 75W"		Vervangen iedere 30.000 km (18.000 mi) of 24 maanden.					
*6-9. Automatische versnellingsbak		Controleren op vloeistoflekkage	Inspectie iedere 30.000 km (18.000 mi) of 24 maanden.					
*6-10. Transmissie-olie (4WD)			Vervangen iedere 30.000 km (18.000 mi) of 24 maanden.					
*6-11. Olie differentieel achter (4WD)			Vervangen iedere 30.000 km (18.000 mi) of 24 maanden.					
6-12. Alle sloten, pallen en scharnieren			–	–	–	–	–	I
*6-13. Filterelement airconditioning (indien uitgerust)*2		Eerst bepaalde onderhoud:	Inspectie bij 15.000 km (9000 mi) of 12 maanden. Inspectie bij 30.000 km (18.000 mi) of 24 maanden. Vervangen bij 40.000 km (25.000 mi) of 36 maanden.					
		Tweede keer en daarna:	Herhaal "Eerst bepaalde onderhoud" iedere 40.000 km (25.000 mi) of 36 maanden.					

#7: Koppelingsvloeistof wordt aangevoerd via het remvloeistofreservoir.
#8: Banden/wielen (inclusief banden roteren) voor modellen voor de Mexicaanse markt : Inspectie iedere 5000 km (3000 mi) of 6 maanden.
#9: Wiellagers voor modellen voor de Mexicaanse markt : Inspectie iedere 5000 km (3000 mi) of 6 maanden.
#10: Stofhoezen aandrijfas/cardanassen (4WD) voor modellen voor de Mexicaanse markt : Inspectie iedere 5000 km (3000 mi) of 6 maanden.
#11: Wielophanging voor modellen voor de Mexicaanse markt : Inspectie iedere 5000 km (3000 mi) of 6 maanden.
#12: Stuurinrichting voor modellen voor de Mexicaanse markt : Inspectie iedere 5000 km (3000 mi) of 6 maanden.

OPMERKING:
4WD: ALL GRIP

OPMERKING:
Deze tabel beschrijft de onderhoudsbeurten tot 60.000 km (36.000 mi).
Voer na 60.000 km (36.000 mi) dezelfde beurten uit met dezelfde intervallen die in de tabel worden getoond.
**1 Vaker inspecteren indien de auto onder stoffige omstandigheden wordt gebruikt.*
**2 Vaker reinigen indien de luchtstroom vanaf het airconditioningsysteem afneemt.*

Periodiek onderhoudsschema (voor EU-landen en Israël)

"R" : Vervangen of verversen
"I" : Inspecteren, schoonmaken, afstellen, smeren of indien nodig vervangen

OPMERKING:
Deze tabel beschrijft de onderhoudsbeurten tot 240.000 km (150.000 mi). Voer na 240.000 km (150.000 mi) dezelfde beurten uit met dezelfde intervallen die in de tabel worden getoond.

Interval: dit interval wordt bepaald op basis van de kilometerstand of het aantal maanden, wat zich het eerst voordoet.			km (x 1000)	20	40	60	80	100	120
			mijl (x 1000)	12,5	25	37,5	50	62,5	75
			maanden	12	24	36	48	60	72
MOTOR									
*1-1. V-snaar	*Spanning controleren, *Riem controleren, *Vervangen			I	I	I	R	I	I
1-2. Motorolie en motoroliefilter	ACEA-normen of ORIGINELE SUZUKI-OLIE (#1)			Vervang door het opvolgen van het waarschuwingslampje voor olie verversen of de "olie verversen"-melding in het instrumentenpaneel. Als het lampje niet gaat branden of de melding niet wordt weergegeven, ververst u de olie iedere 20.000 km (12.500 mi) of elke 12 maanden. Zie "Waarschuwingslampje voor olie verversen" of "Informatiedisplay" in het gedeelte ALVORENS WEG TE RIJDEN.					
	Anders dan ACEA-normen of ORIGINELE SUZUKI-OLIE (#1,2)			Vervang door het opvolgen van het waarschuwingslampje voor olie verversen of de "olie verversen"-melding in het instrumentenpaneel. Als het lampje niet gaat branden of de melding niet wordt weergegeven, ververst u de olie iedere 15.000 km (9375 mi) of elke 12 maanden. Zie "Waarschuwingslampje voor olie verversen" of "Informatiedisplay" in het gedeelte ALVORENS WEG TE RIJDEN.					
1-3. Koelvloeistof	"SUZUKI LLC: Super" (blauw) (#3)	Alleen de eerste keer:		Vervangen bij 160.000 km (100.000 mi) of 96 maanden.					
		Tweede keer en daarna:		Vervangen iedere 80.000 km (50.000 mi) of 48 maanden.					
	"SUZUKI LLC: Standard" (groen)			Vervangen iedere 40.000 km (25.000 mi) of 36 maanden.					
*1-4. Uitlaatsysteem (uitgezonderd katalysator)				–	I	–	I	–	I
ONTSTEKING									
2-1. Bougies	Iridium-bougie			–	–	R	–	–	R
BRANDSTOF									
3-1. Luchtfilterelement	Verharde wegen			Inspectie iedere 20.000 km (12.500 mi) of 12 maanden.					
				Vervangen iedere 40.000 km (25.000 mi) of 36 maanden.					
	Stoffige omstandigheden			Zie het schema voor "Onderhoud bij zware rijomstandigheden".					
*3-2. Brandstofleidingen				–	I	–	I	–	I
*3-3. Brandstoftank				–	I	–	I	–	I

#1: Voor meer details, zie "Motorolie en filter" in dit gedeelte.
#2: Wanneer u de motorolie vervangt door motorolie die niet voldoet aan de ACEA-normen of de normen van originele SUZUKI-motorolie, moet u de instelling van het waarschuwingslampje voor olie verversen wijzigen. Voor meer details, zie "Waarschuwingslampje voor olie verversen" in het gedeelte ALVORENS WEG TE RIJDEN.
#3: Controleer het koelvloeistofpeil zoals beschreven onder "Dagelijkse inspectie" in het gedeelte BEDIENING VAN DE AUTO.
Als u een andere koelvloeistof gebruikt dan de "SUZUKI LLC: Super" (blauw) ter vervanging, volg dan het schema van "SUZUKI LLC: Standard" (groen). (Vervangen iedere 40.000 km (25.000 mi) of 36 maanden.)

Interval: dit interval wordt bepaald op basis van de kilometerstand of het aantal maanden, wat zich het eerst voordoet.			km (x 1000)	140	160	180	200	220	240
			mijl (x 1000)	87,5	100	112,5	125	137,5	150
			maanden	84	96	108	120	132	144
MOTOR									
*1-1. V-snaar	*Spanning controleren, *Riem controleren, *Vervangen			I	R	I	I	I	R
1-2. Motorolie en motoroliefilter	ACEA-normen of ORIGINELE SUZUKI-OLIE (#1)			Vervang door het opvolgen van het waarschuwingslampje voor olie verversen of de "olie verversen"-melding in het instrumentenpaneel. Als het lampje niet gaat branden of de melding niet wordt weergegeven, ververst u de olie iedere 20.000 km (12.500 mi) of elke 12 maanden. Zie "Waarschuwingslampje voor olie verversen" of "Informatiedisplay" in het gedeelte ALVORENS WEG TE RIJDEN.					
	Anders dan ACEA-normen of ORIGINELE SUZUKI-OLIE (#1,2)			Vervang door het opvolgen van het waarschuwingslampje voor olie verversen of de "olie verversen"-melding in het instrumentenpaneel. Als het lampje niet gaat branden of de melding niet wordt weergegeven, ververst u de olie iedere 15.000 km (9375 mi) of elke 12 maanden. Zie "Waarschuwingslampje voor olie verversen" of "Informatiedisplay" in het gedeelte ALVORENS WEG TE RIJDEN.					
1-3. Koelvloeistof	"SUZUKI LLC: Super" (blauw) (#3)	Alleen de eerste keer:		Vervangen bij 160.000 km (100.000 mi) of 96 maanden.					
		Tweede keer en daarna:		Vervangen iedere 80.000 km (50.000 mi) of 48 maanden.					
	"SUZUKI LLC: Standard" (groen)			Vervangen iedere 40.000 km (25.000 mi) of 36 maanden.					
*1-4. Uitlaatsysteem (uitgezonderd katalysator)				–	I	–	I	–	I
ONTSTEKING									
2-1. Bougies	Iridium-bougie			–	–	R	–	–	R
BRANDSTOF									
3-1. Luchtfilterelement	Verharde wegen			Inspectie iedere 20.000 km (12.500 mi) of 12 maanden.					
				Vervangen iedere 40.000 km (25.000 mi) of 36 maanden.					
	Stoffige omstandigheden			Zie het schema voor "Onderhoud bij zware rijomstandigheden".					
*3-2. Brandstofleidingen				–	I	–	I	–	I
*3-3. Brandstoftank				–	I	–	I	–	I

#1: Voor meer details, zie "Motorolie en filter" in dit gedeelte.
#2: Wanneer u de motorolie vervangt door motorolie die niet voldoet aan de ACEA-normen of de normen van originele SUZUKI-motorolie, moet u de instelling van het waarschuwingslampje voor olie verversen wijzigen. Voor meer details, zie "Waarschuwingslampje voor olie verversen" in het gedeelte ALVORENS WEG TE RIJDEN.
#3: Controleer het koelvloeistofpeil zoals beschreven onder "Dagelijkse inspectie" in het gedeelte BEDIENING VAN DE AUTO.
Als u een andere koelvloeistof gebruikt dan de "SUZUKI LLC: Super" (blauw) ter vervanging, volg dan het schema van "SUZUKI LLC: Standard" (groen). (Vervangen iedere 40.000 km (25.000 mi) of 36 maanden.)

Interval: dit interval wordt bepaald op basis van de kilometerstand of het aantal maanden, wat zich het eerst voordoet.							
	km (x 1000)	20	40	60	80	100	120
	mijl (x 1000)	12,5	25	37,5	50	62,5	75
	maanden	12	24	36	48	60	72
EMISSIECONTROLESYSTEEM							
*4-1. PCV-klep		–	–	–	I	–	–
*4-2. Regelsysteem voor brandstofdampafzuiging		–	–	–	–	–	I
REM							
*5-1. Remschijven en remblokken		I	I	I	I	I	I
*5-2. Remslangen en remleidingen		–	I	–	I	–	I
*5-3. Rempedaal		I	I	I	I	I	I
*5-4. Remvloeistof (#4)		I	R	I	R	I	R
5-5. Handremhendel en kabel	Controleren, *Afstellen (alleen de eerste 20.000 km)	I	–	–	–	–	–
CHASSIS EN CARROSSERIE							
*6-1. Koppelingspedaal		I	I	I	I	I	I
*6-2. Koppelingsvloeistof (#4) [alleen handgeschakelde versnellingsbak]		I	R	I	R	I	R
6-3. Banden/Wielen		I	I	I	I	I	I
*6-4. Wiellagers		–	I	–	I	–	I
*6-5. Stofhoezen aandrijfas		–	I	–	I	–	I
*6-6. Cardanassen (4WD)		–	I	–	I	–	I
*6-7. Wielophanging		–	I	–	I	–	I
*6-8. Stuurinrichting		–	I	–	I	–	I
*6-9. Olie voor handgeschakelde versnellingsbak	Originele "SUZUKI GEAR OIL 75W"	–	I	–	I	–	I
	Anders dan "SUZUKI GEAR OIL 75W"	–	R	–	R	–	R
*6-10. Automatische versnellingsbak	Controleren op vloeistoflekkage	–	I	–	I	–	I
*6-11. Transmissie-olie (4WD)		Inspectie iedere 40.000 km (25.000 mi) of 24 maanden.					
		Vervangen iedere 160.000 km (100.000 mi) of 96 maanden.					
*6-12. Olie differentieel achter (4WD)		Inspectie iedere 40.000 km (25.000 mi) of 24 maanden.					
		Vervangen iedere 160.000 km (100.000 mi) of 96 maanden.					
6-13. Alle sloten, pallen en scharnieren		–	I	–	I	–	I
*6-14. Filterelement airconditioning		–	I	R	–	I	R

#4: Koppelingsvloeistof wordt aangevoerd via het remvloeistofreservoir.

⚠ WAARSCHUWING

De schokdempers zijn gevuld met gas onder hoge druk. Probeer de schokdempers niet te demonteren en gooi deze nooit in open vuur. Berg ze nooit op in de nabijheid van een kachel of verwarmingstoestel. Indien u de schokdemper wilt afvoeren, moet eerst het gas op veilige wijze uit de schokdemper worden verwijderd. Neem hiervoor contact op met uw SUZUKI-dealer.

Interval: dit interval wordt bepaald op basis van de kilometerstand of het aantal maanden, wat zich het eerst voordoet.		km (x 1000)	140	160	180	200	220	240
		mijl (x 1000)	87,5	100	112,5	125	137,5	150
		maanden	84	96	108	120	132	144
EMISSIECONTROLESYSTEEM								
*4-1. PCV-klep			–	I	–	–	–	I
*4-2. Regelsysteem voor brandstofdampafzuiging			–	–	–	–	–	I
REM								
*5-1. Remschijven en remblokken			I	I	I	I	I	I
*5-2. Remslangen en remleidingen			–	I	–	I	–	I
*5-3. Rempedaal			I	I	I	I	I	I
*5-4. Remvloeistof (#4)			I	R	I	R	I	R
5-5. Handremhendel en kabel	Controleren, *Afstellen (alleen de eerste 20.000 km)		–	–	–	–	–	–
CHASSIS EN CARROSSERIE								
*6-1. Koppelingspedaal			I	I	I	I	I	I
*6-2. Koppelingsvloeistof (#4) [alleen handgeschakelde versnellingsbak]			I	R	I	R	I	R
6-3. Banden/Wielen			I	I	I	I	I	I
*6-4. Wiellagers			–	I	–	I	–	I
*6-5. Stofhoezen aandrijfas			–	I	–	I	–	I
*6-6. Cardanassen (4WD)			–	I	–	I	–	I
*6-7. Wielophanging			–	I	–	I	–	I
*6-8. Stuurinrichting			–	I	–	I	–	I
*6-9. Olie voor handgeschakelde versnellingsbak	Originele "SUZUKI GEAR OIL 75W"		–	I	–	I	–	I
	Anders dan "SUZUKI GEAR OIL 75W"		–	R	–	R	–	R
*6-10. Automatische versnellingsbak	Controleren op vloeistoflekkage		–	I	–	I	–	I
*6-11. Transmissie-olie (4WD)			Inspectie iedere 40.000 km (25.000 mi) of 24 maanden.					
			Vervangen iedere 160.000 km (100.000 mi) of 96 maanden.					
*6-12. Olie differentieel achter (4WD)			Inspectie iedere 40.000 km (25.000 mi) of 24 maanden.					
			Vervangen iedere 160.000 km (100.000 mi) of 96 maanden.					
6-13. Alle sloten, pallen en scharnieren			–	I	–	I	–	I
*6-14. Filterelement airconditioning			–	I	R	–	I	R

#4: Koppelingsvloeistof wordt aangevoerd via het remvloeistofreservoir.

OPMERKING:
4WD: ALL GRIP

Aanbevolen onderhoud bij zware rijomstandigheden (voor EU-landen en Israël)

Houd dit schema aan indien uw auto voornamelijk wordt gebruikt onder een van de volgende omstandigheden:
- Wanneer de meeste ritten korter zijn dan 6 km (4 mi).
- Wanneer de meeste ritten korter zijn dan 16 km (10 mi) bij een buitentemperatuur die aanhoudend onder het vriespunt blijft.
- Voor ritten in langzaam rijdend en stilstaand verkeer.
- Voor ritten bij extreem lage temperaturen en/of op gepekelde wegen.
- Voor ritten op slechte, modderige wegen.
- Voor ritten op stoffige wegen.
- Bij frequente hoge snelheden of hoge toerentallen.
- Trekken van een aanhangwagen (indien toegestaan).

Dit schema dient eveneens te worden gevolgd wanneer de auto wordt gebruikt voor bezorgdiensten, door de politie, als taxi of voor andere zakelijke doeleinden.

Interval: dit interval wordt bepaald op basis van de kilometerstand of het aantal maanden, wat zich het eerst voordoet.			km (x 1000)	10	20	30	40	50	60
			mijl (x 1000)	6,25	12,5	18,75	25	31,25	37,5
			maanden	6	12	18	24	30	36
MOTOR									
*1-1. V-snaar	*Spanning controleren, *Riem controleren, *Vervangen			I	I	I	R	I	I
1-2. Motorolie en motoroliefilter (#1,2)				Ververs iedere 7500 km (4687 mi) of 6 maanden. Zie "Waarschuwingslampje voor olie verversen" of "Informatiedisplay" in het gedeelte ALVORENS WEG TE RIJDEN.					
1-3. Koelvloeistof	"SUZUKI LLC: Super" (blauw) (#3)	Alleen de eerste keer:		Vervangen bij 160.000 km (100.000 mi) of 96 maanden.					
		Tweede keer en daarna:		Vervangen iedere 80.000 km (50.000 mi) of 48 maanden.					
	"SUZUKI LLC: Standard" (groen)			Vervangen iedere 40.000 km (25.000 mi) of 36 maanden.					
*1-4. Uitlaatsysteem (uitgezonderd katalysator)				–	–	–	I	–	–
ONTSTEKING									
2-1. Bougies	Iridium-bougie			Vervangen iedere 30.000 km (18.750 mi) of 24 maanden.					
BRANDSTOF									
3-1. Luchtfilterelement*[1]				Inspectie iedere 2500 km (1562 mi).					
				Vervangen iedere 30.000 km (18.750 mi) of 24 maanden.					
*3-2. Brandstofleidingen				–	–	–	I	–	–
*3-3. Brandstoftank				–	–	–	I	–	–
EMISSIECONTROLESYSTEEM									
*4-1. PCV-klep				Inspectie iedere 80.000 km (50.000 mi) of 48 maanden.					
*4-2. Regelsysteem voor brandstofdampafzuiging				–	–	–	–	–	–

#1: Voor meer details, zie "Motorolie en filter" in dit gedeelte.
#2: In zware rijomstandigheden moet u de instelling van het waarschuwingslampje voor olie verversen wijzigen. Voor meer details, zie "Waarschuwingslampje voor olie verversen" in het gedeelte ALVORENS WEG TE RIJDEN.
#3: Controleer het koelvloeistofpeil zoals beschreven onder "Dagelijkse inspectie" in het gedeelte BEDIENING VAN DE AUTO.
Als u een andere koelvloeistof gebruikt dan de "SUZUKI LLC: Super" (blauw) ter vervanging, volg dan het schema van "SUZUKI LLC: Standard" (groen). (Vervangen iedere 40.000 km (25.000 mi) of 36 maanden.)

Interval: dit interval wordt bepaald op basis van de kilometerstand of het aantal maanden, wat zich het eerst voordoet.									
		km (x 1000)	70	80	90	100	110	120
		mijl (x 1000)	43,75	50	56,25	62,5	68,75	75
		maanden	42	48	54	60	66	72
MOTOR								
*1-1. V-snaar	*Spanning controleren, *Riem controleren, *Vervangen		I	R	I	I	I	R
1-2. Motorolie en motoroliefilter (#1,2)			Ververs iedere 7500 km (4687 mi) of 6 maanden. Zie "Waarschuwingslampje voor olie verversen" of "Informatiedisplay" in het gedeelte ALVORENS WEG TE RIJDEN.					
1-3. Koelvloeistof	"SUZUKI LLC: Super" (blauw) (#3)	Alleen de eerste keer:	Vervangen bij 160.000 km (100.000 mi) of 96 maanden.					
		Tweede keer en daarna:	Vervangen iedere 80.000 km (50.000 mi) of 48 maanden.					
	"SUZUKI LLC: Standard" (groen)		Vervangen iedere 40.000 km (25.000 mi) of 36 maanden.					
*1-4. Uitlaatsysteem (uitgezonderd katalysator)			–	I	–	–	–	I
ONTSTEKING								
2-1. Bougies	Iridium-bougie		Vervangen iedere 30.000 km (18.750 mi) of 24 maanden.					
BRANDSTOF								
3-1. Luchtfilterelement*[1]			Inspectie iedere 2500 km (1562 mi).					
			Vervangen iedere 30.000 km (18.750 mi) of 24 maanden.					
*3-2. Brandstofleidingen			–	I	–	–	–	I
*3-3. Brandstoftank			–	I	–	–	–	I
EMISSIECONTROLESYSTEEM								
*4-1. PCV-klep			Inspectie iedere 80.000 km (50.000 mi) of 48 maanden.					
*4-2. Regelsysteem voor brandstofdampafzuiging			–	–	–	–	–	I

#1: Voor meer details, zie "Motorolie en filter" in dit gedeelte.
#2: In zware rijomstandigheden moet u de instelling van het waarschuwingslampje voor olie verversen wijzigen. Voor meer details, zie "Waarschuwingslampje voor olie verversen" in het gedeelte ALVORENS WEG TE RIJDEN.
#3: Controleer het koelvloeistofpeil zoals beschreven onder "Dagelijkse inspectie" in het gedeelte BEDIENING VAN DE AUTO.
Als u een andere koelvloeistof gebruikt dan de "SUZUKI LLC: Super" (blauw) ter vervanging, volg dan het schema van "SUZUKI LLC: Standard" (groen). (Vervangen iedere 40.000 km (25.000 mi) of 36 maanden.)

Interval: dit interval wordt bepaald op basis van de kilometerstand of het aantal maanden, wat zich het eerst voordoet.		km (x 1000)	10	20	30	40	50	60
		mijl (x 1000)	6,25	12,5	18,75	25	31,25	37,5
		maanden	6	12	18	24	30	36
REM								
*5-1. Remschijven en remblokken			–	I	–	I	–	I
*5-2. Remslangen en remleidingen			–	–	–	I	–	–
*5-3. Rempedaal			–	I	–	I	–	I
*5-4. Remvloeistof (#4)			–	I	–	R	–	I
5-5. Handremhendel en kabel	Controleren, *Afstellen (alleen de eerste 20.000 km)		–	I	–	–	–	–
CHASSIS EN CARROSSERIE								
*6-1. Koppelingspedaal			–	I	–	I	–	I
*6-2. Koppelingsvloeistof (#4) [alleen handgeschakelde versnellingsbak]			–	I	–	R	–	I
6-3. Banden/Wielen			–	I	–	I	–	I
*6-4. Wiellagers			–	I	–	I	–	I
*6-5. Stofhoezen aandrijfas			–	–	–	I	–	–
*6-6. Cardanassen (4WD)			–	I	–	I	–	I
*6-7. Wielophanging			–	–	–	I	–	–
*6-8. Stuurinrichting			–	–	–	I	–	–
*6-9. Olie voor handgeschakelde versnellingsbak	Originele "SUZUKI GEAR OIL 75W"		Inspectie iedere 20.000 km (12.500 mi) of 12 maanden.					
			Vervangen iedere 80.000 km (50.000 mi) of 48 maanden.					
	Anders dan "SUZUKI GEAR OIL 75W"		–	R	–	R	–	R
*6-10. Automatische versnellingsbak	Controleren op vloeistoflekkage		–	–	–	I	–	–
*6-11. Transmissie-olie (4WD)			Inspectie iedere 20.000 km (12.500 mi) of 12 maanden.					
			Vervangen iedere 80.000 km (50.000 mi) of 48 maanden.					
*6-12. Olie differentieel achter (4WD)			Inspectie iedere 20.000 km (12.500 mi) of 12 maanden.					
			Vervangen iedere 80.000 km (50.000 mi) of 48 maanden.					
6-13. Alle sloten, pallen en scharnieren			–	–	–	I	–	–
*6-14. Filterelement airconditioning*2			–	I	–	I	–	R

#4: Koppelingsvloeistof wordt aangevoerd via het remvloeistofreservoir.

⚠ WAARSCHUWING

De schokdempers zijn gevuld met gas onder hoge druk. Probeer de schokdempers niet te demonteren en gooi deze nooit in open vuur. Berg ze nooit op in de nabijheid van een kachel of verwarmingstoestel. Indien u de schokdemper wilt afvoeren, moet eerst het gas op veilige wijze uit de schokdemper worden verwijderd. Neem hiervoor contact op met uw SUZUKI-dealer.

Interval: dit interval wordt bepaald op basis van de kilometerstand of het aantal maanden, wat zich het eerst voordoet.			km (x 1000)	70	80	90	100	110	120
			mijl (x 1000)	43,75	50	56,25	62,5	68,75	75
			maanden	42	48	54	60	66	72
REM									
*5-1. Remschijven en remblokken				–	I	–	I	–	I
*5-2. Remslangen en remleidingen				–	I	–	–	–	I
*5-3. Rempedaal				–	I	–	I	–	I
*5-4. Remvloeistof (#4)				–	R	–	I	–	R
5-5. Handremhendel en kabel		Controleren, *Afstellen (alleen de eerste 20.000 km)		–	–	–	–	–	–
CHASSIS EN CARROSSERIE									
*6-1. Koppelingspedaal				–	I	–	I	–	I
*6-2. Koppelingsvloeistof (#4) [alleen handgeschakelde versnellingsbak]				–	R	–	I	–	R
6-3. Banden/Wielen				–	I	–	I	–	I
*6-4. Wiellagers				–	I	–	I	–	I
*6-5. Stofhoezen aandrijfas				–	I	–	–	–	I
*6-6. Cardanassen (4WD)				–	I	–	I	–	I
*6-7. Wielophanging				–	I	–	–	–	I
*6-8. Stuurinrichting				–	I	–	–	–	I
*6-9. Olie voor handgeschakelde versnellingsbak	Originele "SUZUKI GEAR OIL 75W"			Inspectie iedere 20.000 km (12.500 mi) of 12 maanden.					
				Vervangen iedere 80.000 km (50.000 mi) of 48 maanden.					
	Anders dan "SUZUKI GEAR OIL 75W"			–	R	–	R	–	R
*6-10. Automatische versnellingsbak		Controleren op vloeistoflekkage		–	I	–	–	–	I
*6-11. Transmissie-olie (4WD)				Inspectie iedere 20.000 km (12.500 mi) of 12 maanden.					
				Vervangen iedere 80.000 km (50.000 mi) of 48 maanden.					
*6-12. Olie differentieel achter (4WD)				Inspectie iedere 20.000 km (12.500 mi) of 12 maanden.					
				Vervangen iedere 80.000 km (50.000 mi) of 48 maanden.					
6-13. Alle sloten, pallen en scharnieren				–	I	–	–	–	I
*6-14. Filterelement airconditioning*2				–	I	–	I	–	R

#4: Koppelingsvloeistof wordt aangevoerd via het remvloeistofreservoir.

OPMERKING:
4WD: ALL GRIP

OPMERKING:
Deze tabel beschrijft de onderhoudsbeurten tot 120.000 km (75.000 mi).
Voer na 120.000 km (75.000 mi) dezelfde beurten uit met dezelfde intervallen die in de tabel worden getoond.
**1 Vaker inspecteren indien de auto onder stoffige omstandigheden wordt gebruikt.*
**2 Vaker reinigen indien de luchtstroom vanaf het airconditioningsysteem afneemt.*

Periodiek onderhoudsschema (voor Brazilië)

"R" : Vervangen of verversen
"I" : Inspecteren, schoonmaken, afstellen, smeren of indien nodig vervangen

OPMERKING:
- ***Klasse 1: M16A-motor***
- ***Klasse 2: K14C-motor***

OPMERKING:
Deze tabel beschrijft de onderhoudsbeurten tot 180.000 km (108.000 mi). Voer na 180.000 km (108.000 mi) dezelfde beurten uit met dezelfde intervallen die in de tabel worden getoond.

Interval: Dit interval wordt bepaald op basis van de kilometerstand of het aantal maanden, wat zich het eerst voordoet.								
		km (x 1000)	15	30	45	60	75	90
		mijl (x 1000)	9	18	27	36	45	54
		maanden	12	24	36	48	60	72
MOTOR								
*1-1. V-snaar	Spanning controleren, *Afstellen, *Vervangen		–	–	I	–	–	R
*1-2. Klepspeling	[Klasse 1] (#1)		–	I	–	I	–	I
1-3. Motorolie en motoroliefilter	[Klasse 1]		Vervangen iedere 10.000 km (6000 mi) of 12 maanden.					
	[Klasse 2]		Vervangen iedere 7500 km (4500 mi) of 6 maanden.					
*1-4. Brandstofinjectie	[Klasse 2]		–	I	–	I	–	I
1-5. Koelvloeistof	"SUZUKI LLC: Super" (blauw) (#2)	Alleen de eerste keer:	Vervangen bij 150.000 km (90.000 mi) of 96 maanden.					
		Tweede keer en daarna:	Vervangen iedere 75.000 km (45.000 mi) of 48 maanden.					
	"SUZUKI LLC: Standard" (groen)		–	–	R	–	–	R
*1-6. Uitlaatsysteem (uitgezonderd katalysator)			–	I	–	I	–	I
ONTSTEKING								
2-1. Bougies Indien **loodvrije** brandstof wordt gebruikt	[Klasse 1] (Standaardtype) Nikkel-bougie		–	–	R	–	–	R
	[Klasse 2] Iridium-bougie		–	–	–	R	–	–
Bougies Indien **loodhoudende** brandstof wordt gebruikt, zie schema "Zware rijomstandigheden".								
BRANDSTOF								
3-1. Luchtfilterelement	Verharde wegen		I	I	R	I	I	R
	Stoffige omstandigheden		Zie het schema voor "Onderhoud bij zware rijomstandigheden".					
*3-2. Brandstofleidingen			–	I	–	I	–	I
*3-3. Brandstoffilter	In de benzineleiding		–	–	R	–	–	R
*3-4. Brandstoftank			–	–	I	–	–	I
EMISSIECONTROLESYSTEEM								
*4-1. PCV-klep			–	–	–	–	–	I
*4-2. Regelsysteem voor brandstofdampafzuiging			–	–	–	–	–	I

#1: Klepspeling voor modellen met een K14C-motor is niet vereist voor onderhoud.

#2: Zorg ervoor dat u het motorkoelvloeistofpeil controleert, zoals beschreven onder Dagelijkse inspectie in het deel BEDIENING VAN DE AUTO.
Wanneer u andere motorkoelvloeistof gebruikt dan "SUZUKI LLC: Super" (blauw) voor verversen, volg dan het schema van "SUZUKI LLC: Standard" (groen).

Interval: Dit interval wordt bepaald op basis van de kilometerstand of het aantal maanden, wat zich het eerst voordoet.								
		km (x 1000)	105	120	135	150	165	180
		mijl (x 1000)	63	72	81	90	99	108
		maanden	84	96	108	120	132	144
MOTOR								
*1-1. V-snaar	Spanning controleren, *Afstellen, *Vervangen		–	–	I	–	–	R
*1-2. Klepspeling	[Klasse 1] (#1)		–	I	–	I	–	I
1-3. Motorolie en motoroliefilter	[Klasse 1]		Vervangen iedere 10.000 km (6000 mi) of 12 maanden.					
	[Klasse 2]		Vervangen iedere 7500 km (4500 mi) of 6 maanden.					
*1-4. Brandstofinjectie	[Klasse 2]		–	I	–	I	–	I
1-5. Koelvloeistof	"SUZUKI LLC: Super" (blauw) (#2)	Alleen de eerste keer:	Vervangen bij 150.000 km (90.000 mi) of 96 maanden.					
		Tweede keer en daarna:	Vervangen iedere 75.000 km (45.000 mi) of 48 maanden.					
	"SUZUKI LLC: Standard" (groen)		–	–	R	–	–	R
*1-6. Uitlaatsysteem (uitgezonderd katalysator)			–	I	–	I	–	I
ONTSTEKING								
2-1. Bougies Indien **loodvrije** brandstof wordt gebruikt	[Klasse 1] (Standaardtype) Nikkel-bougie		–	–	R	–	–	R
	[Klasse 2] Iridium-bougie		–	R	–	–	–	R
Bougies Indien **loodhoudende** brandstof wordt gebruikt, zie schema "Zware rijomstandigheden".								
BRANDSTOF								
3-1. Luchtfilterelement	Verharde wegen		I	I	R	I	I	R
	Stoffige omstandigheden		Zie het schema voor "Onderhoud bij zware rijomstandigheden".					
*3-2. Brandstofleidingen			–	I	–	I	–	I
*3-3. Brandstoffilter	In de benzineleiding		–	–	R	–	–	R
*3-4. Brandstoftank			–	–	I	–	–	I
EMISSIECONTROLESYSTEEM								
*4-1. PCV-klep			–	–	–	–	–	I
*4-2. Regelsysteem voor brandstofdampafzuiging			–	–	–	–	–	I

#1: Klepspeling voor modellen met een K14C-motor is niet vereist voor onderhoud.

#2: Zorg ervoor dat u het motorkoelvloeistofpeil controleert, zoals beschreven onder Dagelijkse inspectie in het deel BEDIENING VAN DE AUTO.
Wanneer u andere motorkoelvloeistof gebruikt dan "SUZUKI LLC: Super" (blauw) voor verversen, volg dan het schema van "SUZUKI LLC: Standard" (groen).

Interval: Dit interval wordt bepaald op basis van de kilometerstand of het aantal maanden, wat zich het eerst voordoet.								
		km (x 1000)	15	30	45	60	75	90
		mijl (x 1000)	9	18	27	36	45	54
		maanden	12	24	36	48	60	72
REM								
*5-1. Remschijven en remblokken			I	I	I	I	I	I
*5-2. Remslangen en remleidingen			–	I	–	I	–	I
*5-3. Rempedaal			I	I	I	I	I	I
*5-4. Remvloeistof (#3)			I	R	I	R	I	R
5-5. Remhefboom en kabel	Controleren, *Afstellen (Alleen de eerste 15.000 km)		I	–	–	–	–	–
CHASSIS EN CARROSSERIE								
*6-1. Koppelingspedaal			I	I	I	I	I	I
*6-2. Koppelingsvloeistof (#3)			I	R	I	R	I	R
6-3. Banden/wielen			I	I	I	I	I	I
*6-4. Wiellagers			–	I	–	I	–	I
*6-5. Stofhoezen aandrijfas/Cardanassen (4WD)			–	–	I	–	–	I
*6-6. Wielophanging			–	I	–	I	–	I
*6-7. Stuurinrichting			–	I	–	I	–	I
*6-8. Olie voor handgeschakelde versnellingsbak	Originele "SUZUKI GEAR OIL 75W"		–	I	–	I	–	I
	Anders dan "SUZUKI GEAR OIL 75W" (I: Alleen de eerste 15.000 km)		I	–	R	–	–	R
*6-9. Automatische versnellingsbak	Controleren van de vloeistoflekkage		–	I	–	I	–	I
*6-10. Transmissie-olie (4WD)			Inspectie iedere 30.000 km (18.000 mi) of 24 maanden.					
			Vervangen iedere 150.000 km (90.000 mi) of 120 maanden.					
*6-11. Olie differentieel achter (4WD)			Inspectie iedere 30.000 km (18.000 mi) of 24 maanden.					
			Vervangen iedere 150.000 km (90.000 mi) of 120 maanden.					
6-12. Alle sloten, pallen en scharnieren			–	I	–	I	–	I
*6-13. Filterelement airconditioning (indien uitgerust)			–	I	R	–	I	R

#3: Koppelingsvloeistof wordt aangevoerd via het remvloeistofreservoir.

⚠ WAARSCHUWING

De schokdempers zijn gevuld met gas onder hoge druk. Probeer de schokdempers niet te demonteren en gooi deze nooit in open vuur. Berg ze nooit op in de nabijheid van een kachel of verwarmingstoestel. Indien u de schokdemper wilt afvoeren, moet eerst het gas op veilige wijze uit de schokdemper worden verwijderd. Neem hiervoor contact op met uw SUZUKI-dealer.

Interval: Dit interval wordt bepaald op basis van de kilometerstand of het aantal maanden, wat zich het eerst voordoet.							
	km (x 1000)	105	120	135	150	165	180
	mijl (x 1000)	63	72	81	90	99	108
	maanden	84	96	108	120	132	144
REM							
*5-1. Remschijven en remblokken		I	I	I	I	I	I
*5-2. Remslangen en remleidingen		–	I	–	I	–	I
*5-3. Rempedaal		I	I	I	I	I	I
*5-4. Remvloeistof (#3)		I	R	I	R	I	R
5-5. Remhefboom en kabel	Controleren, *Afstellen (Alleen de eerste 15.000 km)	–	–	–	–	–	–
CHASSIS EN CARROSSERIE							
*6-1. Koppelingspedaal		I	I	I	I	I	I
*6-2. Koppelingsvloeistof (#3)		I	R	I	R	I	R
6-3. Banden/wielen		I	I	I	I	I	I
*6-4. Wiellagers		–	I	–	I	–	I
*6-5. Stofhoezen aandrijfas/Cardanassen (4WD)		–	–	I	–	–	I
*6-6. Wielophanging		–	I	–	I	–	I
*6-7. Stuurinrichting		–	I	–	I	–	I
*6-8. Olie voor handgeschakelde versnellingsbak	Originele "SUZUKI GEAR OIL 75W"	–	I	–	I	–	I
	Anders dan "SUZUKI GEAR OIL 75W" (I: Alleen de eerste 15.000 km)	–	–	R	–	–	R
*6-9. Automatische versnellingsbak	Controleren van de vloeistoflekkage	–	I	–	I	–	I
*6-10. Transmissie-olie (4WD)		Inspectie iedere 30.000 km (18.000 mi) of 24 maanden. Vervangen iedere 150.000 km (90.000 mi) of 120 maanden.					
*6-11. Olie differentieel achter (4WD)		Inspectie iedere 30.000 km (18.000 mi) of 24 maanden. Vervangen iedere 150.000 km (90.000 mi) of 120 maanden.					
6-12. Alle sloten, pallen en scharnieren		–	I	–	I	–	I
*6-13. Filterelement airconditioning (indien uitgerust)		–	I	R	–	I	R

#3: Koppelingsvloeistof wordt aangevoerd via het remvloeistofreservoir.

OPMERKING:
4WD: ALL GRIP

Aanbevolen onderhoud bij zware rijomstandigheden (voor Brazilië)

Houd dit schema aan indien uw auto voornamelijk wordt gebruikt onder een van de volgende omstandigheden:
- Wanneer de meeste ritten korter zijn dan 6 km (4 mi).
- Wanneer de meeste ritten korter zijn dan 16 km (10 mi) bij een buitentemperatuur die aanhoudend onder het vriespunt blijft.
- Voor ritten in langzaam rijdend en stilstaand verkeer.
- Voor ritten bij extreem lage temperaturen en/of op gepekelde wegen.
- Voor ritten op slechte, modderige wegen.
- Voor ritten op stoffige wegen.
- Bij frequente hoge snelheden of hoge toerentallen.
- Trekken van een aanhangwagen (indien toegestaan).

Het schema dient eveneens te worden gevolgd wanneer de auto wordt gebruikt voor bezorgdiensten, door de politie, als taxi of voor andere zakelijke doeleinden.

OPMERKING:
- ***Klasse 1: M16A-motor***
- ***Klasse 2: K14C-motor***

Interval: Dit interval wordt bepaald op basis van de kilometerstand of het aantal maanden, wat zich het eerst voordoet.								
		km (x 1000)	7,5	15	22,5	30	37,5	45
		mijl (x 1000)	4,5	9	13,5	18	22,5	27
		maanden	6	12	18	24	30	36
MOTOR								
*1-1. V-snaar	Spanning controleren, *Afstellen, *Vervangen		–	I	–	I	–	R
*1-2. Klepspeling	[Klasse 1] (#1)		–	–	–	I	–	–
1-3. Motorolie en motoroliefilter			Vervangen iedere 5000 km (3000 mi) of 6 maanden.					
*1-4. Brandstofinjectie	[Klasse 2]		–	–	–	I	–	–
1-5. Koelvloeistof	"SUZUKI LLC: Super" (blauw) (#2)	Alleen de eerste keer:	Vervangen bij 150.000 km (90.000 mi) of 96 maanden.					
		Tweede keer en daarna:	Vervangen iedere 75.000 km (45.000 mi) of 48 maanden.					
	"SUZUKI LLC: Standard" (groen)		–	–	–	–	–	R
*1-6. Uitlaatsysteem (uitgezonderd katalysator)			–	–	–	I	–	–
ONTSTEKING								
2-1. Bougies	[Klasse 1] (Standaardtype) Nikkel-bougie		Vervangen iedere 10.000 km (6000 mi) of 8 maanden.					
	[Klasse 2] Iridium-bougie		–	–	–	R	–	–
BRANDSTOF								
3-1. Luchtfilterelement*[1]			Inspectie iedere 2500 km (1500 mi).					
			Vervangen iedere 30.000 km (18.000 mi) of 24 maanden.					
*3-2. Brandstofleidingen			–	–	–	I	–	–
*3-3. Brandstoffilter	In de benzineleiding		–	–	–	–	–	R
*3-4. Brandstoftank			–	–	–	–	–	I
EMISSIECONTROLESYSTEEM								
*4-1. PCV-klep			–	–	–	–	–	–
*4-2. Regelsysteem voor brandstofdampafzuiging			–	–	–	–	–	–

#1: Klepspeling controleren voor modellen met een K14C-motor is niet vereist voor onderhoud.

#2: Zorg ervoor dat u het motorkoelvloeistofpeil controleert, zoals beschreven onder Dagelijkse inspectie in het deel BEDIENING VAN DE AUTO.
Wanneer u andere motorkoelvloeistof gebruikt dan "SUZUKI LLC: Super" (blauw) voor verversen, volg dan het schema van "SUZUKI LLC: Standard" (groen).

Interval: Dit interval wordt bepaald op basis van de kilometerstand of het aantal maanden, wat zich het eerst voordoet.								
		km (x 1000)	52,5	60	67,5	75	82,5	90
		mijl (x 1000)	31,5	36	40,5	45	49,5	54
		maanden	42	48	54	60	66	72
MOTOR								
*1-1. V-snaar	Spanning controleren, *Afstellen, *Vervangen		–	I	–	I	–	R
*1-2. Klepspeling	[Klasse 1] (#1)		–	I	–	–	–	I
1-3. Motorolie en motoroliefilter			Vervangen iedere 5000 km (3000 mi) of 6 maanden.					
*1-4. Brandstofinjectie	[Klasse 2]		–	I	–	–	–	I
1-5. Koelvloeistof	"SUZUKI LLC: Super" (blauw) (#2)	Alleen de eerste keer:	Vervangen bij 150.000 km (90.000 mi) of 96 maanden.					
		Tweede keer en daarna:	Vervangen iedere 75.000 km (45.000 mi) of 48 maanden.					
	"SUZUKI LLC: Standard" (groen)		–	–	–	–	–	R
*1-6. Uitlaatsysteem (uitgezonderd katalysator)			–	I	–	–	–	I
ONTSTEKING								
2-1. Bougies	[Klasse 1] (Standaardtype) Nikkel-bougie		Vervangen iedere 10.000 km (6000 mi) of 8 maanden.					
	[Klasse 2] Iridium-bougie		–	R	–	–	–	R
BRANDSTOF								
3-1. Luchtfilterelement*[1]			Inspectie iedere 2500 km (1500 mi).					
			Vervangen iedere 30.000 km (18.000 mi) of 24 maanden.					
*3-2. Brandstofleidingen			–	I	–	–	–	I
*3-3. Brandstoffilter	In de benzineleiding		–	–	–	–	–	R
*3-4. Brandstoftank			–	–	–	–	–	I
EMISSIECONTROLESYSTEEM								
*4-1. PCV-klep			–	–	–	–	–	I
*4-2. Regelsysteem voor brandstofdampafzuiging			–	–	–	–	–	I

#1: Klepspeling controleren voor modellen met een K14C-motor is niet vereist voor onderhoud.

#2: Zorg ervoor dat u het motorkoelvloeistofpeil controleert, zoals beschreven onder Dagelijkse inspectie in het deel BEDIENING VAN DE AUTO.
Wanneer u andere motorkoelvloeistof gebruikt dan "SUZUKI LLC: Super" (blauw) voor verversen, volg dan het schema van "SUZUKI LLC: Standard" (groen).

Interval: Dit interval wordt bepaald op basis van de kilometerstand of het aantal maanden, wat zich het eerst voordoet.							
	km (x 1000)	7,5	15	22,5	30	37,5	45
	mijl (x 1000)	4,5	9	13,5	18	22,5	27
	maanden	6	12	18	24	30	36
REM							
*5-1. Remschijven en remblokken		–	I	–	I	–	I
*5-2. Remslangen en remleidingen		–	–	–	I	–	–
*5-3. Rempedaal		–	I	–	I	–	I
*5-4. Remvloeistof (#3)		–	I	–	R	–	I
5-5. Remhefboom en kabel	Controleren, *Afstellen (Alleen de eerste 15.000 km)	–	I	–	–	–	–
CHASSIS EN CARROSSERIE							
*6-1. Koppelingspedaal		–	I	–	I	–	I
*6-2. Koppelingsvloeistof (#3)		–	I	–	R	–	I
6-3. Banden/wielen		–	I	–	I	–	I
*6-4. Wiellagers		–	I	–	I	–	I
*6-5. Stofhoezen aandrijfas/Cardanassen (4WD)		–	I	–	I	–	I
*6-6. Wielophanging		–	–	–	I	–	–
*6-7. Stuurinrichting		–	–	–	I	–	–
*6-8. Olie voor handgeschakelde versnellingsbak	Originele "SUZUKI GEAR OIL 75W"	Inspectie iedere 30.000 km (18.000 mi) of 24 maanden. Vervangen iedere 60.000 km (36.000 mi) of 48 maanden.					
	Anders dan "SUZUKI GEAR OIL 75W"	–	–	–	R	–	–
*6-9. Automatische versnellingsbak	Controleren op vloeistoflekkage	–	–	–	I	–	–
*6-10. Transmissie-olie (4WD)		–	–	–	R	–	–
*6-11. Olie differentieel achter (4WD)		–	–	–	R	–	–
6-12. Alle sloten, pallen en scharnieren		–	–	–	I	–	–
*6-13. Filterelement airconditioning (indien uitgerust)*2		–	I	–	I	–	R

#3: Koppelingsvloeistof wordt aangevoerd via het remvloeistofreservoir.

⚠ WAARSCHUWING

De schokdempers zijn gevuld met gas onder hoge druk. Probeer de schokdempers niet te demonteren en gooi deze nooit in open vuur. Berg ze nooit op in de nabijheid van een kachel of verwarmingstoestel. Indien u de schokdemper wilt afvoeren, moet eerst het gas op veilige wijze uit de schokdemper worden verwijderd. Neem hiervoor contact op met uw SUZUKI-dealer.

Interval: Dit interval wordt bepaald op basis van de kilometerstand of het aantal maanden, wat zich het eerst voordoet.							
	km (x 1000)	52,5	60	67,5	75	82,5	90
	mijl (x 1000)	31,5	36	40,5	45	49,5	54
	maanden	42	48	54	60	66	72
REM							
*5-1. Remschijven en remblokken		–	I	–	I	–	I
*5-2. Remslangen en remleidingen		–	I	–	–	–	I
*5-3. Rempedaal		–	I	–	I	–	I
*5-4. Remvloeistof (#3)		–	R	–	I	–	R
5-5. Remhefboom en kabel	Controleren, *Afstellen (Alleen de eerste 15.000 km)	–	–	–	–	–	–
CHASSIS EN CARROSSERIE							
*6-1. Koppelingspedaal		–	I	–	I	–	I
*6-2. Koppelingsvloeistof (#3)		–	R	–	I	–	R
6-3. Banden/wielen		–	I	–	I	–	I
*6-4. Wiellagers		–	I	–	I	–	I
*6-5. Stofhoezen aandrijfas/Cardanassen (4WD)		–	I	–	I	–	I
*6-6. Wielophanging		–	I	–	–	–	I
*6-7. Stuurinrichting		–	I	–	–	–	I
*6-8. Olie voor handgeschakelde versnellingsbak	Originele "SUZUKI GEAR OIL 75W"	Inspectie iedere 30.000 km (18.000 mi) of 24 maanden. Vervangen iedere 60.000 km (36.000 mi) of 48 maanden.					
	Anders dan "SUZUKI GEAR OIL 75W"	–	R	–	–	–	R
*6-9. Automatische versnellingsbak	Controleren op vloeistoflekkage	–	I	–	–	–	I
*6-10. Transmissie-olie (4WD)		–	R	–	–	–	R
*6-11. Olie differentieel achter (4WD)		–	R	–	–	–	R
6-12. Alle sloten, pallen en scharnieren		–	I	–	–	–	I
*6-13. Filterelement airconditioning (indien uitgerust)*2		–	I	–	I	–	R

#3: Koppelingsvloeistof wordt aangevoerd via het remvloeistofreservoir.

OPMERKING:
4WD: ALL GRIP

OPMERKING:
Deze tabel beschrijft de onderhoudsbeurten tot 90.000 km (54.000 mi).
Voer na 90.000 km (54.000 mi) dezelfde beurten uit met dezelfde intervallen die in de tabel worden getoond.
**1 Vaker inspecteren indien de auto onder stoffige omstandigheden wordt gebruikt.*
**2 Vaker reinigen indien de luchtstroom vanaf het airconditioningsysteem afneemt.*

Aandrijfriem

⚠ WAARSCHUWING

Wanneer de motor draait, moet u erop letten dat handen, haar, kleding, gereedschap en andere voorwerpen niet in de buurt van de draaiende ventilator en aandrijfriemen komen.

Controleer of de aandrijfriem de juiste spanning heeft. Als de aandrijfriem te los zit, kan dit leiden tot onvoldoende opladen van de accu, oververhitting van de motor, slechte prestaties van de klimaatregeling en overmatige slijtage van de riem. Wanneer u met uw duim halverwege de poelies op de riem drukt, moet de riem zo ver meegeven als in het onderstaande diagram wordt aangegeven.

Controleer de riem ook op beschadiging.

Het vervangen of afstellen van de riem dient te worden uitgevoerd door de SUZUKI-dealer.

Modellen met M16A-motor

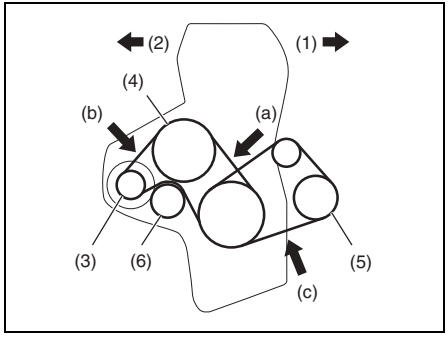

61MS2A003

(1) Voor (2) Achter
(3) Dynamo (4) Waterpomp
(5) Airconditioningcompressor
(6) Spanrol

Doorbuiging aandrijfriem (100 N (10 kg, 22 lbs) druk)

(a) Nieuwe:
5,7 – 6,4 mm (0,22 – 0,25 in)
Herafstelling:
6,5 – 7,9 mm (0,26 – 0,31 in)
(b) Nieuwe:
4,2 – 4,8 mm (0,16 – 0,18 in)
Herafstelling:
4,8 – 6,2 mm (0,19 – 0,24 in)
(c) Nieuwe:
6,0 – 7,0 mm (0,26 – 0,31 in)
Herafstelling:
7 – 8 mm (0,28 – 0,31 in)

Voor modellen met K14C-motor

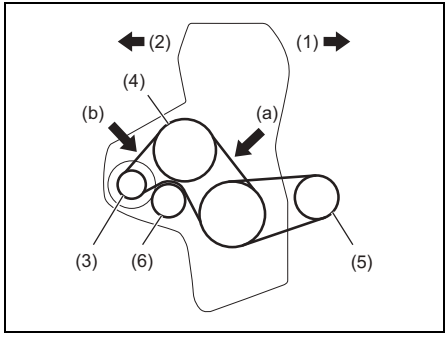

54P020701

(1) Voor (2) Achter
(3) Dynamo (4) Waterpomp
(5) Airconditioningcompressor
(6) Spanrol

Doorbuiging aandrijfriem (100 N (10 kg, 22 lbs) druk)

(a) Nieuwe:
5,4 – 6,8 mm (0,21 – 0,27 in)
Herafstelling:
7,1 – 8,0 mm (0,28 – 0,31 in)

(b) Nieuwe:
3,7 – 4,7 mm (0,15 – 0,19 in)
Herafstelling:
4,9 – 5,6 mm (0,19 – 0,22 in)

(Voor modellen met K14D-motor)
Daar voor de uitvoering van dit werk speciale gereedschappen en materialen vereist zijn, verdient het aanbeveling het verversen van de versnellingsbakolie door een SUZUKI-dealer te laten uitvoeren.

Motorolie en filter

Aanbevolen olie

Modellen met M16A-motor

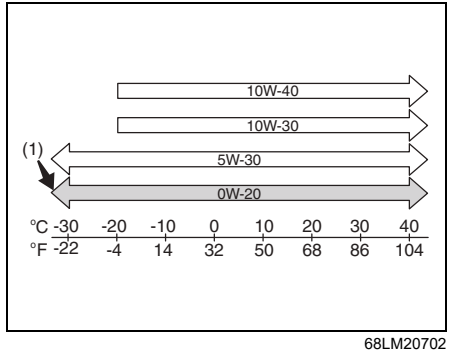

68LM20702

(1) Aanbevolen

De gebruikte olie moet voldoen aan de onderstaande kwaliteit-classificatie:
- API SL, SM, SN, SP
- ILSAC GF-6

Kies de vereiste olieviscositeit aan de hand van bovenstaande tabel.

SAE 0W-20 (1) is de beste keuze voor zuinig brandstofverbruik en goed starten bij koud weer.

OPMERKING:
- *(Voor EU-landen)*
  Het tijdschema voor olie verversen hangt af van het soort motorolie dat u kiest.
  Zie "Onderhoudsschema" in dit gedeelte voor het desbetreffende onderhoudsschema.
- *Wij raden het gebruik van originele SUZUKI-olie aan. Hiervoor kunt u terecht bij uw SUZUKI-dealer.*

Modellen met K14C-motor

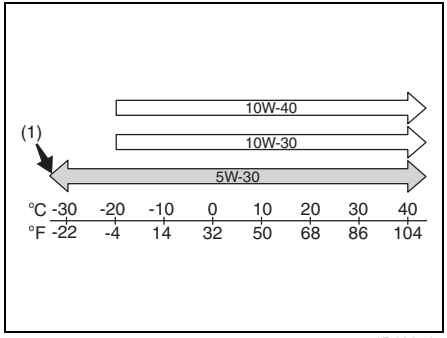

54P120705

(1) Aanbevolen

De gebruikte olie moet voldoen aan de onderstaande kwaliteit-classificatie:
- ACEA A1/B1, A3/B3, A3/B4, A5/B5
- API SL, SM, SN, SP
- ILSAC GF-6

Kies de vereiste olieviscositeit aan de hand van bovenstaande tabel.

SAE 5W-30 (1) is de beste keuze voor zuinig brandstofverbruik en goed starten bij koud weer.

OPMERKING:
(Voor EU-landen)
- *Het tijdschema voor olie verversen hangt af van het soort motorolie dat u kiest. Zie "Onderhoudsschema" in dit gedeelte voor het desbetreffende onderhoudsschema.*
- *Wij raden het gebruik van originele SUZUKI-olie aan. Hiervoor kunt u terecht bij uw SUZUKI-dealer.*

Modellen met K14D-motor

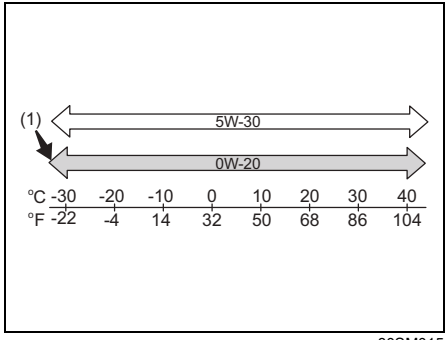

80SM015

(1) Aanbevolen

De gebruikte olie moet voldoen aan de onderstaande kwaliteit-classificatie:
- ACEA A1/B1, A3/B3, A3/B4, A5/B5
- API SL, SM, SN, SP
- ILSAC GF-6

Kies de vereiste olieviscositeit aan de hand van bovenstaande tabel.

SAE 0W-20 (1) is de beste keuze voor zuinig brandstofverbruik en goed starten bij koud weer.

OPMERKING:
- *Het tijdschema voor olie verversen hangt af van het soort motorolie dat u kiest. Zie "Onderhoudsschema" in dit gedeelte voor het desbetreffende onderhoudsschema.*
- *Wij raden het gebruik van originele SUZUKI-olie aan. Hiervoor kunt u terecht bij uw SUZUKI-dealer.*

Controleren van het oliepeil

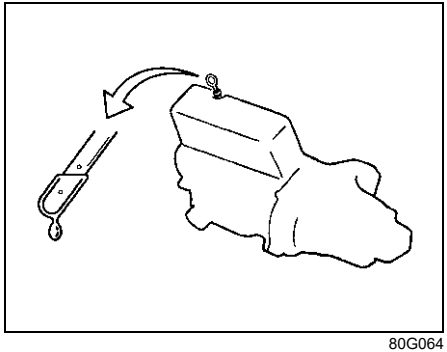

80G064

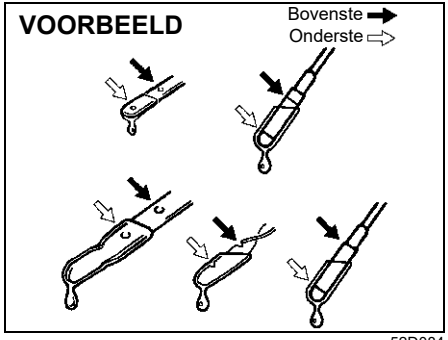

52D084

Het is belangrijk de olie op het vereiste peil te houden voor een goede smering van de motor. Controleer het oliepeil terwijl de auto op vlak terrein geparkeerd is. Meten van het oliepeil op een helling kan een foutieve aanduiding geven. Het oliepeil dient te worden gecontroleerd vóór het starten van de motor of ten minste 5 minuten na het stoppen van de motor.

Verwijder de peilstok, veeg de olie met een schone poetsdoek af, steek de peilstok helemaal in de motor en verwijder de peilstok nogmaals. De olie op de peilstok moet tussen het bovenste en onderste merkteken op de peilstok komen. Als het oliepeil zich dichtbij het minimumniveau bevindt, voeg dan genoeg olie toe om het peil tot aan het maximumniveau te doen stijgen.

LET OP
Wanneer u het oliepeil niet regelmatig controleert, kan dit leiden tot ernstige motorproblemen door te weinig olie.

Voertuig met benzinedeeltjesfilter (GPF) (indien uitgerust)

OPMERKING:
Wanneer de in het GPF opgevangen roetdeeltjes zijn verbrand, dan kan het motoroliepeil stijgen als gevolg van verdunning met de brandstof. Dit duidt niet op een defect aan de auto. De in het GPF opgevangen roetdeeltjes worden tijdens het rijden automatisch verbrand. Het kan gebeuren dat deze onder de volgende omstandigheden niet worden verbrand:

- Wanneer u langdurig met een lage snelheid rijdt.
- Wanneer u herhaaldelijk een korte rit maakt.

1) Als het GPF-waarschuwingslampje gaat branden, rijd dan gedurende meer dan 25 minuten met een snelheid van 50 km/h (31 mph) of hoger om het GPF correct te regenereren. Zie "Benzinedeeltjesfilter" in het deel BEDIENING VAN DE AUTO voor bijzonderheden.
2) Wanneer het lampje voor olie verversen knippert, moet u de motorolie en het oliefilter vervangen en de controle levensduur olie resetten. Vraag uw SUZUKI-dealer om de controle levensduur olie te resetten.
3) Als het motoroliepeil het MAX-niveau op de peilstok overschrijdt, neem dan contact op met uw SUZUKI-dealer.

Bijvullen van olie

VOORBEELD

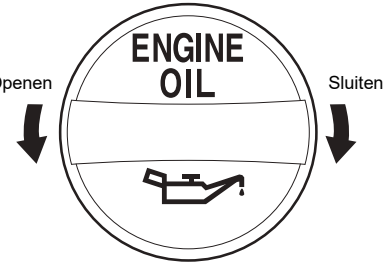

74SB20801

Verwijder de olievuldop en giet olie door de vulopening om het oliepeil op de peilstok bij de bovenste streep te brengen. Voorkom dat er te veel olie bijgevuld wordt. Te veel olie is bijna net zo slecht als te weinig olie. Start de motor na het bijvullen en laat deze ongeveer een minuut stationair draaien. Zet de motor af, wacht 5 minuten en controleer daarna het oliepeil opnieuw.

Motorolie verversen en oliefilter vervangen

Tap de motorolie af als de motor nog warm is.

VOORBEELD

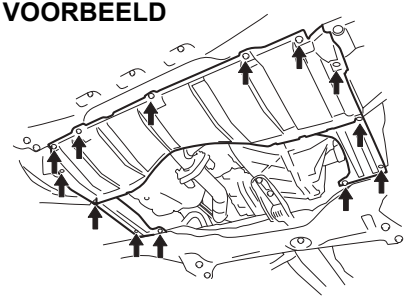

61MM0B061

1) Verwijder de bouten en schroeven, en verwijder dan de onderste motorafdekking.

VOORBEELD

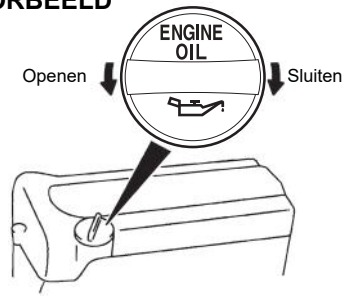

74SB20802

2) Verwijder de olievuldop.
3) Plaats een bak onder de aftapplug.
4) Verwijder de aftapplug met een sleutel en tap de motorolie af.

⚠ VOORZICHTIG

De motorolie kan zo heet zijn dat bij het losdraaien van de aftapplug de kans op brandwonden bestaat. Wacht tot de plug zoveel afgekoeld is dat het vastpakken met blote handen geen gevaar meer oplevert.

VOORBEELD

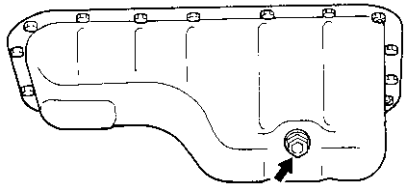

60G306

Aanhaalmoment aftapplug
35 Nm (3,6 kg-m, 25,8 lb-ft)

⚠ WAARSCHUWING

Motorolie kan gevaarlijk zijn. Kinderen en huisdieren kunnen schadelijke gevolgen ondervinden wanneer deze nieuwe of afgewerkte olie drinken. Houd nieuwe en afgewerkte olie alsmede gebruikte oliefilters uit de buurt van kinderen en huisdieren.
Herhaald langdurig contact met gebruikte motorolie kan (huid) kanker veroorzaken.
Kortstondig contact met afgewerkte olie kan huidirritaties veroorzaken.
(Vervolg)

⚠ WAARSCHUWING

(Vervolg)
Om bij het verversen van olie het contact tot een minimum te beperken, dient u kleding met lange mouwen te dragen en waterbestendige handschoenen (zoals afwashandschoenen).
Indien de olie in contact komt met uw huid, dient u de betreffende plaats grondig met water en zeep te wassen.
Was ook eventuele kleding of doeken die met olie doordrenkt zijn.
Afgewerkte olie moet voor recycling worden ingeleverd en gebruikte oliefilters dienen op verantwoordelijke wijze te worden opgeruimd.

5) Breng de aftapplug met nieuwe pakking aan. Trek de plug met een sleutel tot het voorgeschreven koppel aan.

OPMERKING:
- *Telkens als de motorolie wordt ververst, moet het lampje voor de controle van de levensduur van de olie worden gereset, zodat de volgende smeerbeurt correct wordt aangegeven. Vraag uw SUZUKI-dealer om het lampje te resetten. Indien u het resetten zelf uitvoert, lees dan "Instelmodus" in het gedeelte ALVORENS WEG TE RIJDEN.*
- *Voor meer informatie over het waarschuwingslampje voor olie verversen, en de controle levensduur olie, zie "Waarschuwingslampje voor olie verversen (indien uitgerust)" en "Informatiedisplay" in het gedeelte ALVORENS WEG TE RIJDEN.*

Oliefilter vervangen

1) Draai het oliefilter met een oliefiltersleutel naar links om het te verwijderen.
2) Veeg het oliefiltermontagevlak van de motor met een schone poetsdoek schoon.
3) Smeer een beetje motorolie op de rubber pakking van het oliefilter.
4) Draai het nieuwe oliefilter met de hand aan tot de filterpakking op het montagevlak afsluit.

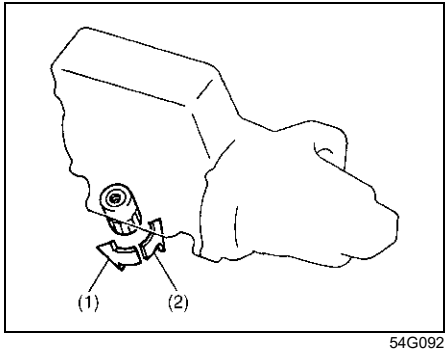

54G092

(1) Losdraaien
(2) Vastdraaien

Vastdraaien (gezien vanaf de bovenkant van het filter)

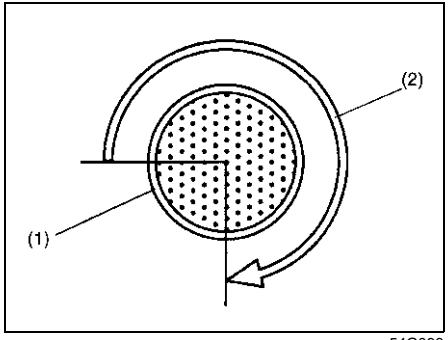

54G093

(1) Oliefilter
(2) 3/4 slag

LET OP

Voor een correcte montage van het oliefilter is het van belang het moment te bepalen waarop het oliefilter in aanraking komt met het montagevlak.

5) Draai het filter vanaf het punt waar dit in contact komt met het montagevlak zoals hieronder aangegeven (of met het vereiste koppel) met behulp van een oliefiltersleutel.

Aanhaalmoment oliefilter:
3/4 slag of
14 Nm (1,4 kg-m, 10,3 lb-ft)

LET OP

Om olielekkage te voorkomen moet het filter stevig, maar niet te strak aangehaald worden.

Vul olie bij en controleer op lekkage

1) Giet olie in het vulgat en monteer de vuldop.
   Voor de vereiste oliehoeveelheid wordt verwezen naar de paragraaf "Hoeveelheden" in het gedeelte SPECIFICATIES.
2) Start de motor en controleer aandachtig het oliefilter en de aftapplug op lekken. Laat de motor bij verschillende toerentallen minstens 5 minuten draaien.
3) Zet de motor af en wacht 5 minuten. Controleer het oliepeil opnieuw en vul zo nodig olie bij. Controleer nogmaals op lekken.

LET OP

- **Het verdient aanbeveling bij vervanging van het oliefilter uitsluitend een origineel SUZUKI-product te gebruiken. Bij gebruik van een in de handel verkrijgbaar oliefilter moet een product van gelijkwaardige kwaliteit gekozen worden en moeten bij montage de aanwijzingen van de fabrikant nauwgezet opgevolgd worden.**
- **Olielekken rond de aftapplug of het oliefilter wijzen op een foutieve montage of een beschadigde pakking. Laat de SUZUKI-dealer de auto nakijken als lekken gevonden worden waarvan de oorzaak niet vastgesteld kan worden.**

Koelvloeistof

Koelvloeistof kiezen

LET OP

"SUZUKI LLC: Super" (blauw) koelvloeistof;
Deze koelvloeistof is reeds verdund tot het juiste percentage. Niet aanvullend verdunnen met gedistilleerd water. Dit kan leiden tot bevriezing en/of oververhitting van de koelvloeistof.

Om een optimale prestatie en duurzaamheid van uw motor te verkrijgen, raden wij u aan originele SUZUKI-koelvloeistof of een gelijkwaardig product te gebruiken.

OPMERKING:
Als u de "SUZUKI LLC: Super (blauw)" vervangt door een andere koelvloeistof, volg dan het schema van "SUZUKI LLC: Standard" (groen). Voor de details van het onderhoudsschema, raadpleeg "Onderhoudsschema" in dit gedeelte.

Deze koelvloeistof is de beste keuze voor het koelsysteem voor de volgende redenen:
- De koelvloeistof helpt de juiste motortemperatuur te handhaven.
- Ze biedt een degelijke bescherming tegen bevriezing en oververhitting.
- Ze biedt een degelijke bescherming tegen corrosie en roestvorming.

Bij gebruik van een verkeerde koelvloeistof kan het koelsysteem beschadigd raken. Raadpleeg uw SUZUKI-dealer voor de keuze van de juiste koelvloeistof.

LET OP

Om beschadiging van het koelsysteem te voorkomen:
- **Gebruik altijd een ethyleenglycoltype koelvloeistof van goede kwaliteit en verdun deze met gedistilleerd water in de juiste mengverhouding.**

(Vervolg)

LET OP

(Vervolg)
- **Controleer de juiste verhouding van 50/50 koelmiddel en gedistilleerd water, en in geen geval hoger dan 70/30. Concentraties groter dan 70/30 koelmiddel op gedistilleerd water leidt tot oververhitting.**
- **Gebruik nooit onverdunde koelvloeistof of kraanwater (met uitzondering van "SUZUKI LLC: Super" (blauw)).**
- **Gebruik geen extra roestwerende middelen of andere toevoegingen. Het is mogelijk dat deze niet geschikt zijn voor uw koelsysteem.**
- **Meng nooit verschillende soorten basiskoelvloeistof. Als u dit wel doet, kan dit leiden tot verhoogde slijtage aan afdichtingen en/of ernstige oververhitting en omvangrijke schade aan de motor of de automatische versnellingsbak.**

Controleren van het koelvloeistofpeil

Controleer het koelvloeistofpeil in het expansietankje, niet in de radiateur. Bij koude motor moet de vloeistof zich in het bereik tussen de merktekens "FULL" en "LOW" bevinden.

Koelvloeistof bijvullen

⚠ WAARSCHUWING

Het inslikken van koelvloeistof kan ernstig of dodelijk letsel veroorzaken. Het inhaleren van koelvloeistofspray of -dampen of contact met de ogen kan tot ernstig letsel leiden.
- **Drink nooit antivries of koelvloeistofoplossing. Als remvloeistof gedronken wordt, mag u geen braken teweegbrengen. Roep onmiddellijk de hulp in van een vergiftiginginformatiecentrum of een arts.**
- **Adem geen koelvloeistofnevel of hete dampen in. Mocht u dat toch doen, adem dan frisse lucht in.**
- **Als koelvloeistof in uw ogen terechtkomt, moet u de ogen onmiddellijk met veel water spoelen en de hulp van een arts inroepen.**
- **Was uw handen grondig na het werken met afdichtmiddel.**
- **Houd koelvloeistof buiten het bereik van kinderen en dieren.**

LET OP
"SUZUKI LLC: Super" (blauw) koelvloeistof; **Deze koelvloeistof is reeds verdund tot het juiste percentage. Niet aanvullend verdunnen met gedistilleerd water. Dit kan leiden tot bevriezing en/of oververhitting van de koelvloeistof.**

LET OP
"SUZUKI LLC: Standard" (groen) koelvloeistof; **• Het mengsel dat u gebruikt moet een antivriesconcentratie van 50 % bevatten.** **• Als de temperatuur in uw woongebied tot lager dan -35 °C (-31 °F) kan dalen, dient u een hogere concentratie te gebruiken, tot maximaal 60 %, overeenkomstig de instructies op het flacon met de antivries.**

Voor modellen met M16A-motor

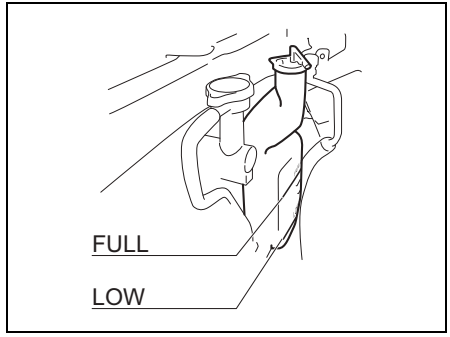

61MM2A001

Voor modellen met K14C-motor

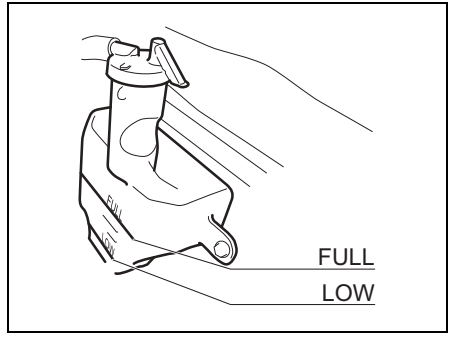

74SB07001

Koelvloeistof moet bijgevuld worden als het vloeistofpeil tot onder het merkteken "LOW" gezakt is. Verwijder de expansietankdop en vul vloeistof bij tot het merkteken "FULL". Vul nooit bij voorbij het merkteken "FULL".

LET OP
Bevestig de dop op het reservoir door het merkteken op de dop uit te lijnen met het merkteken op het expansietankje. Als dit niet wordt gedaan, kan er koelvloeistof lekken.

Voor modellen met K14D-motor

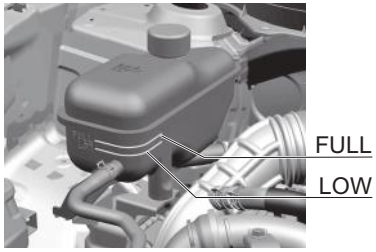

74SB50708

⚠ WAARSCHUWING

Het is gevaarlijk de expansietankdop (dop van de ontgassingstank) te verwijderen wanneer de watertemperatuur hoog is omdat kokende vloeistof en stoom onder druk kunnen ontsnappen. Wacht tot de temperatuur van de koelvloeistof gedaald is voor u de dop verwijdert.

Koelvloeistof moet bijgevuld worden als het koelvloeistofpeil tot onder het merkteken "LOW" gezakt is. Wacht totdat de motor koud is. Haal de stop van de ontgassingstank door deze langzaam linksom te draaien om eventuele druk te verminderen. Voeg koelvloeistof toe tot het peil in de ontgassingstank het merkteken "FULL" bereikt. Vul de ontgassingstank nooit tot voorbij het merkteken "FULL".

Verversen van koelvloeistof

Aangezien speciale procedures vereist zijn, laat u dit beter door uw SUZUKI-dealer uitvoeren.

Luchtfilter

De weerstand van de inlaatlucht zal toenemen als het luchtfilter vol stof zit, waardoor het motorvermogen minder wordt en het brandstofverbruik toeneemt.

(Voor modellen met M16A-motor)

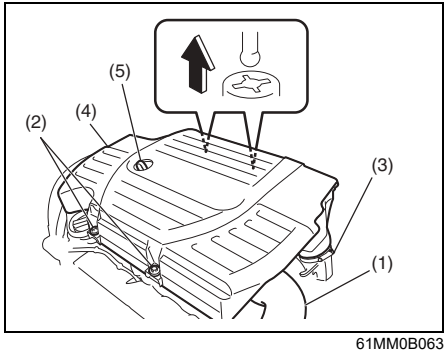

61MM0B063

1) Verwijder de luchtfilterinlaatslang (1).
2) Verwijder de bouten (2), maak de bout (3) los en verwijder het luchtfilterhuis (4).

LET OP
Zorg er bij het verwijderen van het luchtfilter voor dat de oliepeilstok (5) niet wordt geraakt, om schade aan de peilstok te voorkomen.

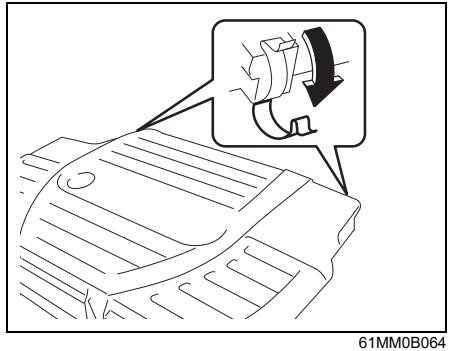

61MM0B064

3) Maak de klemmen aan de zijkant los en haal het element uit het luchtfilterhuis. Vervang een vervuild luchtfilterelement door een nieuw exemplaar.
4) Maak de klemmen aan de zijkant vast of draai de bouten stevig aan.

(Voor modellen met K14C-motor)

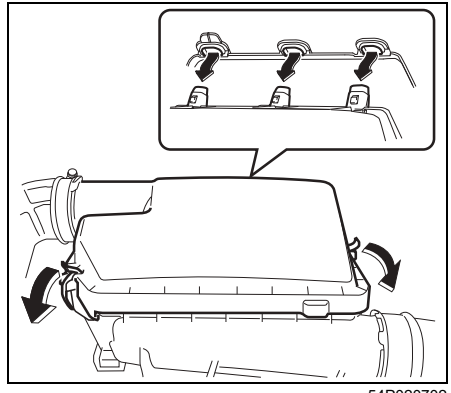

54P020702

1) Maak de klemmen aan de zijkant los en haal het element uit het luchtfilterhuis. Vervang een vervuild luchtfilterelement door een nieuw exemplaar.
2) Klem de zijklemmen goed vast.

(Voor modellen met K14D-motor)

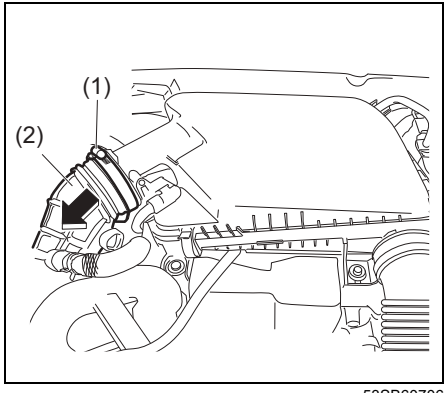

53SB60706

1) Maak de slangbevestiging (1) los en trek aan het kanaal (2).

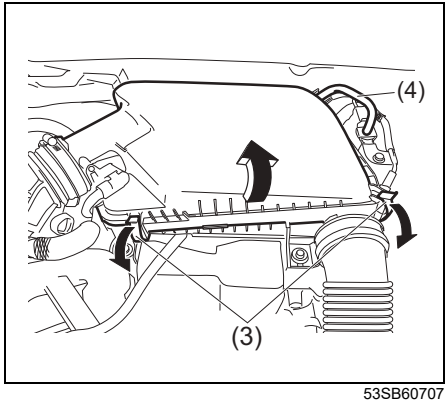

53SB60707

2) Maak de klemmen aan de zijkant (3) los en haal het element uit het luchtfilterhuis. Vervang een vervuild luchtfilterelement door een nieuw exemplaar. Zorg ervoor dat u niet de slang (4) lostrekt.
3) Bouw het luchtfilterhuis weer in en klem de klemmen aan de zijkant weer goed vast.
4) Steek het kanaal (2) erin. Draai de bout (1) vast.

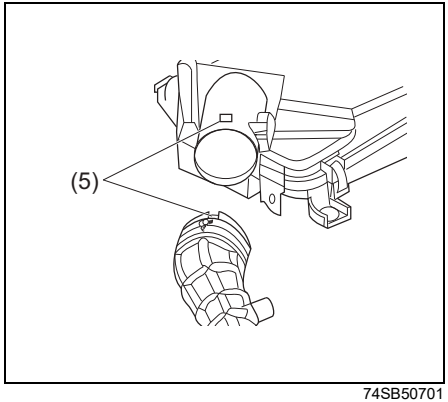

74SB50701

5) Lijn het kanaal uit met de markering (5) en plaats het.
6) Zet de slangbevestiging vast totdat het kanaal niet meer loskomt.

LET OP

Te strak vastzetten van de slangbevestiging kan het kanaal beschadigen. Zet de slangbevestiging niet te strak vast.

7) Beweeg het kanaal na plaatsing heen en weer om te controleren of deze goed vast zit.

Bougies

Bougies inspecteren en vervangen

Daar voor de uitvoering van dit werk speciale gereedschappen en materialen vereist zijn, verdient het aanbeveling het verversen van de versnellingsbakolie door een SUZUKI-dealer te laten uitvoeren.

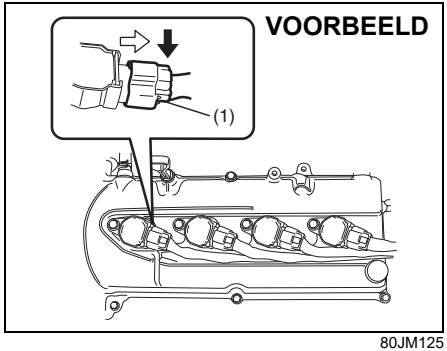

80JM125

Voor toegang tot de bougie:
1) Verwijder het luchtfilterhuis. Zie "Luchtfilter" in dit gedeelte.
2) Ontkoppel de negatieve kabel van de accu. Zie "Accu" in dit gedeelte.
3) Maak indien nodig de stekker (1) los terwijl u op het vergrendellipje drukt.
4) Verwijder de bouten.
5) Trek de bobines er recht uit.

OPMERKING:
Let er bij de montage op dat de kabels, stekkers, het afdichtrubber van het luchtfilterchassis, en de sluitringen weer correct op hun plaats worden aangebracht.

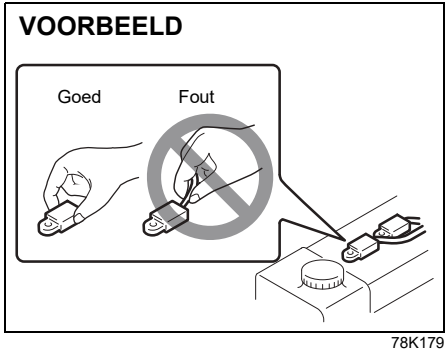

78K179

LET OP

- **Trek nooit aan de kabel wanneer u de bobines verwijdert. De bougiedop en kabel kunnen beschadigd worden door aan de kabel te trekken.**
- **Bij het werken aan iridium/platina-bougies (bougies met een dunne middenelektrode) mag u de middenelektrode niet aanraken aangezien deze gemakkelijk beschadigd kan raken.**

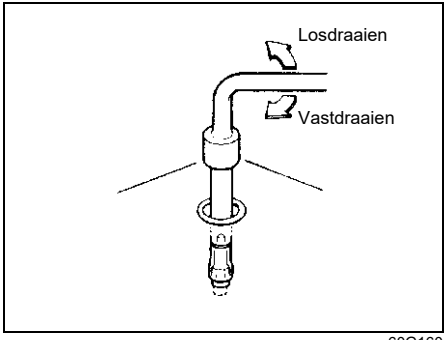

60G160

LET OP

- **Schroef nieuwe bougies met de hand aan om beschadiging van de schroefdraad te voorkomen. Haal de bougies met een momentsleutel aan tot 25 Nm (2,5 kg-m, 18,4 lb-ft) voor modellen met een M16A-motor of 18 Nm (1,8 kg-m, 13,5 lb-ft) voor modellen met een andere motor dan M16A. Voorkom dat tijdens het verwijderen van de bougies stof en vuil in de cilinders terechtkomen.**
- **Gebruik nooit bougies met een afwijkende schroefdraad.**

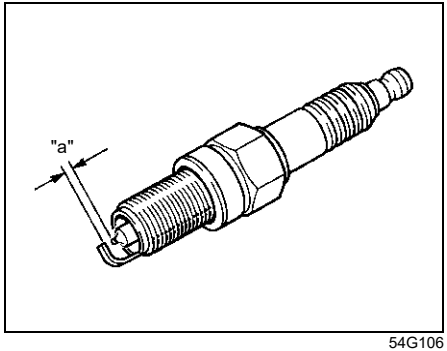

54G106

Elektrodenafstand "a"

Modellen met M16A-motor:
K16HPR-U11
1,0 – 1,1 mm (0,039 – 0,043 in)

Modellen met K14C-motor:
ILZKR7D8
0,7 – 0,8 mm (0,027 – 0,031 in)

Modellen met K14D-motor:
ILZKR7N8S
0,7 – 0,8 mm (0,027 – 0,031 in)

LET OP

Bij vervanging van de bougies moet het voor de auto voorgeschreven merk en type gebruikt worden. Zie de SPECIFICATIES achterin dit boekje voor de voorgeschreven bougies. Raadpleeg de SUZUKI-dealer wanneer het gewenst is andere dan de voorgeschreven bougies te gebruiken.

Versnellingsbakolie

Olie voor handgeschakelde versnellingsbak / Transmissie-olie (4WD) / Olie differentieel achter (4WD)

Bij het toevoegen van olie voor de versnellingsbak, moet u olie met de juist viscositeit en graad gebruiken zoals in de tabel hieronder.

We raden sterk aan om "SUZUKI GEAR OIL 75W" voor handgeschakelde versnellingsbak te gebruiken.

Olie voor handgeschakelde versnellingsbak

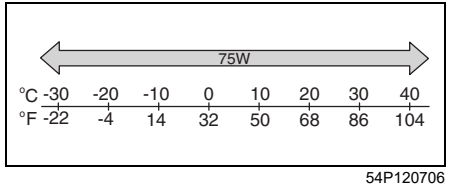

54P120706

We raden sterk aan om "SUZUKI GEAR OIL 75W-85" voor transmissie-olie (4WD) en olie differentieel achter (4WD) te gebruiken.

Transmissie-olie (4WD)
Olie differentieel achter (4WD)

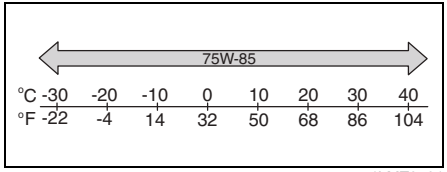

71LMT0701

Het oliepeil van de versnellingsbak controleren

5-versnellingen handgeschakelde versnellingsbak

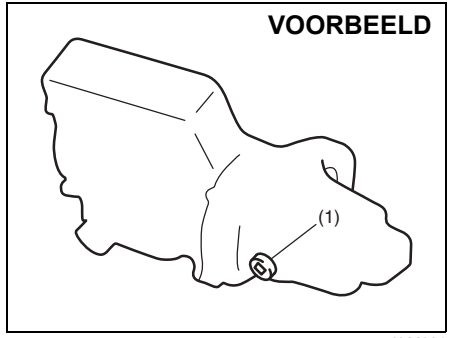

52LM021

(1) Olievul- en niveauplug

6-versnellingen handgeschakelde versnellingsbak

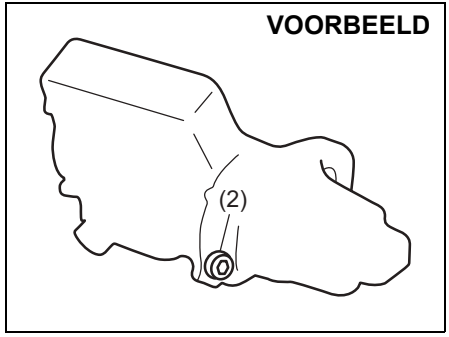

53SB10712

(2) Olievul- en niveauplug

Transmissie (4WD)

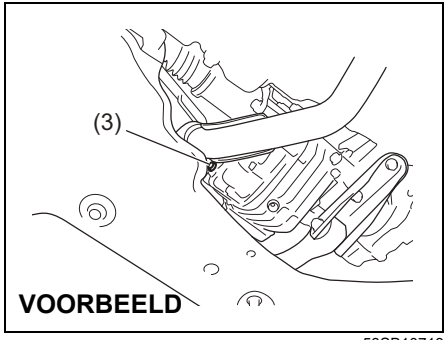

53SB10713

(3) Olievul- en niveauplug

Differentieel achter (4WD)

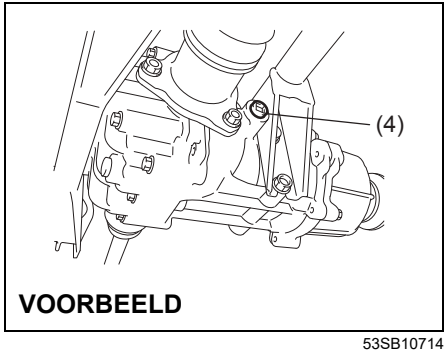

53SB10714

(4) Olievul- en niveauplug

Ga als volgt te werk om het oliepeil van de versnellingsbak te controleren.

1) Parkeer de auto op vlak terrein en trek de handrem aan. Zet de motor vervolgens uit.
2) Verwijder de olievul- en niveauplug.

Voor handgeschakelde versnellingsbak;

3) Wanneer er versnellingsbakolie uit de vulopening loopt, is het oliepeil correct. Plaats de plug terug. Wanneer er geen versnellingsbakolie uit de vulopening loopt, vult u olie bij via de olievulplug totdat er een beetje olie uit de vulopening loopt.

Voor de transmissie en het achterdifferentieel;

3) Steek een vinger in de vulopening. Het oliepeil is correct als de olie tot de rand van de vulopening reikt. Breng de olievulplug aan als er voldoende olie aanwezig is.
4) Als het olieniveau te laag is, vult u versnellingsbakolie via de opening van de olievul- en niveauplug bij totdat de olie tot de onderrand van de opening staat, waarna u de vulplug weer aanbrengt.

Aanhaalmoment voor oliefilter en niveauplug

Handgeschakelde versnellingsbak met 5-versnellingen (1):
23 Nm (2,3 kg-m, 17,0 lb-ft)

Handgeschakelde versnellingsbak met 6-versnellingen (2):
27 Nm (2,7 kg-m, 19,5 lb-ft)

Transmissie (3) / Achterdifferentieel (4):
23 Nm (2,3 kg-m, 17,0 lb-ft)

⚠ VOORZICHTIG

Nadat er met de auto is gereden, kan de temperatuur van de versnellingsbakolie zo hoog zijn opgelopen dat deze brandwonden kan veroorzaken. Wacht met het controleren van het oliepeil tot de olievul- en niveauplug zoveel afgekoeld zijn, dat het vastpakken met blote handen geen gevaar meer oplevert.

LET OP

Bij het aanspannen van de stop dient u op de schroefdraad van de stop het volgende afdichtingsmiddel of een gelijkwaardig afdichtingsmiddel aan te brengen om olielekken te vermijden.

SUZUKI Bond No. "1217G"

Verversen van de versnellingsbakolie

Aangezien speciale procedures, materialen en gereedschappen vereist zijn, laat u dit beter door uw SUZUKI-dealer uitvoeren.

Koppeling

Koppelingspedaal

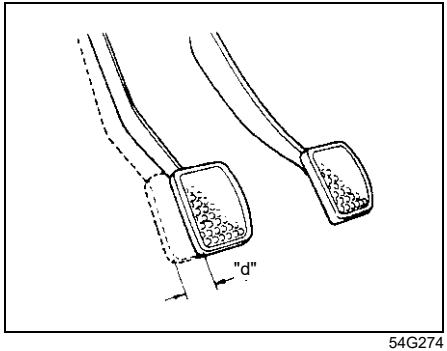

54G274

Speling koppelingspedaal "d":
MAX. 10 mm (0,4 in)

Meet de speling van het koppelingspedaal door het pedaal met uw hand te bewegen en de afstand die het aflegt totdat u een kleine weerstand voelt, te meten. De speling van het koppelingspedaal moet binnen het voorgeschreven bereik liggen. Als u voelt dat de speling meer of minder is dan hierboven vermeld, of de koppeling slipt terwijl het pedaal helemaal is ingedrukt, moet u de koppeling laten nakijken door een SUZUKI-dealer.

Koppelingsvloeistof

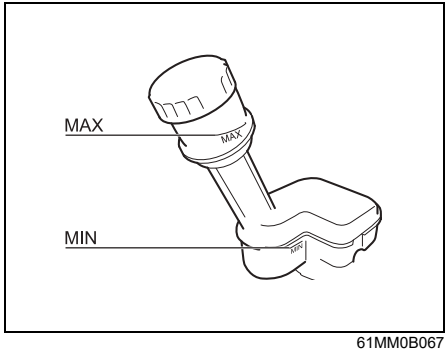

61MM0B067

Controleer regelmatig of het koppelingspedaal soepel werkt en of het koppelingsvloeistofpeil in orde is. Als u voelt dat de koppeling slipt terwijl het pedaal helemaal is ingedrukt, moet u de koppeling laten nakijken door een SUZUKI-dealer. Vul bij tot het "MAX" streepje met DOT4- of SAE J1704-remvloeistof, als het koppelingsvloeistofpeil bij het “MIN" streepje staat.

LET OP

Koppelingsvloeistof wordt aangevoerd via het remvloeistofreservoir. Als het koppelingsvloeistofpeil is gestegen of in de buurt van de "MIN"-lijn ligt, dan bestaat er kans op vervroegde slijtage van de koppelingsplaat of dat de koppelings- of remvloeistof weglekt. Laat de auto onmiddellijk door een SUZUKI-dealer of erkende werkplaats nakijken.

Brandstoffilter

Voor Brazilië

Het brandstoffilter bevindt zich in de brandstofleiding.

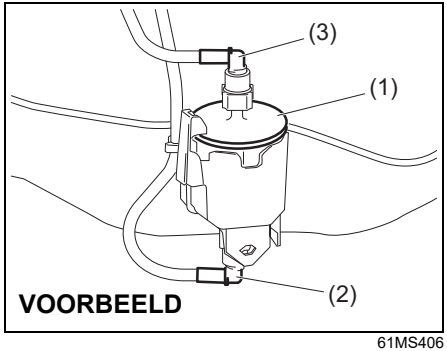

61MS406

(1) Brandstoffilter
(2) Brandstofingang
(3) Brandstofuitgang

Vervang het brandstoffilter
Aangezien speciale procedures vereist zijn, raden we aan uw voertuig naar uw SUZUKI-dealer te brengen om het brandstoffilter te vervangen.

Remmen

Remvloeistof

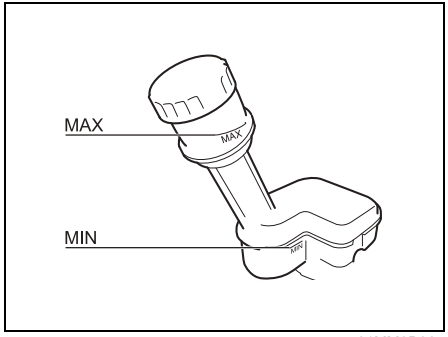

61MM0B067

Controleer het remvloeistofpeil in het reservoir in de motorruimte. Het vloeistofpeil moet zich tussen het "MAX"- en "MIN"-streepje bevinden.

⚠ WAARSCHUWING

- **Veronachtzaming van de navolgende richtlijnen kan tot verwonding of ernstige problemen in het remsysteem leiden.**
  - **Als de remvloeistof in het reservoir tot onder een bepaald peil zakt, gaat het controlelampje op het instrumentenpaneel branden (de motor draait en de handrem is volledig ontspannen). Laat uw SUZUKI-dealer of erkende werkplaats onmiddellijk het remsysteem nakijken als het waarschuwingslampje gaat branden.**
  - **Een snel verlies van de vloeistof wijst op een lek in het remsysteem. In dat geval dient u onmiddellijk een SUZUKI-dealer of erkende werkplaats te vragen het remsysteem te controleren.**
- **Gebruik geen andere vloeistof dan DOT4- of SAE J1704-remvloeistof. Gebruik geen reeds gebruikte vloeistof of vloeistof uit een reeds voorheen geopend blik. Vreemde bestanddelen en andere vloeistoffen mogen niet in het remvloeistofreservoir terechtkomen.**

(Vervolg)

⚠ WAARSCHUWING

(Vervolg)

- **Remvloeistof is schadelijk en kan dodelijk zijn wanneer deze wordt gedronken. Bovendien is remvloeistof gevaarlijk voor de ogen en de huid. Als remvloeistof gedronken wordt, mag u geen braken teweegbrengen. Roep onmiddellijk de hulp in van een vergiftiginginformatiecentrum of een arts. Als remvloeistof in uw ogen terechtkomt, moet u de ogen onmiddellijk met veel water spoelen en de hulp van een arts inroepen. Was uw handen grondig na het werken. De oplossing kan giftig zijn voor dieren. Buiten het bereik van kinderen en dieren houden.**

LET OP

- **Als de remvloeistofpeil in de buurt van het "MIN"-streepje ligt, dan bestaat de kans dat remblokken en/of schoenen slijten en de remvloeistof weglekt. Vraag in dat geval een SUZUKI-dealer of een erkende werkplaats om het remsysteem te controleren.**
- **Remvloeistof kan gelakte oppervlakken beschadigen. Ga tijdens het bijvullen voorzichtig te werk.**

OPMERKING:

- *Het is normaal dat het remvloeistofpeil zakt met het slijten van de remblokken en/of -schoenen.*
- *Remvloeistof absorbeert in de loop van de tijd water, en remvloeistof met een hoog watergehalte kan dampverstopping of storing in het remsysteem veroorzaken. Vervang de remvloeistof in overeenstemming met het onderhoudsschema in dit instructieboekje.*

Rempedaal

Controle rempedaalslag. Als de slag te groot is, laat het remsysteem dan door uw SUZUKI-dealer nakijken. Als u meent dat de hoogte van het rempedaal niet juist is, kunt u dit als volgt controleren:

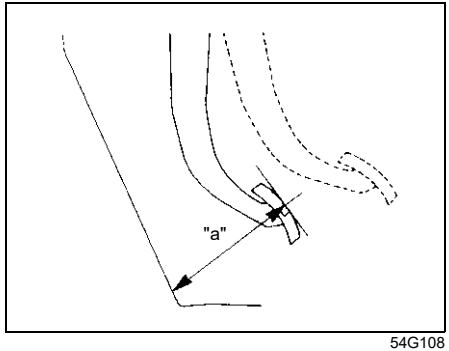

54G108

Minimumafstand tussen rempedaal en vloerbekleding "a":
met stuurinrichting links:
49 mm (1,9 in)
Met stuurinrichting rechts:
59 mm (2,3 in)

Meet met draaiende motor de afstand tussen het rempedaal en de vloer als het rempedaal met een kracht van ongeveer 30 kg (66 lbs) ingetrapt wordt. De minimaal vereiste afstand wordt hierboven vermeld. Afstelling van het rempedaal is niet nodig, daar het remsysteem zelfregelend is.

Laat de SUZUKI-dealer de auto nakijken als de rempedaalvloer-afstand minder is dan de minimaal vereiste waarde.

OPMERKING:
De vloerbekleding en rubber vloermat mogen niet meegerekend worden bij het meten van de afstand tussen het rempedaal en de vloer.

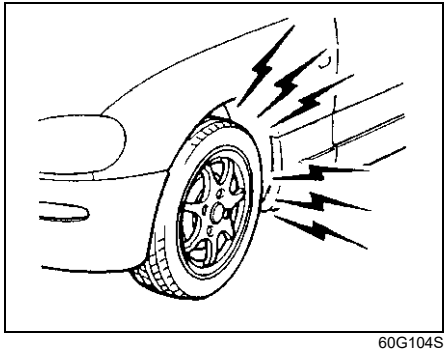

60G104S

⚠ WAARSCHUWING

Als de remvoering versleten is en de minimale dikte van de remvoering bereikt, klinkt er een piepend geluid tijdens het remmen. Als u dit geluid hoort, laat u de auto onmiddellijk door een SUZUKI-dealer nakijken. Doorgaan met rijden onder deze omstandigheden kan een ongeval veroorzaken.

⚠ VOORZICHTIG

Laat de auto onmiddellijk door een SUZUKI-dealer nakijken, als zich een van de volgende problemen met het remsysteem voordoet.
- **Slechte remwerking**
- **Ongelijkmatig remmen (remwerking niet gelijk voor alle wielen)**
- **Te grote pedaalslag**
- **Aanlopen van de remmen**

Handrem

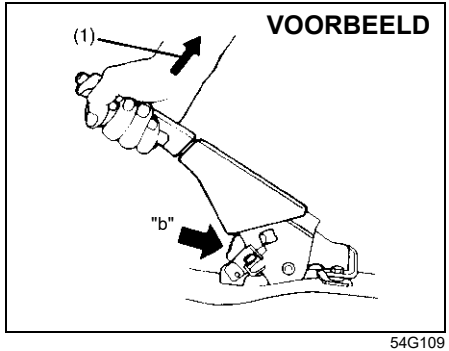

54G109

Aantal klikken tot volledig aantrekken "b":
4e – 9e
Benodigde trekkracht (1):
200 N (20 kg, 45 lbs)

Controleer de handrem op correcte werking door het aantal klikken te tellen als de handremhendel langzaam in de volledig aangetrokken stand gezet wordt. De handremhendel moet binnen het voorgeschreven aantal klikken tot stilstand komen en de achterwielen moeten dan volledig geblokkeerd zijn. Laat de handrem door de SUZUKI-dealer nakijken/afstellen als de afstelling niet goed is of de remmen aanlopen nadat de handrem volledig vrijgegeven is.

Remschijven

Locatie remmen	Minimumdikte
Voorwielen	20,0 mm (0,8 in)
Achterwielen	8,0 mm (0,3 in)

Als de gemeten dikte van het meest versleten deel de bovengenoemde waarde overschrijdt, dienen de onderdelen te worden vervangen. Voor het meten moet elke rem worden gedemonteerd en een micrometer worden gebruikt. Hierbij moeten de instructies uit de desbetreffende onderhoudshandleiding of uit de desbetreffende reparatiepagina's van de website worden opgevolgd.

Stuurwiel

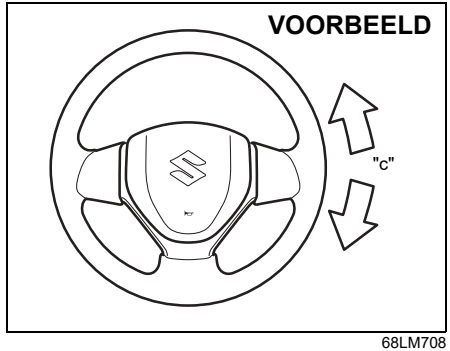

68LM708

Stuurwielspeling "c":
0 – 30 mm (0,0 – 1,2 in)

Controleer de stuurwielspeling door het stuurwiel rustig naar links en rechts te draaien, om zodoende de afstand te meten tussen de punten waarop voor het eerst een lichte weerstand merkbaar wordt. De speling moet in het voorgeschreven bereik liggen.

Controleer op gemakkelijk en soepel draaien zonder bijgeluiden door op een geschikte plaats het stuurwiel langzaam rijdend helemaal naar rechts en naar links te draaien. Laat de SUZUKI-dealer onderzoek uitvoeren als de speling van de voorgeschreven waarde afwijkt of als er iets mis is met de stuurinrichting.

Banden

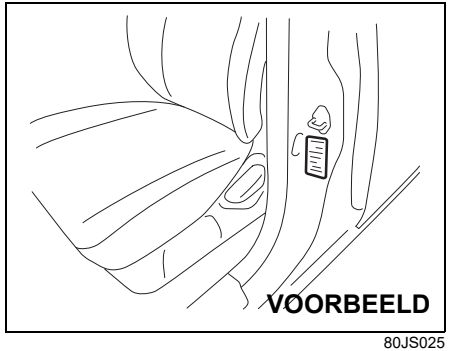

80JS025

De voorgeschreven spanning voor de voor- en achterbanden staan op het bandeninformatieplaatje. Zowel de voor- als achterbanden moeten op de voorgeschreven spanning gehouden worden.
Merk op dat de waarde niet van toepassing is op het compacte reservewiel, indien uitgerust.

OPMERKING:
De bandenspanning schommelt door verandering van de atmosferische druk, temperatuur of bandentemperatuur tijdens het rijden. Om de kans op het oplichten van het waarschuwingslampje voor te lage bandenspanning (indien uitgerust) te verkleinen ten gevolge van normale wijzigingen in temperatuur en atmosferische druk, is het belangrijk de bandenspanning te controleren en af te stellen wanneer de banden koud zijn. Als u de banden na het rijden controleert, zijn ze warm. Zelfs als de bandenspanning op dat moment in orde lijkt, kan de druk tot onder de voorgeschreven waarde dalen wanneer de banden afkoelen. Bovendien hebben banden die in een warme garage op de vereiste bandenspanning worden gebracht vaak een te lage bandenspanning wanneer de auto buiten in zeer koude temperaturen rijdt. Indien u de bandenspanning afstelt in een garage waar het warmer is dan buiten, moet u 1 kPa druk bij de aanbevolen koude bandenspanning bijtellen voor elke 0,8 °C verschil tussen garagetemperatuur en buitentemperatuur.

Inspectie van de banden

Controleer de banden van de auto minstens een keer per maand door de volgende inspecties uit te voeren:

1) Meet de bandenspanning met behulp van een spanningsmeter. Breng de banden indien nodig op spanning. Vergeet niet om ook het reservewiel te controleren.

⚠ WAARSCHUWING

- **Om foutieve meting te voorkomen, moet de bandspanning gecontroleerd worden als de banden koud zijn.**
- **Meet de bandspanning van tijd tot tijd, terwijl de band geleidelijk aan opgepompt wordt tot de vereiste spanning verkregen is.**
- **Vermijd zowel onderspanning als overspanning van de banden.**
  Onderspanning heeft invloed op het rijgedrag van de auto of kan tot gevolg hebben dat de band over de velgrand schuift, hetgeen kan leiden tot een ernstig ongeval.
  Overspanning kan een klapband veroorzaken. Overspanning beïnvloedt eveneens de besturingskarakteristieken van de auto, zodat zich gevaarlijke, onvoorziene situaties kunnen voordoen.

VOORBEELD

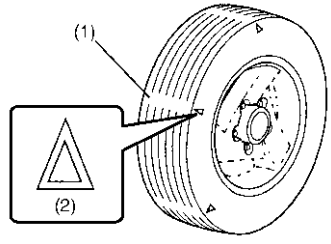

54G136

(1) Profiel slijtage-indicator
(2) Indicator-locatiemerkteken

2) Controleer of de profieldiepte van het loopvlak meer dan 1,6 mm (0,06 in) is. Om deze controle te vereenvoudigen, zijn slijtage-indicators in de band aangebracht. Wanneer deze slijtage-indicators zichtbaar worden, is de profieldiepte 1,6 mm (0,06 in) of minder. De betreffende band moet dan vervangen worden.
3) Controleer op abnormale slijtage, scheuren en andere beschadiging. Gescheurde of op andere wijze beschadigde banden moeten door nieuwe vervangen worden. Laat de SUZUKI-dealer onderzoek uitvoeren als de banden abnormale slijtage te zien geven.

⚠ VOORZICHTIG

Het raken van stoepranden en rijden over grote stenen kan tot beschadiging van de banden leiden en de wieluitlijning beïnvloeden. Laat de banden en wieluitlijning op vaste tijden door de SUZUKI-dealer nakijken.

4) Controleer op losse wielmoeren.
5) Controleer of er spijkers, steentjes of andere voorwerpen in het loopvlak zitten.

⚠ WAARSCHUWING

- **Uw SUZUKI-voertuig is rondom uitgerust met banden van hetzelfde formaat en type. Dit is erg belangrijk om de juiste besturingseigenschappen en rijkwaliteiten te verkrijgen. Leg nooit banden van een ander formaat of type op één of meer van de wielen. De gebruikte banden moeten beantwoorden aan de standaard of optionele uitrusting goedgekeurd door SUZUKI Motor Corporation.**

(Vervolg)

⚠ WAARSCHUWING

(Vervolg)

- **Vervangen van de origineel uitgeruste velgen en banden door in de handel verkrijgbare velgen en banden kan tot wijziging van de besturingseigenschappen en rijkwaliteiten van de auto leiden.**
- **Gebruik uitsluitend combinaties van velgen en banden goedgekeurd als standaard of optionele uitrusting door SUZUKI Motor Corporation.**

LET OP

Vervanging van de originele banden door banden van verschillend formaat kan tot foutieve uitlezingen van de snelheidsmeter en kilometerteller leiden. Raadpleeg de SUZUKI-dealer alvorens de originele banden te vervangen door banden die een afwijkend formaat hebben.

LET OP

Voor 4WD modellen kan het vervangen van een band door een exemplaar met een afwijkende maat, of het onderlinge gebruik van verschillende merken voor de vier banden, leiden tot schade aan de aandrijving.

Banden roteren

4-banden roteren

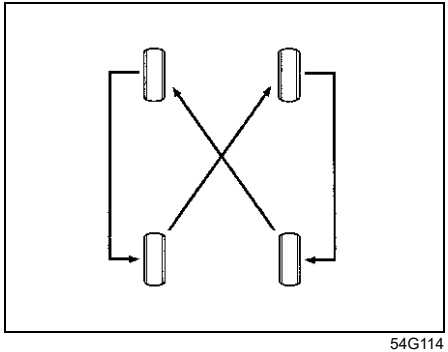

54G114

Om ongelijkmatige slijtage te voorkomen en de levensduur te verlengen, worden de banden als afgebeeld verwisseld. De banden moeten iedere 10.000 km (6000 mi) verwisseld worden. Breng na het verwisselen de voor- en achterbanden op de spanning die op het bandeninformatieplaatje staat vermeld.

Compacte reserveband (indien uitgerust)

VOORBEELD

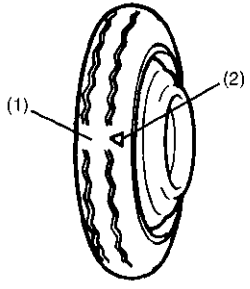

54G115

(1) Slijtage-indicator
(2) Indicator-locatiemerkteken

Uw voertuig wordt geleverd met een compacte reserveband. Die is ontworpen om plaats te besparen in de bergruimte. Doordat de band minder weegt, kan deze gemakkelijker gemonteerd worden indien u een lekke band hebt. De band dient uitsluitend voor tijdelijk gebruik in noodsituaties, tot de conventionele band hersteld of vervangen kan worden. De bandspanning van de compacte reserveband moet minstens een keer per maand gecontroleerd worden. Gebruik een goede bandspanningsmeter van het pocket-type en stel deze meter op 420 kPa (60 psi) in. Controleer tegelijkertijd of de band goed vastzit. Maak deze stevig vast als dat niet het geval is.

Merk op dat het verboden is om twee of meer compacte reservewielen tegelijk te gebruiken op één voertuig.

⚠ WAARSCHUWING

De compacte reserveband en het reservewiel ("thuiskomer") zijn slechts bedoeld voor tijdelijk gebruik in noodsituaties. Voortdurend gebruik kan leiden tot beschadiging van de band waardoor u de controle over het voertuig kunt verliezen. U dient altijd rekening te houden met het volgende wanneer u de thuiskomer gebruikt:

- **U moet uw voertuig op een andere manier behandelen wanneer u met deze reserveband rijdt.**
- **Rijd nooit sneller dan 80 km/h (50 mph).**
- **Vervang dit reservewiel zo spoedig mogelijk door een normaal wiel met band.**
- **Gebruik van de thuiskomer verlaagt de voertuighoogte.**
- **De aanbevolen luchtdruk voor de thuiskomer is 420 kPa (60 psi).**
- **Gebruik geen sneeuwkettingen bij het compacte reservewiel. Indien u sneeuwkettingen gebruikt, dienen standaard wielen en banden te worden bevestigd aan de vooras.**

(Vervolg)

⚠ WAARSCHUWING

(Vervolg)

- **Een compact reservewiel heeft een veel kortere levensduur dan de standaard wielen en banden van uw voertuig. Vervang daarom de thuiskomer meteen indien de slijtage-indicator zichtbaar wordt.**
- **Gebruik altijd wielen en banden van dezelfde maat en constructie wanneer u het compacte reservewiel vervangt.**
- **Gebruik het compacte reservewiel niet bij een voorwiel. Als een voorband lek raakt, vervangt u het voorwiel dan door een achterwiel en installeert u het compacte reservewiel op de plek van het gewisselde achterwiel.**

Accu

⚠ WAARSCHUWING

- **Accu's produceren brandbaar waterstofgas. Houd vuur en vonken uit de buurt van de accu om een ontploffing te voorkomen. Rook niet terwijl u in de buurt van de accu werkt.**
- **Maak tijdens het controleren of bijvullen van de accu de minklem los. Voorkom dat kortsluiting ontstaat doordat metalen voorwerpen tegelijkertijd met de accupool en carrosserie in aanraking komen.**
- **Om verwondingen en/of beschadiging van de auto en accu te voorkomen, moeten de aanwijzingen gegeven in PECH ONDERWEG opgevolgd worden, als het nodig is de auto met behulp van hulpstartkabels te starten.**
- **Als er verdunde zwavelzuur uit de accu wordt gemorst, kan dit ernstige gevolgen voor de gezondheid hebben. Draag geschikte oogbescherming en handschoenen. Wanneer u hiermee in aanraking komt, spoel dan de ogen of het lichaam met een ruime hoeveelheid water en neem onmiddellijk contact op met een arts. Accu's buiten het bereik van kinderen houden.**

LET OP

(Behalve voor modellen met K14D-motor)
Als uw voertuig is uitgerust met het ENG A-STOP-systeem en de accu speciaal voor het ENG-systeem wordt gebruikt, moet u alleen het opgegeven type accu gebruiken. Zie voor meer informatie SPECIFICATIES in dit gedeelte. Anders kunt u het voertuig beschadigen en is het ENG A-STOP-systeem niet beschikbaar. Neem contact op met een SUZUKI-dealer wanneer de accu moet worden vervangen.

VOORBEELD

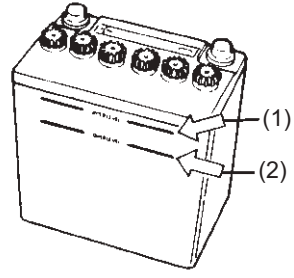

76MS006

Bij onderhoudsvrije accu's (zonder vuldoppen) hoeft u geen water bij te vullen. Bij traditionele accu's, voorzien van vuldoppen, dient het niveau van de accuvloeistof te allen tijde tussen de bovenste niveau-aanduiding (1) en de onderste niveau-aanduiding (2) te blijven. Als het niveau onder de onderste niveau-aanduiding (2) daalt, vult u het aan tot de bovenste niveau-aanduiding (1) met gedistilleerd water. U dient de accu, accuklemmen en klembeugel op gezette tijden op corrosie te controleren. Verwijder corrosie met behulp van een harde borstel en ammoniak gemengd met water, of soda gemengd met water. Spoel na het reinigen na met schoon water.

Maak de minpool los van de accu om ontlading te voorkomen als de auto gedurende een maand of langer niet gebruikt gaat worden.

De accu vervangen

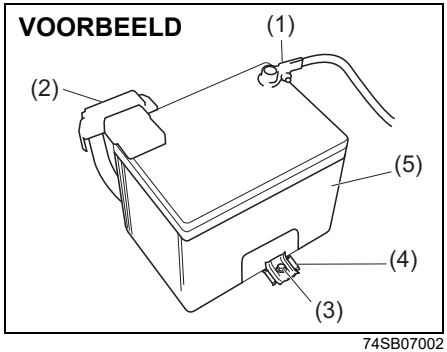

Verwijderen van de accu:
1) Ontkoppel de minpool (1).
2) Ontkoppel de pluspool (2).
3) Verwijder de klembout (3) en verwijder de klem (4).
4) Verwijder de accu-afdekking (5) (indien uitgerust).
5) Verwijder de accu.

Installeren van de accu:
1) Installeer de accu in de omgekeerde volgorde van het verwijderen.
2) Druk totdat de accu-afdekking in contact komt met de accu-tray.
3) Span de klembout en accukabels stevig aan.

OPMERKING:
- *Wanneer de accu ontkoppeld is, zullen sommige functies van het voertuig worden geïnitialiseerd en/of gedeactiveerd. Deze functies zijn ingesteld om gereset te worden nadat de accu opnieuw wordt aangekoppeld.*
- *Wacht minimaal één minuut met het loshalen van de accuklemmen nadat het contactslot uitgeschakeld is, of als de startknop is ingedrukt en de contactmodus op vergrendelen is gezet.*
- *Voor modellen met K14D-motor: gedurende 10 seconden nadat de loodzuuraccu is aangesloten, draait u het contactslot niet in de stand "ON" of drukt u op de startknop om de contactmodus aan te selecteren. Wanneer binnen 10 seconden het contactslot in de stand "ON" wordt gedraaid of de startknop wordt ingedrukt om de contactmodus aan te selecteren, knippert het ENG A-STOP "OFF"-waarschuwingslampje en werkt het systeem wellicht niet correct. In dat geval draait u het contactslot in de stand "OFF" of drukt u de startknop in om de contactmodus op vergrendelen te zetten. Wacht vervolgens langer dan 90 seconden voordat u het contactslot in de stand "ON" draait of op de startknop drukt om de contactmodus aan opnieuw te selecteren. Als het ENG A-STOP "OFF-lampje" zelfs niet uit gaat nadat de bovengenoemde procedure is uitgevoerd, moet u de auto laten inspecteren door een SUZUKI-dealer.*

⚠ WAARSCHUWING

Accu's bevatten giftige stoffen zoals zwavelzuur en lood. Ze kunnen mogelijk schadelijke gevolgen hebben voor het milieu en de gezondheid. Gebruikte batterijen en accu's moeten worden afgevoerd of gerecycled in overeenstemming met de geldende wetgeving en mogen niet worden afgevoerd met het gewone huisafval. Zorg dat u de accu niet kantelt wanneer u deze uit het voertuig verwijderd. Anders kan er zwavelzuur uitlopen en kunt u gewond raken.

LET OP

- **Nadat de motor is gestopt, blijven de besturing en het systeem nog een tijdje ingeschakeld. Daarom moet u, voordat u de accu verwijdert, meer dan één minuut wachten nadat u het contactslot op "OFF" of de contactmodus op vergrendelen hebt gezet.**
- **Voor modellen met K14D-motor: Maak de accupool niet binnen 3 minuten los nadat het contactslot is uitgeschakeld of de startknop wordt ingedrukt en de contactmodus op vergrendelen is gezet. Wordt de accupool binnen 3 minuten losgemaakt, kan het SHVS-systeem worden beschadigd.**

(Acculabel)

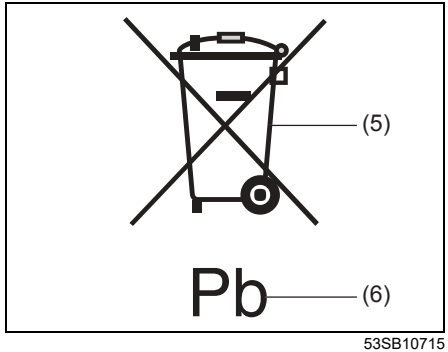

53SB10715

(5) Symbool doorgekruiste vuilnisbak op wielen
(6) Scheikundig symbool voor "Pb"

Het symbool met doorgekruiste vuilnisbak op wielen (5) op het label geeft aan dat gebruikte batterijen of accu's gescheiden moeten worden van het gewone huisafval. Het scheikundige symbool voor "Pb" (6) geeft aan dat de accu meer dan 0,004 % lood bevat.

Door ervoor te zorgen dat de gebruikte batterij of accu correct afgevoerd of gerecycled wordt, helpt u mogelijke schadelijke gevolgen voor het milieu en de gezondheid te voorkomen die anders zouden kunnen worden veroorzaakt door incorrect hanteren van de batterij of accu. Het recyclen van materialen helpt natuurlijke grondstoffen te besparen. Raadpleeg uw SUZUKI-dealer voor meer gedetailleerde informatie over het afvoeren of recyclen van de gebruikte accu.

Zekeringen

De zekeringen van het elektrische circuit kunnen als volgt in drie groepen onderverdeeld worden:

Hoofdzekering
De hoofdzekering wordt rechtstreeks vanaf de accu voorzien van stroom.

Primaire zekeringen
De smeltzekeringen, die verantwoordelijk zijn voor bepaalde elektrische verbruikersgroepen, zijn geplaatst tussen de hoofdzekering en individuele zekeringen.

Losse zekeringen
De individuele zekeringen zijn aangebracht in de afzonderlijke elektrische circuits.

Gebruik de zekeringtrekker die in de zekeringenhouder zit om een zekering uit de houder te verwijderen.

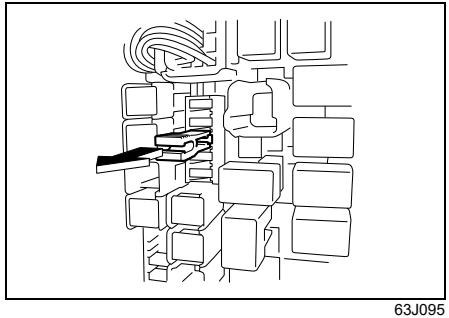

63J095

Zekeringen in de motorruimte

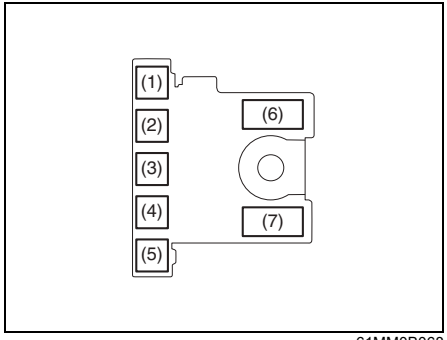

61MM0B068

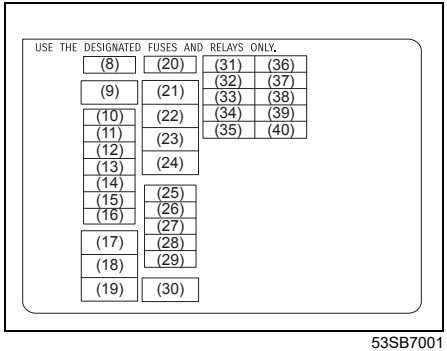

53SB7001

HOOFDZEKERING/PRIMAIRE ZEKERING		
(1)	50 A	FL7
(2)	50 A	FL6
(3)	100 A	FL5
(4)	80 A	FL4
(5)	100 A	FL3
(6)	60 A	FL2
	120 A	FL2*1*5
(7)	100 A	FL1
	-	Leeg*1*5
(8)	-	Leeg
(9)	30 A	Radiateurventilator 2
	50 A	Contactslot 2*5 / Radiateurventilator*1
(10)	20 A	Mistvoorlicht
(11)	7,5 A	Koplamp 2
	20 A	Koplamp 2*5
(12)	20 A	Koplamp 3*5
	25 A	Koplamp 3
(13)	15 A	Versnellingsbak*5
	25 A	ESP®-regeleenheid
(14)	20 A	Koplamp*5
(14)	25 A	Koplamp
(15)	30 A	Achteruitrijlicht
(16)	30 A	DCDC 2*2
	10 A	CONT*1*5
(17)	40 A	Contactslot
(18)	40 A	ESP®-motor
(19)	30 A	Startmotor
(20)	-	Leeg
(21)	40 A	FI*1*5
	-	Leeg
(22)	30 A	Radiateurventilator
	-	Leeg*1*5
(23)	-	Leeg
(24)	-	Leeg
(25)	30 A	DCDC*2
	-	Leeg
(26)	30 A	FI-hoofdzekering*3
	20 A	VVT*1*5
	-	Leeg*4
(27)	20 A	FI*4
		Brandstofpomp
(28)	10 A	Luchtcompressor

(29)	15 A	Versnellingsbak 1[*2]
	25 A	ESP®-regeleenheid[*5]
(30)	30 A	Ventilator
(31)	15 A	Versnellingsbak 4[*2]
	-	Leeg[*1*5]
(32)	15 A	Versnellingsbak 3 / Versnellingsbak 5[*2]
	-	Leeg[*1*5]
(33)	7,5 A	Startsignaal
(34)	10 A	Koplamp (links)[*5]
	15 A	Koplamp (links)
(35)	10 A	Koplamp grootlicht (links)[*5]
	15 A	Koplamp grootlicht (links)
(36)	10 A	FI
(37)	20 A	INJ DRV
(38)	10 A	FI 2[*1*5]
(39)	10 A	Koplamp (rechts)[*5]
	15 A	Koplamp (rechts)
(40)	10 A	Koplamp grootlicht (rechts)[*5]
	15 A	Koplamp grootlicht (rechts)

*1: modellen met K14D-motor (M/T)
*2: modellen met K14C- en M16A-motoren
*3: modellen met K14C-motor
*4: modellen met M16A-motor
*5: modellen met K14D-motor (A/T)

De hoofdzekering, de primaire zekeringen en enkele van de losse zekeringen bevinden zich in de motorruimte. Met een doorgeslagen hoofdzekering werkt geen enkel elektrisch onderdeel. Als een primaire zekering doorslaat werkt geen enkel onderdeel van de betreffende verbruikersgroep. Gebruik voor het vervangen van de hoofdzekering, een primaire zekering of een losse zekering uitsluitend een originele SUZUKI-vervangingszekering.
Gebruik de zekeringtrekker die in de zekeringenhouder zit om een zekering uit de houder te verwijderen. Het ampèrage van iedere zekering staat op de deksel van de zekeringenhouder.

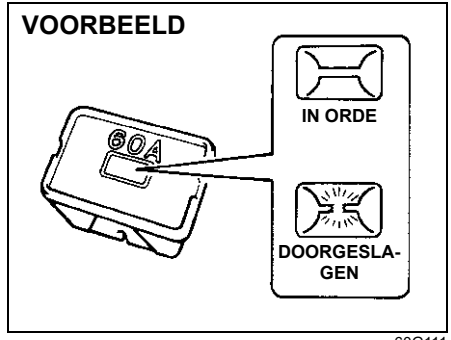

60G111

⚠ WAARSCHUWING

Laat de auto door een SUZUKI-dealer nakijken iedere keer dat een hoofdzekering of smeltveiligheid doorslaat. Gebruik uitsluitend originele SUZUKI-onderdelen voor vervanging. Gebruik nooit vervangingsmiddelen zoals ijzerdraadjes, ook niet als tijdelijke overbrugging, daar dit tot ernstige beschadiging van de elektrische installatie of zelfs brand kan leiden.

OPMERKING:
Zorg dat altijd reservezekeringen in de zekeringhouder aanwezig zijn.

Zekeringen onder het dashboard

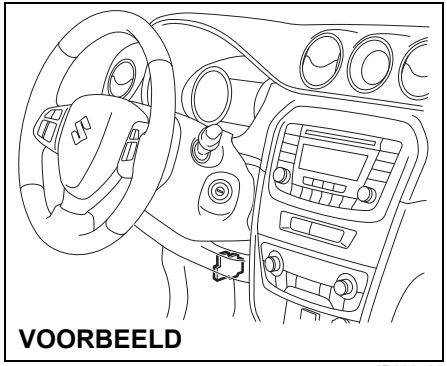

54P000708

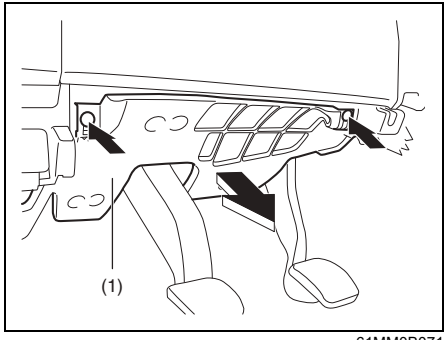

61MM0B071

OPMERKING:
Verwijder de schroeven en verwijder het deksel (1) om bij de zekeringen te komen.

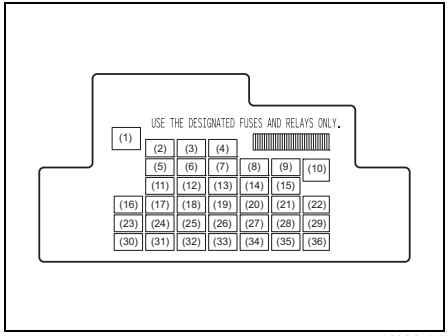

68LM701

PRIMAIRE ZEKERING		
(1)	30 A	RIEM
(2)	20 A	Timer elektrisch bediende ruiten
(3)	15 A	Stuurslot
(4)	20 A	Achterruitverwarming
(5)	20 A	Schuifdak
(6)	10 A	DRL
(7)	10 A	Verwarmde spiegel
(8)	7,5 A	Startsignaal
(9)	15 A	Accessoire-aansluiting 2
(10)	30 A	Elektrisch bediende ruiten
(11)	10 A	Alarmknipperlichten
(12)	7,5 A	BCM
(13)	15 A	Bobine
(14)	10 A	ABS-regeleenheid
(15)	15 A	Accessoire-aansluiting
(16)	10 A	A-STOP -regelaar
(17)	15 A	Claxon
(18)	10 A	Remlicht
(19)	10 A	Airbag
(20)	10 A	Reservelicht
(21)	15 A	Ruitenwissers/ruiten-sproeier
(22)	30 A	Ruitenwisser
(23)	10 A	Plafondverlichting
(24)	15 A	4WD
(25)	7,5 A	Mistachterlicht
(26)	–	Leeg
(27)	7,5 A	Contact-1-signaal
(28)	15 A	Radio 2
(29)	10 A	Plafondverlichting 2
(30)	15 A	Radio

(31)	10 A	Achterlicht
(32)	20 A	D/L
(33)	7,5 A	Cruise control
(34)	10 A	Meters
(35)	7,5 A	Contact-2-signaal
(36)	20 A	Stoelverwarming

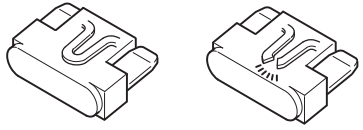

IN ORDE DOORGESLAGEN

81A283

⚠ WAARSCHUWING

Vervang een doorgeslagen zekering uitsluitend door een zekering van dezelfde capaciteit. Gebruik nooit materialen als aluminiumfolie of ijzerdraad als vervanging voor een doorgeslagen zekering. Er moet rekening gehouden worden met een ernstig probleem in de elektrische installatie als na vervanging van een zekering binnen een kort tijdsbestek dezelfde zekering weer doorslaat. Laat de auto onmiddellijk door uw SUZUKI-dealer nakijken.

Koplampen afstellen

Aangezien speciale procedures vereist zijn, laat u dit beter door uw SUZUKI-dealer uitvoeren.

Vervangen van lampen

⚠ VOORZICHTIG

- **De lampen kunnen zo heet worden dat u zich verbrandt wanneer u de lamp meteen na het uitschakelen aanraakt. Dit geldt vooral voor halogeenlampen. Wacht daarom met vervangen tot de lampen voldoende zijn afgekoeld.**
- **De lampen van de koplampen zijn gevuld met onder druk staand halogeengas. De lamp kan barsten en letsel veroorzaken indien u er tegen stoot of de lamp laat vallen. Behandel de lampen voorzichtig.**
- **Draag handschoenen en kleding met lange mouwen wanneer u gloeilampen vervangt om snijwonden te voorkomen wanneer u scherpe onderdelen van de carrosserie raakt.**

LET OP

Als olie of vet van uw huid op de halogeenlamp terechtkomt, kan de lamp oververhit raken en barsten wanneer deze wordt ingeschakeld. Pak de nieuwe lamp uitsluitend met een schone doek vast.

LET OP

Herhaald doorbranden van lampen wijst op de noodzaak de elektrische installatie te laten nakijken. Laat deze inspectie door de SUZUKI-dealer uitvoeren.

OPMERKING:
De binnenzijde van het lampglas van bijv. de koplampen of de combinatielichten achter kunnen beslagen raken of er kan vochtcondensatie optreden tijdens het rijden op een regenachtige dag of tijdens het wassen van de auto. Dit is een tijdelijk verschijnsel, veroorzaakt door het temperatuurverschil tussen de binnen- en de buitenzijde van de lampen. (Hetzelfde verschijnsel komt voor als de ramen beslaan op een regenachtige dag.)
Soms lijkt het ook alsof er water in de lampen binnendringt vanwege waterdruppels langs de rand van het lampglas. Dit is een tijdelijk fenomeen dat wordt veroorzaakt doordat er water aan de buitenkant van de lampen kleeft. De bovengenoemde verschijnselen zijn geen defecten aan het voertuig, maar als zich water binnen in de lampen verzamelt of als er een grote waterdruppel aan het binnenoppervlak van de lens kleeft, laat uw voertuig dan door een SUZUKI-dealer controleren.

Niet-demonteerbare lampen

Aangezien de lampen die hieronder afgebeeld zijn, niet demonteerbaar zijn, kunt u ze niet vervangen. Vervang de complete unit als een lamp defect is.
Neem contact op met uw SUZUKI-dealer indien u de unit wilt laten vervangen.

- Koplamp (LED-type)
- Richtingaanwijzer zijkant op het spatbord of buitenspiegels (indien uitgerust)
- Voorste standlicht (modellen met K14D-motor)
- Achterlicht/remlicht
- Dagrijlicht (LED-type)
- Hooggeplaatst remlicht
- Nummerplaatverlichting (modellen met K14D-motor)
- Mistachterlicht (indien uitgerust)

Koplampen

LED-type
Aangezien speciale procedures vereist zijn, raden we aan uw voertuig naar een SUZUKI-dealer te brengen om de lamp te vervangen.

Halogeen-type

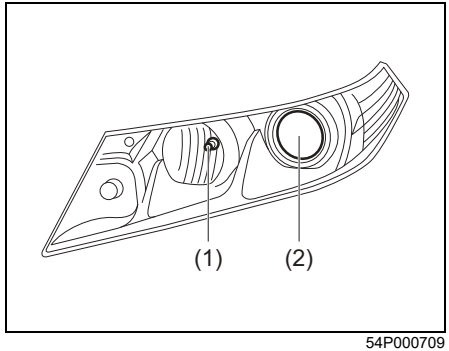

54P000709

(1) Koplamp (grootlicht)
(2) Koplamp (dimlicht)

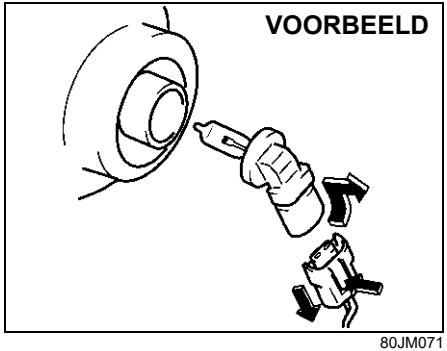

80JM071

Open de motorkap. Ontkoppel de stekker door op de ontgrendeling te duwen. Draai de lamphouder linksom en verwijder deze.

Richtingaanwijzer zijkant (indien uitgerust)

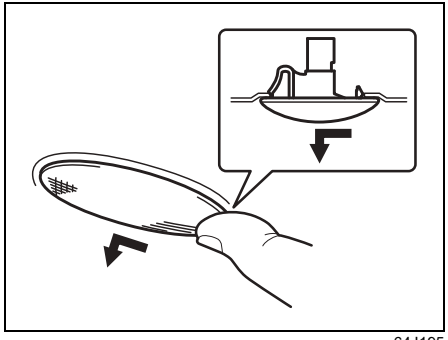

64J195

Dit is een ingebouwde lamp. Daarom moet de gehele lichtunit worden vervangen. Verwijder de lamparmatuur door het lamphuis met uw vinger naar links te schuiven.

Voorste richtingaanwijzer en voorste standlicht

Voor de LED-standlichten (indien uitgerust) raden wij u aan uw voertuig naar een SUZUKI-dealer te brengen om de lampen te vervangen, vanwege de speciale procedures die vereist zijn.

Behalve voor modellen met K14D-motor

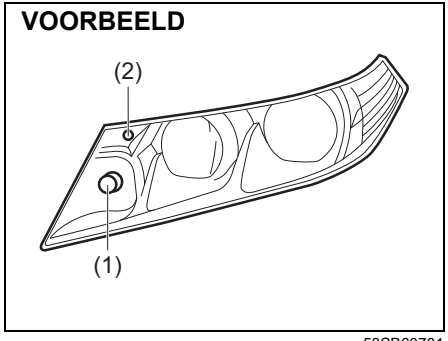

53SB60701

(1) Richtingaanwijzer voor
(2) Parkeerlicht voor

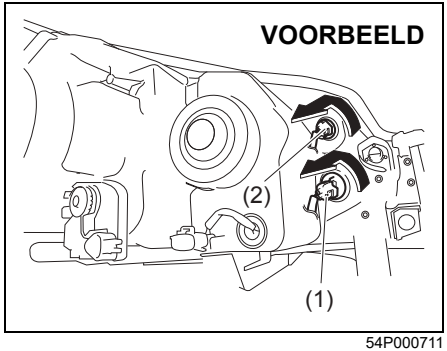

54P000711

1) Open de motorkap. Om de lamphouder uit de behuizing van de voorste richtingaanwijzer (1) of het voorste standlicht (2) te verwijderen, dient u de houder linksom te draaien en vervolgens naar buiten te trekken.

Modellen met K14D-motor

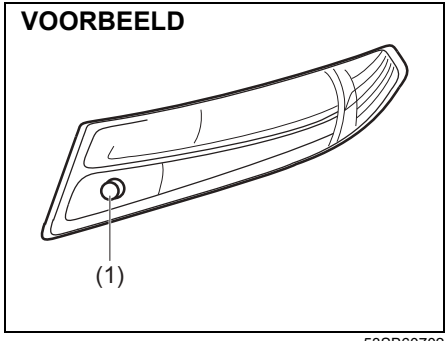

53SB60702

(1) Richtingaanwijzer voor

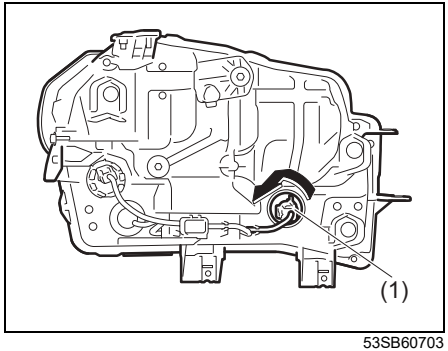

53SB60703

1) Open de motorkap. Om de lamphouder van de voorste richtingaanwijzer (1) uit de lampbehuizing te verwijderen, dient u de houder linksom te draaien en vervolgens naar buiten te trekken.

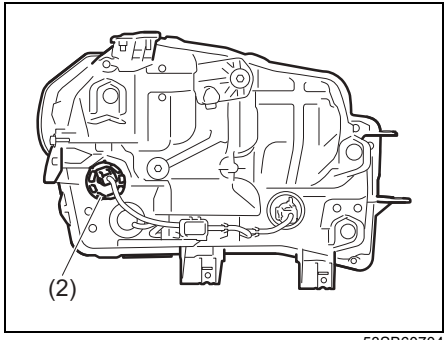

53SB60704

⚠ VOORZICHTIG

Raak het koellichaam aan de achterzijde van het standlicht (2) niet aan. Het koellichaam kan heet worden, wat brandwonden kan veroorzaken.

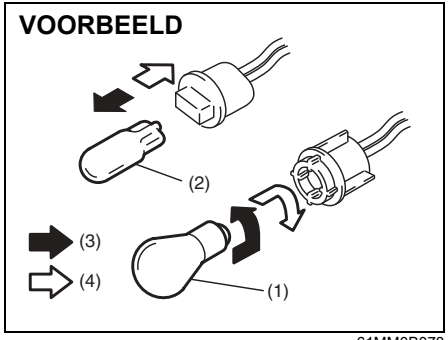

61MM0B078

(3) Verwijderen
(4) Monteren

Om de lamp van de voorste richtingaanwijzer (1) uit de lamphouder te verwijderen, drukt u de lamp naar binnen en draait deze dan linksom. Om een nieuw lampje aan te brengen, wordt het lampje in de lamphouder gedrukt en rechtsom gedraaid.
Om de lamp van het voorste standlicht (2) te verwijderen en te installeren, hoeft u de lamp alleen maar naar buiten te trekken of naar binnen te drukken.

Mistvoorlicht (indien uitgerust)

1) Start de motor. Draai het stuurwiel naar de andere kant van het te vervangen mistlicht om de lamp gemakkelijk te kunnen vervangen. Zet vervolgens de motor uit.

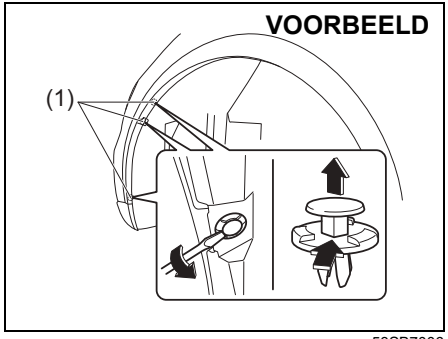

53SB7006

2) Verwijder de clips (1) door deze met een schroevendraaier met platte kop los te wrikken zoals getoond in de afbeelding.

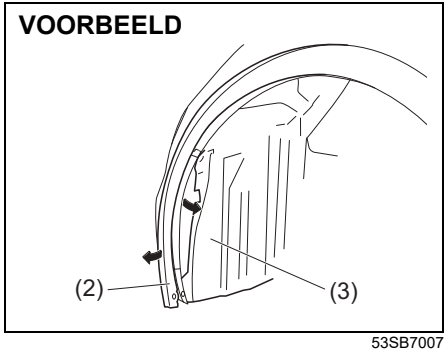

53SB7007

3) Verwijder het uiteinde van het spatscherm vooraan (2) en open het uiteinde van het deksel (3) in het spatscherm.

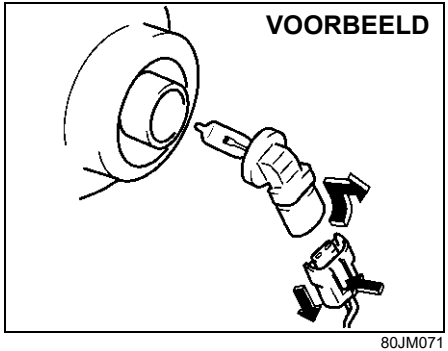

80JM071

4) Ontkoppel de stekker door op de ontgrendeling te duwen. Draai de lamphouder linksom en verwijder deze.

Daglicht (indien uitgerust)

LED-type
Aangezien speciale procedures vereist zijn, raden we aan uw voertuig naar een SUZUKI-dealer te brengen om de lamp te vervangen.

Lamptype
Modellen zonder mistvoorlicht

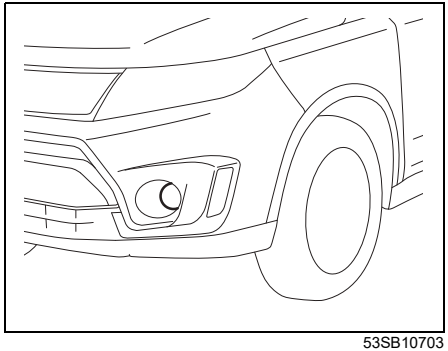

53SB10703

Modellen met mistvoorlicht

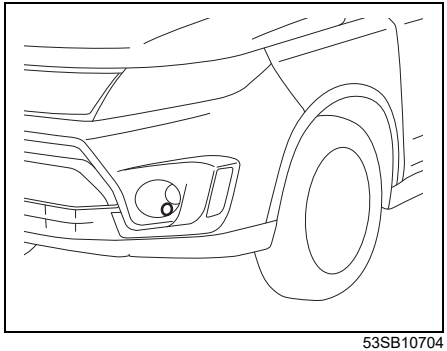

53SB10704

1) Start de motor. Draai het stuurwiel naar de andere kant van het te vervangen mistlicht om de lamp gemakkelijk te kunnen vervangen. Zet vervolgens de motor uit.

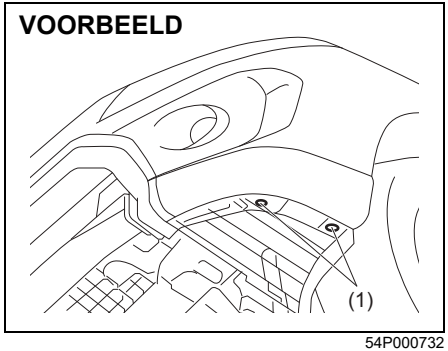

54P000732

2) Verwijder de schroef (1).

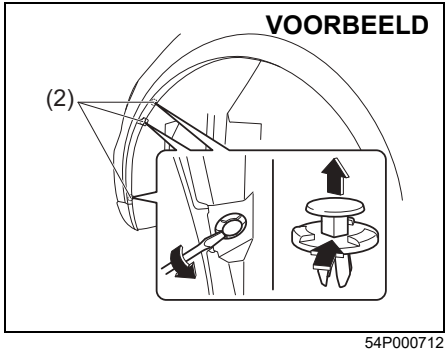

54P000712

3) Verwijder de clips (2) door deze met een schroevendraaier met platte kop los te wrikken zoals getoond in de afbeelding.

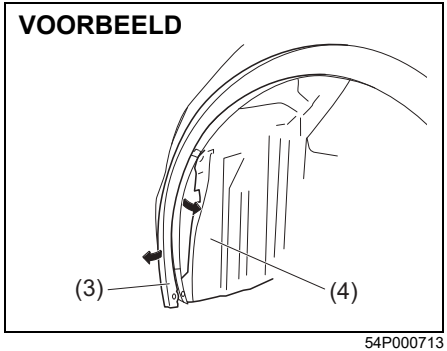

54P000713

4) Verwijder het uiteinde van het spatscherm vooraan (3) en open het uiteinde van het deksel (4) in het spatscherm.

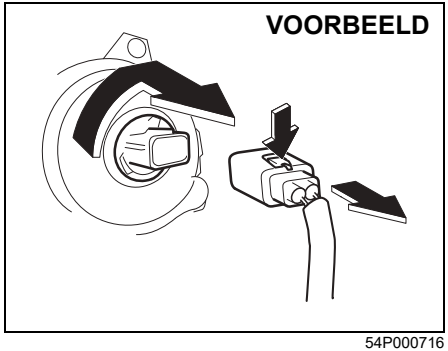

54P000716

5) Ontkoppel de stekker door op de ontgrendeling te duwen. Draai de lamphouder linksom en verwijder deze.

Combinatielicht achter

Voor de LED-lampen van achterlicht/remlicht raden wij u aan uw voertuig naar een SUZUKI-dealer te brengen om de lampen te vervangen, vanwege de speciale procedures die vereist zijn.

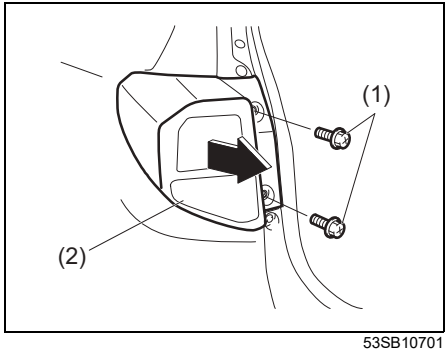

53SB10701

1) Verwijder de bouten (1) en trek de behuizing van de lamp (2) er recht uit.

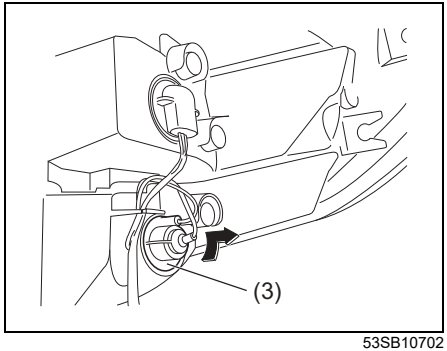

53SB10702

2) Om de lamphouder van de achterste richtingaanwijzer (3) uit het lamphuis te verwijderen, dient u de houder linksom te draaien en vervolgens naar buiten te trekken.

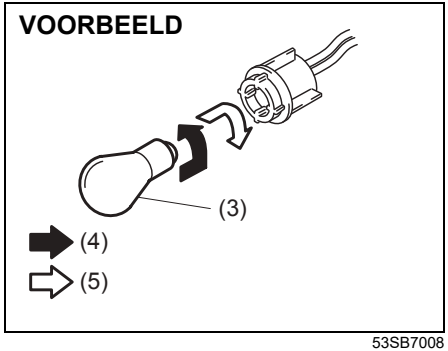

53SB7008

(4) Verwijderen
(5) Monteren

3) Om de lamp van de achterste richtingaanwijzer (3) uit de lamphouder te verwijderen, drukt u de lamp naar binnen en draait deze dan linksom. Om een nieuw lampje aan te brengen, wordt het lampje in de lamphouder gedrukt en rechtsom gedraaid.

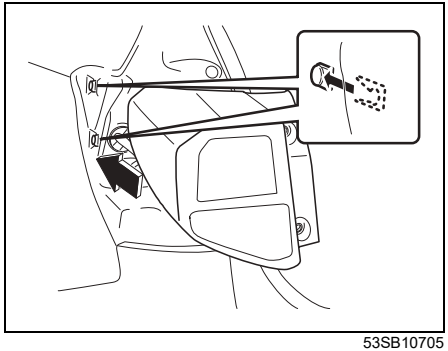

53SB10705

OPMERKING:
Zorg er bij het opnieuw installeren van de behuizing voor dat de clips goed vast zitten.

Achteruitrijlicht

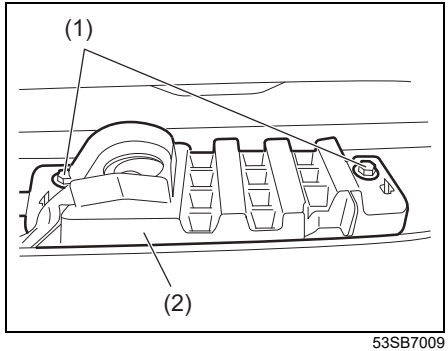

53SB7009

1) Ga met uw handen achter de achterbumper. Verwijder de bouten (1) waarmee het lamphuis (2) bevestigd is.

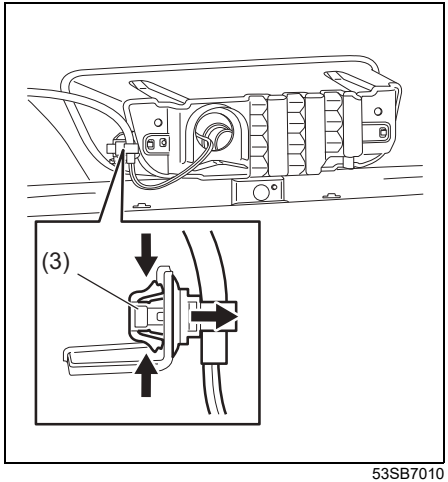

53SB7010

2) Verwijder kabelboomklem (3).

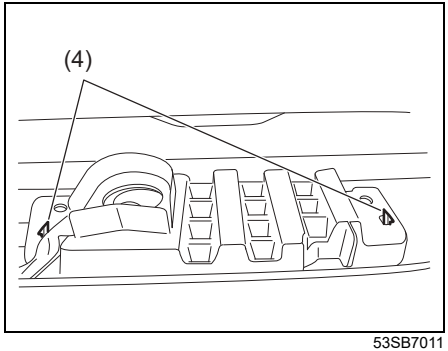

53SB7011

3) Koppel de haken (4) los en trek het lamphuis eruit.

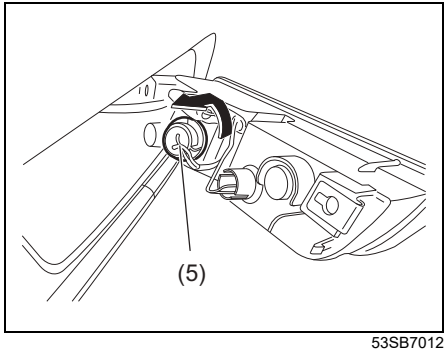

53SB7012

4) Draai de lamphouder van het achteruitrijlicht (5) linksom en verwijder deze.

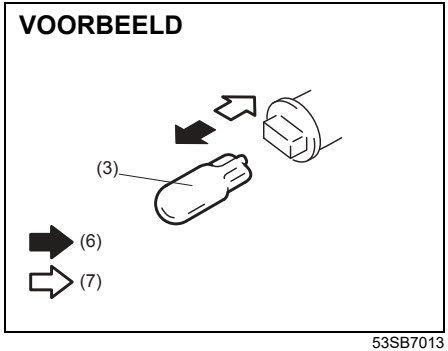

53SB7013

(6) Verwijderen
(7) Monteren

5) Om de lamp van het achteruitrijlicht (3) te verwijderen en aan te brengen, hoeft u de lamp alleen maar naar buiten te trekken of naar binnen te drukken.

Nummerplaatverlichting

Voor de LED-nummerplaatverlichting (indien uitgerust) raden wij u aan uw voertuig naar een SUZUKI-dealer te brengen om de lampen te vervangen, vanwege de speciale procedures die vereist zijn.

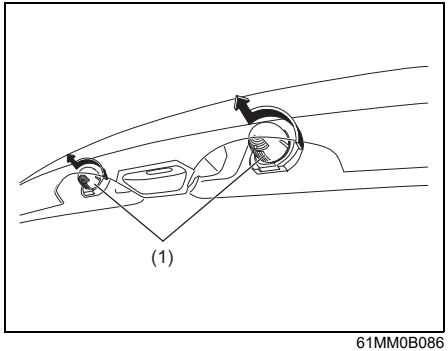

61MM0B086

1) Draai de afdekking (1) linksom en verwijder deze.

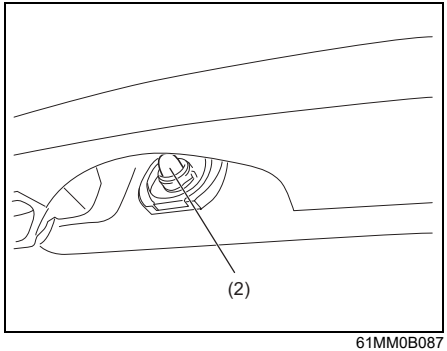

61MM0B087

2) Om de lamp van de nummerplaatverlichting (2) te verwijderen en aan te brengen, hoeft u de lamp alleen maar naar buiten te trekken of naar binnen te drukken.

Mistachterlicht (indien uitgerust)

Er worden LED-lampen gebruikt. Wij raden u aan uw voertuig naar een SUZUKI-dealer te brengen om de lampen te vervangen, vanwege de speciale procedures die vereist zijn.

Binnenverlichting

Het lampglas wordt zoals afgebeeld verwijderd m.b.v. een platte schroevendraaier in een zachte doek gewikkeld. Om de lens te monteren, duwt u deze er gewoon weer in.

Voor (zonder dakconsole)

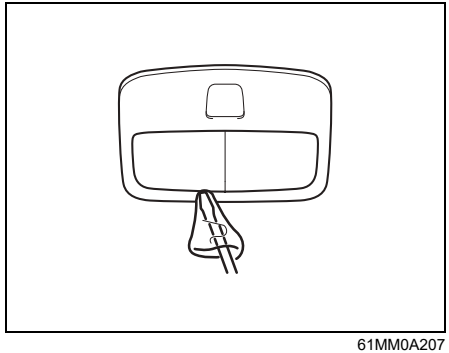

61MM0A207

Voor (met dakconsole)

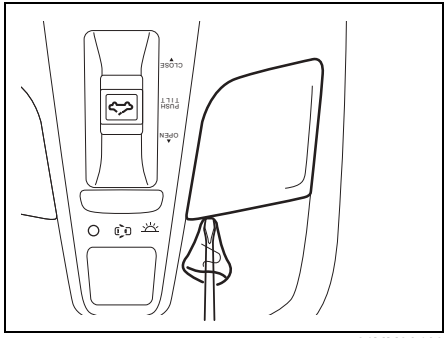

61MM0A129

Midden (met schuifdak)

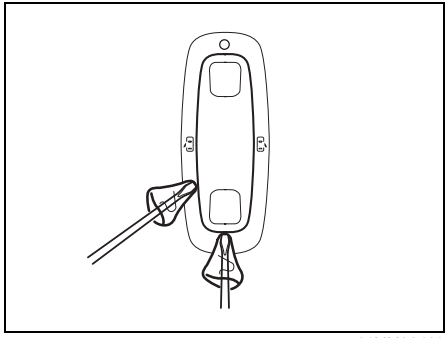

61MM0A130

Midden (zonder schuifdak)

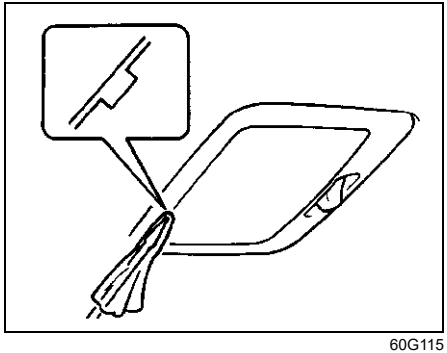

60G115

Bagageruimte (indien uitgerust)

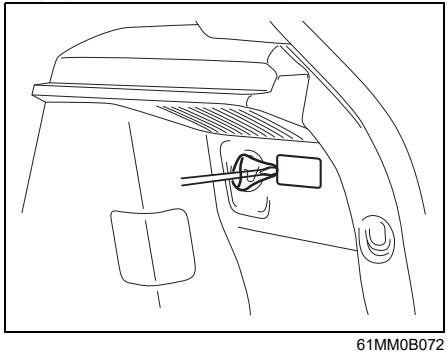

61MM0B072

Handschoenenkastjeverlichting (indien uitgerust)

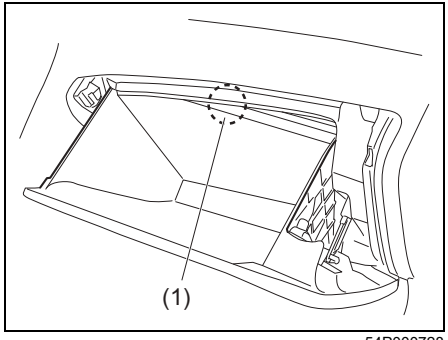

54P000728

Om de lamp van het handschoenenkastje (1) te verwijderen en aan te brengen, hoeft u de lamp alleen maar naar buiten te trekken of naar binnen te drukken.

Ruitenwisserbladen

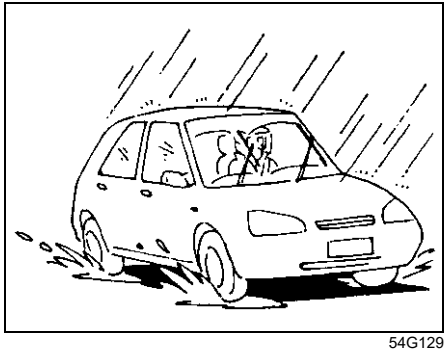

54G129

Vernieuw de ruitenwisserbladen als deze broos zijn of op andere wijze beschadigd, of als deze bij het wissen strepen achterlaten.

Volg de onderstaande procedure voor het vervangen van de ruitenwisserbladen.

LET OP
Laat de ruitenwisserarm bij het vervangen van het wisserblad niet tegen de ruit terugklappen, daar de ruit hierdoor bekrast kan worden of breken.

OPMERKING:
Afhankelijk van het voertuigmodel is het mogelijk dat uw ruitenwisserbladen verschillen van de hier beschreven wisserbladen. Mocht dit het geval zijn, raadpleeg dan uw SUZUKI-dealer voor de juiste wijze van vervangen.

Ruitenwisserbladen vervangen (voor):

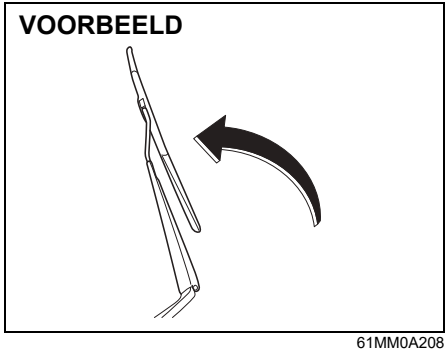

61MM0A208

1) Neem de ruitenwisserarm weg van de ruit.

OPMERKING:
Breng bij het omhoog brengen van de ruitenwisserarmen de wisserarm aan de bestuurderszijde het eerst omhoog.
Breng bij het naar beneden brengen van de ruitenwisserarmen de wisserarm aan de passagierszijde het eerst naar beneden.
Anders kunnen de ruitenwisserarmen elkaar gaan hinderen.

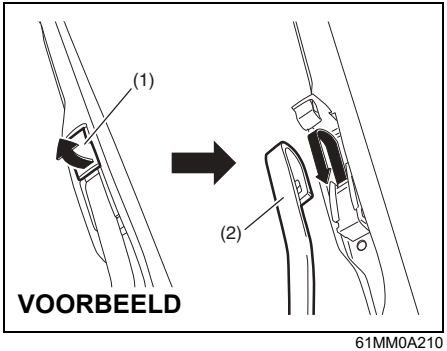

61MM0A210

2) Open de vergrendeling (1), verschuif het ruitenwisserframe en verwijder het van de arm (2) zoals afgebeeld.

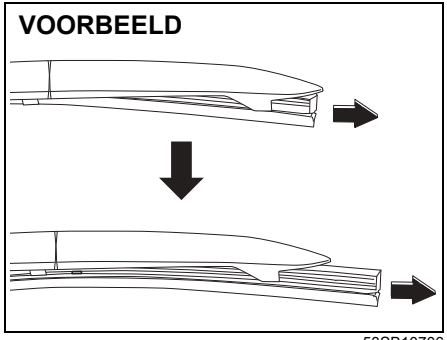

53SB10706

3) Trek het vergrendelde uiteinde van het ruitenwisserblad los en schuif het blad op de afgebeelde wijze naar buiten.

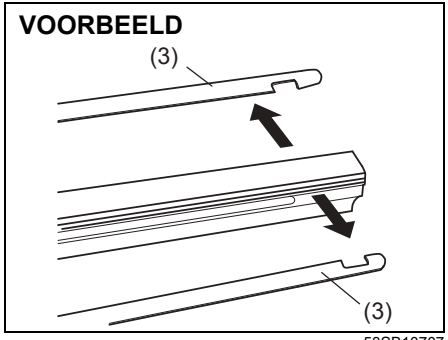

53SB10707

(3) Metalen houder

4) Verwijder, indien nodig, de metalen houders (3) van het oude wisserblad en bevestig deze aan het nieuwe wisserblad.

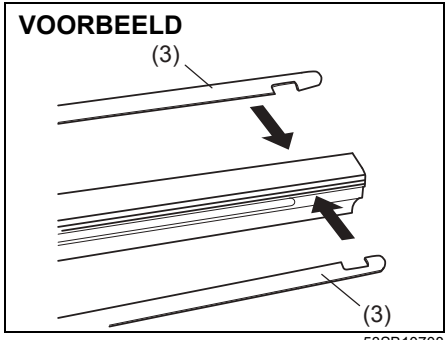

53SB10708

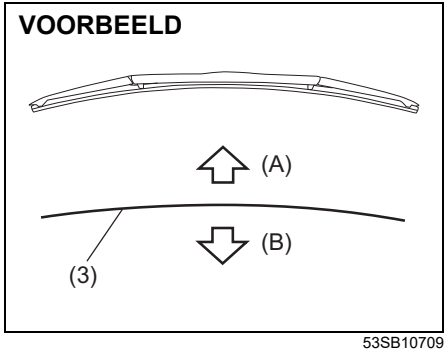

53SB10709

(A) Omhoog
(B) Omlaag

OPMERKING:
Bij het monteren van de metalen houders (3) dient u ervoor te zorgen dat de richting van de metalen houders overeenkomt met de richting in bovenstaande afbeelding.

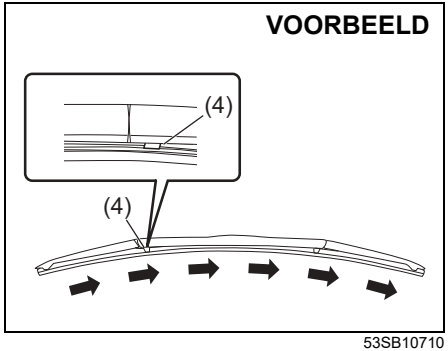

53SB10710

(4) Bevestigingseind

5) Monteer het nieuwe wisserblad in de omgekeerde volgorde van het verwijderen, met het bevestigingseind (4) naar de wisserarm gericht.
   Controleer of het wisserblad correct in alle haken zit. Klem het uiteinde op zijn plaats vast.
6) Monteer de wisser aan de wisserarm en controleer of de vergrendelklem stevig aan de arm is bevestigd.

Ruitenwisserbladen vervangen (achter):

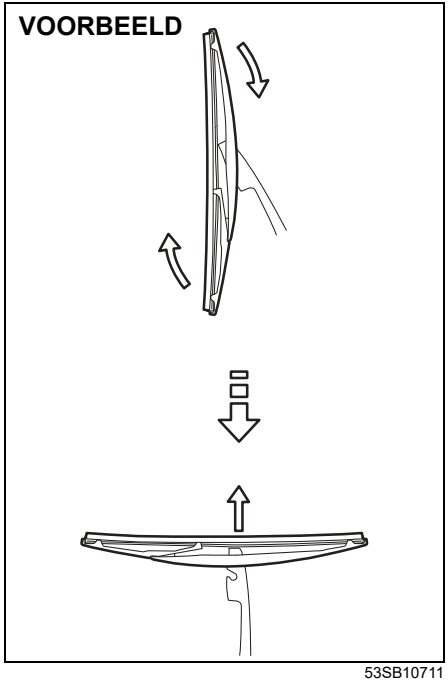

53SB10711

1) Neem de ruitenwisserarm weg van de ruit.
2) Maak het ruitenwisserframe los van de arm volgens de afbeelding.
3) Schuif het blad op de afgebeelde wijze naar buiten.

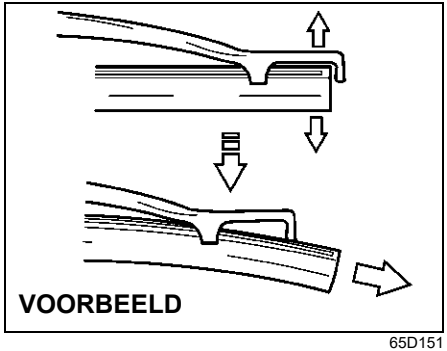

65D151

OPMERKING:
Hierbij mag u het bevestigingseind niet te sterk buigen. Doet u dit toch, dan kan dit afbreken.

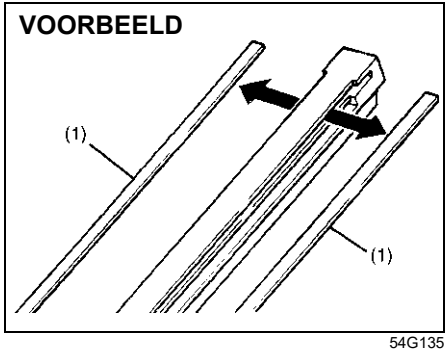

54G135

(1) Metalen houder

4) Verwijder, indien nodig, de metalen houders van het oude wisserblad en bevestig deze aan het nieuwe wisserblad.
5) Monteer het nieuwe wisserblad in de omgekeerde volgorde van het verwijderen.
   Controleer of het wisserblad correct in alle haken zit.
6) Zet het ruitenwisserframe in de arm in de omgekeerde volgorde van het demonteren.

Ruitensproeiervloeistof

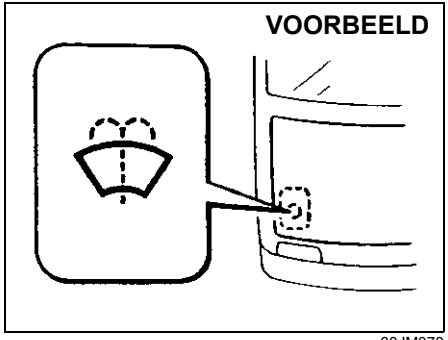

80JM078

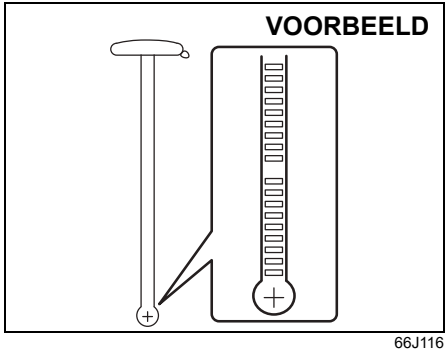

66J116

Controleer of er ruitenwisservloeistof in het reservoir zit door de peilstok te controleren die vastzit aan de dop van het reservoir. Vul het reservoir bij wanneer het bijna leeg is. Gebruik een sproeimiddel van goede kwaliteit voor de ruiten en verdun het zoveel als nodig.

⚠ WAARSCHUWING

Giet geen antivriesmiddel in het sproeiervloeistofreservoir. Het zicht door de voorruit zal aanzienlijk verslechteren en de carrosserielak kan aangetast worden als deze vloeistof op de ruit gesproeid wordt.

LET OP

Bediening van de ruitensproeier zonder dat er vloeistof in het reservoir aanwezig is kan tot beschadiging van de ruitensproeiermotor leiden.

Airconditioning

Als u de airconditioning langere tijd niet hebt gebruikt, zoals in de winter, is het mogelijk dat deze een minder goede prestatie levert wanneer deze weer ingeschakeld wordt. Om een optimale prestatie en duurzaamheid van uw airconditioning te verkrijgen, moet u deze af en toe laten draaien. Schakel de airconditioning minstens een keer per maand voor 1 minuut in terwijl de motor stationair draait. Het koelmiddel en de olie worden dan door het systeem gecirculeerd, waardoor de interne componenten in goede staat blijven.

Vervanging filterelement airconditioning

Aangezien speciale procedures vereist zijn, laat u dit beter door uw SUZUKI-dealer uitvoeren.

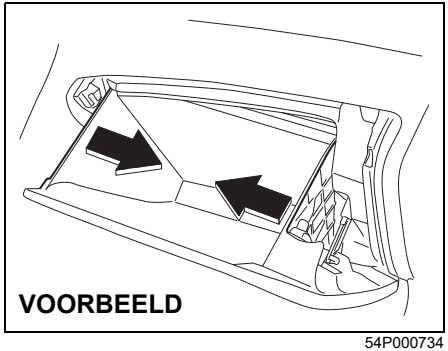

54P000734

1) Verwijder het handschoenenkastje om bij het filter van de klimaatregeling te komen. Druk naar binnen aan beide zijden van het handschoenenkastje om dit te ontgrendelen.

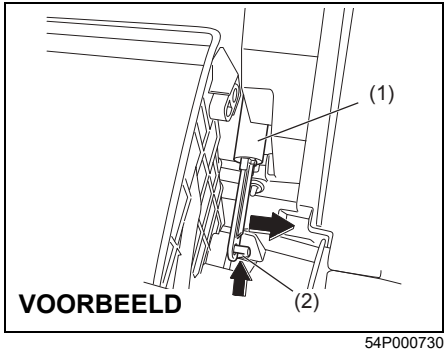

54P000730

2) Om het handschoenenkastje te verwijderen, verwijdert u de veer (indien uitgerust) (1) door deze naar rechts te schuiven terwijl u het lipje (2) indrukt.

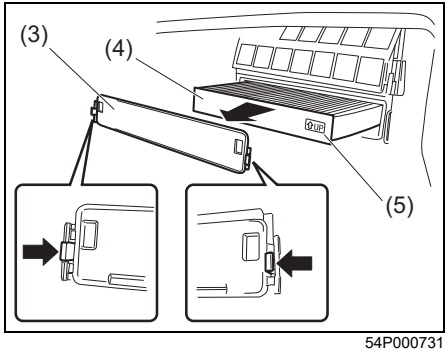

54P000731

3) Verwijder de afdekking (3) en trek het filter van de klimaatregeling (4) eruit.

OPMERKING:
Wanneer u een nieuw filter installeert, controleer dan of het merkteken "UP" (5) naar boven wijst.

PECH ONDERWEG

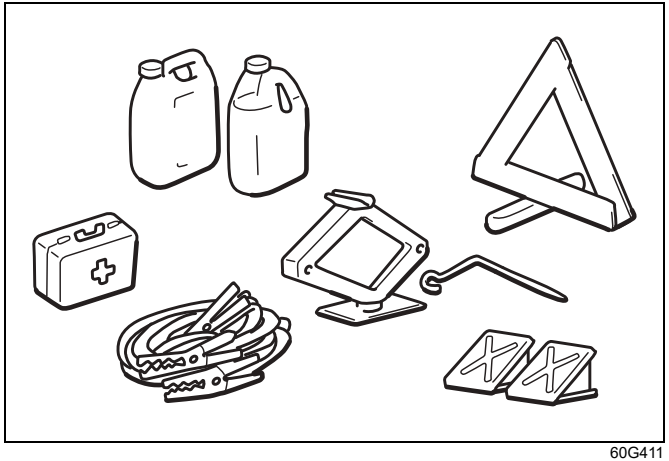

60G411

Gereedschap voor het vervangen van een wiel 8-1
Instructies bij het opkrikken 8-1
Bandenherstelkit (indien uitgerust) 8-6
Instructies voor het starten met hulpstartkabels 8-9
Slepen 8-10
Motorproblemen: startmotor werkt niet 8-12
Motorproblemen: verzopen motor 8-12
Motorproblemen: oververhitting 8-12

Gereedschap voor het vervangen van een wiel

VOORBEELD

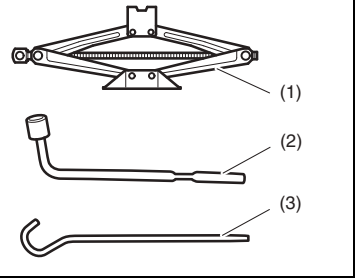

61MM0B100

(1) Krik (indien uitgerust)
(2) Wielmoersleutel
(3) Krikzwengel

De werktuigen voor het vervangen van een wiel bevinden zich in de bagageruimte. Zie BAGAGERUIMTE in het gedeelte GEÏLLUSTREERDE INHOUDSOPGAVE.

⚠ WAARSCHUWING

Na gebruik moet het gereedschap voor het vervangen van een wiel zorgvuldig worden opgeborgen om te voorkomen dat het bij een ongeval letsel zou veroorzaken.

⚠ VOORZICHTIG

De krik mag uitsluitend gebruikt worden voor het verwisselen van wielen. Het is belangrijk de in dit hoofdstuk gegeven instructies door te lezen, alvorens de krik te gebruiken.

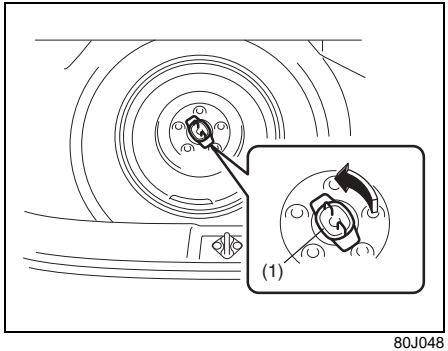

80J048

Om het reservewiel (indien uitgerust) te voorschijn te halen, draait u de bout (1) linksom los en verwijdert u deze.

Instructies bij het opkrikken

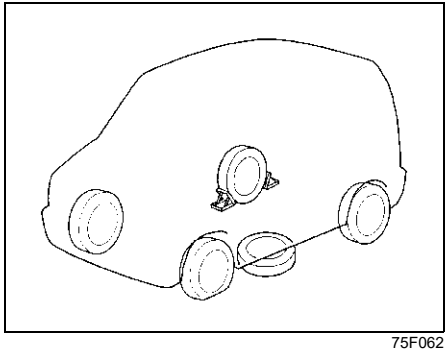

75F062

1) Plaats de auto op een vlakke, harde ondergrond.
2) Trek de handrem stevig aan en schakel in "P" wanneer uw auto is uitgerust met een automatische versnellingsbak, of in "R" wanneer uw auto is uitgerust met een handgeschakelde versnellingsbak.

⚠ WAARSCHUWING

- **Zet de automatische versnellingsbak in "P", of in "R" bij een handgeschakelde versnellingsbak als u uw voertuig opkrikt.**

(Vervolg)

⚠ WAARSCHUWING

(Vervolg)

- **Krik uw voertuig nooit op met de versnellingsbak in "N". Anders kan een onstabiele krik een ongeval veroorzaken.**

3) Schakel de waarschuwingsknipperlichten in als het nodig is de andere weggebruikers van de eigen aanwezigheid op de hoogte te brengen.
4) Plaats blokken voor en achter het wiel schuin tegenover het wiel dat wordt opgekrikt.
5) Plaats het reservewiel bij het wiel dat wordt opgekrikt, zoals afgebeeld, voor het geval dat de krik zou gaan schuiven.

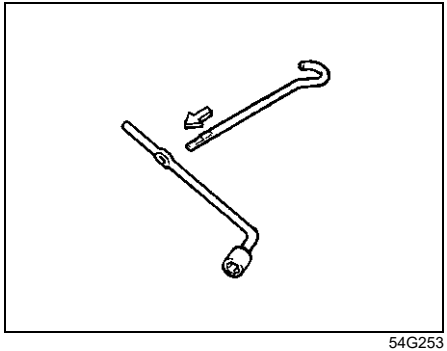

54G253

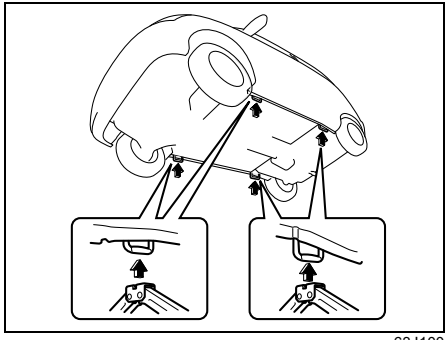

63J100

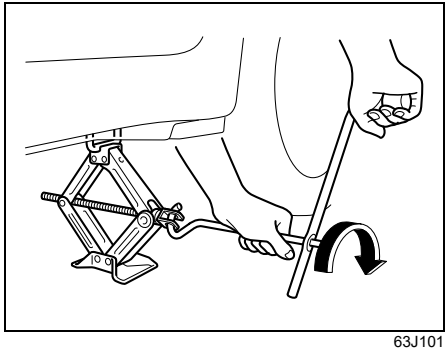

63J101

6) Plaats de krik haaks, zoals afgebeeld, en breng haar omhoog door de krikzwengel rechtsom te draaien tot de bovenzijde van de krik past in de steun aan de onderzijde van het voertuig.
7) Draai de krik langzaam omhoog tot het wiel vrij van de grond is. Krik de auto niet meer op dan nodig is.

⚠ WAARSCHUWING

- **Gebruik de krik alleen voor het verwisselen van wielen op een harde, vlakke ondergrond.**
- **Krik de auto nooit op een helling op.**
- **Krik de auto uitsluitend omhoog met de krik op het opkrikpunt bij het wiel dat verwisseld wordt (zie afbeelding).**
- **Controleer of de krik ten minste 25 mm (1 in) omhoog is gedraaid voordat deze de verhoging op de draagarm raakt. Gebruik van de krik wanneer deze minder dan 25 mm (1 in) opgekrikt is, kan leiden tot een defecte werking van de krik.**
- **Wanneer de auto is opgekrikt, mogen zich geen personen, geheel of gedeeltelijk, onder de auto bevinden.**
- **Start de motor niet zolang de auto opgekrikt is en laat geen passagiers in de opgekrikte auto zitten.**

De auto omhoog brengen met een werkplaatskrik

- Plaats de werkplaatskrik onder een van de hieronder aangegeven punten.
- Ondersteun de omhoog gebrachte auto altijd met kriksteunen (in de handel verkrijgbaar) op de punten die hieronder worden aangegeven.

Voorste steunpunt voor werkplaatskrik (1)

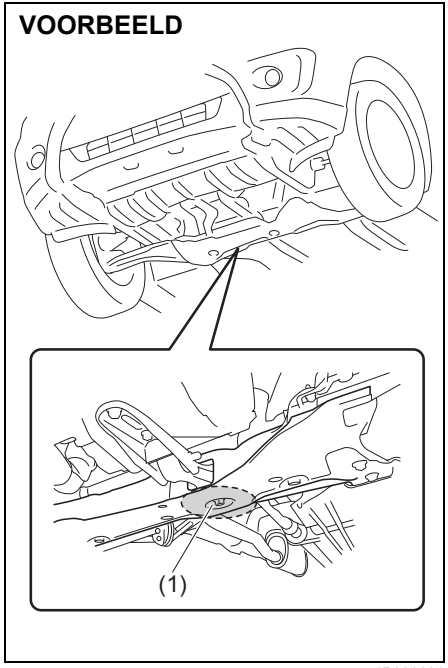

54P000801

Achterste steunpunt voor werkplaatskrik (2)

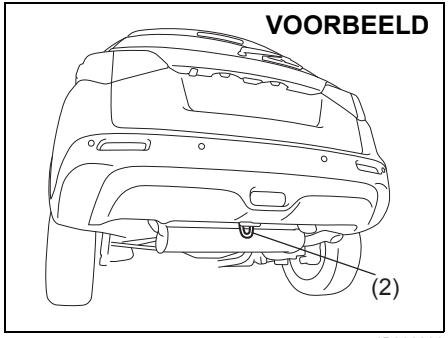

54P000802

Aanbrengpunt voor kriksteun (3) of tweekoloms hijsbrug

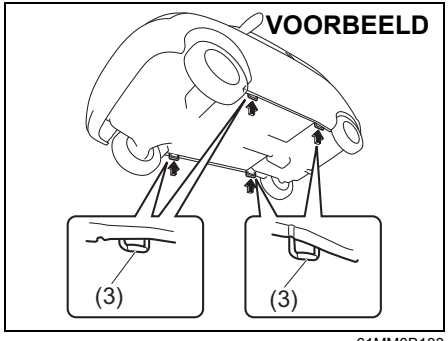

61MM0B103

LET OP

Zet een werkplaatskrik nooit onder de uitlaatpijp, aan de zijde onder de spoiler (indien uitgerust), de onderste motorafdekking of achterste torsiebalk.

OPMERKING:
Voor meer informatie neemt u contact op met een SUZUKI-dealer.

Wielen verwisselen

Ga als volgt te werk om een wiel te verwisselen:

1) Verwijder de krik (indien uitgerust), het gereedschap en het reservewiel uit de auto.
2) Draai de wielmoeren los zonder ze te verwijderen.
3) Krik de auto omhoog (volg hiervoor de krikinstructies in dit gedeelte).

⚠ WAARSCHUWING

- **Zet de automatische versnellingsbak in "P", of in "R" bij een handgeschakelde versnellingsbak als u uw voertuig opkrikt.**
- **Krik uw voertuig nooit op met de versnellingsbak in "N". Anders kan een onstabiele krik een ongeval veroorzaken.**

⚠ VOORZICHTIG

Direct nadat er met het voertuig is gereden, kunnen de wielen, de wielbouten en delen rond de remmen bijzonder heet zijn. Contact met deze delen kan brandwonden veroorzaken. Raak deze delen niet onmiddellijk aan nadat met het voertuig is gereden.

4) Verwijder de wielmoeren en het wiel.

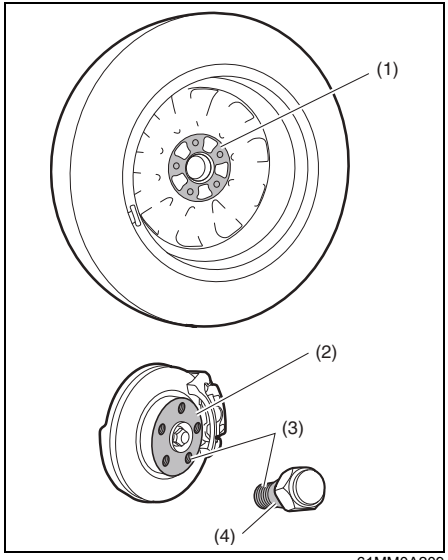

61MM0A209

5) Verwijder modder of vuil met een schone doek, van het oppervlak van het wiel (1), de naaf (2), het schroefdraad (3) en het oppervlak van de wielbouten (4). Wees voorzichtig bij het schoonmaken van de naaf; deze kan heet zijn door het rijden.
6) Monteer het nieuwe wiel en breng de wielmoeren weer aan, met de conusvormige uiteinde naar het wiel gericht. Draai iedere moer stevig met de hand aan tot het wiel stevig vastzit op de naaf.

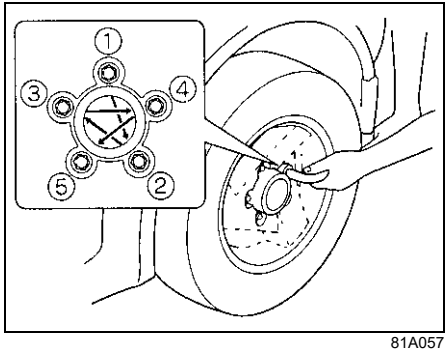

81A057

Aanhaalmoment voor wielmoeren
100 Nm (10,2 kg-m, 74,0 lb-ft)

7) Breng de krik omlaag en draai de moeren, zoals in de afbeelding weergegeven, met een sleutel in numerieke volgorde aan.

⚠ WAARSCHUWING

Gebruik originele wielbouten en trek ze zo snel mogelijk aan met het opgegeven aanhaalmoment nadat u de wielen hebt verwisseld. Ongeschikte of onjuist aangetrokken wielbouten kunnen loskomen of eraf vallen, wat kan leiden tot een ongeval. Indien u geen momentsleutel hebt, laat het wielboutkoppel dan nakijken door een SUZUKI-dealer.

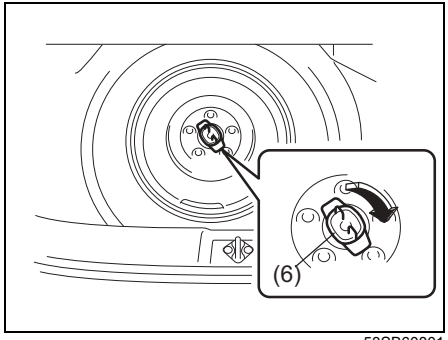

53SB60801

Plaats het reservewiel in omgekeerde volgorde van demontage terug in de bagageruimte en draai de bout (6) rechtsom vast, zoals aangegeven in de bovenstaande afbeelding.

LET OP

Zorg dat het reservewiel goed op de bodem van de bagageruimte vastzit. Een loszittend wiel kan tijdens het rijden lawaai gaan maken en de lak van de auto beschadigen.

Volledige wieldop (indien uitgerust)

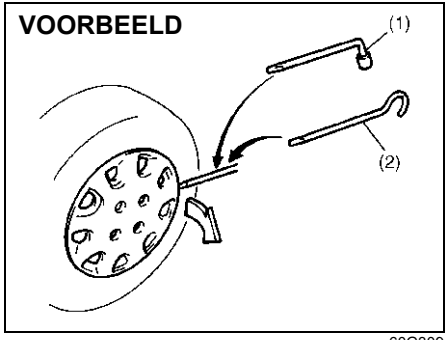

60G309

(1) of (2) gereedschap met vlak uiteinde

Uw voertuig beschikt over twee gereedschappen, een wielmoersleutel en een krikzwengel, waarvan er één een vlak uiteinde heeft.
Gebruik het gereedschap met een vlak uiteinde om de volledige wieldop te verwijderen, zoals afgebeeld.

VOORBEELD

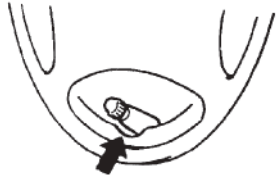

54P000803

Plaats de volledige wieldop zodat deze het luchtventiel niet afdekt of vervormt.

Bandenherstelkit (indien uitgerust)

De bandenherstelkit bevindt zich in de bagageruimte.
Zie "Bagageruimte" in het gedeelte GEÏLLUSTREERDE INHOUDSOPGAVE.

⚠ WAARSCHUWING

Wanneer u de instructies in dit gedeelte voor het gebruik van de bandenherstelkit niet volgt, kan dit leiden tot een verhoogd risico van verlies van controle en een ongeval.

Lees de instructies in dit gedeelte zorgvuldig en leef ze na.

BELANGRIJK
De bandenherstelkit kan niet worden gebruikt in de volgende gevallen. Neem contact op met een SUZUKI-dealer of de wegenhulpdienst.

- **Insneden of doorboringen van de band over meer dan ong. 4 mm (0,15 in).**
- **Sneden in de zijkant van de band.**
- **Schade aan de band, veroorzaakt door rijden met een duidelijk afgenomen bandenspanning of zelfs een lege band.**
- **De hiel van de buitenband ligt volledig buiten de velg.**
- **De velg is beschadigd.**

Kleine doorboringen van het bandloopoppervlak, veroorzaakt door een spijker of een schroef, kunnen worden afgedicht met de bandenherstelkit.
Verwijder bij een noodreparatie de spijkers of schroeven niet uit de band.

Bandenherstelkit, inhoud

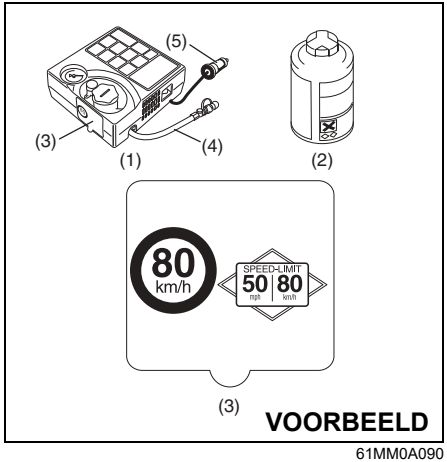

61MM0A090

(1) Luchtcompressor
(2) Fles afdichtmiddel
(3) Sticker snelheidsbeperking (met luchtcompressor)
(4) Luchtslang
(5) Stroomplug

⚠ WAARSCHUWING

Afdichtmiddel van de bandenherstelkit is schadelijk bij inname of bij contact met de huid of ogen. Als remvloeistof gedronken wordt, mag u geen braken teweegbrengen. Dien royaal water toe (indien mogelijk norit) en roep onmiddellijk de hulp van een arts in. Als afdichtmiddel in uw ogen terechtkomt, moet u de ogen onmiddellijk met veel water spoelen en de hulp van een arts inroepen. Was uw handen grondig na het werken met afdichtmiddel. De oplossing kan giftig zijn voor dieren. Buiten het bereik van kinderen en dieren houden.

LET OP

Vervang het afdichtmiddel voor de vervaldatum die vermeld staat op het label van de fles. Ga naar uw SUZUKI-dealer om nieuw afdichtmiddel te kopen.

Noodreparatie

1) Plaats de auto op een vlakke, harde ondergrond. Trek de handrem stevig aan en schakel in "P" wanneer uw auto is uitgerust met een automatische versnellingsbak, of in "R" wanneer uw auto is uitgerust met een handgeschakelde versnellingsbak.
   Schakel de waarschuwingsknipperlichten in als het nodig is de andere weggebruikers van de eigen aanwezigheid op de hoogte te brengen.
   Plaats blokken voor en achter het wiel schuin tegenover het wiel dat wordt gerepareerd.
2) Haal de fles afdichtmiddel en de compressor eruit.
3) Verwijder het kapje bovenop de compressor waarmee de opening voor de fles met afdichtmiddel wordt afgesloten, en zet de fles in de opening.
4) Schroef de dop van het ventiel van de band.
5) Sluit de luchtslang van de luchtcompressor aan op het ventiel van de band.
6) Sluit de stroomplug van de compressor aan op het hulpcontact. Bij een handgeschakeld voertuig schakelt u van "R" naar "N". De motor starten. Schakel de compressor in. Pomp de band op tot de gewenste druk.

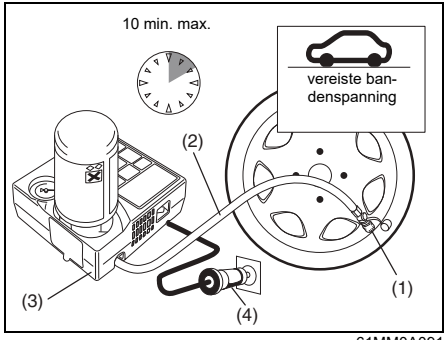

61MM0A091

(1) Ventiel band
(2) Luchtslang
(3) Compressor
(4) Stroomplug

LET OP

Gebruik de compressor niet langer dan 10 minuten. De compressor kan oververhit geraken.

Wanneer de band binnen 5 minuten niet kan worden opgepompt tot de vereiste luchtdruk, rijdt u de auto enkele meters naar voren en weer terug, zodat het afdichtmiddel door de hele band verdeeld wordt. Pomp daarna de band weer op.

Indien de band nog steeds niet kan worden opgepompt tot de vereiste luchtdruk kan de band ernstig beschadigd zijn. In dit geval kan de bandenherstelkit niet zorgen voor de vereiste afdichting. Neem contact op met een SUZUKI-dealer of de wegenhulpdienst.

OPMERKING:
Indien de band te sterk is opgepompt, lucht laten ontsnappen door de schroef van de vulslang te lossen.

7) Plak het snelheidsbeperkingslabel, die op de luchtcompressor zit, in het zicht van de bestuurder.
8) Maak een korte rit meteen nadat de band tot de gewenste druk is opgepompt. Rijd voorzichtig met een maximale snelheid van 80 km/h (50 mph).
9) Blijf voorzichtig rijden naar de dichtstbijzijnde SUZUKI-dealer of een bandenwerkplaats.

⚠ WAARSCHUWING

Plak het snelheidsbeperkingslabel niet op de airbag. Bevestig het ook niet op het waarschuwingslampje of de snelheidsmeter.

10) Na 10 km (6 mi) rijden, moet u de bandenspanning controleren met de manometer van de compressor. Indien de aangegeven luchtdruk hoger is dan 220 kPa (2,2 bar) is de noodreparatie geslaagd. Indien de spanning lager is dan de vereiste spanning, voer dan de bandenspanning op tot de vereiste spanning. Indien de bandenspanning beneden 130 kPa (1,3 bar) viel, kan de bandenherstelkit niet zorgen voor de vereiste afdichting. Gebruik de band niet langer en raadpleeg een SUZUKI-dealer of een wegenhulpdienst.

⚠ WAARSCHUWING

Controleer de bandenspanning na 10 km (6 mi) gereden te hebben en inspecteer of de noodreparatie voldoet.

LET OP

Laat de band vervangen bij de dichtstbijzijnde SUZUKI-dealer. Om de gevulde band opnieuw te gebruiken, neemt u contact op met een bandenwerkplaats.
Het wiel kan opnieuw worden gebruikt nadat het afdichtmiddel volledig met een doek is afgeveegd om roestvorming te voorkomen, maar het ventiel van de band en de sensor van het bandenspanningcontrolesysteem moeten worden vervangen.
De gebruikte fles afdichtmiddel dient u bij uw SUZUKI-dealer in te leveren of overeenkomstig de lokale voorschriften af te voeren.
Wanneer u de fles afdichtmiddel hebt gebruikt, kunt u deze bij uw SUZUKI-dealer door een nieuwe fles vervangen.

Een compressor gebruiken om een band op te pompen

1) Plaats de auto op een vlakke, harde ondergrond. Trek de handrem stevig aan en schakel in "P" wanneer uw auto is uitgerust met een automatische versnellingsbak, of in "R" wanneer uw auto is uitgerust met een handgeschakelde versnellingsbak.
2) Haal de compressor eruit.
3) Schroef de dop van het ventiel van de band.
4) Sluit de luchtslang van de compressor aan op het ventiel van de band.
5) Sluit de stroomplug van de compressor aan op het hulpcontact. Bij een handgeschakeld voertuig schakelt u van "R" naar "N". Start de motor. Schakel de compressor in. Pomp de band op tot de gewenste druk.

LET OP

Gebruik de compressor niet langer dan 10 minuten. De compressor kan oververhit geraken.

Instructies voor het starten met hulpstartkabels

⚠ WAARSCHUWING

- **Probeer nooit de motor met hulpstartkabels te starten, als het ernaar uitziet dat de loodzuuraccu bevroren is. De accu kan in deze toestand ontploffen.**
- **Zorg tijdens het aansluiten van hulpstartkabels dat uw handen en de kabels uit de buurt blijven van poelies, aandrijfriemen, ventilators, etc.**
- **Accu's produceren brandbaar waterstofgas. Houd vuur en vonken uit de buurt van de accu om een ontploffing te voorkomen. Rook niet terwijl u in de buurt van de accu werkt.**
- **Voorkom dat twee auto's elkaar raken wanneer de hulp-loodzuuraccu zich in een ander voertuig bevindt.**
- **Laat de auto door een SUZUKI-dealer nakijken wanneer de loodzuuraccu om onduidelijke reden herhaaldelijk ontlaadt.**

(Vervolg)

⚠ WAARSCHUWING

(Vervolg)

- **Om verwonding en beschadiging van de auto en accu te voorkomen, moeten de navolgende instructies voor het starten met hulpstartkabels nauwgezet opgevolgd worden. Roep in geval van twijfel de hulp van de wegenwacht in.**

LET OP

De auto mag niet gestart worden door trekken of duwen. Deze manier van handelen kan blijvende schade aan de katalysator toebrengen. Gebruik hulpstartkabels om een auto met zwakke of lege accu te starten.

1) Gebruik uitsluitend een 12-volt-loodzuuraccu als hulpaccu om uw voertuig te starten. Plaats de auto met de goede 12 volt loodzuuraccu zo dat die accu dichtbij uw accu komt zodat de hulpstartkabels beiden bereiken. Zorg ervoor dat de auto's geen contact maken als de accu van een andere auto als hulpaccu gebruikt wordt. Trek bij beide auto's de handrem goed aan.
2) Schakel alle auto-accessoires uit, met uitzondering van die nodig in verband met de verkeersveiligheid (koplampen, waarschuwingsknipperlichten, etc.).

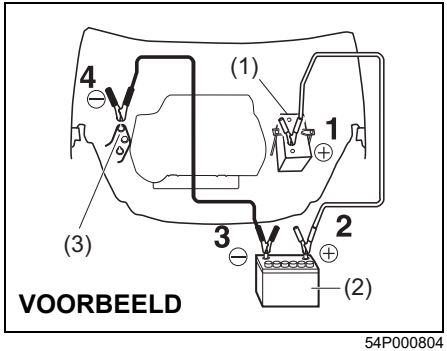

54P000804

3) Sluit de hulpstartkabels als volgt aan:
   1. Sluit het ene uiteinde van de startkabel op de pluspool (+) van de lege accu (1) aan.
   2. Sluit het andere uiteinde op de pluspool (+) van de hulpaccu (2) aan.
   3. Sluit het ene uiteinde van de tweede startkabel op de minpool (–) van de hulpaccu (2) aan.
   4. Sluit het andere uiteinde aan op een ongelakt, zwaar metalen gedeelte (bijv. een motorbevestigingsbeugel (3)) van de motor van de auto met de lege accu (1).

⚠ WAARSCHUWING

Daar er kans op ontploffing is, mag de hulpstartkabel nooit rechtstreeks op de minpool (–) van de lege accu aangesloten worden.

⚠ VOORZICHTIG

Maak de startkabel stevig vast aan de motorbevestigingsbeugel. Als de startkabel van de motorbevestigingsbeugel los schiet doordat de motor bij het starten gaat trillen, kan de startkabel tussen de aandrijfriemen vast komen te zitten.

4) Start, indien van toepassing, de motor van de auto met hulpaccu. Laat de motor met middelmatig toerental draaien.
5) Start de motor van de auto met de lege accu.
6) Verwijder de hulpstartkabels in precies de omgekeerde volgorde van die waarin ze bevestigd werden.

Slepen

Roep de hulp van een sleepbedrijf in, indien de auto gesleept moet worden. De dealer kan u van de nodige instructies betreffende het slepen voorzien.

⚠ WAARSCHUWING

Voor voertuigen uitgerust met het Dual Sensor Brake Support-systeem: indien uw voertuig getakeld wordt met de motor aan, druk op de "OFF"-schakelaar van het DSBS-systeem en schakel het Dual Sensor Brake Support-systeem uit. Indien dit niet gebeurt, kunnen er ongevallen gebeuren ten gevolge van het systeem dat ingeschakeld is.

LET OP

Houd rekening met de volgende instructies wanneer u uw voertuig sleept.
- **De juiste uitrusting en werkwijze zijn van belang om te voorkomen dat de auto tijdens het slepen beschadigd wordt.**
- **Sleep uw voertuig langs verharde wegen over korte afstanden en met een lage snelheid, gebruikmakende van de framehaak.**

2-wielaandrijving (2WD) automatische versnellingsbak

Auto's met een automatische versnellingsbak kunnen op een van de volgende twee manieren worden gesleept.

1) Vanaf de voorzijde, met de voorwielen van de grond af en de achterwielen op de grond. Let wel dat alvorens met slepen begonnen wordt, de handrem gelost is.
2) Vanaf de achterkant, met de achterwielen van de grond af en een wieldolly onder de voorwielen.

LET OP

Slepen met de voorwielen op de grond kan tot beschadiging van de automatische versnellingsbak leiden.

2-wielaandrijving (2WD) handgeschakelde versnellingsbak

Auto's met een handgeschakelde versnellingsbak kunnen op een van de volgende twee manieren worden gesleept.

1) Vanaf de voorzijde, met de voorwielen van de grond af en de achterwielen op de grond. Let wel dat alvorens met slepen begonnen wordt, de handrem gelost is.
2) Vanaf de achterkant, met de achterwielen van de grond af en de voorwielen op de grond, mits de stuurinrichting en het aandrijfmechanisme in werkende toestand verkeren. Alvorens u de auto gaat slepen, moet u controleren of de versnelling in de vrijstand staat en het stuurslot is ontgrendeld (auto zonder sleutelloos druk-startsysteem - het contactslot moet in de "ACC" stand staan) (auto met sleutelloos druk-startsysteem - de contactmodus in de accessoirestand staat.).

LET OP

De stuurkolom is niet sterk genoeg om weerstand te kunnen bieden aan schokken die tijdens het slepen via de voorwielen overgebracht worden. Zorg dat het stuurslot is ontgrendeld voordat u de auto gaat slepen.

4-wielaandrijving (4WD)

Uw voertuig moet worden gesleept onder een van de volgende omstandigheden:

1) Met alle vier de wielen op een vlakke vrachtwagen.
2) Met de voorste of de achterste wielen opgehesen en een dolly onder de andere wielen.

LET OP

Het slepen van een 4WD-voertuig met automatische versnellingsbak met de vier wielen op de grond kan leiden tot schade aan de automatische versnellingsbak en/of het 4WD-systeem.

Motorproblemen: startmotor werkt niet

1) Probeer het contactslot in de stand "START" te draaien of probeer de startknop in te drukken en de contactmodus op de start-stand te zetten. Laat daarbij de koplampen branden, zodat u de conditie van de loodzuuraccu kunt bepalen. Als de koplampen veel zwakker gaan branden of uitgaan, mag aangenomen worden dat de loodzuuraccu leeg is of de accupolen slecht contact maken. Laad de loodzuuraccu op of corrigeer zo nodig de aansluiting van de accupolen.
2) Controleer de zekeringen als de koplampen helder blijven branden. Er kan sprake van een ernstige storing in de elektrische installatie zijn als het niet duidelijk is waarom de startmotor niet werkt. Laat het systeem door uw SUZUKI-dealer nakijken.

Motorproblemen: verzopen motor

(Auto zonder sleutelloos druk-startsysteem)
De motor zal moeilijk starten als deze "verzopen" is. Trap in zo'n geval het gaspedaal tot op de vloer in en houd het ingetrapt terwijl de startmotor rondgedraaid wordt.
Laat de startmotor niet langer dan 12 seconden per keer werken.

(Auto met sleutelloos druk-startsysteem)
De motor zal moeilijk starten als deze "verzopen" is. Trap in zo'n geval het gaspedaal tot op de vloer in en houd het ingetrapt terwijl de startmotor rondgedraaid wordt.
Laat de startmotor niet langer dan 12 seconden per keer werken.

OPMERKING:
Wanneer de motor niet wil starten, zal de startmotor na een bepaalde tijd automatisch stoppen. Nadat de startmotor automatisch is gestopt of wanneer er een storing aanwezig is in het motorstartsysteem, zal de startmotor alleen gaan draaien wanneer de startknop ingedrukt blijft.

Motorproblemen: oververhitting

De motor kan onder zware bedrijfsomstandigheden tijdelijk oververhit raken. Als de temperatuurmeter van de motorkoelvloeistof oververhitting aangeeft tijdens het rijden:

1) Schakel, indien van toepassing, de airconditioning uit.
2) Parkeer de auto op een veilige plaats langs de kant van de weg.
3) Laat de motor enkele minuten stationair lopen totdat de meter aangeeft dat de temperatuur weer binnen het normale, acceptabele bereik tussen "H" en "C" ligt.

⚠ WAARSCHUWING

Als er ontsnappende stoom te zien of te horen is, breng de auto dan zo snel mogelijk op een veilige plaats tot stilstand en zet de motor af om hem te laten afkoelen. Maak de motorkap niet open zolang er stoom te zien is. Open de motorkap om te kijken of de koelvloeistof nog kookt, als geen teken van ontsnappende stoom meer te zien of te horen is. Wacht tot de koelvloeistof voldoende afgekoeld is, alvorens verder iets te ondernemen.

Als de temperatuur volgens de meter niet zakt tot het normale, acceptabele bereik:

1) Zet de motor af en controleer of de aandrijfriem en poelies beschadigd zijn of slippen. Corrigeer eventueel het vastgestelde defect.
2) Controleer het koelvloeistofniveau in het reservoir. Als het niveau onder de LOW-lijn staat, controleer dan de radiateur, de waterpomp en de radiateur- en verwarmingsslangen op lekken. Wanneer lekkages vastgesteld worden die oververhitting kunnen veroorzaken, mag de auto niet meer gebruikt worden voordat deze defecten gecorrigeerd zijn.
3) Vul eerst koelvloeistof bij in het expansietankje en daarna in de radiateur, als geen lekkages vastgesteld worden. (Zie de paragraaf "Koelvloeistof" in het hoofdstuk INSPECTIE EN ONDERHOUD.)

OPMERKING:
Als de motor oververhit raakt, en u niet weet wat u moet doen, kunt u contact opnemen met uw SUZUKI-dealer.

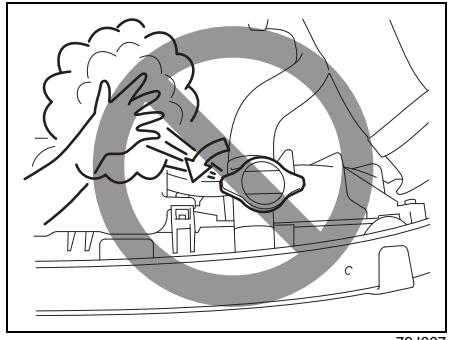

79J007

⚠ WAARSCHUWING

- **Het is gevaarlijk de dop van de radiateur (of de dop van de ontgassingstank bij dieselmotoren) te verwijderen wanneer de watertemperatuur hoog is, omdat kokende vloeistof en stoom onder druk kunnen ontsnappen. Gloeiend hete vloeistof en stoom kunnen naar buiten spuiten. Wacht tot de vloeistof voldoende afgekoeld is alvorens de radiateurdop te verwijderen.**
- **Houd handen, kleding, gereedschap en andere voorwerpen uit de buurt van de ventilator en airconditioningventilator (indien uitgerust). De stilstaande ventilator kan onverwachts beginnen te draaien.**

VERZORGING BUITENKANT

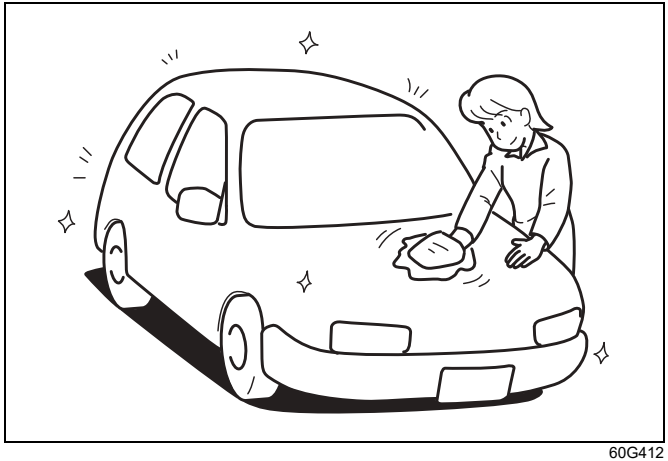

60G412

Roestwering 9-1
Schoonmaken van de auto 9-2

Roestwering

Het is belangrijk de auto goed te onderhouden en tegen roest te beschermen. Hierna zijn aanwijzingen gegeven over hoe de auto verzorgd moet worden om roestvorming tegen te gaan. Lees de instructies aandachtig door en volg ze zo nauwkeurig mogelijk op.

Belangrijke informatie over roestvorming

Veel voorkomende oorzaken van roestvorming

1) Ophoping van strooizout, vuil, vocht of chemicaliën in moeilijk bereikbare hoeken van de ondercarrosserie of het frame.
2) Afsplinteren, bekrassen of andere beschadiging van de carrosserielak als gevolg van kleine aanrijdingen of steenslag.

Factoren die roestvorming bevorderen

1) Strooizout, stofonderdrukkende chemicaliën, zeelucht of industriële vervuiling zullen de aantasting van het metaal bevorderen.
2) Een hoge vochtigheidsgraad zal roestvorming sterk in de hand werken, vooral als de temperatuur net boven het vriespunt is.
3) Vocht in sommige delen van de carrosserie gedurende langere tijd, hoewel de andere carrosseriedelen volledig droog zijn, zal roestvorming bevorderen.
4) Hoge temperaturen zullen het roesten versnellen, vooral in die delen van de carrosserie die niet goed geventileerd kunnen worden om te drogen.

Deze beschrijving toont aan hoe belangrijk het is de auto (vooral de ondercarrosserie) zo schoon en droog mogelijk te houden. Eveneens is het van belang eventuele schade aan de lak en beschermende lagen zo snel mogelijk te herstellen.

Voorkomen van roestvorming

Regelmatig wassen van de auto

De beste manier om de lak intact te houden en roestvorming tegen te gaan, is de auto schoon te houden door regelmatig wassen.
Was de auto minstens een keer gedurende de winter en een keer na de winter. Houd de auto, vooral de onderkant, zo schoon en droog als mogelijk is.
Wanneer in de winter vaak op wegen met strooizout gereden wordt, moet de auto minstens eens per maand gewassen worden. Als u dichtbij zee woont, moet de auto het hele jaar door minstens eens per maand gewassen worden.

Zie de paragraaf "Schoonmaken van de auto" voor informatie over het wassen.

Aanslag verwijderen

Vreemde bestanddelen, zoals zout, chemicaliën, olie of teer, boomhars, vogeluitwerpselen en industriële neerslag kunnen de lak aantasten als ze niet tijdig verwijderd worden. Verwijder dergelijke ongerechtigheden zo spoedig mogelijk. Het kan soms nodig zijn een schoonmaakmiddel te gebruiken om sommige van deze hardnekkige vervuilers te verwijderen. Let wel op dat dit schoonmaakmiddel niet schadelijk is voor de lak en beantwoordt aan het gestelde doel. Neem bij gebruik van speciale cleaners de aanwijzingen van de fabrikant in acht.

Lakschade bijwerken

Onderzoek de carrosserie zorgvuldig op lakschade. Stip eventuele lakschade en krassen meteen aan om verdere roestvorming tegen te gaan. Laat een spuitbedrijf de reparatie uitvoeren, als de kras of steenslagschade zo diep is dat het blanke metaal zichtbaar is.

Passagiersruimte en bagageruimte schoonhouden

Vocht, vuil en modder kunnen zich ophopen onder de vloermatten en roestvorming in de hand werken. Kijk van tijd tot tijd onder deze matten om er zeker van te zijn dat alles droog en schoon is. Vaker controleren is nodig als met de auto op onverhard terrein of onder natte omstandigheden gereden wordt.

Bepaalde stoffen zoals chemicaliën, kunstmest, schoonmaakmiddelen, zouten, enz. zijn van nature erg agressief. Deze producten moeten altijd in goed gesloten vaten of blikken vervoerd worden. Reinig en droog de betreffende plaats onmiddellijk als er gemorst wordt of zich een lek voordoet.

In een droge, goed geventileerde ruimte parkeren

Parkeer de auto niet in een vochtige, slecht geventileerde ruimte. De garage kan erg vochtig worden als de auto altijd na het wassen in de garage gedroogd wordt. De hoge vochtigheid in de garage zal het roestproces versnellen. Een natte auto zal zelfs roesten in een verwarmde garage, als de ventilatie slecht is.

⚠ WAARSCHUWING

Breng geen extra undercoating of andere roestwerende laag aan op of rond de onderdelen van het uitlaatsysteem, zoals de katalysator en de uitlaatpijp. Dit kan leiden tot brand indien de undercoating te warm wordt.

Schoonmaken van de auto

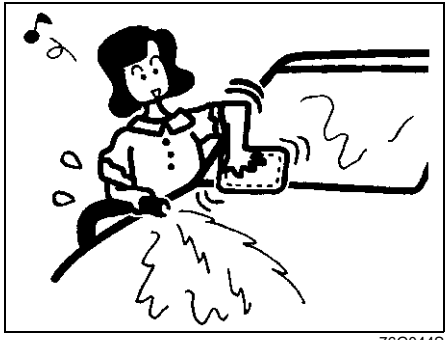

76G044S

⚠ WAARSCHUWING

Gebruik nooit brandbare oplosmiddelen, zoals verfverdunner, benzine of wasbenzine om het interieur of de buitenkant van de auto schoon te maken. Gebruik ook geen poetsmiddelen, zoals bleekmiddelen of agressieve huishoudmiddelen. Deze middelen kunnen de gezondheid aantasten en de auto beschadigen.

⚠ WAARSCHUWING

Bij voertuigen die uitgerust zijn met SHVS (Smart Hybrid Vehicle by Suzuki) bevindt zich een lithium-ion-accu onder de rechtervoorstoel en een DC/DC-omvormer onder de linkervoorstoel. Voorkom dat de lithium-ion-accu en de DC/DC-omvormer nat worden. Dit kan brand, elektrische schokken of schade veroorzaken.

Schoonmaken van het interieur

Plastic bekleding
Maak een sopje van zachte zeep en warm water. Breng het sopje met een spons of zachte doek op en laat het een paar minuten met rust om het vuil los te weken.
Wrijf met een schone doek over de bekleding om het vuil met de zeepoplossing te verwijderen. Herhaal deze procedure tot de bekleding helemaal schoon is.

Stoffen bekleding
Verwijder los vuil met een stofzuiger. Gebruik een sopje van zachte zeep en een schone doek om vlekken te verwijderen. Verwijder vervolgens het zeepsop met een in water bevochtigde doek. Herhaal deze procedure tot de vlekken verwijderd zijn, of gebruik een in de handel verkrijgbaar schoonmaakmiddel om hardnekkige vlekken te verwijderen. Volg de aanwijzingen van de fabrikant nauwgezet op bij gebruik van een bekledingsreinigingsmiddel.

Lederen bekleding
Verwijder los vuil met een stofzuiger. Gebruik een lichte oplossing van zeep of zadelzeep, veeg het vuil weg met een vochtige, zachte doek. Verwijder vervolgens de zeepresten opnieuw met een in water bevochtigde doek. Veeg de zone schoon met een zachte, droge doek. Herhaal deze procedure tot de vlekken of het vuil verwijderd zijn, of gebruik een in de handel verkrijgbaar schoonmaakmiddel om hardnekkige vlekken of vuil op het leder te verwijderen. Volg de aanwijzingen van de fabrikant nauwgezet op bij gebruik van een reinigingsmiddel voor leder. Gebruik geen oplosreinigingsmiddelen of schuurmiddelen.

OPMERKING:
- *Om de lederen bekleding fris te houden, moet deze minstens twee keer per jaar worden gereinigd.*
- *Indien lederen bekleding nat wordt, moet u deze onmiddellijk droogwrijven met een tissue of zachte doek. Water kan ertoe leiden dat leder verhardt of krimpt wanneer het niet wordt weggeveegd.*
- *Parkeer op een schaduwrijke plaats of gebruik een zonnescherm wanneer u parkeert op zonnige dagen. Lederen bekleding die is blootgesteld aan direct zonlicht kan verkleuren en krimpen na verloop van tijd.*
- *Leder is onregelmatig generfd en koeienhuid vertoont in natuurlijke vorm vlekken. Deze doen echter geen afbreuk aan de prestaties van het leder.*

Veiligheidsgordels
Reinig de veiligheidsgordels met zachte zeep en water. Gebruik geen bleekmiddel of kleurstoffen op de veiligheidsgordels. Dit kan namelijk leiden tot verzwakking van het weefsel.

Plastic vloermatten
Gewoon vuil kan met water en zachte zeep verwijderd worden. Gebruik een borstel om het vuil los te maken. Spoel de mat vervolgens met water schoon en laat ze in de schaduw drogen.

Vloerbekleding
Verwijder zand en ander vuil zo goed mogelijk met een stofzuiger. Gebruik een sopje van zachte zeep en een schone doek om vlekken te verwijderen. Verwijder vervolgens het zeepsop met een in water bevochtigde doek. Herhaal deze procedure tot de vlekken verwijderd zijn, of gebruik een in de handel verkrijgbaar schoonmaakmiddel om hardnekkige vlekken te verwijderen. Volg de aanwijzingen van de fabrikant nauwgezet op bij gebruik van een reinigingsmiddel voor vloerbedekking.

Dashboard en console
Verwijder los vuil met een stofzuiger.
Veeg vuil voorzichtig weg met een goed uitgewrongen vochtige schone doek. Herhaal tot het vuil is verwijderd.

LET OP

Geen gebruikmaken van chemische producten die silicone bevatten om elektrische componenten af te vegen zoals airconditioning-, audio-, navigatie- of andere schakelaars. Deze zullen de componenten beschadigen.

LET OP

- **Vloeistoffen zoals vloeibare aromaten, frisdranken of vruchtensap kunnen verkleuring, rimpels en scheuren veroorzaken op/in op hars gebaseerde onderdelen en textiel. Wrijf deze onmiddellijk droog met een tissue of zachte doek.**
- **Laat geen lederen producten met kleur-, bont- of vinylproducten, enz. gedurende lange periodes achter in het voertuig. Dit kan verkleuring of achteruitgang van het interieur veroorzaken.**

Schoonmaken van de buitenkant

LET OP

Het is belangrijk de auto altijd schoon en vrij van aanslag te houden. Verwaarlozing van dit onderhoud kan tot gevolg hebben dat de lak dof wordt en roestvorming in verschillende delen van de carrosserie optreedt.

Lichtmetalen velgen verzorgen

OPMERKING:

- *Gebruik geen bijtende of alkalische reinigingsmiddelen, of een reinigingsmiddel met een petroleum-oplosmiddel om lichtmetalen velgen schoon te maken. Dit soort reinigingsmiddelen veroorzaakt blijvende vlekken, verkleuringen, scheuren op gecoate oppervlakken en beschadigingen aan de binnenste wieldoppen.*
- *Gebruik geen borstel of schurende zeepsoorten. Hierdoor raken gecoate oppervlakken beschadigd.*

Wassen

⚠ WAARSCHUWING

- **De auto mag niet gewassen en in de was gezet worden terwijl de motor draait.**
- **Draag handschoenen en een shirt met lange mouwen als de onderkant van de carrosserie en de wielkasten schoongemaakt moeten worden, want er kunnen zich daar scherpe onderdelen bevinden waar u zich aan zou kunnen verwonden.**
- **Nadat u de auto gewassen heeft, dient u zorgvuldig de remmen te testen om te controleren of ze hun normale remkracht behouden hebben.**

Met de hand wassen

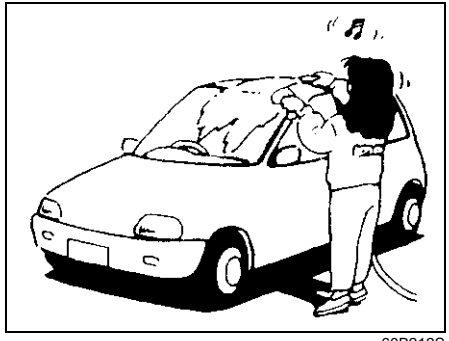

60B212S

⚠ VOORZICHTIG

Indien de auto is uitgerust met ruitenwissers met een regensensor, moet u de bedieningshendel in de stand "OFF" zetten. Wanneer de hendel in de stand "AUTO" blijft staan, kunnen de wissers plots werken en letsel of schade veroorzaken.

Bij het wassen van de auto moet u deze op een plaats uit de zon parkeren en de volgende punten in acht nemen:

1) Spuit de onderkant van de carrosserie en de wielkasten met water onder druk schoon om modder en vuil te verwijderen. Gebruik hiervoor volop water.

LET OP

Tijdens het schoonmaken van de auto:
- **Richt geen heet water of stoom van meer dan 80 °C (176 °F) rechtstreeks op de plastic onderdelen.**
- **Om beschadiging van motoronderdelen te voorkomen, mag u geen water onder hoge druk gebruiken in de motorruimte.**

2) Spoel de carrosserie goed af om het vuil los te weken. Verwijder vervolgens met stromend water het vuil en de modder van de carrosserie. Eventueel kan een zachte spons of borstel gebruikt worden. Gebruik geen harde voorwerpen waardoor het lakwerk of plastic bekrast zou kunnen worden. Houd er rekening mee dat de koplampafdekkingen of -lenzen in veel gevallen zijn gemaakt van plastic.

LET OP

Om beschadiging van het lakwerk en plastic te voorkomen, moet u het vuil altijd volop met water afspoelen. Volg de bovenstaande procedure.

3) Was de hele carrosserie met een zachte zeepoplossing of een autozeep met behulp van een spons of zachte doek. De spons of doek moet herhaaldelijk in de zeepoplossing natgemaakt worden.

LET OP

Volg de aanwijzingen van de fabrikant nauwgezet op bij gebruik van de in de handel verkrijgbare autowasmiddelen. Was nooit met in de huishouding gebruikte agressieve poetsmiddelen of zepen.

4) Spoel de zeep met stromend water af, nadat alle vuil verwijderd is.
5) Veeg de carrosserie met een zeem of doek af en laat daarna de auto in de schaduw opdrogen.
6) Controleer de lak zorgvuldig op beschadiging. Stip de lak als volgt aan bij vaststelling van lakschade:
   1. Maak het betreffende oppervlak schoon en laat het drogen.
   2. Roer de verf zorgvuldig en stip de lakschade met een klein penseeltje aan.
   3. Laat de lak goed drogen.

In de wasstraat wassen

LET OP

Als u gebruikmaakt van een wasstraat, controleer dan of de onderdelen van de carrosserie, zoals een antenne en spoilers, niet kunnen worden beschadigd. Informeer in geval van twijfel bij de beheerder van de wasstraat.

Met een hogedrukreiniger wassen

LET OP
Wanneer u een hogedrukreiniger gebruikt, houd de spuitkop dan op voldoende afstand van uw voertuig. **• Wanneer de spuitkop te dicht op het voertuig of op de opening van de roosters of de bumper, etc., wordt gericht kan dit schade en defecten aan de carrosserie en onderdelen veroorzaken.** **• Wanneer de spuitkop op de ruiten, portierstijlen en de rand van het schuifdak (indien uitgerust) wordt gericht, kan er water in het interieur terechtkomen.**

In de was zetten

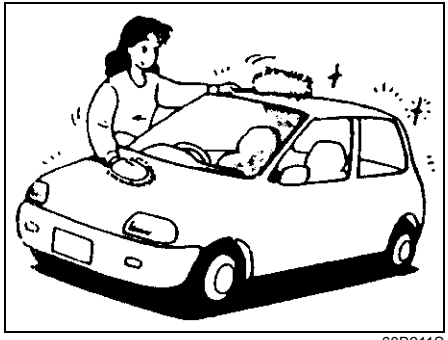

60B211S

Na het wassen van de auto is poetsen en in de was zetten aanbevolen om de lak te beschermen en de glans te verhogen.

- Gebruik uitsluitend autowas en polish van goede kwaliteit.
- Volg de door de fabrikant van de autowas of polish gegeven instructies nauwgezet op.

AANTEKENINGEN

ALGEMENE INFORMATIE

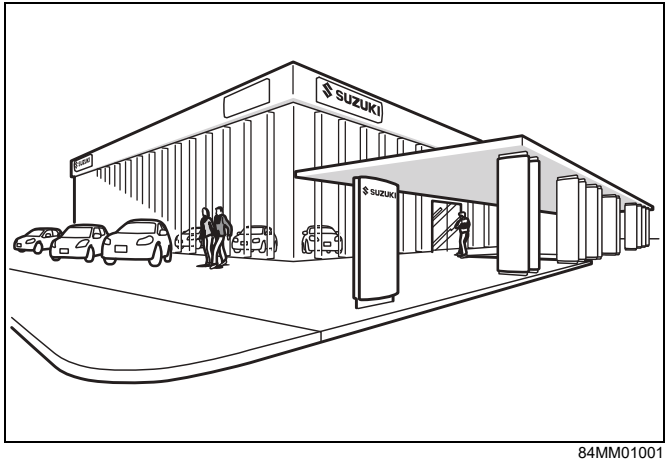

84MM01001

Identificatie van de auto 10-1

Identificatie van de auto

Chassisnummer

VOORBEELD

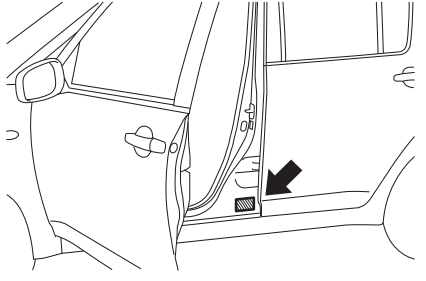

74SB10001

VOORBEELD (voor sommige voertuigen)

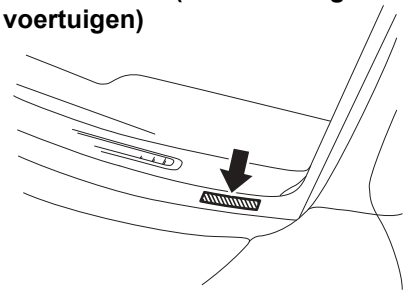

68LM101

De serienummers van het chassis en/of de motor worden gebruikt om het voertuig te registreren. Daarnaast worden ze ook gebruikt als hulpmiddel voor uw dealer bij de aanvraag van of verwijzing naar speciale informatie. Identificeer uw voertuig met dit nummer telkens als u uw SUZUKI-dealer raadpleegt. Als u vindt dat het nummer te moeilijk is om af te lezen, vindt u dit nummer ook op het typeplaatje.

Motorserienummer

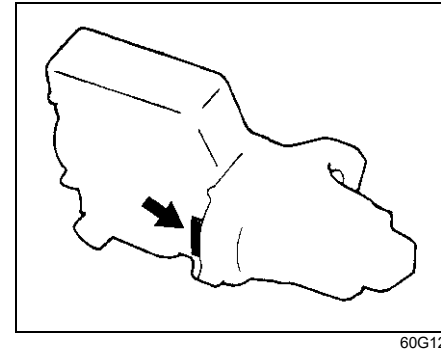

60G128

Het motorserienummer is zoals afgebeeld in het cilinderblok geslagen.

SPECIFICATIES

OPMERKING:
De specificaties kunnen zonder voorafgaande kennisgeving worden gewijzigd.

M/T: handgeschakelde versnellingsbak
A/T: automatische versnellingsbak
2WD: modellen met 2-wielaandrijving
4WD: modellen met 4-wielaandrijving

ITEM: afmetingen	**EENHEID: mm (in)**	
Totale lengte		4175 (164,4)
Totale breedte		1775 (69,9)
Totale hoogte		1610 (63,4)
Wielbasis		2500 (98,4)
Spoorbreedte	Voor	1535 (60,4)
	Achter	1505 (59,3)
Grondspeling		185 (7,3)

ITEM: massa (gewicht)		EENHEID: kg (lbs)	Model met M16A-motor	Model met K14C-motor	MT-model met K14D-motor	AT-model met K14D-motor
Rijklaar gewicht	M/T	2WD	1075 – 1165 (2370 – 2568)	1120 – 1170 (2469 – 2579)	1165 – 1205 (2568 – 2657)	-
		4WD	1160 – 1230 (2557 – 2712)	1195 – 1240 (2635 – 2734)	1245 – 1275 (2745 – 2811)	-
	A/T	2WD	1120 – 1180 (2469 – 2601)	1145 – 1195 (2524 – 2635)	-	1200 – 1230 (2646 – 2712)
		4WD	1185 – 1245 (2612 – 2745)	1220 – 1265 (2690 – 2789)	-	1270 – 1300 (2800 – 2866)
Maximaal toelaatbaar gewicht		2WD	1730 (3814)		1770 (3902)	1710 (3770)
		4WD				1780 (3924)
Maximaal toelaatbare asbelasting		Voor	1040 (2293)			
		Achter	910 (2006)		920 (2028)	

ITEM: motor			
Type	M16A (DOHC)	K14C	K14D
Aantal cilinders	4	4	4
Boring	78,0 mm (3,07 in)	73,0 mm (2,87 in)	73,0 mm (2,87 in)
Slag	83,0 mm (3,27 in)	82,0 mm (3,23 in)	82,0 mm (3,23 in)
Cilinderinhoud	1586 cm^3 (1586 cc, 96,8 cu.in)	1373 cm^3 (1373 cc, 83,8 cu.in)	1373 cm^3 (1373 cc, 83,8 cu.in)
Compressieverhouding	11,0 : 1	9,9 : 1	10,9 : 1

ITEM: elektrisch		
Standaardbougie	Modellen met M16A-motor	DENSO K16HPR-U11
	Modellen met K14C-motor	NGK ILZKR7D8
	Modellen met K14D-motor	NGK ILZKR7N8S
Loodzuuraccu	Zonder ENG A-STOP-systeem	Niet koude gebieden: 12 V 36 Ah 300 A (EN) Koude gebieden: 12 V 44 Ah 350 A (EN)
	Voor model met K14C-motor en modellen met M16A-motor met ENG A-STOP-systeem	12 V 60 Ah 600 A (EN)
	Voor modellen met K14D-motor met ENG A-STOP-systeem	Niet koude gebieden: 12 V 36 Ah 300 A (EN) Koude gebieden: 12 V 44 Ah 350 A (EN)
Lithium-ionaccu	Met SHVS (Smart Hybrid Vehicle by Suzuki)	Onderhoudsvrij *1
Zekeringen	Zie het gedeelte INSPECTIE EN ONDERHOUD.	

*1 Wanneer de lithium-ionaccu volledig ontladen is, kan de accu niet worden geladen. Wanneer u de lithium-ionaccu wilt vervangen of afvoeren, raadpleegt u een SUZUKI-dealer.

ITEM: verlichting			ELEK. VERMOGEN	LAMP nr.
Koplamp	Dimlicht	Halogeen-type	12 V, 55 W	H11
		LED-type*1	LED	–
	Grootlicht	Halogeen-type	12 V, 60 W	HB3
		LED-type*1	LED	–
Mistvoorlicht (indien uitgerust)			12 V, 55 W	H11
			12 V, 35 W	H8
Standlicht	Behalve voor modellen met K14D-motor		12 V, 5 W	W5W
	Voor modellen met K14D-motor*1		LED	–
Dagrijlicht (indien uitgerust)		Lamptype	12 V, 13 W	P13W
		LED-type*1	LED	–
Richtingaanwijzer		Voor	12 V, 21 W	PY21W
		Achter	12 V, 21 W	P21W
Richtingaanwijzer zijkant		(op wielkast)	12 V, 5 W	WY5W
		(op buitenspiegels)*1	LED	–
Achterlicht/remlicht*1			LED	–
Hooggeplaatst remlicht*1			LED	–
Achteruitrijlicht			12 V, 21 W	W21W
Nummerplaat-verlichting	Behalve voor modellen met K14D-motor		12 V, 5 W	W5W
	Voor modellen met K14D-motor*1		LED	–
Mistachterlicht (indien uitgerust)*1			LED	–

• Als u de volgende lampen in bovenstaande tabel moet vervangen, raadpleeg dan uw SUZUKI-dealer.
*1 Aangezien de lampen niet demonteerbaar zijn, kunt u deze niet vervangen. Vervang de complete unit als een lamp defect is.

ITEM: verlichting		ELEK. VERMOGEN	LAMP nr.
Binnenverlichting	Handschoenenkastjever-lichting (indien uitgerust)	12 V, 1,4 W	–
	Verlichting voetenruimte (indien uitgerust)*1	LED	–
	Midden (zonder schuifdak)	12 V, 10 W	–
	Andere lichten	12 V, 5 W	W5W
Make-upspiegelverlichting (indien uitgerust)		12 V, 3 W	–

• Als u de volgende lampen in bovenstaande tabel moet vervangen, raadpleeg dan uw SUZUKI-dealer.
*1 Aangezien de lampen niet demonteerbaar zijn, kunt u deze niet vervangen. Vervang de complete unit als een lamp defect is.

ITEM: wielen en banden	
Bandenmaat, voor en achter	215/60R16 95H[*1], 215/55R17 94V[*1]
Velgmaat	215/60R16 band: 16X6 1/2J 215/55R17 band: 17X6 1/2J
Bandenspanning	Zie voor de voorgeschreven bandenspanningen het bandeninformatieplaatje op de slotstijl van het bestuurdersportier.
Aanbevolen sneeuwketting	Radiale dikte: 10 mm (0,39 in), axiale dikte: 10 mm (0,39 in)
Aanbevolen winterbanden	215/60R16[*2] of 215/55R17[*2]
Reservewiel	T135/90D16 102M[*3] T135/90R16 102M[*4]

*1 Als u geen banden beschikbaar hebt met het opgegeven draagkrachtpercentage en snelheidssymbool, gebruik dan banden met een hoger percentage en hoger snelheidssymbool.
*2 Als u winterbanden beschikbaar hebt;
- Controleer of deze banden dezelfde afmetingen, structuur en draagkracht hebben als de origineel gemonteerde banden.
- Breng de winterbanden op alle vier de wielen aan.
- Houd er rekening mee dat de maximumsnelheid voor winterbanden over het algemeen lager ligt dan voor de originele banden.

Neem contact op met uw SUZUKI-dealer of leverancier voor meer informatie.
*3 Voor modellen uit Europese landen, Israël en Taiwan.
*4 Behalve voor modellen uit Europese landen, Israël en Taiwan.

ITEM: aanbevolen brandstof / smeermiddelen en inhoud (ongeveer)				
Brandstof			Zie het gedeelte AANBEVELINGEN BETREFFENDE BRANDSTOF.	47 l (10,3 Imp gal)
Motorolie	Modellen met M16A-motor		Classificatie: API SL, SM, SN of SP ILSAC GF-6 Viscositeit: SAE 0W-20	3,9 l (6,9 Imp pt) (vervanging met oliefilter)
	Modellen met K14C-motor		Classificatie: ACEA A1/B1, A3/B3, A3/B4, A5/B5 API SL, SM, SN of SP ILSAC GF-6 Viscositeit: SAE 5W-30	3,3 l (5,8 Imp pt) (vervanging met oliefilter)
	Modellen met K14D-motor		Classificatie: ACEA A1/B1 API SL, SM, SN of SP ILSAC GF-6 Viscositeit: SAE 0W-20	3,6 l (6,3 Imp pt) (vervanging met oliefilter)
Koelvloeistof	Modellen met M16A-motor	M/T	"SUZUKI LLC: Super" (blauw) koelvloeistof	5,8 l (10,2 Imp pt) (inclusief expansietankje)
		A/T		6,2 l (10,9 Imp pt) (inclusief expansietankje)
	Modellen met K14C-motor	M/T		5,5 l (9,7 Imp pt) (inclusief expansietankje)
		A/T		5,7 l (10,0 Imp pt) (inclusief expansietankje)
	Modellen met K14D-motor	M/T		6,7 l (11,8 Imp pt) (inclusief expansietankje)
		A/T		6,9 l (12,1 Imp pt) (inclusief expansietankje)

ITEM: aanbevolen brandstof / smeermiddelen en inhoud (ongeveer)				
Olie voor handgeschakelde versnellingsbak	5M/T		"SUZUKI GEAR OIL 75W"	2,5 l (4,4 Imp pt)
	Modellen met K14C- en K14D-motor	6M/T		2,8 l (4,9 Imp pt)
Olie voor automatische versnellingsbak	Modellen met M16A-motor		"SUZUKI AT OIL AW-1"	5,8 l (10,2 Imp pt)
	Modellen met K14C-motor			6,2 l (10,9 Imp pt)
	Modellen met K14D-motor			
Transmissie-olie	4WD	M/T	"SUZUKI GEAR OIL 75W-85"	0,87 l (1,5 Imp pt)
		A/T		0,91 l (1,6 Imp pt)
Olie differentieel achter	4WD		"SUZUKI GEAR OIL 75W-85"	0,73 l (1,3 Imp pt)
Remvloeistof/Koppelingsvloeistof			SAE J1704 of DOT4	-

BIJLAGE

Voor Australië 12-1
Voor GCC-landen 12-4
Voor Mexico 12-6
Voor Brazilië 12-7
Voor Taiwan 12-8
Voor Chili, Costa Rica en Panama 12-12
Voor Argentinië 12-13
Voor Rusland en andere landen waarin ERA-GLONASS wordt gebruikt 12-14

Voor Australië

Productiedatum

De productiedatum treft u aan op het identificatieplaatje van de auto.
"Productiedatum" betekent: de kalendermaand en het jaar waarin de carrosserie en de componenten van de aandrijflijn zijn samengevoegd en het voertuig is weggereden of verplaatst uit de productiestraat.

Reserveband voor tijdelijk gebruik (compacte reserveband)

Bandenmaat	T135/90R16 102M
Velgmaat	16 x 4J
Bandenspanning koud	420 kPa (60 psi)

Voor thuiskomers die op dit voertuig worden aangebracht mag de maximaal toegestane belasting niet lager zijn dan 850 kg, of moet de belastingsindex "102" bedragen en mag de indicatie van de snelheidscategorie niet lager zijn dan "M" (130 km/h).
Rijd voorzichtig wanneer er een thuiskomer is geplaatst. Installeer zo spoedig mogelijk een standaardband.

Kinderzitje

⚠ WAARSCHUWING

Kinderzitjes zijn ontworpen om alleen die belasting op te vangen die redelijkerwijs door correct gemonteerde kinderzitjes opgevangen kunnen worden. Het is niet toegestaan om de zitjes te gebruiken als veiligheidsgordel voor volwassenen, tuigje of voor het vastzetten van andere items of apparatuur in de auto.

OPMERKING:
Originele SUZUKI-kinderveiligheidssystemen voldoen niet aan AS 1754 (Australische norm).
Gebruik deze kinderveiligheidssystemen niet in Australië.

Verankeringsbeugels van de bovenriem van het kinderzitje

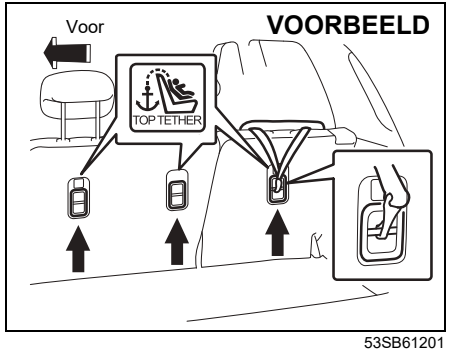

53SB61201

Sommige kinderzitjes vereisen het gebruik van een bovenriem. De verankeringsbeugels van de bovenriem zijn in uw auto aangebracht op de plaatsen die in de afbeelding worden getoond. Het aantal verankeringsbeugels van de bovenriem waarmee uw auto is uitgerust hangt af van de specificaties van de auto.

VOORBEELD

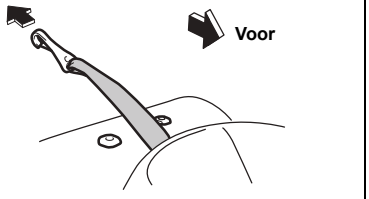

54P001207

Verwijder de hoofdsteun voordat u de bovenriem verankert. Nadat u de bovenriem hebt verankerd, controleert u of de bovenriem doorloopt zoals getoond in de afbeelding.
Volg de bovenstaande procedure in omgekeerde volgorde voor het verwijderen van de bovenriem.
Zie "Veiligheidsgordels en kinderzitjes" in het gedeelte ALVORENS WEG TE RIJDEN voor nadere bijzonderheden betreffende de beveiliging van uw kind in de auto.

Naar achteren gericht kinderzitje

⚠ WAARSCHUWING

Monteer geen naar achteren gericht kinderzitje op een stoel die aan de voorkant voorzien is van een airbag.

⚠ WAARSCHUWING

Monteer geen naar achteren gericht kinderzitje op de bijrijdersstoel. Als de bijrijdersairbag wordt opgeblazen, kan een kind dat in een achterwaarts gericht kinderzitje zit, ernstig of zelfs fataal letsel oplopen. Dit komt doordat de rugleuning van het naar achteren gerichte kinderzitje zich in dit geval te dicht bij de expanderende airbag bevindt.

Als u een voorwaarts gericht kinderzitje op de bijrijdersstoel moet bevestigen, dient u de bijrijdersstoel zo ver mogelijk naar achteren te schuiven. Zie "Veiligheidsgordels en kinderzitjes" in het gedeelte ALVORENS WEG TE RIJDEN voor nadere bijzonderheden betreffende de beveiliging van uw kind in de auto.

Waarschuwingslabel voor voorairbag voor de bijrijder

VOORBEELD



72M00150

Het is mogelijk dat u dit label op de zonneklep aantreft.

⚠ WAARSCHUWING

Monteer NOOIT een naar achteren gericht kinderzitje op een stoel die aan de voorkant voorzien is van een ACTIEVE AIRBAG, dit kan leiden tot de DOOD of ERNSTIG LETSEL van het KIND.

Herinnering gordel

Volg deze waarschuwing op samen met de instructies voor veiligheidsgordels in dit boek.

⚠ WAARSCHUWING

Veiligheidsgordels zijn ontworpen om druk uit te oefenen op de romp van het lichaam, en moeten, afhankelijk van het type, laag over het bekken, of over het bekken, de borst en de schouders gedragen worden. Het schootgedeelte mag niet over de onderbuik gedragen worden.

- **Veiligheidsgordels moeten stevig maar ook comfortabel worden afgesteld, zodat ze de bescherming bieden waarvoor ze bedoeld zijn. Door een loszittende gordel zal de drager aanzienlijk minder goed beschermd worden.**
- **De gordels mogen niet vervuild raken door schoonmaakmiddelen, olie en chemicaliën, en vooral niet door accuzuur. Reinigen kan het best gebeuren met water en zachte zeep. De gordels moeten vervangen worden als het weefsel begint te rafelen, vervuild of beschadigd raakt.**

(Vervolg)

⚠ WAARSCHUWING

(Vervolg)

- **Het is erg belangrijk dat de volledige gordelunit wordt vervangen wanneer gordels tijdens een aanrijding gedragen werden, ook al vertoont de unit geen schade.**
- **De gordels mogen nooit worden gedragen terwijl ze gedraaid zijn.**
- **Elke gordelunit mag slechts door één inzittende worden gedragen: het is gevaarlijk om een gordel rond een kind te spannen dat op de schoot van een andere inzittende zit.**

Wanneer de *veiligheidsgordels* voorzien zijn van een *oprolmechanisme voor het automatisch aanpassen van de lengte en het vergrendelen* of *van een oprolmechanisme met noodblokkering*.

⚠ WAARSCHUWING

- **Er mogen door de gebruiker geen wijzigingen of toevoegingen worden aangebracht die de werking van de veiligheidsgordels belemmeren of het afstellen belemmeren waardoor de speling wordt weggenomen.**
- **Overeenkomstig de instructies voor veiligheidsgordels in dit boek, stelt u de *"veiligheidsgordels"* zo af dat het schoot- en rompgedeelte stevig maar toch comfortabel zit.**

Voor GCC-landen

Technische gegevens

1.6 L
Max. vermogen: 86 kW / 6000 omw/min
Max. koppel: 151 Nm / 4400 omw/min
Max. snelheid: 180 km/h

Waarschuwingslabel voor voorairbag voor de bijrijder

VOORBEELD



52RS303

Het is mogelijk dat u dit label op de zonneklep aantreft.

⚠ WAARSCHUWING

Monteer NOOIT een naar achteren gericht kinderzitje op een stoel die aan de voorkant voorzien is van een ACTIEVE AIRBAG, dit kan leiden tot de DOOD of ERNSTIG LETSEL van het KIND.

البطارية

⚠ تحذير

تنتج البطاريات غاز الهيدروجين الملتهب. لهذا أبعد اللهب والشرر عن البطارية والا قد يحدث انفجار. كذلك لا تدخن أبداً حين العمل قرب البطارية.

⚠ تحذير

عند فحص أو صيانة البطارية، افصل الكبل السالب. احرص ألا تسبب دائرة قصر بترك أجسام معدنية تمس أقطاب البطارية والسيارة في نفس الوقت.

⚠ تحذير

لتجنب الأذى الشخصي أو اتلاف السيارة أو البطارية، اتبع تعليمات بدء الحركة بكبلات العبور المذكورة في قسم خدمة الطوارىء من هذا الدليل اذا كان من الضروري بدء حركة السيارة بكبلات العبور.

بطارية بأغطية في الأعلى

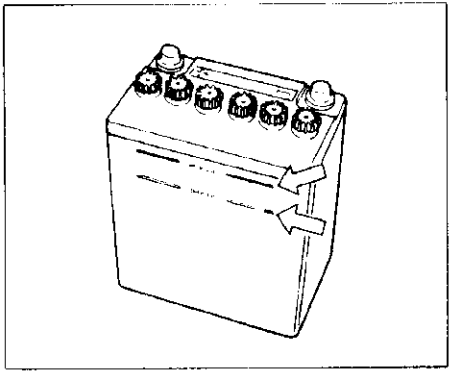

يجب ابقاء مستوى محلول البطارية بين خطي المستوى العلوي "UPPER" والسفلي "LOWER" في كل الأوقات. اذا وجدت أن المستوى هو تحت خط المستوى"LOWER" ، عندها أضف ماء مقطراً الى خط المستوى "UPPER" . ينبغي أن تفحص دورياً البطارية وأطراف وصل البطارية ومسند تثبيت البطارية بالنسبة للصدأ. أزل الصدأ مستعملاً فرشاة قاسية ونشادر ممزوجاً بالماء، أو صودا الخبز الممزوجة بالماء. بعد ازالة الصدأ، اشطف بماء نظيف.

اذا كان لن يتم قيادة سيارتك لشهر أو أطول، عندها افصل الكبل من الطرف السالب للبطارية للمساعدة في منع التفريغ.

احتياطات في اعادة شحن البطارية

حيث أن غاز الهيدروجين الملتهب يتولد في البطارية ويخرج منها عند الشحن، لهذا تأكد من اتباع الاجراءات أدناه قبل اعادة الشحن.

١ ـ انزع المفتاح من مقتاح الاشعال وأوقف تشغيل كل الملحقات.

٢ ـ افصل الكبل من الطرف السالب للبطارية اذا كانت البطارية في السيارة.

٣ ـ انزع أغطية البطارية اذا كانت الأغطية مزودة وتيار الشحن الكهربائي هو ٦ أمبير أو اكثر. في هذه الحالة لا تتجاوز ١٥ أمبير.
استعمل تياراً كهربائياً ٥ أمبير أو أقل حين عدم نزع الأغطية أو اذا كانت البطارية غير مزودة بالأغطية أصلاً.

٤ ـ أوقف تشغيل الشاحن عند وصل وفصل كبلات الشاحن من البطارية.

⚠ تحذير

لا تشحن البطارية أبداً في مناطق محصورة مثل المرآب. أبعد اللهب والشرر عن البطارية والا قد يحدث انفجار. كذلك لا تدخن أبداً حين العمل قرب البطارية.

Voor Mexico

Aanbevelingen betreffende brandstof

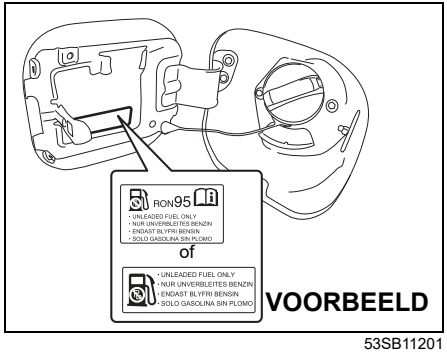

53SB11201

Modellen met M16A-motor
Uw voertuig gebruikt universele loodvrije benzine met een minimum octaangetal van 87 ((R + M)/2-methode). In sommige gebieden zijn er alleen zuurstofhoudende brandstoffen verkrijgbaar.

Modellen met K14C-motor
Uw voertuig gebruikt universele loodvrije benzine met een minimum octaangetal van 91 ((R + M)/2-methode). In sommige gebieden zijn er alleen zuurstofhoudende brandstoffen verkrijgbaar.

Zuurstofhoudende brandstoffen die aan het minimale octaangetal en de onderstaande vereisten voldoen kunnen voor uw voertuig worden gebruikt zonder afbreuk te doen aan de Beperkte garantie voor een nieuwe auto.

OPMERKING:
Zuurstofhoudende brandstoffen zijn brandstoffen die zuurstofhoudende additieven bevatten zoals MTBE of alcohol.
Als het label "RON 95" aanwezig is, moet u loodvrije benzine gebruiken met een minimum octaangetal van 91 ((R + M)/2-methode).

Mengsels van benzine/ethanol
Mengsels van loodvrije benzine en ethanol (graanalcohol), eveneens bekend als gasohol mogen voor uw voertuig worden gebruikt mits het ethanol-gehalte niet hoger is dan 10 %.

Informatieplaatje benzinepomp

In sommige staten moeten pompen waar zuurstofhoudende brandstoffen getankt wordt, voorzien zijn van een informatieplaatje dat het type en het percentage zuurstofmengsel aanduidt en of er belangrijke additieven zijn toegevoegd. Dergelijke informatieplaatjes verschaffen de informatie die u nodig hebt om te kunnen bepalen of een bepaald brandstofmengsel aan de bovengenoemde specificaties voldoet. In andere gebieden bieden de pompen minder informatie over het soort zuurstofmengsel en de additieven. Als u twijfelt of de brandstof die u wilt tanken aan deze specificaties voldoet, kunt u de pompbediende of de brandstofleverancier om advies vragen.

OPMERKING:
SUZUKI adviseert het gebruik van zuurstofhoudende brandstoffen ten bate van een beter milieu. Als de rijprestatie of het brandstofverbruik van uw voertuig echter niet bevredigend is wanneer u zuurstofhoudende brandstof gebruikt, kunt u weer overschakelen op loodvrije benzine.

LET OP

Voorkom dat tijdens het tanken brandstof wordt gemorst. Als er brandstof wordt gemorst op de carrosserie van de auto, veeg deze dan onmiddellijk af. Brandstof met alcohol kan de lak aantasten, wat niet onder de beperkte garantie van de nieuwe auto valt.

Voor Brazilië

Aanbevelingen betreffende brandstof

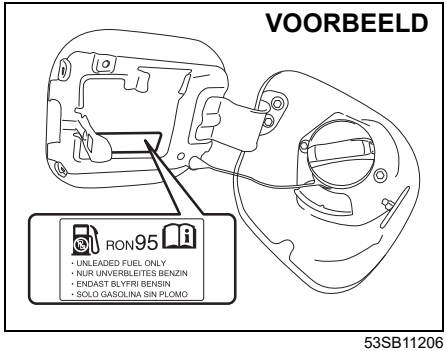

53SB11206

Als de auto niet uitgerust is met een afsluiter in de vulhals, mag loodhoudende of loodvrije benzine met een octaangetal (RON) van 85 of hoger gebruikt worden. Loodvrije benzine heeft hierbij de voorkeur.

Als de auto uitgerust is met een afsluiter in de vulhals, **moet** loodvrije benzine met een octaangetal (RON) van 91 of hoger gebruikt worden (of een RON getal van 95 of hoger indien dit op de brandstofvulklep staat). In dit geval is in de buurt van de vulhals een plaatje aangebracht met de woorden: "UNLEADED FUEL ONLY", "NUR UNVERBLEITES BENZIN", "ENDAST BLYFRI BENSIN" of "SOLO GASOLINA SIN PLOMO" (alleen loodvrije brandstof).
Als het "RON **95**"-label is aangebracht, moet u loodvrije benzine gebruiken met een octaangetal (RON) van **95** of meer.

Mengsels van benzine/ethanol
Mengsels van loodvrije benzine en ethanol (graanalcohol), eveneens bekend als gasohol, zijn in sommige streken verkrijgbaar. Mengsels van dit type kunnen als brandstof worden gebruikt, zolang ze niet meer dan 27 % ethanol bevatten. Zorg dat het octaangetal van het mengsel van benzine/ethanol niet lager is dan het getal voorgeschreven voor de benzine.

LET OP

De brandstoftank is uitgerust met een expansieruimte om uitzetting van de brandstof bij heet weer mogelijk te maken. Als er nog brandstof wordt bijgevuld nadat het vulpistool automatisch is uitgeschakeld of er zich initiële terugslag van lucht voordoet, dan wordt de expansieruimte met brandstof gevuld. Wanneer de brandstof nu aan hitte wordt blootgesteld, loopt de tank als gevolg van uitzetting over. Om dit soort brandstoflekkage te voorkomen, mag niet meer worden bijgevuld nadat het vulpistool automatisch is uitgeschakeld of er zich terugslag van lucht voordoet.

LET OP

Voorkom dat tijdens het tanken brandstof wordt gemorst. Als er brandstof wordt gemorst op de carrosserie van de auto, veeg deze dan onmiddellijk af. Brandstof met alcohol kan de lak aantasten, wat niet onder de beperkte garantie van de nieuwe auto valt.

Voor Taiwan

Waarschuwingslabel voor voorairbag voor de bijrijder



61MS503

Het is mogelijk dat u dit label op de zonneklep aantreft.

⚠ WAARSCHUWING

Vervoer GEEN baby, peuter of kind klein op de bijrijdersstoel. Dit is in overtreding met de wet.

Kinderveiligheidssysteem

⚠ VOORZICHTIG

Stel de hoogte van de hoofdsteun in of verwijder deze zo nodig om het kinderzitje te bevestigen. Indien er echter een verhogingskussen is gemonteerd dat niet is uitgerust met een rugleuning of hoofdsteun, mag de hoofdsteun van de stoel niet worden verwijderd. Als de hoofdsteun verwijderd is om het kinderzitje te bevestigen, moet deze weer worden gemonteerd wanneer u het kinderzitje verwijdert.
Als het kinderzitje niet correct bevestigd is, kan een kind in het kinderzitje gewond raken tijdens een botsing. (Raadpleeg het gedeelte "Bevestigen met driepuntsgordels", het gedeelte "Bevestigen met ankers van het type ISOFIX" en het gedeelte "Bevestigen van een kinderzitje met bovenriem" in het gedeelte ALVORENS WEG TE RIJDEN voor de details.)

Kinderzitje

In de onderstaande tabel is de geschiktheid van elke zitplaats in de auto voor het vervoer van een kind of de bevestiging van een kinderzitje aangegeven.

Geschiktheid kinderzitjes voor de verschillende zitplaatsen

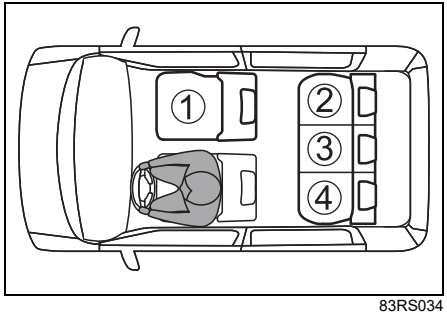

83RS034

OPMERKING:
De bovenstaande afbeelding toont een voertuig met stuurinrichting links.
De zitplaatsnummers ①, ②, ③ en ④ zijn voor voertuigen met stuurinrichting rechts hetzelfde als voor voertuigen met stuurinrichting links.
① *Bijrijdersstoel*
② *Zitplaats rechtsachter*
③ *Zitplaats middenachter*
④ *Zitplaats linksachter*

①	☒
② (#1)	U i-Size ISOFIX
③	☒
④ (#1)	U i-Size ISOFIX

U — Het is geschikt voor de universele kinderveiligheidssystemen die met de veiligheidsgordel worden bevestigd.

i-Size ISOFIX — Het is geschikt voor de kinderveiligheidssystemen i-Size en ISOFIX.

ISOFIX — Deze stoel is uitgerust met ankerpunt voor een bovenriem.

☒ — Het is niet geschikt voor een kinderveiligheidssysteem.

#1: Als de hoofdsteun het kinderzitje in de weg zit, moet de hoofdsteun zo nodig worden verwijderd.

Nadere informatie voor het kinderveiligheidssysteem

Zitplaatsnummer	Zitplaats			
	①	②	③	④
Zitplaats geschikt voor universele gordel (JA/NEE)	NEE	JA	NEE	JA
i-Size zitplaats (JA/NEE)	NEE	JA	NEE	JA
Zitplaats geschikt voor zijdelingse bevestiging (L1/L2)	NEE	X	NEE	X
Geschikt voor bevestiging naar achteren gericht (R1/R2/R3)	NEE	R1, R2, R3	NEE	R1, R2, R3
Geschikt voor bevestiging naar voren gericht (F2X/F2/F3)	NEE	F2X, F2, F3	NEE	F2X, F2, F3

Lettersleutel voor de bovenstaande tabel
JA = Geschikt voor deze zitplaats
NEE = Niet geschikt voor deze zitplaats
X = ISOFIX-positie is niet geschikt voor ISOFIX-kinderzitjes in deze bevestiging.

ISOFIX-kinderzitjes zijn onderverdeeld in verschillende gewichtsgroepen, afmetingsklassen en bevestigingen.
Het kinderveiligheidssysteem kan worden bevestigd op de zitplaatsen die in bovenstaande tabel zijn afgebeeld.
Voor gewichtsgroep, afmetingklasse en bevestiging, raadpleeg de tabel op de volgende pagina.

Als uw kinderveiligheidssysteem geen afmetingklasse heeft (of als u de informatie in de volgende tabel niet kunt vinden), raadpleeg dan de informatie over de geschiktheid van het kinderveiligheidssysteem voor het voertuig of raadpleeg de verkoper van uw kinderzitje.

Gewichtsgroep	Afmetingklasse	Bevestiging	Beschrijving
0 (tot 10 kg)	F	L1	Naar linkerzijde gerichte positie kinderzitje (reiswieg)
	G	L2	Naar rechterzijde gerichte positie kinderzitje (reiswieg)
	E	R1	Naar achteren gerichte zitplaats
0+ (tot 13 kg)	E	R1	Naar achteren gerichte zitplaats
	D	R2	Naar achteren gericht kinderzitje voor peuters, beperkte afmetingen
	C	R3	Naar achteren gericht kinderzitje voor peuters, normale afmetingen
I (9 kg t/m 18 kg)	D	R2	Naar achteren gericht kinderzitje voor peuters, beperkte afmetingen
	C	R3	Naar achteren gericht kinderzitje voor peuters, normale afmetingen
	B	F2	Naar voren gericht kinderzitje voor peuters, beperkte hoogte
	B1	F2X	Naar voren gericht kinderzitje voor peuters, beperkte hoogte
	A	F3	Naar voren gericht kinderzitje voor peuters, normale hoogte
II (15 kg t/m 25 kg)	X	X	–
III (22 kg t/m 36 kg)	X	X	–

Lettersleutel voor de bovenstaande tabel
X = Er is geen bevestiging voor deze gewichtsgroep.

Voor Chili, Costa Rica en Panama

Aanbevelingen betreffende brandstof

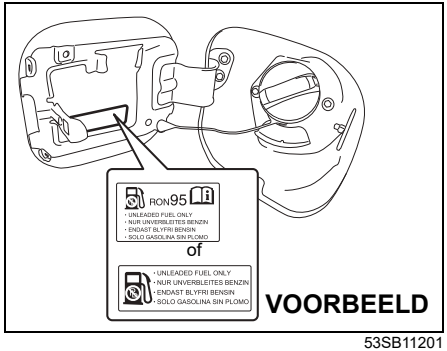

53SB11201

Modellen met M16A-motor
U **moet** loodvrije benzine gebruiken met een octaangetal (RON) van 91 of hoger.
In dit geval is in de buurt van de vulhals een plaatje aangebracht met de woorden: "UNLEADED FUEL ONLY", "NUR UNVERBLEITES BENZIN", "ENDAST BLYFRI BENSIN" of "SOLO GASOLINA SIN PLOMO" (alleen loodvrije brandstof).

Modellen met K14C-motor
U **moet** loodvrije benzine gebruiken met een octaangetal (RON) van 95 of hoger.
In dit geval is in de buurt van de vulhals een plaatje aangebracht met de woorden: "UNLEADED FUEL ONLY", "NUR UNVERBLEITES BENZIN", "ENDAST BLYFRI BENSIN" of "SOLO GASOLINA SIN PLOMO" (alleen loodvrije brandstof).

Als een "RON **95**"-label is aangehecht, moet u loodvrije benzine gebruiken met een octaangetal (RON) van **95** of meer.

Mengsels van benzine/ethanol
Mengsels van loodvrije benzine en ethanol (graanalcohol), eveneens bekend als gasohol, zijn in sommige streken verkrijgbaar.
Mengsels van dit type kunnen als brandstof worden gebruikt, zolang ze niet meer dan 10 % ethanol bevatten.
Controleer of het octaangetal van het mengsel van benzine/ethanol niet lager is dan het getal voorgeschreven voor de benzine.

Mengsels van benzine/methanol
Mengsels van loodvrije benzine en methanol (houtalcohol) zijn in sommige landen in de handel verkrijgbaar. GEBRUIK GEEN brandstof die meer dan 5 % methanol bevat. Beschadiging van het brandstofsysteem en vermindering van prestaties als gevolg van het gebruik van dit soort brandstof, zijn niet de verantwoordelijkheid van SUZUKI; het gebruik kan in strijd zijn met de voorschriften betreffende uitlaatgasemissies en kan tot gevolg hebben dat de Beperkte garantie voor een nieuwe auto ongeldig wordt.
Brandstof met 5 % of minder methanol is geschikt voor gebruik, als de brandstof oplosmiddelen en roestwerende middelen bevat.

OPMERKING:
Het is aan te bevelen om over te stappen op loodvrije benzine zonder alcohol, als u een mengsel van benzine/alcohol gebruikt en de rijprestaties of het brandstofverbruik niet bevredigend zijn.

LET OP

De brandstoftank is uitgerust met een expansieruimte om uitzetting van de brandstof bij heet weer mogelijk te maken. Als er nog brandstof wordt bijgevuld nadat het vulpistool automatisch is uitgeschakeld of er zich initiële terugslag van lucht voordoet, dan wordt de expansieruimte met brandstof gevuld. Wanneer de brandstof nu aan hitte wordt blootgesteld, loopt de tank als gevolg van uitzetting over. Om dit soort brandstoflekkage te voorkomen, mag niet meer bijgevuld worden nadat de pompslang automatisch is uitgeschakeld of er lucht door de vulhals naar boven is gekomen wanneer een niet-automatisch systeem wordt gebruikt.

LET OP

Voorkom dat tijdens het tanken brandstof wordt gemorst. Als er brandstof wordt gemorst op de carrosserie van de auto, veeg deze dan onmiddellijk af. Brandstof met alcohol kan de lak aantasten, wat niet onder de beperkte garantie van de nieuwe auto valt.

Voor Argentinië

Aanbevelingen betreffende brandstof

VOORBEELD

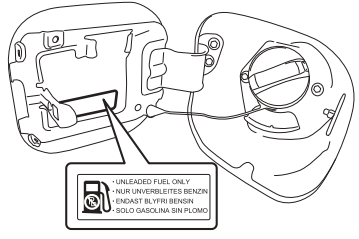

53SB11202

Om schade aan de katalysator te voorkomen, **moet** u loodvrije benzine met een octaangetal (RON) van 91 of hoger gebruiken (of een RON-getal van 95 of hoger indien dit op de brandstofvulklep staat). In dit geval is in de buurt van de vulhals een plaatje aangebracht met de woorden: "UNLEADED FUEL ONLY", "NUR UNVERBLEITES BENZIN", "ENDAST BLYFRI BENSIN" of "SOLO GASOLINA SIN PLOMO" (alleen loodvrije brandstof).

Mengsels van benzine/ethanol

Mengsels van loodvrije benzine en ethanol (graanalcohol), eveneens bekend als gasohol, zijn in bepaalde streken verkrijgbaar. Mengsels van dit type kunnen als brandstof worden gebruikt, zolang ze niet meer dan 12 % ethanol bevatten. Controleer of het octaangetal van het mengsel van benzine/ethanol niet lager is dan het voor de benzine voorgeschreven getal.

OPMERKING:
Het is aan te bevelen om over te stappen op loodvrije benzine zonder alcohol, als u een mengsel van benzine/alcohol gebruikt en de rijprestaties of het brandstofverbruik niet bevredigend zijn.

LET OP

De brandstoftank is uitgerust met een expansieruimte om uitzetting van de brandstof bij heet weer mogelijk te maken. Als er nog brandstof wordt bijgevuld nadat het vulpistool automatisch is uitgeschakeld of er zich initiële terugslag van lucht voordoet, dan wordt de expansieruimte met brandstof gevuld. Wanneer de brandstof nu aan hitte wordt blootgesteld, loopt de tank als gevolg van uitzetting over. Om dit soort brandstoflekkage te voorkomen, mag niet meer bijgevuld worden nadat de pompslang automatisch is uitgeschakeld of er lucht door de vulhals naar boven is gekomen wanneer een niet-automatisch systeem wordt gebruikt.

LET OP

Voorkom dat tijdens het tanken brandstof wordt gemorst. Als er brandstof wordt gemorst op de carrosserie van de auto, veeg deze dan onmiddellijk af. Brandstof met alcohol kan de lak aantasten, wat niet onder de beperkte garantie van de nieuwe auto valt.

Voor Rusland en andere landen waarin ERA-GLONASS wordt gebruikt

Noodhulp op de weg - overeenkomstig het voertuigmodel is het wereldwijde satellietnavigatiesysteem (ERA-GLONASS) uitgerust. Dit systeem is uitgerust wanneer het voertuig is voorzien van de "SOS"-knop en de ERA-GLONASS-microfoon.

Beschrijving van de apparatuur

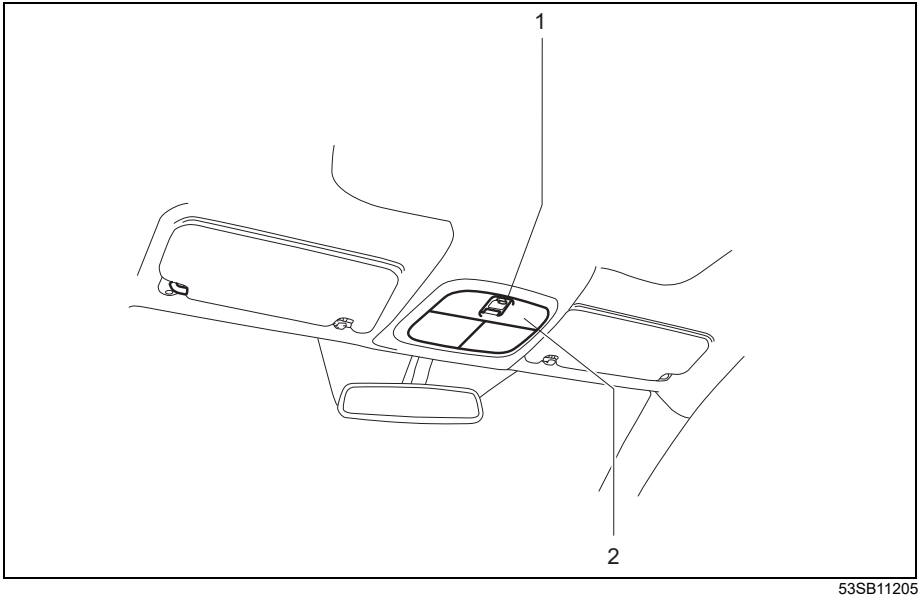

53SB11205

1. "SOS"-knop
2. ERA-GLONASS microfoon

Emergency Road Assistance - Global Navigation Satellite System (ERA-GLONASS)

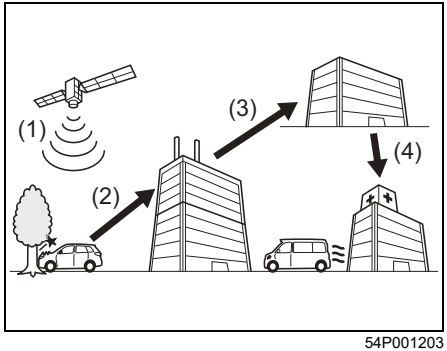

54P001203

(1) Locatie-informatie wordt ontvangen.
(2) Voertuiginformatie wordt verzonden naar noodcontactcentrum.
(3) Het noodcontactcentrum informeert het regionale EMERCOM-centrum (112 service) over de omstandigheden van het ongeval.
(4) Een reddingsvoertuig is onderweg.

ERA-GLONASS (Emergency Road Assistance - Global Navigation Satellite System) is een systeem dat in het voertuig wordt geïnstalleerd. Wanneer er een botsing heeft plaatsgevonden, stuurt dit systeem automatisch informatie naar het noodcontactcentrum en genereert een oproep naar een ERA-GLONASS-operator voor snelle ondersteuning.

OPMERKING:
- *De juiste werking van het ERA-GLONASS-systeem is afhankelijk van de aanwezigheid van een ERA-GLONASS-operator en bijbehorende diensten in een land.*
- *De verantwoordelijkheid voor de onderdelen van het ERA-GLONASS-systeem (met uitzondering van de apparatuur die in het voertuig is ingebouwd) ligt bij de exploitant van het ERA-GLONASS-systeem.*

⚠ VOORZICHTIG

- **ERA-GLONASS is alleen beschikbaar op plaatsen waar communicatie met draadloze mobiele communicatiemiddelen mogelijk is. Het systeem kan niet worden ingezet in gebieden met atmosferische storingen, afgelegen gebieden en gebieden waar geen signaal kan worden verkregen.**
- **Als de microfoon, luidspreker of "SOS"-knop niet goed werken, kan ERA-GLONASS niet correct functioneren. Laat de werking in dit geval door een SUZUKI-dealer nakijken.**
- **Bij normale gebruiksomstandigheden van ERA-GLONASS:**
  - **– Bij voertuigspecificatie met audiosysteem gebruikt u het originele SUZUKI-audiosysteem.**
  - **– Bij voertuigspecificatie zonder audiosysteem werkt ERA-GLONASS normaal zonder audiosysteem.**

ERA-GLONASS werkt niet goed met een niet-origineel audiosysteem.

ERA-GLONASS gebruiken

ERA-GLONASS heeft 2 modi, de automatische modus en de manuele modus.

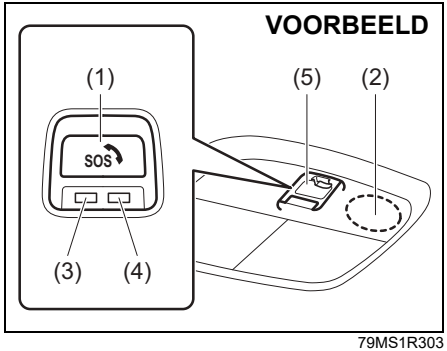

79MS1R303

(1) "SOS"-knop
(2) Microfoon (aan de kant van de bijrijdersstoel)
(3) Groene indicator
(4) Rode indicator
(5) Afdekking

Automatisch bedrijf

Het ERA-GLONASS-systeem wordt ingeschakeld als het contactslot in de stand "ON" gedraaid wordt of als de startknop wordt ingedrukt en de contactmodus op aan wordt gezet. Wanneer zich een ongeval voordoet waarbij een airbag wordt geactiveerd, wordt informatie, zoals de positie van uw voertuig, automatisch naar het noodcontactcentrum verstuurd.
De groene indicator (3) verandert van knipperend naar permanent brandend en u kunt een ERA-GLONASS-operator bellen met behulp van de microfoon (2).

OPMERKING:
Als een airbag wordt geactiveerd, wordt geen automatische noodoproep tot stand gebracht.

Handmatig bedrijf

Open de afdekking (5) voor handmatige bediening.
Als het contactslot in de stand "ON" gedraaid wordt, of als de startknop wordt ingedrukt en de contactmodus op aan wordt gezet, drukt u de "SOS"-knop (1) gedurende meer dan 2 seconden in en laat deze los.
De groene indicator (3) verandert knipperend naar permanent brandend en u kunt een ERA-GLONASS-operator bellen met behulp van de microfoon (2).

OPMERKING:
(Alleen voor handmatig bedrijf)
Voer geen werkingstest uit met behulp van de manuele bediening.
Wanneer de werking moet worden gecontroleerd, voert u een werkingstest uit met behulp van de testmodus. Raadpleeg voor meer informatie "De testmodus gebruiken" in dit gedeelte.
Annuleer de werking als het systeem per ongeluk wordt bediend. Zie voor meer informatie "ERA-GLONASS annuleren" in dit gedeelte.

OPMERKING:
(Voor zowel automatisch als handmatig bedrijf)
- *Wanneer de noodoproep wordt geactiveerd, klinkt er een toon bij het starten, het bellen en het afsluiten.*
- *Wanneer ERA-GLONASS is geactiveerd, wordt de informatie van het voertuig (zoals de voertuiglocatie, de rijrichting, het voertuigidentificatienummer, het tijdstip van het ongeval, etc.) naar het noodcontactcentrum verstuurd. De bovenstaande informatie wordt niet verstuurd behalve wanneer de noodoproep wordt uitgevoerd.*
  Gesprekken worden niet opgenomen in het voertuig zelf, maar door het noodcontactcentrum.
- *De communicatie met de ERA-GLONASS-operator is te horen via de luidspreker aan de zijde van de achterpassagiers. Als het audiosysteem in gebruik is, krijgt de communicatie van de ERA-GLONASS-operator voorrang en wordt alle andere audio automatisch gedempt.*
- *Het ERA-GLONASS-systeem is uitgevoerd met een ingebouwde batterij die als noodstroomvoorziening dient wanneer de voertuigaccu is beschadigd bij een ongeval. De ingebouwde batterij heeft een levensduur van ongeveer 3 jaar bij temperaturen tussen -40 °C en 85 °C (-40 °F en 185 °F).*
- *Als de rode indicator knippert met een interval van 1 seconde en het ERA-GLONASS-waarschuwingslampje tegelijkertijd gaat branden, duidt dit op een systeemstoring of een lage lading van de ingebouwde batterij. Laat de auto op korte termijn door een SUZUKI-dealer nakijken. Als de ingebouwde batterij bijna leeg is, moet deze zo spoedig mogelijk worden vervangen, ook als de resterende stroom voldoende zou zijn voor een gesprek met de ERA-GLONASS-operator van ongeveer 10 minuten. Deze ingebouwde batterij is uitsluitend bestemd voor het ERA-GLONASS-systeem. Neem daarom contact op met uw SUZUKI-dealer wanneer u de batterij vervangt.*

OPMERKING:
Gebruikte batterijen en accu's moeten worden afgevoerd of gerecycled in overeenstemming met de geldende wetgeving en mogen niet worden verwijderd met het gewone huisafval.

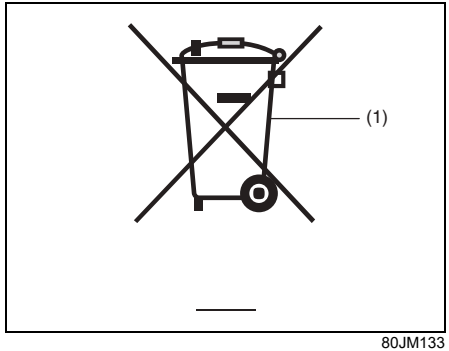

80JM133

(1) Symbool doorgekruiste vuilnisbak op wielen

Het symbool met doorgekruiste vuilnisbak op wielen (1) geeft aan dat gebruikte batterijen of accu's gescheiden moeten worden van het gewone huisafval.

Door ervoor te zorgen dat de gebruikte batterij correct afgevoerd of gerecycled wordt, helpt u mogelijke schadelijke gevolgen voor het milieu en de gezondheid te voorkomen, die anders zou kunnen worden veroorzaakt door incorrect hanteren van de batterij. Het recyclen van materialen helpt natuurlijke grondstoffen te besparen. Raadpleeg uw SUZUKI-dealer voor meer gedetailleerde informatie over het afvoeren of recyclen van de gebruikte batterij.

Indicatielampje
Het indicatielampje in de "SOS"-knop werkt als volgt op basis van de werkings- en communicatietoestand van ERA-GLONASS.

Groene indicator	Rode indicator	Status
Uit	Uit	Normaal gebruik.
Aan	Aan	Gedurende circa 30 seconden wanneer de contactmodus op aan, of het contactslot in de stand "ON" wordt gezet. (#1) (Gedurende 2 seconden wanneer de contactmodus op aan, of het contactslot in de stand "ON" wordt gezet, binnen 60 seconden nadat het contactslot op "OFF" is gezet.)
Knippert (ongeveer om de 3 seconden)	Uit	Er is geen GLONASS-/GPS-verbinding of modemnetwerk. (#2) ERA-GLONASS-apparaat heeft geen bereik.
Knippert (ongeveer om de seconde)	Uit	ERA-GLONASS begint te werken.
Aan	Uit	ERA-GLONASS-communicatie tot stand gebracht.
Knippert (ongeveer om de 0,3 seconden)	Uit	ERA-GLONASS-communicatie normaal afgesloten. (#3)
Uit	Knippert (ongeveer om de seconde)	Ingebouwde ERA-GLONASS-batterij bijna leeg of systeemstoring. (#4)
Uit	Knippert (ongeveer om de 0,3 seconden)	ERA-GLONASS-communicatie abnormaal afgesloten of communicatiefout.

#1 Als de groene en rode indicator op de "SOS"-knop blijft branden, kan het handmatige bedrijf niet worden geactiveerd, ook niet als de "SOS"-knop wordt ingedrukt. Als zich tijdens de bovengenoemde situatie een ongeval voordoet, gaat het controlelampje uit en activeert het ERA-GLONASS-systeem het automatische bedrijf.
#2 U kunt het systeem aanpassen zodat de groene indicator stopt met knipperen. Neem hiervoor contact op met een SUZUKI-dealer.
#3 Wanneer de oproep voltooid is, kan de groene LED of de rode LED gaan knipperen, afhankelijk van de werking van de noodcentrale.
#4 De waarschuwingen en meldingen worden tegelijkertijd op het informatiedisplay getoond. Laat de auto door een SUZUKI-dealer nakijken.

Waarschuwingen en meldingen

Het informatiedisplay geeft de waarschuwingen en meldingen weer om u te informeren over een bepaald probleem in het ERA-GLONASS-systeem.

Waarschuwingen en meldingen	Geluid	Oorzaak en oplossing
 53SB11203	Pieptoon (één keer via interne zoemer)	Het ERA-GLONASS-systeem heeft mogelijk een storing. (#1) Laat de auto door een SUZUKI-dealer nakijken.

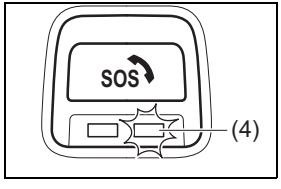

(#1) Als het hoofdcontrolelampje knippert, zal het rode waarschuwingslampje (4) in de "SOS"-knop ook knipperen (ongeveer elke seconde).

ERA-GLONASS annuleren

De werking kan alleen worden geannuleerd als de communicatie wordt uitgevoerd via de manuele modus. De werking kan worden geannuleerd als de "SOS"-knop (1) wordt ingedrukt voordat de communicatie met de ERA-GLONASS-operator tot stand wordt gebracht.

OPMERKING:
- *De communicatie kan niet worden geannuleerd in de automatische modus.*
- *De communicatie kan worden geannuleerd tot 10 seconden na het indrukken van de "SOS"-knop.*
- *De communicatie kan niet worden geannuleerd vanuit het voertuig nadat de communicatie met een ERA-GLONASS-operator tot stand is gebracht. Laat de communicatie annuleren door het noodcontactcentrum.*

De testmodus gebruiken

Met behulp van de testmodus kan het ERA-GLONASS-systeem op een juiste werking worden gecontroleerd.

OPMERKING:
Zolang het systeem in de testmodus staat, wordt er geen noodoproep uitgevoerd, ook niet wanneer zich een ongeval voordoet. Parkeer het voertuig op een veilige plek en start de testmodus.

De testmodus starten
Om de testmodus te starten, voert u de volgende stappen uit.

1) Zet het contactslot in de stand "LOCK" of druk de startknop in om de contactmodus in de stand vergrendelen te zetten.
2) Sluit het bestuurdersportier en trek de handrem helemaal aan, terwijl uw voertuig stilstaat.
3) Draai het contactslot in de stand "ON" of druk de startknop in om de contactmodus op aan te zetten en wacht ongeveer 60 seconden terwijl het voertuig geparkeerd staat.

OPMERKING:
Alle handelingen die in de stappen 4), 5) en 6) worden beschreven moeten binnen 20 seconden worden voltooid.

4) Geef de handrem vrij en trek hem weer aan. Herhaal deze handeling in totaal 3 keer (de handrem is op het laatst aangetrokken).
5) Open het bestuurdersportier en sluit deze vervolgens.
6) Geef de handrem vrij en trek hem weer aan. Herhaal deze handeling in totaal 3 keer (de handrem is op het laatst aangetrokken).
7) Het ERA-GLONASS-systeem start de testmodus. Het groene lampje in de "SOS"-knop gaat uit en het rode lampje blijft elke 3 seconden knipperen in deze modus.

OPMERKING:
Er klinkt een toon bij het starten en het afsluiten van de testmodus.

Testoproep
De werking van het ERA-GLONASS-systeem kan als volgt worden gecontroleerd met behulp van de microfoon, luidspreker en het callcenter.

1) Controleer de "SOS"-knop (1) en zorg ervoor dat de groene indicator (3) uit staat en de rode indicator (4) elke 3 seconden blijft knipperen.
2) Houd de "SOS"-knop (1) langer dan 2 seconden ingedrukt en laat deze weer los.
3) De rode indicator (4) zal 5 seconden branden; tijdens deze periode spreekt u in de microfoon.
4) De verwerkingstijd door het systeem duurt enkele seconden.
5) De groene indicator (3) zal 5 seconden branden; u hoort uw stem door de luidspreker.
6) De groene indicator (3) en rode indicator (4) zullen vervolgens, 10 seconden lang, ongeveer elke seconde gaan knipperen. Gedurende deze periode moet u bevestigen of de opname correct is opgenomen/afgespeeld.
   Wanneer u op de "SOS"-knop (1) drukt terwijl de groene en rode indicators knipperen, betekent dit dat de test is gelukt; zo niet, dan is de test mislukt. In dit geval drukt u niet op de "SOS"-knop.
7) De testoproep start automatisch. De groene indicator (3) zal ongeveer elke seconde gaan knipperen en de rode indicator (4) zal elke 3 seconden gaan knipperen.
8) De groene indicator (3) zal stoppen met knipperen (ongeveer elke seconde) en blijft vervolgens branden.
9) De groene indicator (3) zal ongeveer elke 0,3 seconden gaan knipperen en gaat vervolgens uit.
10) De testmodus wordt automatisch voltooid.

De testmodus afsluiten
Om de testmodus af te sluiten, kunt u 3 dingen doen.
- Draai het contactslot in de stand "LOCK" of druk de startknop in om de contactmodus in de stand vergrendelen te zetten.
- Zet het voertuig in beweging.
- De testmodus zal automatisch worden beëindigd.

Controlelampje (in testmodus)
In de testmodus werkt het controlelampje in de "SOS"-knop als volgt, op basis van de werkings- en communicatietoestand van ERA-GLONASS.

Groene indicator	Rode indicator	Status
Uit	Knippert (ongeveer om de 3 seconden)	Normaal gebruik (testmodus).
Uit	Aan (ongeveer 5 seconden)	Spreek in de microfoon.
Aan (ongeveer 5 seconden)	Uit	Luister naar uw stem door de luidspreker.
Knippert (ongeveer om de seconde)	Knippert (ongeveer om de seconde)	Bevestig of de opname correct is opgenomen/afgespeeld. En druk op de "SOS"-knop als het in orde is.
Knippert (ongeveer om de seconde)	Knippert (ongeveer om de 3 seconden)	De testoproep begint.
Aan	Knippert (ongeveer om de 3 seconden)	De testoproep is tot stand gebracht.
Knippert (ongeveer om de 0,3 seconden)	Knippert (ongeveer om de 3 seconden)	De testoproep wordt normaal voltooid. (#1)
Uit	Knippert (ongeveer om de 0,3 seconden)	De testoproep wordt abnormaal afgesloten of communicatiefout.

#1 Wanneer een testoproep wordt uitgevoerd, wacht u op de gesproken feedback waarmee bevestigd wordt dat de voertuiginformatie correct ontvangen is. Dit is de bevestiging dat de testoproep correct werkt.
Wanneer de testoproep voltooid is, kan de groene LED of de rode LED gaan knipperen, afhankelijk van de werking van de noodcentrale.

Activeren van het gordelspanner-systeem wanneer het voertuig over de kop gaat

De gordelspanners worden in vrijwel alle situaties geactiveerd waarbij een voertuig over de kop gaat en bij een frontale botsing of aanrijding van opzij die ernstig genoeg is om de airbags te activeren.

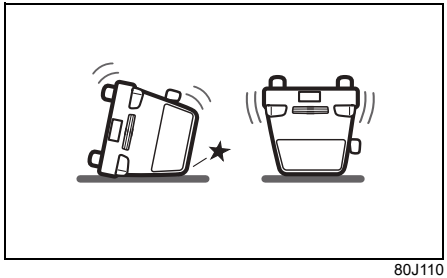

80J110

- Over de kop gaan

Activeren van de zijgordijnairbags wanneer het voertuig over de kop gaat

De zijgordijnairbags worden in vrijwel alle situaties geactiveerd waarbij een voertuig over de kop gaat en bij een ernstige aanrijding van opzij.

Wanneer het voertuig over de kop gaat, worden beide zijgordijnairbags opgeblazen. Bij een ernstige aanrijding van opzij wordt de zijgordijnairbag opgeblazen aan de kant van de auto waar de aanrijding plaatsvindt.

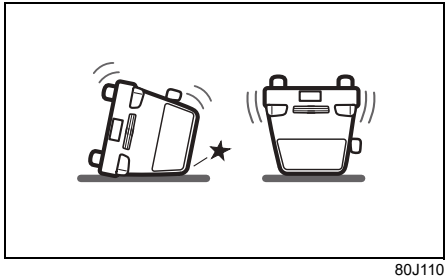

80J110

- Over de kop gaan

INDEX

Getallen

4WD-waarschuwingslampje 2-152

A

Aanbevelingen betreffende
brandstof 1-1, 12-6, 12-7, 12-12, 12-13
Aanbevolen olie 7-51
Aanbevolen onderhoud bij zware rijomstandigheden
(behalve voor Brazilië) 7-8
Aanbevolen onderhoud bij zware rijomstandigheden
(behalve voor EU-landen, Israël en Brazilië)
- Voor modellen met een K14C-motor en K14D-motor..... 7-23
Aanbevolen onderhoud bij zware rijomstandigheden
(voor Brazilië)..... 7-45
Aanbevolen onderhoud bij zware rijomstandigheden
(voor EU-landen en Israël) 7-35
Aandrijfriem..... 7-50
Aanvullend inzittenden-beveiligingssysteem
(airbags)..... 2-65
Accu 7-75
Achterklep 2-6
Achterruitenwisser-/sproeierschakelaar 2-170
Achterste fleshouder..... 5-16
Achteruitrijcamera 3-139
Achteruitrijlicht 7-90
Achterzittingen..... 2-31
Adaptive cruise control..... 3-94
Adaptive cruise control met stop & go..... 3-102
Afdalingsregelsysteem 3-149
Afdekplaat bagageruimte..... 5-19
Afstandsbediening sleutelloos druk-startsysteem 2-7
Afstandsbediening voor het audiosysteem..... 5-82
Afstelknop voor de hoogte van het schouderanker 2-44
Afstellen stoelen 2-28, 2-31
AIRBAG-lampje 2-66, 2-145
Airconditioning..... 5-25, 7-98
Als uw auto vastzit..... 4-5
AM/FM CD-SPELER..... 5-39
Antiblokkeersysteem (ABS) 3-143, 3-146
Antidiefstalfunctie..... 5-84
Antidiefstal-lampje 2-17
Audiosysteem..... 5-39
Automatisch dimmende achteruitkijkspiegel..... 2-26
Automatisch verwarmings- en airconditioningsysteem
(klimaatregeling) 5-31
Automatische versnellingsbak met 6 versnellingen..... 3-23

B

Bagageruimte 5-8
Banden 7-71
Banden en/of wielen vervangen 3-161
Banden roteren..... 7-73
Bandenherstelkit..... 8-6
Bandenspanningcontrolesysteem (TPMS) 3-153
Bediening richtingaanwijzers 2-165
Bediening van de lichtschakelaar 2-156
Bedieningshendel lichten..... 2-155
Bedieningshendel richtingaanwijzers..... 2-165
Bedieningshendel ruitenwisser/ruitensproeier..... 2-166
Bekerhouder en bergruimte 5-14
Benzinedeeltjesfilter (GPF) 3-20
Benzinemotor 1-1
Benzinetankdop 5-1
Beveiligingsfunctie tegen beknellen 2-24

Bevestigen met ankers van het type ISOFIX 2-62
Bevestigen met driepuntsgordels 2-60
Bevestigen van een kinderzitje met bovenriem 2-64
Beweging 2-111
Bijvullen van olie 7-54
Binnenverlichting 5-5, 7-92
Blindehoekdetectie (BSM) 3-122
Bluetooth® audio 5-79
Bluetooth® Hands-Free 5-71
Boodschappenhaak 5-18
Bougies 7-63
Brandstofmeter 2-82, 2-106
Brandstofverbruik 2-111
Buitenspiegels 2-26

C

Centrale portiervergrendeling 2-3
Chassisnummer 10-1
Claxon 2-171
Combinatielicht achter 7-88
Compacte reserveband 7-74
Contactmodi selecteren 3-8
Contactslot 3-3
Controlelampje afdalingsregeling 2-143
Controlelampje Dual Sensor Brake Support 2-148
Controlelampje Lane Departure Warning 2-149
Controlelampje mistachterlicht 2-151
Controlelampjes richtingaanwijzer 2-151
Controleren van het koelvloeistofpeil 7-58
Controleren van het oliepeil 7-53
Cruise control 3-63

D

Dagelijkse inspectie 3-2
Dagrijverlichtingssysteem (D.R.L.) 2-160
Dagteller 2-88, 2-118
Dakconsole 5-13
Dakrails of verankeringen voor een imperiaal 5-20
DC/DC-omvormer 3-50
De accu vervangen 2-16, 7-76
De motor in een koud gebied starten 3-17
De motor starten/stoppen
(auto met sleutelloos druk-startsysteem) 3-15
De motor starten/stoppen
(auto zonder sleutelloos druk-startsysteem) 3-14
De versnellingsbak gebruiken 3-21
Deactiveringssysteem bijrijdersairbag 2-79
Driepuntsgordel 2-38
Driepuntsgordel met verwijderbare connector 2-39
Dual sensor 3-87
Dual Sensor Brake Support "OFF"-controlelampje 2-149
Dual Sensor Brake Support "OFF"-schakelaar 3-82
Dual Sensor Brake Support-systeem 3-68

E

Een cd beluisteren 5-56
Een iPod beluisteren 5-67
Electronic Stability Program (ESP®) 3-145
Elektrische ruitbediening 2-22
Elektrische spiegels 2-27
Energiestroom 2-111
ENG A-STOP "OFF"-waarschuwingslampje 2-154, 3-60
ENG A-STOP-controlelampje 2-153

ENG A-STOP-systeem
(automatisch stop-startsysteem van de motor)
(behalve voor modellen met K14D-motor) 3-41
ENG A-STOP-systeem
(automatisch stop-startsysteem van de motor)
(voor modellen met K14D-motor) 3-49
ESP® "OFF"-controlelampje 2-143, 3-147
ESP® "OFF"-schakelaar 3-148
ESP®-waarschuwingslampje 2-142, 3-147
Extra vergrendelingssysteem 2-4

F

FM/LW/MW CD-SPELER 5-39
Four-mode 4WD-systeem 3-32
Framehaken 5-22

G

Gaspedaal 3-13
Gaspedaal en rem 2-111
Gemiddeld brandstofverbruik 2-85, 2-111
Gemiddelde snelheid 2-85, 2-111
Gereedschap voor het vervangen van een wiel 8-1
Gordelgeleider achterzitting 2-45
Gordelspannersysteem 2-46, 2-65
Grootlichtcontrolelampje 2-151

H

Haken bagageruimte 5-18
Haken voor bagagenet 5-19
Handbediende modus 3-25
Handgeschakelde versnellingsbak 3-21
Handmatig verwarmings-
en airconditioningsysteem 5-26
Handrem 7-70
Handremhendel 3-11
Handschoenenkastje 5-12
Handschoenenkastjeverlichting 5-6
Hendel voor stuurwielverstelling diepte/hoogte 2-171
Herinnering gordel 12-3
Het oliepeil van de versnellingsbak controleren 7-65
Hill-holdersysteem 3-152
Hoe ABS werkt 3-145
Hoedenplank 5-19
Hoofdcontrolelampje 2-155
Hoofdsteunen 2-30, 2-33
Huidig brandstofverbruik 2-85, 2-111
Hulpcontact 5-8

I

Identificatie van de auto 10-1
In de was zetten 9-6
Indicator energiestroom 3-38
Informatiedisplay 2-84, 2-108
Informatieplaatje benzinepomp 12-6
Inrijden 4-1
Inspecteren van de veiligheidsgordels 2-45
Inspectie van de banden 7-72
Installatie van radiofrequentiezenders 5-38
Instelmodus 2-89, 2-119
Instructies bij het opkrikken 8-1
Instructies voor het starten met hulpstartkabels 8-9
Instrumentenpaneel 2-81, 2-105

K

Katalysator 4-1
Kilometerteller 2-88, 2-118
Kinderslot (achterportieren) 2-5

Kinderzitje 2-50, 12-1
Kleerhaken 5-12
Klok 2-85, 2-109, 5-17
Klok en datum 2-111
Koelvloeistof 7-57
Koelvloeistof bijvullen 7-58
Koelvloeistof kiezen 7-57
Koplampafstelschakelaar 2-164
Koplamppatroon afstellen 2-160
Koppel en vermogen 2-111
Koppeling 7-67
Koppelingspedaal 3-13, 7-67
Koppelingsvloeistof 7-67

L

Laadstroomcontrolelampje 2-144
Lampje elektrische stuurbekrachtiging 2-147
Lane Departure Prevention 3-75
Lane Departure Prevention-waarschuwingslampje 2-150
Lane Departure Warning 3-74
Lane Departure Warning "OFF"-schakelaar 3-83
Lithium-ionaccu 3-50
Luchtfilter 7-60

M

Mengsels van benzine/ethanol 1-1, 12-6, 12-7, 12-12, 12-13
Mengsels van benzine/methanol 12-12
Mistvoorlicht 7-85
Montagepunten van trekhaak 6-6
Motorkap 5-2
Motorolie verversen en oliefilter vervangen 7-54
Motorolieverbruik 3-3
Motorproblemen: Als de startmotor niet werkt 8-12
Motorproblemen: Oververhitting 8-12
Motorproblemen: Verzopen motor 8-12
Motorserienummer 10-1

N

Naar bestanden luisteren die op een USB-apparaat zijn opgeslagen 5-63
Naar de radio luisteren 5-49, 5-51
Naar een MP3/WMA/AAC-disk luisteren 5-59
Neerklapbare achterzittingen 2-33
Nummerplaatverlichting 7-91

O

Olie differentieel achter 7-64
Olie voor handgeschakelde versnellingsbak 7-64
Oliefilter vervangen 7-56
Onderhoudsschema 7-2
Opbergvak bagageruimte 5-17
Opbergvak dashboard 5-15
Opbergvak van voorstoel 5-16
Oprolmechanisme met noodblokkering (ELR) 2-38

P

Parkeerlicht voor 7-83
Parkeersensoren 3-132
Pedaal 3-13
Periodiek onderhoudsschema (behalve voor Brazilië) 7-3
Periodiek onderhoudsschema (behalve voor EU-landen, Israël en Brazilië) - Voor modellen met K14C-motor en K14D-motor 7-14
Periodiek onderhoudsschema (voor Brazilië) 7-40

Periodiek onderhoudsschema
(voor EU-landen en Israël) 7-30
Portiersloten 2-3
Productiedatum 12-1
R
Radioantenne 5-37, 5-38
RDS (radio-datasysteem) 5-53
Regeling helderheid 2-83, 2-107
Remassistentiesysteem 3-143
Rembekrachtiging 3-143
Remenergie-recuperatiecontrolelampje 2-154
Remmen 3-142, 7-68
Rempedaal 3-13, 7-69
Remsysteem-waarschuwingslampje 2-141
Remvloeistof 7-68
Reserveband voor tijdelijk gebruik
(compacte reserveband) 12-1
Richtingaanwijzer zijkant 7-83
Rijbereik 2-85, 2-111
Rijden in de bergen 4-3
Rijden op de snelweg 4-3
Rijden op gladde wegen 4-4
Rijden op onverhard terrein 4-6
Rijtijd 2-111
Roestwering 9-1
Ruiten 2-21
Ruitensproeiervloeistof 7-97
Ruitenwisserbladen 7-94
Ruitenwissers 2-167
Ruitenwissers met regensensor 2-168
S
Schakelaar achterruitverwarming /
schakelaar verwarmde buitenspiegels 2-172
Schakelaar afdalingsregeling 3-149
Schakelaar mistvoorlicht 2-164
Schakelaar voor het in-/uitklappen van
de buitenspiegels 2-27
Schoonmaken van de auto 9-2
Schuifdak 5-10
SHVS (Smart Hybrid Vehicle by Suzuki) 3-38
Slepen 8-10
Sleutelloos druk-startsysteem 3-7
Sleutels 2-1
Sneeuwkettingen 4-4
Snelheidsbegrenzer 3-66
Snelheidsmeter 2-82, 2-106
SPECIFICATIES 11-1
Spiegels 2-25
Stabiliteitscontrolesysteem 3-145
Stand versnellingshendel 2-88
Stand versnellingshendel / indicator versnelling 2-118
Startknop 3-5
Startonderbrekingssysteem 2-1
Steungrepen 5-12
Storingscontrolelampje 2-145
Stuurwiel 7-71
SUZUKI SAFETY SUPPORT 3-68

T

Temperatuurmeter 2-83, 2-107
Thermometer 2-85, 2-110
Toerenteller 2-82, 2-106
Totale stoptijd stationair en totale brandstofbesparing stationair 2-111, 2-115
Tractie-controlesysteem 3-145
Transmissie-olie 7-64
Trekken van een aanhangwagen 6-1

U

USB-aansluiting 5-9

V

Veiligheidsgordels en kinderzitjes 2-35
Verbeteren van het brandstofverbruik 4-2
Verlichting controlelampje 2-152
Verlichting handschoenenkastje 7-93
Verlichting voetenruimte 5-6
Versnellingsaanduiding 2-88, 3-28
Versnellingsbakolie 7-64
Verstelhendel hoek rugleuning 2-29, 2-32
Verstelhendel stoel 2-29
Verstelhendel stoelhoogte 2-29
Vervangen van lampen 7-81
Verversen van de versnellingsbakolie 7-66
Verversen van koelvloeistof 7-60
Vloermatten 5-18
Voertuigbelasting 6-1
Voetsteun 5-17
Volledige wieldop 8-5
Voor Argentinië 12-13
Voor Australië 12-1
Voor Brazilië 12-7
Voor Chili, Costa Rica en Panama 12-12
Voor GCC-landen 12-4
Voor Mexico 12-6
Voor Rusland en andere landen waarin ERA-GLONASS wordt gebruikt 12-14
Voor Taiwan 12-8
Voorairbags 2-66
Voorruitensproeiers 2-169
Voorste armleuning met opbergvak 5-16
Voorste bekerhouders 5-15
Voorste fleshouder 5-16
Voorstoelen 2-28
Voorstoelverwarming 2-30
Vul olie bij en controleer op lekkage 7-57

W

Waarschuwing achterlangs passerend verkeer (RCTA) 3-128
Waarschuwing betreffende uitlaatgassen 3-1
Waarschuwing voor vergeten contactsleutel 2-2
Waarschuwingen en meldingen 2-91, 2-122
Waarschuwings- en controlelampjes 2-139
Waarschuwingsknipperlichtenschakelaar 2-166
Waarschuwingslampje antiblokkeersysteem (ABS) 2-142
Waarschuwingslampje automatisch koplampregelsysteem 2-151
Waarschuwingslampje benzinedeeltjesfilter (GPF) 2-154
Waarschuwingslampje motoroliedruk 2-143
Waarschuwingslampje lage bandenspanning 2-139, 3-153
Waarschuwingslampje van het startonderbrekingssysteem / sleutelloos druk-startsysteem 2-146

Waarschuwingslampje versnellingsbak 2-146
Waarschuwingslampje voor de veiligheidsgordel van de bestuurder / Waarschuwingslampje voor de veiligheidsgordel van de bijrijder 2-144
Waarschuwingslampje voor olie verversen 2-152
Waarschuwingslampje voor open portier 2-147
Waarschuwingslampje voor weinig brandstof 2-147
Waarschuwingszoemer brandende lampen 2-159
Wanneer u overstroomde gebieden tegenkomt 4-6
Wassen 9-4
Werkgebied in de auto voor het starten van de motor 3-10
Werking automatische verlichting 2-157
Wielen verwisselen 8-4

Z

Zekeringen 7-77
Zekeringen in de motorruimte 7-78
Zekeringen onder het dashboard 7-80
Zender sleutelloos vergrendelingssysteem 2-7, 2-14
Zijairbags en zijgordijnairbags 2-71
Zonneklep 5-4

AANTEKENINGEN

Voor landen waarin de herziene editie van toepassing is nadat de derde editie van VN-verordening nr. 10 is vastgesteld.

Installatie van apparatuur die radiofrequenties (RF) uitzendt

Uw voertuig voldoet aan de bijgewerkte versie sinds de derde versie van VN-verordening nr. 10.

Als u van plan bent om gebruik te maken van radiofrequentiezenders in uw voertuig, raden we sterk aan om apparatuur te kiezen die voldoet aan de geldende regels of regelgeving in uw land en advies in te winnen bij uw SUZUKI-dealer of gekwalificeerde specialist.

Tabel: Installatie en gebruik van de RF-zender in de auto

Frequentiebanden (MHz)		Positie van de antenne op de auto*	Maximaal uitgangsvermogen (W)
144 – 146	Amateurband	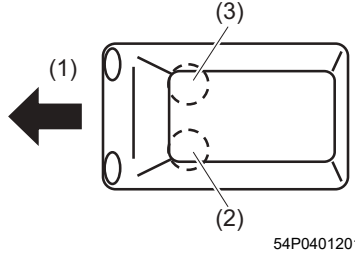	50
430 – 440	Amateurband		50
1200 – 1300	Amateurband		10

(1) Voor
(2) Installatiepositie antenne: linksvoor op het dak
(3) Installatiepositie antenne: rechtsvoor op het dak
*De illustratie is een voorbeeld van een hatchback.

Specifieke voorwaarden voor de installatie

OPMERKING:

1) De antennekabel moet zo ver mogelijk uit de buurt van de elektronische en elektrische systemen en de bedrading in het voertuig worden geplaatst.
2) De stroomkabel van de zender moet correct worden aangesloten op de loodzuuraccu van het voertuig.

LET OP
Voordat u het voertuig gebruikt, moet u controleren of er geen interferentie is met andere elektrische apparaten in uw voertuig, zowel in stand-by als tijdens de zendmodus van de RF-zendapparatuur.

МОДЕЛ: S79M0

МОДЕЛ: S54P0

МОДЕЛ: R64M0

МОДЕЛ: 37290-54P0

МОДЕЛ: I54P0

א. השימוש במכשיר הינו על בסיס "משני" ופטור מרשיון הפעלה אלחוטי.
כלומר - לא מוגן מהפרעות וללא הפרעה למערכות אחרות הפועלות כדין .
ב. רק "בפעולת בזק" לשימוש עצמי של הלקוח בלבד, הציוד פטור מרשיון הפעלה אלחוטי.
מתן "שרות בזק" לצד ג' מחייב רשיון מיוחד ממשרד התקשורת.
ג. אסור להחליף את האנטנה המקורית של המכשיר, ולא לעשות בו כל שינוי טכני אחר.

МОДЕЛ: T68L0,37290-54P0,I54P0
R64M0,S54P0,S79M0



И0 05 14

S180052024



TIS-15



40398036



T68L0

AGRÉÉ PAR L'ANRT MAROC

Numéro d'agrément : MR5587ANRT2010

37290-54P0

AGRÉÉ PAR L'ANRT MAROC

Numéro d'agrément : MR9231ANRT2014

I54P0

AGRÉÉ PAR L'ANRT MAROC

Numéro d'agrément : MR9232ANRT2014

R64M0

AGRÉÉ PAR L'ANRT MAROC

Numéro d'agrément : MR9234ANRT2014

S54P0

AGRÉÉ PAR L'ANRT MAROC

Numéro d'agrément : MR9233ANRT2014

S79M0

AGRÉÉ PAR L'ANRT MAROC

Numéro d'agrément : MR9235ANRT2014

S180052024

AGREE PAR L'ANRT MAROC

Numéro d'agrément : MR 17719 ANRT 2018
Date d'agrément : 16/10/2018

TIS-15

AGREE PAR L'ANRT MAROC

Numéro d'agrément : MR 17386 ANRT 2018
Date d'agrément : 30/08/2018

40398036

AGREE PAR L'ANRT MAROC

Numéro d'agrément : MR 5837 ANRT 2010
Date d'agrément : 08/10/2010

T68L0



37290-54P0



I54P0



R64M0,R79M0



S54P0



S79M0



37290-79M0



T68L0



37290-54P0



I54P0



R64M0



S54P0



S79M0



37290-79M0

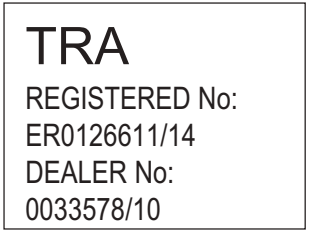

R79M0

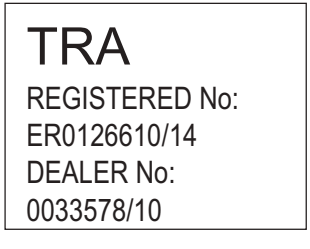

S180052024



TIS-15

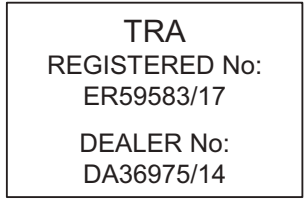

40398036



T68L0

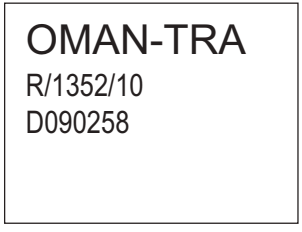

37290-54P0

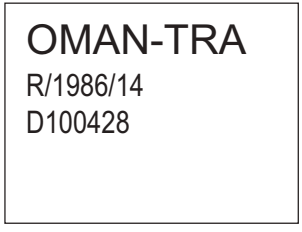

I54P0

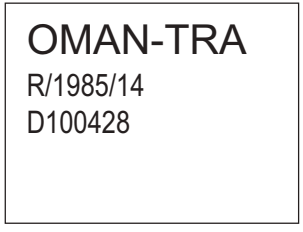

R64M0

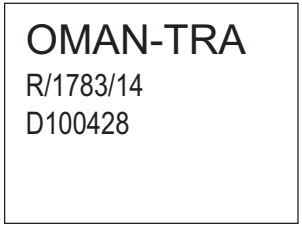

S54P0

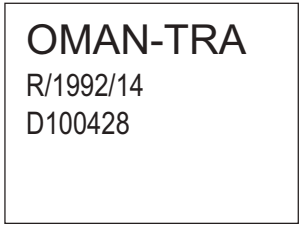

S79M0

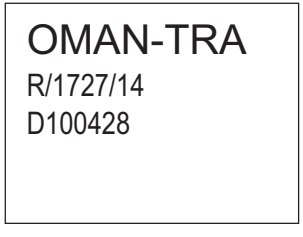

37290-79M0

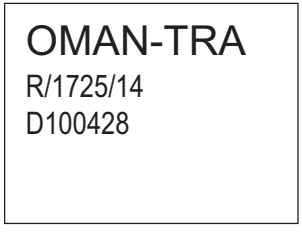

R79M0

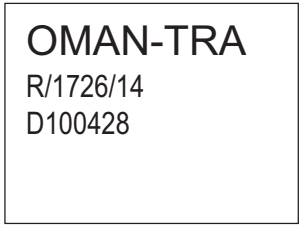

S180052024

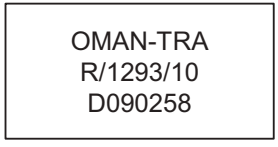

TIS-15

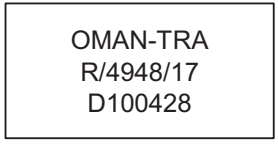

40398036

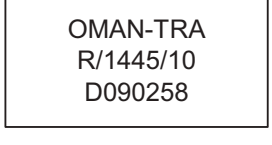











Este equipamento não tem direito á proteção contra interferência prejudicial e não pode causar interferência em sistemas devidamente autorizados.

Para consultas, visite: www.anatel.gov.br

R64M0



H-17334

T68L0



H-17335

T68L0,37290-54P0,I54P0,R64M0,
S79M0,37290-79M0,R79M0

Complies with
IMDA Standards
DA107093

S180052024

Complies with
IMDA Standards
DA107093

TIS-15

Complies with
IMDA Standards
DA107093

低功率電波輻射性電機管理辦法

第十二條　經型式認證合格之低功率射頻電機，非經許可，公司、商號或使用者均不得擅自變更頻率、加大功率或變更原設計之特性及功能。

第十四條　低功率射頻電機之使用不得影響飛航安全及干擾合法通信；經發現有干擾現象時，應立即停用，並改善至無干擾時方得繼續使用。

前項合法通信，指依電信法規定作業之無線電通信。

低功率射頻電機須忍受合法通信或工業、科學及醫療用電波輻射性電機設備之干擾。

Blind Spot Monitor (BSM) System

Company : Hella KGaA Hueck & Co

Street : Rixbecker Str.75

Location : 59552 Lippstadt

Country : Germany

	Language	Text for manual 3G5 (To be confirmed by Suzuki)	Frequency range:	Transmission power:
1	Bulgarian	С настоящото Hella KGaA Hueck & Co. декларира, че този тип радиосъоръжение LCA 3.5 - M е в съответствие с Директива 2014/53/ЕС. Цялостният текст на ЕС декларацията за съответствие можедасенамерина следния интернет адрес: www.hella.com/suzuki	Честотният диапазон: 24,150 GHz ... 24.250 GHz	Предавателна мощност: 20 dBm (максимум)
2	Czech	Tímto Hella KGaA Hueck & Co. prohlašuje, že typ rádiového zařízení LCA 3.5 - M je v souladu se směrnicí 2014/53/EU. Úplné znění EU prohlášení o shodě je k dispozici na této internetové adrese: www.hella.com/suzuki	Frekvenční rozsah: 24,150 GHz ... 24.250 GHz	Transmit Power: 20 dBm (maximum)
3	Danish	Hermed erklærer Hella KGaA Hueck & Co., at radioudstyrstypen LCA 3.5 - M er i overensstemmelse med direktiv 2014/53/EU. EU-overensstemmelseserklæringens fulde tekst kan findes på følgende internetadresse: www.hella.com/suzuki	Frekvensområde: 24.150 GHz ... 24.250 GHz	Transmit Power: 20 dBm (maksimum)
4	German	Hiermit erklärt Hella KGaA Hueck & Co., dass der Funkanlagentyp LCA 3.5 - M der Richtlinie 2014/53/EU entspricht. Der vollständige Text der EU-Konformitätserklärung ist unter der folgenden Internetadresse verfügbar: www.hella.com/suzuki	Frequenzbereich: 24.150 GHz ··· 24.250 GHz	Sendeleistung: 20dBm (maximal)
5	Greek	Με την παρούσα ο/η Hella KGaA Hueck & Co., δηλώνει ότι ο ραδιοεξοπλισμός LCA 3.5 - M πληροί την οδηγία 2014/53/ΕΕ. Το πλήρες κείμενο της δήλωσης συμμόρφωσης ΕΕ διατίθεται στην ακόλουθη ιστοσελίδα στο διαδίκτυο: www.hella.com/suzuki	Εύρος συχνοτήτων: 24.150 GHz ... 24.250 GHz	Ισχύς μετάδοσης: 20 dBm (μέγιστο)
6	English	Hereby, Hella KGaA Hueck & Co. declares that the radio equipment type LCA 3.5 - M is in compliance with Directive 2014/53/EU. The full text of the EU declaration of conformity is available at the following internet address: www.hella.com/suzuki	Frequency range: 24,150 GHz ... 24,250 GHz	Transmission power: 20 dBm (maximum)
7	Spanish	Por la presente, Hella KGaA Hueck & Co. declara que el tipo de equipo radioeléctrico LCA 3.5 - M es conforme con la Directiva 2014/53/UE. El texto completo de la declaración UE de conformidad está disponible en la dirección Internet siguiente: www.hella.com/suzuki	Gama de frecuencias: 24.150 GHz ... 24.250 GHz	Potencia de transmisión: 20 dBm (máximo)
8	Estonian	Käesolevaga deklareerib Hella KGaA Hueck & Co., et käesolev raadioseadme tüüp LCA 3.5 - M vastab direktiivi 2014/53/EL nõuetele. ELi vastavusdeklaratsiooni täielik tekst on kättesaadav järgmisel internetiaadressil: www.hella.com/suzuki	Sagedusala: 24,150 GHz ... 24,250 GHz	Saatevõimsus: 20 dBm (maksimaalselt)
9	Finnish	Hella KGaA Hueck & Co. vakuuttaa, että radiolaitetyyppi LCA 3.5 - M on direktiivin 2014/53/EU mukainen. EUvaatimustenmukaisuusvakuutuksen täysimittainen teksti on saatavilla seuraavassa internetosoitteessa: www.hella.com/suzuki	Taajuusalue: 24,150 GHz ... 24,250 GHz	Lähetysteho: 20 dBm (maksimi)
10	French	Le soussigné, Hella KGaA Hueck & Co., déclare que l'équipement radioélectrique du type LCA 3.5 - M est conforme à la directive 2014/53/UE. Le texte complet de la déclaration UE de conformité est disponible à l'adresse internet suivante: www.hella.com/suzuki	Gamme de fréquences: 24,150 GHz ... 24.250 GHz	Puissance de transmission: 20 dBm (maximum)
11	Irish	Leis seo, Dearbhaíonn Hella KGaA Hueck & Co. go bhfuil an cineál trealaimh raidió LCA 3.5 - M i gcomhréir le Treoir 2014/53 / AE. Tá téacs iomlán an dearbhú comhréireachta ar AE ar fáil ag an seoladh idirlín seo a leanas: www.hella.com/suzuki	Réimse Minicíocht: 24.150 GHz ... 24.250 GHz	Tarchuirfidh Power: 20 dBm (uasmhéid)
12	Croatian	Hella KGaA Hueck & Co. ovime izjavljuje da je radijska oprema tipa LCA 3.5 - M u skladu s Direktivom 2014/53/EU. Cjeloviti tekst EU izjave o sukladnosti dostupan je na sljedećoj internetskoj adresi: www.hella.com/suzuki	Frekvencijski raspon: 24.150 GHz ... 24.250 GHz	Prijenos snage: 20 dBm (maksimalno)
13	Hungarian	Hella KGaA Hueck & Co. igazolja, hogy a LCA 3.5 - M típusú rádióberendezés megfelel a 2014/53/EU irányelvnek. Az EUmegfelelőségi nyilatkozat teljes szövege elérhető a következő internetes címen: www.hella.com/suzuki	Frekvencia tartomány: 24,150 GHz ... 24,250 GHz	Átviteli teljesítmény: 20 dBm (maximum)

14	Italian	Il fabbricante, Hella KGaA Hueck & Co., dichiara che il tipo di apparecchiatura radio LCA 3.5 - M è conforme alla direttiva 2014/53/UE. Il testo completo della dichiarazione di conformità UE è disponibile al seguente indirizzo Internet: www.hella.com/suzuki	Gamma di frequenza: 24.150 GHz ... 24.250 GHz	Trasmissione di potenza: 20 dBm (massimo)
15	Lithuanian	Aš, Hella KGaA Hueck & Co., patvirtinu, kad radijo įrenginių tipas LCA 3.5 - M atitinka Direktyvą 2014/53/ES. Visas ES atitikties deklaracijos tekstas prieinamas šiuo interneto adresu: www.hella.com/suzuki	Dažnių diapazonas: 24.150 GHz ... 24.250 GHz	Perduoti Galia: 20 dBm (maksimali)
16	Latvin	Ar šo Hella KGaA Hueck & Co. deklarē, ka radioiekārta LCA 3.5 - M atbilst Direktīvai 2014/53/ES. Pilns ES atbilstības deklarācijas teksts ir pieejams šādā interneta vietnē: www.hella.com/suzuki	Frekvenču diapazons: 24.150 GHz ... 24.250 GHz	Pārraidīt Jauda: 20 dBm (maksimums)
17	Maltese	B'dan, Hella KGaA Hueck & Co., niddikjara li dan it-tip ta' tagħmir tar-radju LCA 3.5 - M huwa konformi mad-Direttiva 2014/53/UE. It-test kollu tad-dikjarazzjoni ta' konformità tal-UE huwa disponibbli f'dan l-indirizz tal-Internet li ġ ej: www.hella.com/suzuki	Firxa ta 'frekwenza: 24.150 GHz ... 24.250 GHz	Jittrasmettu Power: 20 dBm (massimu)
18	Dutch	Hierbij verklaar ik, Hella KGaA Hueck & Co., dat het type radioapparatuur LCA 3.5 - M conform is met Richtlijn 2014/53/EU. De volledige tekst van de EUconformiteitsverklaring kan worden geraadpleegd op het volgende internetadres: www.hella.com/suzuki	Frequentiebereik: 24.150 GHz ... 24.250 GHz	Zendvermogen: 20 dBm (maximum)
19	Polish	Hella KGaA Hueck & Co. niniejszym oświadcza, że typ urzą dzenia radiowego LCA 3.5 - M jest zgodny z dyrektywą 2014/53/UE. Pełny tekst deklaracji zgodności UE jest dostę pny pod następującym adresem internetowym: www.hella.com/suzuki	Zakres częstotliwości: 24.150 GHz ... 24.250 GHz	Moc transmisji: 20 dBm (maksymalnie)
20	Portugese	O(a) abaixo assinado(a) Hella KGaA Hueck & Co. declara que o presente tipo de equipamento de rádio LCA 3.5 - M está em conformidade com a Diretiva 2014/53/UE. O texto integral da declaração de conformidade está disponível no seguinte endereço de Internet: www.hella.com/suzuki	Faixa de freqüência: 24.150 GHz ... 24.250 GHz	Potência de transmissão: 20 dBm (máximo)
21	Romanian	Prin prezenta, Hella KGaA Hueck & Co. declară că tipul de echipamente radio LCA 3.5 - M este în conformitate cu Directiva 2014/53/UE. Textul integral al declarației UE de conformitate este disponibil la următoarea adresă internet: www.hella.com/suzuki	Gama de frecvențe: 24.150 GHz ... 24.250 GHz	Putere Transmit: 20 dBm (maxim)
22	Slovak	Hella KGaA Hueck & Co. týmto vyhlasuje, že rádiové zariadenie typu LCA 3.5 - M je v súlade so smernicou 2014/53/EÚ. Úplné EÚ vyhlásenie o zhode je k dispozícii na tejto internetovej adrese: www.hella.com/suzuki	Frekvenčný rozsah: 24.150 GHz ... 24.250 GHz	Transmit Power: 20 dBm (maximum)
23	Slovene	Hella KGaA Hueck & Co. potrjuje, da je tip radijske opreme LCA 3.5 - M skladen z Direktivo 2014/53/EU. Celotno besedilo izjave EU o skladnosti je na voljo na naslednjem spletnem naslovu: www.hella.com/suzuki	Frekvenčni razpon: 24.150 GHz ... 24.250 GHz	Oddajna moč: 20 dBm (največ)
24	Swedish	Härmed försäkrar Hella KGaA Hueck & Co. att denna typ av radioutrustning LCA 3.5 - M överensstämmer med direktiv 2014/53/EU. Den fullständiga texten till EU-försäkran om ö verensstämmelse finns på följande webbadress: www.hella.com/suzuki	Frekvensområde: 24.150 GHz ... 24.250 GHz	Transmit Effekt: 20 dBm (max)
25	Turkish	Hella GmbH & Co. KGaA, işbu belgeyle LCA 3.5 - M tipi radyo ekipmanının 2014/53/AB sayılı direktife uygun olduğunu beyan eder. AB uygunluk beyanının tam metni, aşağıdaki internet adresinde mevcuttur: www.hella.com/suzuki	Frekans bandı: 24.05 ... 24.25 GHz	İletim gücü: 20 dBm (maks.) EIRP

Hereby, Hella GmbH & Co. KGaA declares that the radio equipment type LCA 3.5 is in compliance with Radio Equipment Regulations of the United Kingdom.
The full text of the United Kingdom declaration of conformity is available at the following internet address:
www.hella.com/suzuki

Technical information:
Frequency band: 24.05 ... 24.25 GHz
Transmission power: 20 dBm (max.) EIRP

Manufacturer and Address:
Hella GmbH & Co. KGaA
Rixbecker Straße 75, 59552 Lippstadt, Germany

Компанія: Hella KGaA Hueck & Co
Вулиця: вулиця Ріксбекера, 75
Місцезнаходження: 59552 Lippstadt
Країна: Німеччина

Цим HELLA GmbH & Co. KGaA заявляє, що радіотехнічне обладнання типу LCA 3.5 - M відповідає Технічному регламенту радіотехнічного обладнання та Директиві 2014/53/ЄС.
Повний текст декларації про відповідність доступний за адресою:
www.hella.com/suzuki

Частотний діапазон: 24,05 – 24,25 ГГц
Потужність передачі: 20 дБм (макс.) EIRP

Prin prezenta, Hella KGaA Hueck & Co. declară că tipul de echipamente radio LCA 3.5 este în conformitate cu Reglementarea tehnică „Punerea la dispoziție pe piață a echipamentelor radio”. Textul integral al declarației UE de conformitate este disponibil la următoarea adresă internet: www.hella.com/suzuki

VERKLARING VAN OVEREENSTEMMING

MARCA: Panasonic
MODELO: YEP0PTA606A0

COFETEL
RCPPAYE14-0724

NYCE REC:

NOM NYCE

La operación de este equipo está sujeta a las siguientes dos condiciones: (1) es posible que este equipo o dispositivo no cause interferencia perjudicial y (2) este equipo o dispositivo debe aceptar cualquier interferencia, incluyendo la que pueda causar su operación no deseada.

Verklaring van overeenstemming

Raadpleeg het volgende voor de Conformiteitsverklaring (Doc) in elke taal.

English	Hereby, Panasonic Corporation, declares that this YEP0PTA606A0 is in compliance with the essential requirements and other relevant provisions of Directive 1999/5/EC.
Bulgarian	С настоящето, Panasonic Corporation, декларира, че YEP0PTA606A0 е в съответствие със съществените изисквания и другитеприложими разпоредби на Директива 1999/5/EC.
Czech	Panasonic Corporation tímto prohlašuje, že YEP0PTA606A0 splňuje základní požadavky a všechna příslušná ustanovení Směrnice 1999/5/ES.
Danish	Undertegnede Panasonic Corporation erklærer herved, at følgende udstyr YEP0PTA606A0 overholder de væsentlige krav og øvrige relevante krav i direktiv 1999/5/EF.
German	Hiermit erklärt Panasonic Corporation, dass sich das Gerät YEP0PTA606A0 in Übereinstimmung mit den grundlegenden Anforderungen und den übrigen einschlägigen Bestimmungen der Richtlinie 1999/5/EG befindet.,
Estonian	Käesolevaga kinnitab Panasonic Corporation seadme YEP0PTA606A0 vastavust direktiivi 1999/5/EÜ põhinõuetele ja nimetatud direktiivist tulenevatele teistele asjakohastele sätetele.
Greek	ΜΕ ΤΗΝ ΠΑΡΟΥΣΑ Ο ΚΑΤΑΣΚΕΥΑΣΤΗΣ Panasonic Corporation ΔΗΛΩΝΕΙ ΟΤΙ YEP0PTA606A0 ΣΥΜΜΟΡΦΩΝΕΤΑΙ ΠΡΟΣ ΤΙΣ ΟΥΣΙΩΔΕΙΣ ΑΠΑΙΤΗΣΕΙΣ ΚΑΙ ΤΙΣ ΛΟΙΠΕΣ ΣΧΕΤΙΚΕΣ ΔΙΑΤΑΞΕΙΣ ΤΗΣ ΟΔΗΓΙΑΣ 1999/5/ΕΚ
Spanish	Por la presente, Panasonic Corporation, declara que este YEP0PTA606A0 cumple con los requisitos esenciales y otras exigencias relevantes de la Directiva 1999/5/EC.
French	Par la présente, Panasonic Corporation déclare que l'appareil YEP0PTA606A0 est conforme aux exigences essentielles et aux autres dispositions pertinentes de la directive 1999/5/CE.
Italian	Con la presente Panasonic Corporation dichiara che questo YEP0PTA606A0 è conforme ai requisiti essenziali ed alle altre disposizioni pertinenti stabilite dalla direttiva 1999/5/CE.
Latvian	Ar šo Panasonic Corporation deklarē, ka YEP0PTA606A0 atbilst Direktīvas 1999/5/EK būtiskajām prasībām un citiem ar to saistītajiem noteikumiem.
Lithuanian	Šiuo Panasonic Corporation deklaruoja, kad šis YEP0PTA606A0 atitinka esminius reikalavimus ir kitas 1999/5/EB Direktyvos nuostatas
Hungarian	A Panasonic Corporation ezzennel kijelenti, hogy a YEP0PTA606A0 típusú beren-dezés teljesíti az alapvető követelményeket és más 1999/5/EK irányelvben meghatározott vonatkozó rendelkezéseket.
Dutch	Hierbij verklaart Panasonic Corporation dat het toestel I YEP0PTA606A0 in overeenstemming is met de essentiële eisen en de andere relevante bepalin-gen van richtlijn 1999/5/EG.
Polish	Niniejszym Panasonic Corporation deklaruje że YEP0PTA606A0 jest zgodny z zasadniczymi wymaganiami i innymi właściwymi postanowieniami Dyrektywy 1999/5/EC.
Portuguese	Eu, Panasonic Corporation, declaro que o YEP0PTA606A0 cumpre os requisitos essenciais e outras provisões relevantes da Directiva 1999/5/EC.
Romanian	Prin prezenta, Panasonic Corporation, declară că aparatul YEP0PTA606A0 este în conformitate cu cerintele esentiale si cu alte prevederi pertinente ale Directivei 1999/5/CE.
Slovak	Panasonic Corporation týmto vyhlasuje, že YEP0PTA606A0 spĺňa základné požiadavky a všetky príslušné ustanovenia Smernice 1999/5/ES.
Slovenian	Panasonic Corporation izjavlja, da je ta YEP0PTA606A0 v skladu z bistvenimi zahtevami in drugimi relevantnimi določili direktive 1999/5/ES.
Finish	Panasonic Corporation vakuuttaa täten että YEP0PTA606A0 tyyppinen laite on direktiivin 1999/5/EY oleellisten vaatimusten ja sitä koskevien direktiivin muiden ehtojen mukainen.
Swedish	Härmed intygar Panasonic Corporation att denna YEP0PTA606A0 står i överensstämmelse med de väsentliga kraven och andra relevanta bestämmelser i direktiv 1999/5/EC.

CE

WARNING

Danger of explosion if battery is incorrectly replaced. Replace only with the same or equivalent type.

[Czech]	OMRON Automotive Electronics Co. Ltd. tímto prohlašuje, že tento [S79M0, S54P0, R79M0, R64M0, 37290-79M0, 37290-54P0, I54P0, T68L0] je ve shodě se základními požadavky a dalšími příslušnými ustanoveními směrnice 1999/5/ES.
[Danish]	Undertegnede OMRON Automotive Electronics Co. Ltd. erklærer herved, at følgende udstyr [S79M0, S54P0, R79M0, R64M0, 37290-79M0, 37290-54P0, I54P0, T68L0] overholder de væsentlige krav og øvrige relevante krav i direktiv 1999/5/EF.
[German]	Hiermit erklärt OMRON Automotive Electronics Co. Ltd., dass sich das Gerät [S79M0, S54P0, R79M0, R64M0, 37290-79M0, 37290-54P0, I54P0, T68L0] in Übereinstimmung mit den grundlegenden Anforderungen und den übrigen einschlägigen Bestimmungen der Richtlinie 1999/5/EG befindet.
[Estonian]	Käesolevaga kinnitab OMRON Automotive Electronics Co. Ltd. seadme [S79M0, S54P0, R79M0, R64M0, 37290-79M0, 37290-54P0, I54P0, T68L0] vastavust direktiivi 1999/5/EÜ põhinõuetele ja nimetatud direktiivist tulenevatele teistele asjakohastele sätetele.
[English]	Hereby, OMRON Automotive Electronics Co. Ltd., declares that this [S79M0, S54P0, R79M0, R64M0, 37290-79M0, 37290-54P0, I54P0, T68L0] is in compliance with the essential requirements and other relevant provisions of Directive 1999/5/EC.
[Spanish]	Por medio de la presente OMRON Automotive Electronics Co. Ltd. declara que el [S79M0, S54P0, R79M0, R64M0, 37290-79M0, 37290-54P0, I54P0, T68L0] cumple con los requisitos esenciales y cualesquiera otras disposiciones aplicables o exigibles de la Directiva 1999/5/CE.
[Greek]	ΜΕ ΤΗΝ ΠΑΡΟΥΣΑ OMRON Automotive Electronics Co. Ltd. ΔΗΛΩΝΕΙ ΟΤΙ [S79M0, S54P0, R79M0, R64M0, 37290-79M0, 37290-54P0, I54P0, T68L0] ΣΥΜΜΟΡΦΩΝΕΤΑΙ ΠΡΟΣ ΤΙΣ ΟΥΣΙΩΔΕΙΣ ΑΠΑΙΤΗΣΕΙΣ ΚΑΙ ΤΙΣ ΛΟΙΠΕΣ ΣΧΕΤΙΚΕΣ ΔΙΑΤΑΞΕΙΣ ΤΗΣ ΟΔΗΓΙΑΣ 1999/5/ΕΚ.
[French]	Par la présente OMRON Automotive Electronics Co. Ltd. déclare que l'appareil [S79M0, S54P0, R79M0, R64M0, 37290-79M0, 37290-54P0, I54P0, T68L0] est conforme aux exigences essentielles et aux autres dispositions pertinentes de la directive 1999/5/CE.
[Italian]	Con la presente OMRON Automotive Electronics Co. Ltd. dichiara che questo [S79M0, S54P0, R79M0, R64M0, 37290-79M0, 37290-54P0, I54P0, T68L0] è conforme ai requisiti essenziali ed alle altre disposizioni pertinenti stabilite dalla direttiva 1999/5/CE.
[Latvian]	Ar šo OMRON Automotive Electronics Co. Ltd. deklarē, ka [S79M0, S54P0, R79M0, R64M0, 37290-79M0, 37290-54P0, I54P0, T68L0] atbilst Direktīvas 1999/5/EK būtiskajām prasībām un citiem ar to saistītajiem noteikumiem.
[Lithuanian]	Šiuo OMRON Automotive Electronics Co. Ltd. deklaruoja, kad šis [S79M0, S54P0, R79M0, R64M0, 37290-79M0, 37290-54P0, I54P0, T68L0] atitinka esminius reikalavimus ir kitas 1999/5/EB Direktyvos nuostatas.
[Dutch]	Hierbij verklaart OMRON Automotive Electronics Co. Ltd. dat het toestel [S79M0, S54P0, R79M0, R64M0, 37290-79M0, 37290-54P0, I54P0, T68L0] in overeenstemming is met de essentiële eisen en de andere relevante bepalingen van richtlijn 1999/5/EG.
[Maltese]	Hawnhekk, OMRON Automotive Electronics Co. Ltd., jiddikjara li dan [S79M0, S54P0, R79M0, R64M0, 37290-79M0, 37290-54P0, I54P0, T68L0] jikkonforma mal-ħtiġijiet essenzjali u ma provvedimenti oħrajn relevanti li hemm fid-Dirrettiva 1999/5/EC.
[Hungarian]	Alulírott, OMRON Automotive Electronics Co. Ltd. nyilatkozom, hogy a [S79M0, S54P0, R79M0, R64M0, 37290-79M0, 37290-54P0, I54P0, T68L0] megfelel a vonatkozó alapvető követelményeknek és az 1999/5/EC irányelv egyéb előírásainak.
[Polish]	[OMRON Automotive Electronics Co. Ltd.] niniejszym oświadcza, że [S79M0, S54P0, R79M0, R64M0, 37290-79M0, 37290-54P0, I54P0, T68L0] spełnia zasadnicze wymogi oraz inne istotne postanowienia dyrektywy 1999/5/EC.
[Portuguese]	OMRON Automotive Electronics Co. Ltd. declara que este [S79M0, S54P0, R79M0, R64M0, 37290-79M0, 37290-54P0, I54P0, T68L0] está conforme com os requisitos essenciais e outras disposições da Directiva 1999/5/CE.
[Slovenian]	OMRON Automotive Electronics Co. Ltd. izjavlja, da je ta [S79M0, S54P0, R79M0, R64M0, 37290-79M0, 37290-54P0, I54P0, T68L0] v skladu z bistvenimi zahtevami in ostalimi relevantnimi določili direktive 1999/5/ES.
[Slovak]	OMRON Automotive Electronics Co. Ltd. týmto vyhlasuje, že [S79M0, S54P0, R79M0, R64M0, 37290-79M0, 37290-54P0, I54P0, T68L0] spĺňa základné požiadavky a všetky príslušné ustanovenia Smernice 1999/5/ES.

[Finnish]	OMRON Automotive Electronics Co. Ltd. vakuuttaa täten että [S79M0, S54P0, R79M0, R64M0, 37290-79M0, 37290-54P0, I54P0, T68L0] tyyppinen laite on direktiivin 1999/5/EY oleellisten vaatimusten ja sitä koskevien direktiivin muiden ehtojen mukainen.
[Swedish]	Härmed intygar OMRON Automotive Electronics Co. Ltd. att denna [S79M0, S54P0, R79M0, R64M0, 37290-79M0, 37290-54P0, I54P0, T68L0] står I överensstämmelse med de väsentliga egenskapskrav och övriga relevanta bestämmelser som framgår av direktiv 1999/5/EG.
[Icelandic]	Hér með lýsir OMRON Automotive Electronics Co. Ltd. yfir því að [S79M0, S54P0, R79M0, R64M0, 37290-79M0, 37290-54P0, I54P0, T68L0] er í samræmi við grunnkröfur og aðrar kröfur, sem gerðar eru í tilskipun 1999/5/EC.
[Norwegian]	OMRON Automotive Electronics Co. Ltd. erklærer herved at utstyret [S79M0, S54P0, R79M0, R64M0, 37290-79M0, 37290-54P0, I54P0, T68L0] er i samsvar med de grunnleggende krav og øvrige relevante krav i direktiv 1999/5/EF.
[Romania]	„Noi OMRON Automotive Electronics Co. Ltd. declarăm că aparatul [S79M0, S54P0, R79M0, R64M0, 37290-79M0, 37290-54P0, I54P0, T68L0] este în conformitate cu cerinţele esenţiale şi cu alte prevederi relevante ale Hotărârii Guvernului nr.88/2003 şi Directivei 1999/5/EC.
[Bulgarian]	С настоящия документOMRON Automotive Electronics Co. Ltd. декларира, че [S79M0, S54P0, R79M0, R64M0, 37290-79M0, 37290-54P0, I54P0, T68L0] е в съгласие с основните изисквания и съответните постановления на Директива 1999/5/EC.
[Turkish]	İşbu belge ile OMRON Automotive Electronics Co. Ltd., bu [S79M0, S54P0, R79M0, R64M0, 37290-79M0, 37290-54P0, I54P0, T68L0]'in 1995/5/EC Yönetmeliği esas gereksinimlerine ve diğer şartlarına uygun olduğunu beyan eder.
[Croatian]	Ovime, OMRON Automotive Electronics Co. Ltd. izjavljuje da je ovaj [S79M0, S54P0, R79M0, R64M0, 37290-79M0, 37290-54P0, I54P0, T68L0] sukladan s bitnim zahtjevima i drugim relevantnim odredbama direktive 1999/5/EZ.
[Macedonian]	Со ова, OMRON Automotive Electronics Co. Ltd. објавува дека овој [S79M0, S54P0, R79M0, R64M0, 37290-79M0, 37290-54P0, I54P0, T68L0] е во согласност со суштинските услови и други релевантни одредби од Директивата 1999/5/ЕЗ.
[Montenegrin]	Ovim, OMRON Automotive Electronics Co.Ltd., izjavljuje da je ova [S79M0, S54P0, R79M0, R64M0, 37290-79M0, 37290-54P0, I54P0, T68L0] u skladu sa osnovnim zahtjevima i drugim relevantnim odredbama Direktive 1999/5/EZ.

Request for the complete form of Declaration of Conformity

By mail: address



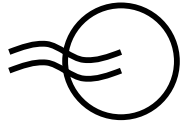

The contact person of radio equipment
type approval affairs (R&TTE DoC request)

OMRON Automotive Electronics Co. Ltd.
6368 Nenjo-zaka, Okusa, Komaki, Aichi 485-0802
JAPAN

By e-mail:



To:
oae_denpaninsho@oae.omron.co.jp

Manufacturer: Continental Automotive GmbH

Address: Seimensstrasse12

D-93055 Regensburg

Germany

Radio Transmitter: *S180052024* and Radio Receiver: *40398036*

cs Česky [Czech]	*Continental* tímto prohlašuje, že tento *Radio Transmitter and Receiver* je ve shodě se základními požadavky a dalšími příslušnými ustanoveními směrnice 1999/5/ES.
da Dansk [Danish]	Undertegnede *Continental* erklærer herved, at følgende udstyr *Radio Transmitter and Receiver* overholder de væsentlige krav og øvrige relevante krav i direktiv 1999/5/EF.
de Deutsch [German]	Hiermit erklärt *Continental,* dass sich das Gerät *Radio Transmitter and Receiver* in Übereinstimmung mit den grundlegenden Anforderungen und den übrigen einschlägigen Bestimmungen der Richtlinie 1999/5/EG befindet.
et Eesti [Estonian]	Käesolevaga kinnitab *Continental* seadme *Radio Transmitter and Receiver* vastavust direktiivi 1999/5/EÜ põhinõuetele ja nimetatud direktiivist tulenevatele teistele asjakohastele sätetele.
en English	Hereby, *Continental* declares that this *Radio Transmitter and Receiver* is in compliance with the essential requirements and other relevant provisions of Directive 1999/5/EC.
es Español [Spanish]	Por medio de la presente *Continental* declara que el *Radio Transmitter and Receiver* cumple con los requisitos esenciales y cualesquiera otras disposiciones aplicables o exigibles de la Directiva 1999/5/CE.
el Ελληνική [Greek]	ΜΕ ΤΗΝ ΠΑΡΟΥΣΑ *Continental* ΔΗΛΩΝΕΙ ΟΤΙ*Radio Transmitter and Receiver* ΣΥΜΜΟΡΦΩΝΕΤΑΙ ΠΡΟΣ ΤΙΣ ΟΥΣΙΩΔΕΙΣ ΑΠΑΙΤΗΣΕΙΣ ΚΑΙ ΤΙΣ ΛΟΙΠΕΣ ΣΧΕΤΙΚΕΣ ΔΙΑΤΑΞΕΙΣ ΤΗΣ ΟΔΗΓΙΑΣ 1999/5/ΕΚ.
fr Français [French]	Par la présente *Continental* déclare que l'appareil *Radio Transmitter and Receiver* est conforme aux exigences essentielles et aux autres dispositions pertinentes de la directive 1999/5/CE.
it Italiano [Italian]	Con la presente *Continental* dichiara che questo *Radio Transmitter and Receiver* è conforme ai requisiti essenziali ed alle altre disposizioni pertinenti stabilite dalla direttiva 1999/5/CE.
lv Latviski [Latvian]	Ar šo *Continental* deklarē, ka *Radio Transmitter and Receiver* atbilst Direktīvas 1999/5/EK būtiskajām prasībām un citiem ar to saistītajiem noteikumiem.

lt Lietuvių [Lithuanian]	Šiuo *Continental* deklaruoja, kad šis *Radio Transmitter and Receiver* atitinka esminius reikalavimus ir kitas 1999/5/EB Direktyvos nuostatas.
nl Nederlands [Dutch]	Hierbij verklaart *Continental* dat het toestel *Radio Transmitter and Receiver* in overeenstemming is met de essentiële eisen en de andere relevante bepalingen van richtlijn 1999/5/EG.
mt Malti [Maltese]	Hawnhekk, *Continental*, jiddikjara li dan *Radio Transmitter and Receiver* jikkonforma mal-ħtiġijiet essenzjali u ma provvedimenti oħrajn relevanti li hemm fid-Dirrettiva 1999/5/EC.
hu Magyar [Hungarian]	Alulírott, *Continental* nyilatkozom, hogy a *Radio Transmitter and Receiver* megfelel a vonatkozó alapvetõ követelményeknek és az 1999/5/EC irányelv egyéb elõírásainak.
pl Polski [Polish]	Niniejszym *Continental* oświadcza, że *Radio Transmitter and Receiver* jest zgodny z zasadniczymi wymogami oraz pozostałymi stosownymi postanowieniami Dyrektywy 1999/5/EC.
pt Português [Portuguese]	*Continental* declara que este *Radio Transmitter and Receiver* está conforme com os requisitos essenciais e outras disposições da Directiva 1999/5/CE.
sl Slovensko [Slovenian]	*Continental* izjavlja, da je ta *Radio Transmitter and Receiver* v skladu z bistvenimi zahtevami in ostalimi relevantnimi določili direktive 1999/5/ES.
sk Slovensky [Slovak]	*Continental* týmto vyhlasuje, že *Radio Transmitter and Receiver* spĺňa základné požiadavky a všetky príslušné ustanovenia Smernice 1999/5/ES.
fi Suomi [Finnish]	*Continental* vakuuttaa täten että *Radio Transmitter and Receiver* tyyppinen laite on direktiivin 1999/5/EY oleellisten vaatimusten ja sitä koskevien direktiivin muiden ehtojen mukainen.
sv Svenska [Swedish]	Härmed intygar *Continental* att denna *Radio Transmitter and Receiver* står I överensstämmelse med de väsentliga egenskapskrav och övriga relevanta bestämmelser som framgår av direktiv 1999/5/EG.
Íslenska [Icelandic]	Hér með lýsir *Continental* yfir því að *Radio Transmitter and Receiver* er í samræmi við grunnkröfur og aðrar kröfur, sem gerðar eru í tilskipun 1999/5/EC.
no Norsk [Norwegian]	*Continental* erklærer herved at utstyret *Radio Transmitter and Receiver* er i samsvar med de grunnleggende krav og øvrige relevante krav i direktiv 1999/5/EF.

EU-Konformitätserklärung

EC-Declaration of Conformity
Déclaration de Conformité de la CE
Dichiarazione di conformità CE

Hersteller / Verantwortliche Person: **Robert Bosch GmbH , Juergen Hildebrandt**
Manufacturer / responsible person
Constructeur / personne en charge
Costruttore / parte notificante

Adresse / *Address/Adresse / Indirizzo*: **Daimlerstrasse 6**
71229 Leonberg
Germany

Erklärt, dass das Produkt / *Declares that the product / Déclare, que le produit / si dichiara che il prodotto*:

Typ / *type / tipo*: **MRR1Plus**

Modell / *model / modèle / modello*: **see above**

Verwendungszweck: **motion detector for RTTT application**
Intended use / Utilisation prévue / uso previsto

bei bestimmungsgemäßer Verwendung den grundlegenden Anforderungen gemäß Artikel 3 der R&TTE-Richtlinie 1999/5/EG entspricht und dass die folgenden Normen angewandt wurden:
complies with the essential requirements of Article 3 of the R&TTE 1999/5/EC Directive, if used for its intended use and that the following standards has been applied
répond aux exigences essentielles du Article 3 de la directive R&TTE 1999/5/EC, prévu qu'il soit utilisé selon sa destination, et qu'il répond aux standards suivants.
soddisfa tutti i requisiti secondo l'art. 3 della direttiva R&TTE 1999/5/EC qualora venga utilizzato per l'uso previsto e che le seguenti norme siano applicate:

1 Gesundheit (Artikel 3.1.a der R&TTE-Richtlinie)
Health (Article 3.1.a of the R&TTE Directive)
Santé (Article 3.1.a de la Directive R&TTE)
Salute (Articolo 3.1 a della Direttiva R&TTE)

angewendete Norm(en) **IEC 62479** Ausgabe **2007**
applied standard(s) / standard(s) appliqué(s) / norma(e) applicata(e) *issue/édition/pubblicato*

2 Sicherheit (Artikel 3.1.a der R&TTE-Richtlinie)
Safety (Article 3.1.a of the R&TTE Directive)
Sécurité électrique (Article 3.1.a de la Directive R&TTE)
Sicurezza elettrica (Articolo 3.1 a della Direttiva R&TTE)

angewendete Norm(en) **IEC 60950-1; Am1** Ausgabe **2005**
applied standard(s) / standard(s) appliqué(s) / norma(e) applicata(e) *issue/édition /pubblicato*

3 Elektromagnetische Verträglichkeit (Artikel 3.1.b der R&TTE-Richtlinie)
Electromagnetic compatibility (Article 3.1.b of the R&TTE Directive)
Compatibilité Electromagnétique(Article 3.1 b de la Directive R&TTE)
Compatibilità Elettromagnetica (Articolo 3.1 b della Direttiva R&TTE)

angewendete Norm(en) **EN 301 489 -1 , EN 301 489-3** Ausgabe **2011 and 2012**
applied standard(s) / standard(s) appliqué(s) / norma(e) applicata(e) *issue/édition pubblicato*

4 Effiziente Nutzung des Funkfrequenzspektrums (Artikel 3.2 der R&TTE-Richtlinie)
efficient use of the radio frequency spectrum (Article 3.2 of the R&TTE Directive)
Efficacité du spectre radio (Article 3.2 de la Directive R&TTE)
Effettivo uso dello spettro radio (Articolo 3.2 della Direttiva R&TTE)

angewendete Norm(en) **EN 301 091-1 V1.3.3, EN 301 091-2 V1.3.2** Ausgabe **2006-11**
applied standard(s) / standard(s) appliqué(s) / norma(e) applicata(e) *issue/édition/ pubblicato*

Leonberg 07.02.2013
(Ort und Datum der Konformitätserklärung)
(Place and date of the declaration of conformity)
(lieu et date de la déclaration de conformité)
(luogo e data della dichiarazione di conformità)

(Name und Unterschrift)
(Name and signature)
(Nom et signature)
(Nome, cognome e firma)

ROBERT BOSCH GMBH
Geschäftsbereich CC
Fahrerassistenzsysteme
Postfach 1661 D-71226 Leonberg
Daimlerstr. 6 D-71229 Leonberg

NIDEC

NIDEC MOBILITY CORPORATION
6368 Nenjo-zaka, Okusa, Komaki, Aichi 485-0802 JAPAN
TEL:+81-568-78-6159 FAX:+81-568-78-7659

UK CA

Frequency band(s) : T55R1, T68L0, R64M0: 433.92MHz;
I55R0, I54P0, 37290-54P0, S79M0: 125kHz;
Maximum radio-frequency power transmitted in the frequency band(s) :
T55R1: 80dBμV/m [@3m]; T68L0: 75dBμV/m [@3m]; I55R0: 54dBμV/m [@10m];
I54P0: 52dBμV/m [@10m]; R64M0: 79dBμV/m [@3m];
37290-54P0: 58dBμV/m [@10m]; S79M0: 95dBμV/m [@3m];

Receiver Category of these radio equipment is Category 2, which is referred to EN 300 220-1.

CAUTION

●To prevent an explosion or leakage of flammable liquid or gas:

- Do not replace the battery with an incorrect type. Replace only with the same or equivalent type.
- Do not dispose of a battery into a fire or incinerator, or by mechanically crushing or cutting the battery.
- Do not use, store, or take a battery any place where it may be exposed to extremely high temperature or extremely low air pressure.

⚠ This symbol is intended to alert the user to the presence of important operating and maintenance(servicing)instructions in the literature accompanying the appliance.

CAUTION

●Do not swallow a coin type battery:

- Do not ingest battery, Chemical Burn Hazard
- This product contains a coin / button cell battery. If the coin / button cell battery is swallowed, it can cause severe internal burns in just 2 hours and can lead to death.
- Keep new and used batteries away from children.

If the battery compartment does not close securely, stop using the product and keep it away from children. If you think batteries might have been swallowed or placed inside any part of the body, seek immediate medical attention.

[English]	Hereby,NIDEC MOBILITY CORPORATION, declares that [T68L0,I54P0,R64M0,37290-54P0,S54P0,S79M0,T55R1,I55R0] are in compliance with Radio Equipment Regulations 2017 (S.I. 2017/1206). For details, please access the following URL:https://www.nidec.com/en/nidec-mobility/rfequipdocs/ukdocz

NIDEC

NIDEC MOBILITY CORPORATION
6368 Nenjo-zaka, Okusa, Komaki, Aichi 485-0802 JAPAN
TEL:+81-568-78-6159 FAX:+81-568-78-7659

CE

Frequency band(s) : T55R1, T68L0, R64M0: 433.92MHz;
I55R0, I54P0, 37290-54P0, S79M0: 125kHz;
Maximum radio-frequency power transmitted in the frequency band(s) :
T55R1: 80dBμV/m [@3m]; T68L0: 75dBμV/m [@3m]; I55R0: 54dBμV/m [@10m];
I54P0: 52dBμV/m [@10m]; R64M0: 79dBμV/m [@3m];
37290-54P0: 58dBμV/m [@10m]; S79M0: 95dBμV/m [@3m];

Receiver Category of these radio equipment is Category 2, which is referred to EN 300 220-1.

CAUTION

● To prevent an explosion or leakage of flammable liquid or gas:

- Do not replace the battery with an incorrect type. Replace only with the same or equivalent type.
- Do not dispose of a battery into a fire or incinerator, or by mechanically crushing or cutting the battery.
- Do not use, store, or take a battery any place where it may be exposed to extremely high temperature or extremely low air pressure.

This symbol is intended to alert the user to the presence of important operating and maintenance(servicing)instructions in the literature accompanying the appliance.

CAUTION

● Do not swallow a coin type battery:

- Do not ingest battery, Chemical Burn Hazard
- This product contains a coin / button cell battery. If the coin / button cell battery is swallowed, it can cause severe internal burns in just 2 hours and can lead to death.
- Keep new and used batteries away from children.

If the battery compartment does not close securely, stop using the product and keep it away from children. If you think batteries might have been swallowed or placed inside any part of the body, seek immediate medical attention.

[Czech]	Společnost NIDEC MOBILITY CORPORATION tímto prohlašuje, že [T68L0,I54P0,R64M0,37290-54P0,S54P0,S79M0,T55R1,I55R0] dodržuje Nařízení 2014/53/EU. Podrobné informace naleznete na následující URL:https://www.nidec.com/en/nidec-mobility/rfequipdocs/eudocz
[Danish]	NIDEC MOBILITY CORPORATION erklærer herved, at [T68L0,I54P0,R64M0,37290-54P0,S54P0,S79M0,T55R1,I55R0] er i overensstemmelse med Direktiv 2014/53/EU. For detaljer, bedes du adgang til følgende webadresse:https://www.nidec.com/en/nidec-mobility/rfequipdocs/eudocz
[German]	Hiermit erklärt NIDEC MOBILITY CORPORATION, dass [T68L0,I54P0,R64M0,37290-54P0,S54P0,S79M0,T55R1,I55R0] in Übereinstimmung mit der Richtlinie 2014/53/EU steht. Für Einzelheiten greifen Sie auf folgende URL zu:https://www.nidec.com/en/nidec-mobility/rfequipdocs/eudocz
[Estonian]	Käesolevaga teatab NIDEC MOBILITY CORPORATION, et [T68L0,I54P0,R64M0,37290-54P0,S54P0,S79M0,T55R1,I55R0] on kooskõlas Direktiiviga 2014/53/EL. Üksikasjade nägemiseks külastage võrguaadressi:https://www.nidec.com/en/nidec-mobility/rfequipdocs/eudocz
[English]	Hereby,NIDEC MOBILITY CORPORATION, declares that [T68L0,I54P0,R64M0,37290-54P0,S54P0,S79M0,T55R1,I55R0] are in compliance with Directive 2014/53/EU. For details, please access the following URL:https://www.nidec.com/en/nidec-mobility/rfequipdocs/eudocz
[Spanish]	Por la presente,NIDEC MOBILITY CORPORATION, declara que [T68L0,I54P0,R64M0,37290-54P0,S54P0,S79M0,T55R1,I55R0] cumple con la Directiva 2014/53/UE. Para más información, acceda a la siguiente URL:https://www.nidec.com/en/nidec-mobility/rfequipdocs/eudocz
[Greek]	Με το παρόν, η NIDEC MOBILITY CORPORATION, δηλώνει ότι τα [T68L0,I54P0,R64M0,37290-54P0,S54P0,S79M0,T55R1,I55R0] συμμορφώνονται με την Οδηγία 2014/53/ΕΕ. Για λεπτομέρειες, επισκεφτείτε την εξής ιστοσελίδα:https://www.nidec.com/en/nidec-mobility/rfequipdocs/eudocz
[French]	Par le présent document NIDEC MOBILITY CORPORATION, déclare que [T68L0,I54P0,R64M0,37290-54P0,S54P0,S79M0,T55R1,I55R0] sont conformes à la Directive 2014/53/UE. Pour plus d'informations visitez la page suivante:https://www.nidec.com/en/nidec-mobility/rfequipdocs/eudocz
[Italian]	Con la presente,NIDEC MOBILITY CORPORATION, dichiara che [T68L0,I54P0,R64M0,37290-54P0,S54P0,S79M0,T55R1,I55R0] sono conformi alla Direttiva 2014/53/UE. Per ulteriori dettagli, accedere al seguente URL:https://www.nidec.com/en/nidec-mobility/rfequipdocs/eudocz
[Latvian]	Ar šo uzņēmums NIDEC MOBILITY CORPORATION apstiprina, ka [T68L0,I54P0,R64M0,37290-54P0,S54P0,S79M0,T55R1,I55R0] atbilst Direktīvas 2014/53/ES prasībām. Detalizētu informāciju, lūdzu, skatiet šajā vietnādī URL:https://www.nidec.com/en/nidec-mobility/rfequipdocs/eudocz
[Lithuanian]	Šiuo dokumentu NIDEC MOBILITY CORPORATION pareiškia, kad [T68L0,I54P0,R64M0,37290-54P0,S54P0,S79M0,T55R1,I55R0] atitinka Direktyvą 2014/53/ES. Norėdami išsamesnės informacijos, apsilankykite šiuo URL adresu:https://www.nidec.com/en/nidec-mobility/rfequipdocs/eudocz
[Dutch]	Hiermee verklaart NIDEC MOBILITY CORPORATION, dat [T68L0,I54P0,R64M0,37290-54P0,S54P0,S79M0,T55R1,I55R0] in overeenstemming zijn met Richtlijn 2014/53/EU. Klik voor meer informatie op de onderstaande link:https://www.nidec.com/en/nidec-mobility/rfequipdocs/eudocz
[Maltese]	NIDEC MOBILITY CORPORATION, tiddikjara li [T68L0,I54P0,R64M0,37290-54P0,S54P0,S79M0,T55R1,I55R0] huma f'konformità mad-Direttiva 2014/53/UE, Għal dettalji, jekk joħgħbok aċċessa l-URL li ġejja:https://www.nidec.com/en/nidec-mobility/rfequipdocs/eudocz
[Hungarian]	Alulírott, NIDEC MOBILITY CORPORATION, kijelenti, hogy [T68L0,I54P0,R64M0,37290-54P0,S54P0,S79M0,T55R1,I55R0] megfelel a 2014/53/EU irányelvnek. A részletekért nyissa meg a következő URL hivatkozást:https://www.nidec.com/en/nidec-mobility/rfequipdocs/eudocz
[Polish]	NIDEC MOBILITY CORPORATION niniejszym oświadcza, że produkty [T68L0,I54P0,R64M0,37290-54P0,S54P0,S79M0,T55R1,I55R0] spełniają wymogi Dyrektywy 2014/53/UE. Szczegółowe informacje są dostępne pod następującym adresem URL:https://www.nidec.com/en/nidec-mobility/rfequipdocs/eudocz
[Portuguese]	Por isto, NIDEC MOBILITY CORPORATION, declara que [T68L0,I54P0,R64M0,37290-54P0,S54P0,S79M0,T55R1,I55R0] estão em conformidade com a Directiva 2014/53/UE. Para mais detalhes, favor aceder acessar ao seguinte URL:https://www.nidec.com/en/nidec-mobility/rfequipdocs/eudocz
[Slovenian]	S tem podjetje NIDEC MOBILITY CORPORATION, izjavlja, da so [T68L0,I54P0,R64M0,37290-54P0,S54P0,S79M0,T55R1,I55R0] v skladu z Direktivo 2014/53/EU. Za podrobnosti odprite naslednji URL:https://www.nidec.com/en/nidec-mobility/rfequipdocs/eudocz
[Slovak]	Spoločnosť NIDEC MOBILITY CORPORATION týmto vyhlasuje, že [T68L0,I54P0,R64M0,37290-54P0,S54P0,S79M0,T55R1,I55R0] dodržiava Smernicu 2014/53/EU. Podrobné informácie nájdete na nasledujúcej URL:https://www.nidec.com/en/nidec-mobility/rfequipdocs/eudocz
[Finnish]	NIDEC MOBILITY CORPORATION, ilmoittaa täten, että [T68L0,I54P0,R64M0,37290-54P0,S54P0,S79M0,T55R1,I55R0] noudattaa Direktiivin 2014/53/EU vaatimuksia. Saadaksesi lisätietoja, käytä seuraavaa URL-osoitetta:https://www.nidec.com/en/nidec-mobility/rfequipdocs/eudocz
[Swedish]	NIDEC MOBILITY CORPORATION förklarar jag härmed att [T68L0,I54P0,R64M0,37290-54P0,S54P0,S79M0,T55R1,I55R0] är i enlighet med Direktiv 2014/53/EU. För detaljer vänligen använd följande webbläsare:https://www.nidec.com/en/nidec-mobility/rfequipdocs/eudocz
[Icelandic]	Hér, NIDEC MOBILITY CORPORATION, segir að [T68L0,I54P0,R64M0,37290-54P0,S54P0,S79M0,T55R1,I55R0] þeir eru í samræmi við Úrskurði 2014/53 / ESB. Fyrir frekari upplýsingar, vinsamlegast aðgang að eftirfarandi URL: https://www.nidec.com/en/nidec-mobility/rfequipdocs/eudocz
[Norwegian]	Herved NIDEC MOBILITY CORPORATION, erklærer at [T68L0,I54P0,R64M0,37290-54P0,S54P0,S79M0,T55R1,I55R0] samsvar med Resolusjon 2014/53/EU. For ytterligere informasjon, vennligst sjekk følgende URL:https://www.nidec.com/en/nidec-mobility/rfequipdocs/eudocz
[Turkish]	NIDEC MOBILITY CORPORATION, şirketi [T68L0,I54P0,R64M0,37290-54P0,S54P0,S79M0,T55R1,I55R0] ürünlerinin 2014/53/EU Direktifi ile uyumlu olduğunu beyan eder. Ayrıntılar için lütfen aşağıdaki URL'ye erişin:https://www.nidec.com/en/nidec-mobility/rfequipdocs/eudocz
[Romanian]	Prin prezenta, NIDEC MOBILITY CORPORATION, declară că [T68L0,I54P0,R64M0,37290-54P0,S54P0,S79M0,T55R1,I55R0] sunt în conformitate cu Directiva 2014/53/UE. Pentru detalii, accesați următorul URL:https://www.nidec.com/en/nidec-mobility/rfequipdocs/eudocz
[Bulgarian]	С настоящия документ NIDEC MOBILITY CORPORATION, декларира, че [T68L0,I54P0,R64M0,37290-54P0,S54P0,S79M0,T55R1,I55R0] съответстват с Директива 2014/53/ЕС. За подробности посетете следния адрес:https://www.nidec.com/en/nidec-mobility/rfequipdocs/eudocz
[Croatian]	Ovim putem tvrtka NIDEC MOBILITY CORPORATION, objavljuje da je [T68L0,I54P0,R64M0,37290-54P0,S54P0,S79M0,T55R1,I55R0] sukladna s Direktivom 2014/53/EU, Za pojedinosti posjetite sljedeći URL:https://www.nidec.com/en/nidec-mobility/rfequipdocs/eudocz
[Crnogorski jezik]	Ovim putem NIDEC MOBILITY CORPORATION, izjavljuje da su [T68L0,I54P0,R64M0,37290-54P0,S54P0,S79M0,T55R1,I55R0] u skladu sa Odredbom 2014/53/EU. Za više detalja, pristupite sljedećoj URL adresi:https://www.nidec.com/en/nidec-mobility/rfequipdocs/eudocz
[Macedonian]	Со оттука, NIDEC MOBILITY CORPORATION, изјавува дека [T68L0,I54P0,R64M0,37290-54P0,S54P0,S79M0,T55R1,I55R0] е во согласност со Директивата 2014/53/ЕУ. За подетални информации, отворете ја следнава УРЛ:https://www.nidec.com/en/nidec-mobility/rfequipdocs/eudocz
[Albanian]	Këtu, NIDEC MOBILITY CORPORATION, deklaron se [T68L0,I54P0,R64M0,37290-54P0,S54P0,S79M0,T55R1,I55R0] janë në përputhje me Direktivën 2014/53/EU, Për hollësi, ju lutem hapni URL-në e mëposhtme: https://www.nidec.com/en/nidec-mobility/rfequipdocs/eudocz
[Georgian]	კომპანია NIDEC MOBILITY CORPORATION აცხადებს, რომ [T68L0,I54P0,R64M0,37290-54P0,S54P0,S79M0,T55R1,I55R0] არის 2014/53/EU დირექტივის სრულ შესაბამისობაში. დამატებითი ინფორმაციისთვის ახლავეთ შემდეგი ბმული:https://www.nidec.com/en/nidec-mobility/rfequipdocs/eudocz

Sumitomo Wiring Systems, Ltd.
5-28 Hamada-cho, Yokkaichi, Mie 510-8528 Japan
Tel: +81 59-354-6200 Fax: +81 59-354-6318

CE

K68PB: frequency band(s) in which the radio equipment operates; 125kHz
maximum radio-frequency power transmitted in the frequency band(s) in which the radio equipment operates; 56.7dBuV/m@10m

K52RA: frequency band(s) in which the radio equipment operates; 125kHz
maximum radio-frequency power transmitted in the frequency band(s) in which the radio equipment operates; 54.9dBuV/m@10m

[English]	Hereby, Sumitomo Wiring Systems, Ltd. declares that the radio equipment type K68PB/K52RA is in compliance with Directive 2014/53/EU. The full text of the EU declaration of conformity is available at the following internet address: http://www.sws.co.jp/en/product/document/certificate
[Dutch]	Hierbij verklaar ik, Sumitomo Wiring Systems, Ltd., dat het type radioapparatuur K68PB/K52RA conform is met Richtlijn 2014/53/EU. De volledige tekst van de EU-conformiteitsverklaring kan worden geraadpleegd op het volgende internetadres: http://www.sws.co.jp/en/product/document/certificate
[German]	Hiermit erklärt Sumitomo Wiring Systems, Ltd., dass der Funkanlagentyp K68PB/K52RA der Richtlinie 2014/53/EU entspricht. Der vollständige Text der EU-Konformitätserklärung ist unter der folgenden Internetadresse verfügbar: http://www.sws.co.jp/en/product/document/certificate
[French]	Le soussigné, Sumitomo Wiring Systems, Ltd., déclare que l'équipement radioélectrique du type K68PB/K52RA est conforme à la directive 2014/53/UE. Le texte complet de la déclaration UE de conformité est disponible à l'adresse internet suivante: http://www.sws.co.jp/en/product/document/certificate
[Spanish]	Por la presente, Sumitomo Wiring Systems, Ltd. declara que el tipo de equipo radioeléctrico K68PB/K52RA es conforme con la Directiva 2014/53/UE. El texto completo de la declaración UE de conformidad está disponible en la dirección Internet siguiente: http://www.sws.co.jp/en/product/document/certificate
[Bulgarian]	С настоящото Sumitomo Wiring Systems, Ltd. декларира, че този тип радиосъоръжение K68PB/K52RA е в съответствие с Директива 2014/53/ЕС. Цялостният текст на ЕС декларацията за съответствие може да се намери на следния интернет адрес: http://www.sws.co.jp/en/product/document/certificate
[Greek]	Με την παρούσα ο/η Sumitomo Wiring Systems, Ltd., δηλώνει ότι ο ραδιοεξοπλισμός K68PB/K52RA πληροί την οδηγία 2014/53/ΕΕ. Το πλήρες κείμενο της δήλωσης συμμόρφωσης ΕΕ διατίθεται στην ακόλουθη ιστοσελίδα στο διαδίκτυο: http://www.sws.co.jp/en/product/document/certificate
[Czech]	Tímto Sumitomo Wiring Systems, Ltd. prohlašuje, že typ rádiového zařízení K68PB/K52RA je v souladu se směrnicí 2014/53/EU. Úplné znění EU prohlášení o shodě je k dispozici na této internetové adrese: http://www.sws.co.jp/en/product/document/certificate
[Danish]	Hermed erklærer Sumitomo Wiring Systems, Ltd., at radioudstyrstypen K68PB/K52RA er i overensstemmelse med direktiv 2014/53/EU. EU-overensstemmelseserklæringens fulde tekst kan findes på følgende internetadresse: http://www.sws.co.jp/en/product/document/certificate
[Italian]	Il fabbricante, Sumitomo Wiring Systems, Ltd., dichiara che il tipo di apparecchiatura radio K68PB/K52RA è conforme alla direttiva 2014/53/UE. Il testo completo della dichiarazione di conformità UE è disponibile al seguente indirizzo Internet: http://www.sws.co.jp/en/product/document/certificate
[Portuguese]	O(a) abaixo assinado(a) Sumitomo Wiring Systems, Ltd. declara que o presente tipo de equipamento de rádio K68PB/K52RA está em conformidade com a Diretiva 2014/53/UE. O texto integral da declaração de conformidade está disponível no seguinte endereço de Internet: http://www.sws.co.jp/en/product/document/certificate
[Finnish]	Sumitomo Wiring Systems, Ltd. vakuuttaa, että radiolaitetyyppi K68PB/K52RA on direktiivin 2014/53/EU mukainen. EU-vaatimustenmukaisuusvakuutuksen täysimittainen teksti on saatavilla seuraavassa internetosoitteessa: http://www.sws.co.jp/en/product/document/certificate
[Swedish]	Härmed försäkrar Sumitomo Wiring Systems, Ltd. att denna typ av radioutrustning K68PB/K52RA överensstämmer med direktiv 2014/53/EU. Den fullständiga texten till EU-försäkran om överensstämmelse finns på följande webbadress: http://www.sws.co.jp/en/product/document/certificate
[Polish]	Sumitomo Wiring Systems, Ltd. niniejszym oświadcza, że typ urządzenia radiowego K68PB/K52RA jest zgodny z dyrektywą 2014/53/UE. Pełny tekst deklaracji zgodności UE jest dostępny pod następującym adresem internetowym: http://www.sws.co.jp/en/product/document/certificate
[Hungarian]	Sumitomo Wiring Systems, Ltd. igazolja, hogy a K68PB/K52RA típusú rádióberendezés megfelel a 2014/53/EU irányelvnek. Az EU-megfelelőségi nyilatkozat teljes szövege elérhető a következő internetes címen: http://www.sws.co.jp/en/product/document/certificate
[Slovak]	Sumitomo Wiring Systems, Ltd. týmto vyhlasuje, že rádiové zariadenie typu K68PB/K52RA je v súlade so smernicou 2014/53/EÚ. Úplné EÚ vyhlásenie o zhode je k dispozícii na tejto internetovej adrese: http://www.sws.co.jp/en/product/document/certificate
[Slovenian]	Sumitomo Wiring Systems, Ltd. potrjuje, da je tip radijske opreme K68PB/K52RA skladen z Direktivo 2014/53/EU. Celotno besedilo izjave EU o skladnosti je na voljo na naslednjem spletnem naslovu: http://www.sws.co.jp/en/product/document/certificate
[Estonian]	Käesolevaga deklareerib Sumitomo Wiring Systems, Ltd., et käesolev raadioseadme tüüp K68PB/K52RA vastab direktiivi 2014/53/EL nõuetele. Koopia vastavusdeklaratsioon on saadaval järgmistes kohtades. ELi vastavusdeklaratsiooni täielik tekst on kättesaadav järgmisel internetiaadressil: http://www.sws.co.jp/en/product/document/certificate
[Latvian]	Ar šo Sumitomo Wiring Systems, Ltd. deklarē, ka radioiekārta K68PB/K52RA atbilst Direktīvai 2014/53/ES. Pilns ES atbilstības deklarācijas teksts ir pieejams šādā interneta vietnē: http://www.sws.co.jp/en/product/document/certificate
[Lithuanian]	Aš, Sumitomo Wiring Systems, Ltd., patvirtinu, kad radijo įrenginių tipas K68PB/K52RA atitinka Direktyvą 2014/53/ES. Visas ES atitikties deklaracijos tekstas prieinamas šiuo interneto adresu: http://www.sws.co.jp/en/product/document/certificate
[Romanian]	Prin prezenta, Sumitomo Wiring Systems, Ltd. declară că tipul de echipamente radio K68PB/K52RA este în conformitate cu Directiva 2014/53/UE. Textul integral al declarației UE de conformitate este disponibil la următoarea adresă internet: http://www.sws.co.jp/en/product/document/certificate
[Croatian]	Sumitomo Wiring Systems, Ltd. ovime izjavljuje da je radijska oprema tipa K68PB/K52RA u skladu s Direktivom 2014/53/EU. Cjeloviti tekst EU izjave o sukladnosti dostupan je na sljedećoj internetskoj adresi: http://www.sws.co.jp/en/product/document/certificate
[Icelandic]	Hér, Sumitomo Wiring Systems, Ltd., lýsir yfir að radíóbúnaður tegund K68PB/K52RA er í samræmi við tilskipun 2014/53/ESB. The fullur texti af ESB-samræmisyfirlýsing er í boði á eftirfarandi veffangi: http://www.sws.co.jp/en/product/document/certificate
[Norwegian]	Herved Sumitomo Wiring Systems, Ltd. erklærer at radioutstyr type K68PB/K52RA er i samsvar med direktiv 2014/53/EU. Den fullstendige teksten i EU-erklæring er tilgjengelig på følgende internettadresse: http://www.sws.co.jp/en/product/document/certificate
[Macedonian]	Со ова, Sumitomo Wiring Systems, Ltd. изјавува дека типот на радио опрема K68PB/K52RA е во согласност со Директивата 2014/53/ЕУ. Целосниот текст на декларацијата на ЕУ за сообразност е достапна на следниот Постојано интернет адреса: http://www.sws.co.jp/en/product/document/certificate
[Turkish]	Bu vesile ile, Sumitomo Wiring Systems, Ltd. radyo cihazları tipi K68PB/K52RA Direktifi 2014/53/AB ile uyumlu olduğunu beyan eder. AB uyumu beyanının tam metni aşağıdaki internet adresinden edinilebilir: http://www.sws.co.jp/en/product/document/certificate
[Crnogorski jezik]	Ovime, Sumitomo Wiring Systems, Ltd. izjavljuje da je taj tip radio oprema K68PB/K52RA u skladu s Direktivom 2014/53/EU. Tekst deklaracije EU o sukladnosti dostupne su na sljedećoj internet adresi: http://www.sws.co.jp/en/product/document/certificate

ALPS **ALPS ELECTRIC CO., LTD.** Engineering Headquarters
6-3-36, Nakazato, Furukawa, Osaki-city, Miyagi-pref, 989-6181, Japan
Phone +81 229-23-5111 Fax +81 229-23-5129

CE

R68P0: frequency band(s) in which the radio equipment operates; 433.92MHz
R53R0: maximum radio-frequency power transmitted in the frequency band(s) in which the radio equipment operates; 80.0dBuV/m@3m

P74P0: frequency band(s) in which the radio equipment operates; 125kHz
maximum radio-frequency power transmitted in the frequency band(s) in which the radio equipment operates; 66.2dBuV/m@10m

[English]	Hereby, ALPS ELECTRIC CO.,LTD., declares that the radio equipment type R68P0/R53R0/P74P0 is in compliance with Directive 2014/53/EU. The full text of the EU declaration of conformity is available at the following internet address: http://www.alps.com/products/e/re_list.html
[Dutch]	Hierbij verklaar ik, ALPS ELECTRIC CO.,LTD., dat het type radioapparatuur R68P0/R53R0/P74P0 conform is met Richtlijn 2014/53/EU. De volledige tekst van de EU-conformiteitsverklaring kan worden geraadpleegd op het volgende internetadres: http://www.alps.com/products/e/re_list.html
[German]	Hiermit erklärt ALPS ELECTRIC CO.,LTD., dass der Funkanlagentyp R68P0/R53R0/P74P0 der Richtlinie 2014/53/EU entspricht. Der vollständige Text der EU-Konformitätserklärung ist unter der folgenden Internetadresse verfügbar: http://www.alps.com/products/e/re_list.html
[French]	Le soussigné, ALPS ELECTRIC CO.,LTD., déclare que l'équipement radioélectrique du type R68P0/R53R0/P74P0 est conforme à la directive 2014/53/UE. Le texte complet de la déclaration UE de conformité est disponible à l'adresse internet suivante: http://www.alps.com/products/e/re_list.html
[Spanish]	Por la presente, ALPS ELECTRIC CO.,LTD., declara que el tipo de equipo radioeléctrico R68P0/R53R0/P74P0 es conforme con la Directiva 2014/53/UE. El texto completo de la declaración UE de conformidad está disponible en la dirección Internet siguiente: http://www.alps.com/products/e/re_list.html
[Bulgarian]	С настоящото ALPS ELECTRIC CO.,LTD., декларира, че този тип радиосъоръжение R68P0/R53R0/P74P0 е в съответствие с Директива 2014/53/ЕС. Цялостният текст на ЕС декларацията за съответствие може да се намери на следния интернет адрес: http://www.alps.com/products/e/re_list.html
[Greek]	Με την παρούσα ο/η ALPS ELECTRIC CO.,LTD., δηλώνει ότι ο ραδιοεξοπλισμός R68P0/R53R0/P74P0 πληροί την οδηγία 2014/53/ΕΕ. Το πλήρες κείμενο της δήλωσης συμμόρφωσης ΕΕ διατίθεται στην ακόλουθη ιστοσελίδα στο διαδίκτυο: http://www.alps.com/products/e/re_list.html
[Czech]	Tímto ALPS ELECTRIC CO.,LTD., prohlašuje, že typ rádiového zařízení R68P0/R53R0/P74P0 je v souladu se směrnicí 2014/53/EU. Úplné znění EU prohlášení o shodě je k dispozici na této internetové adrese: http://www.alps.com/products/e/re_list.html
[Danish]	Hermed erklærer ALPS ELECTRIC CO.,LTD., at radioudstyrstypen R68P0/R53R0/P74P0 er i overensstemmelse med direktiv 2014/53/EU. EU-overensstemmelseserklæringens fulde tekst kan findes på følgende internetadresse: http://www.alps.com/products/e/re_list.html
[Italian]	Il fabbricante, ALPS ELECTRIC CO.,LTD., dichiara che il tipo di apparecchiatura radio R68P0/R53R0/P74P0 è conforme alla direttiva 2014/53/UE. Il testo completo della dichiarazione di conformità UE è disponibile al seguente indirizzo Internet: http://www.alps.com/products/e/re_list.html
[Portuguese]	O(a) abaixo assinado(a) ALPS ELECTRIC CO.,LTD., declara que o presente tipo de equipamento de rádio R68P0/R53R0/P74P0 está em conformidade com a Diretiva 2014/53/UE. O texto integral da declaração de conformidade está disponível no seguinte endereço de Internet: http://www.alps.com/products/e/re_list.html
[Finnish]	ALPS ELECTRIC CO.,LTD., vakuuttaa, että radiolaitetyyppi R68P0/R53R0/P74P0 on direktiivin 2014/53/EU mukainen. EU-vaatimustenmukaisuusvakuutuksen täysimittainen teksti on saatavilla seuraavassa internetosoitteessa: http://www.alps.com/products/e/re_list.html
[Swedish]	Härmed försäkrar ALPS ELECTRIC CO.,LTD., att denna typ av radioutrustning R68P0/R53R0/P74P0 överensstämmer med direktiv 2014/53/EU. Den fullständiga texten till EU-försäkran om överensstämmelse finns på följande webbadress: http://www.alps.com/products/e/re_list.html
[Polish]	ALPS ELECTRIC CO.,LTD., niniejszym oświadcza, że typ urządzenia radiowego R68P0/R53R0/P74P0 jest zgodny z dyrektywą 2014/53/UE. Pełny tekst deklaracji zgodności UE jest dostępny pod następującym adresem internetowym: http://www.alps.com/products/e/re_list.html
[Hungarian]	ALPS ELECTRIC CO.,LTD., igazolja, hogy a R68P0/R53R0/P74P0 típusú rádióberendezés megfelel a 2014/53/EU irányelvnek. Az EU-megfelelőségi nyilatkozat teljes szövege elérhető a következő internetes címen: http://www.alps.com/products/e/re_list.html
[Slovak]	ALPS ELECTRIC CO.,LTD., týmto vyhlasuje, že rádiové zariadenie typu R68P0/R53R0/P74P0 je v súlade so smernicou 2014/53/EÚ. Úplné EÚ vyhlásenie o zhode je k dispozícii na tejto internetovej adrese: http://www.alps.com/products/e/re_list.html
[Slovenian]	ALPS ELECTRIC CO.,LTD., potrjuje, da je tip radijske opreme R68P0/R53R0/P74P0 skladen z Direktivo 2014/53/EU. Celotno besedilo izjave EU o skladnosti je na voljo na naslednjem spletnem naslovu: http://www.alps.com/products/e/re_list.html
[Estonian]	Käesolevaga deklareerib ALPS ELECTRIC CO.,LTD., et käesolev raadioseadme tüüp R68P0/R53R0/P74P0 vastab direktiivi 2014/53/EL nõuetele. Koopia vastavusdeklaratsioon on saadaval järgmistes kohtades. ELi vastavusdeklaratsiooni täielik tekst on kättesaadav järgmisel internetiaadressil: http://www.alps.com/products/e/re_list.html
[Latvian]	Ar šo ALPS ELECTRIC CO.,LTD., deklarē, ka radioiekārta R68P0/R53R0/P74P0 atbilst Direktīvai 2014/53/ES. Pilns ES atbilstības deklarācijas teksts ir pieejams šādā interneta vietnē: http://www.alps.com/products/e/re_list.html
[Lithuanian]	Aš, ALPS ELECTRIC CO.,LTD., patvirtinu, kad radijo įrenginių tipas R68P0/R53R0/P74P0 atitinka Direktyvą 2014/53/ES. Visas ES atitikties deklaracijos tekstas prieinamas šiuo interneto adresu: http://www.alps.com/products/e/re_list.html
[Romanian]	Prin prezenta, ALPS ELECTRIC CO.,LTD., declară că tipul de echipamente radio R68P0/R53R0/P74P0 este în conformitate cu Directiva 2014/53/UE. Textul integral al declarației UE de conformitate este disponibil la următoarea adresă internet: http://www.alps.com/products/e/re_list.html
[Croatian]	ALPS ELECTRIC CO.,LTD., ovime izjavljuje da je radijska oprema tipa R68P0/R53R0/P74P0 u skladu s Direktivom 2014/53/EU. Cjeloviti tekst EU izjave o sukladnosti dostupan je na sljedećoj internetskoj adresi: http://www.alps.com/products/e/re_list.html
[Icelandic]	Hér, ALPS ELECTRIC CO.,LTD., lýsir yfir að raðíbúnaður tegund R68P0/R53R0/P74P0 er í samræmi við tilskipun 2014/53/ESB. The fullur texti af ESB-samræmisyfirlýsing er í boði á eftirfarandi veffangi: http://www.alps.com/products/e/re_list.html
[Norwegian]	Herved ALPS ELECTRIC CO.,LTD., erklærer at radioutstyr type R68P0/R53R0/P74P0 er i samsvar med direktiv 2014/53/EU. Den fullstendige teksten i EU-erklæring er tilgjengelig på følgende internettadresse: http://www.alps.com/products/e/re_list.html
[Macedonian]	Со ова, ALPS ELECTRIC CO.,LTD., изјавува дека типот на радио опрема R68P0/R53R0/P74P0 е во согласност со Директивата 2014/53/ЕУ. Целосниот текст на декларацијата на ЕУ за сообразност е достапна на следниот Постојано интернет адреса: http://www.alps.com/products/e/re_list.html
[Turkish]	Bu vesile ile, ALPS ELECTRIC CO.,LTD., radyo cihazları tipi R68P0/R53R0/P74P0 Direktifi 2014/53/AB ile uyumlu olduğunu beyan eder. AB uyumu beyanının tam metni aşağıdaki internet adresinden edinilebilir: http://www.alps.com/products/e/re_list.html
[Crnogorski jezik]	Ovime, ALPS ELECTRIC CO.,LTD., izjavljuje da je taj tip radio oprema R68P0/R53R0/P74P0 u skladu s Direktivom 2014/53/EU. Tekst deklaracije EU o sukladnosti dostupne su na sljedećoj internet adresi: http://www.alps.com/products/e/re_list.html

CAUTION - Danger of explosion if battery is incorrectly replaced. Replace only with the same or equivalent type.
CAUTION - Do not exposed to excessive heat such as sunshine, fire or the like.

⚠ This symbol is intended to alert the user to the presence of important operating and maintenance (servicing) instructions in the literature accompanying the appliance.

WARNING

Do not ingest the battery, Chemical Burn Hazard (The remote control supplied with) This product contains a coin/button cell battery.
If the coin/button cell battery is swallowed, it can cause severe internal burns in just 2 hours and can lead to death.
Keep new and used batteries away from children. If the battery compartment does not close securely, stop using the product and keep it away from children.
If you think batteries might have been swallowed or placed inside any part of the body, seek immediate medical attention.

CAUTION - Danger of explosion if battery is incorrectly replaced. Replace only with the same or equivalent type.
CAUTION - Do not exposed to excessive heat such as sunshine, fire or the like.
CAUTION - Dispose of used batteries according to the instructions.

CalsonicKansei Corp.
2-1917, Nisshin-cho, Kita-ku, Saitama-shi, Saitama-ken, 331-8501, Japan
Phone : +81-48-660-2111

[English]	Hereby, Calsonic Kansei Corp., declares that the radio equipment type K68P2/B76MC/S57L0/I76M0/I68P0/R57L1/TS008/T61M0 is in compliance with Directive 2014/53/EU. The full text of the EU declaration of conformity is available at the following internet address: https://www.calsonickansei.co.jp/en/products/red-doc/
[Dutch]	Hierbij verklaar ik, Calsonic Kansei Corp., dat het type radioapparatuur K68P2/B76MC/S57L0/I76M0/I68P0/R57L1/TS008/T61M0 conform is met Richtlijn 2014/53/EU. De volledige tekst van de EU-conformiteitsverklaring kan worden geraadpleegd op het volgende internetadres: https://www.calsonickansei.co.jp/en/products/red-doc/
[German]	Hiermit erklärt Calsonic Kansei Corp., dass der Funkanlagentyp K68P2/B76MC/S57L0/I76M0/I68P0/R57L1/TS008/T61M0 der Richtlinie 2014/53/EU entspricht. Der vollständige Text der EU-Konformitätserklärung ist unter der folgenden Internetadresse verfügbar: https://www.calsonickansei.co.jp/en/products/red-doc/
[French]	Le soussigné, Calsonic Kansei Corp., déclare que l'équipement radioélectrique du type K68P2/B76MC/S57L0/I76M0/I68P0/R57L1/TS008/T61M0 est conforme à la directive 2014/53/UE. Le texte complet de la déclaration UE de conformité est disponible à l'adresse internet suivante: https://www.calsonickansei.co.jp/en/products/red-doc/
[Spanish]	Por la presente, Calsonic Kansei Corp., declara que el tipo de equipo radioeléctrico K68P2/B76MC/S57L0/I76M0/I68P0/R57L1/TS008/T61M0 es conforme con la Directiva 2014/53/UE. El texto completo de la declaración UE de conformidad está disponible en la dirección Internet siguiente: https://www.calsonickansei.co.jp/en/products/red-doc/
[Bulgarian]	С настоящото Calsonic Kansei Corp., декларира, че този тип радиосъоръжение K68P2/B76MC/S57L0/I76M0/I68P0/R57L1/TS008/T61M0 е в съответствие с Директива 2014/53/ЕС. Цялостният текст на ЕС декларацията за съответствие може да се намери на следния интернет адрес: https://www.calsonickansei.co.jp/en/products/red-doc/
[Greek]	Με την παρούσα οίη Calsonic Kansei Corp., δηλώνει ότι ο ραδιοεξοπλισμός K68P2/B76MC/S57L0/I76M0/I68P0/R57L1/TS008/T61M0 πληροί την οδηγία 2014/53/ΕΕ. Το πλήρες κείμενο της δήλωσης συμμόρφωσης ΕΕ διατίθεται στην ακόλουθη ιστοσελίδα στο διαδίκτυο: https://www.calsonickansei.co.jp/en/products/red-doc/
[Czech]	Tímto Calsonic Kansei Corp., prohlašuje, že typ rádiového zařízení K68P2/B76MC/S57L0/I76M0/I68P0/R57L1/TS008/T61M0 je v souladu se směrnicí 2014/53/EU. Úplné znění EU prohlášení o shodě je k dispozici na této internetové adrese: https://www.calsonickansei.co.jp/en/products/red-doc/
[Danish]	Hermed erklærer Calsonic Kansei Corp., at radioudstyrstypen K68P2/B76MC/S57L0/I76M0/I68P0/R57L1/TS008/T61M0 er i overensstemmelse med direktiv 2014/53/EU. EU-overensstemmelseserklæringens fulde tekst kan findes på følgende internetadresse: https://www.calsonickansei.co.jp/en/products/red-doc/
[Italian]	Il fabbricante, Calsonic Kansei Corp., dichiara che il tipo di apparecchiatura radio K68P2/B76MC/S57L0/I76M0/I68P0/R57L1/TS008/T61M0 è conforme alla direttiva 2014/53/UE. Il testo completo della dichiarazione di conformità UE è disponibile al seguente indirizzo Internet: https://www.calsonickansei.co.jp/en/products/red-doc/
[Portuguese]	O(a) abaixo assinado(a) Calsonic Kansei Corp., declara que o presente tipo de equipamento de rádio K68P2/B76MC/S57L0/I76M0/I68P0/R57L1/TS008/T61M0 está em conformidade com a Diretiva 2014/53/UE. O texto integral da declaração de conformidade está disponível no seguinte endereço de Internet: https://www.calsonickansei.co.jp/en/products/red-doc/
[Finnish]	Calsonic Kansei Corp., vakuuttaa, että radiolaitetyyppi K68P2/B76MC/S57L0/I76M0/I68P0/R57L1/TS008/T61M0 on direktiivin 2014/53/EU mukainen. EU-vaatimustenmukaisuusvakuutuksen täysimittainen teksti on saatavilla seuraavassa internetosoitteessa: https://www.calsonickansei.co.jp/en/products/red-doc/
[Swedish]	Härmed försäkrar Calsonic Kansei Corp., att denna typ av radioutrustning K68P2/B76MC/S57L0/I76M0/I68P0/R57L1/TS008/T61M0 överensstämmer med direktiv 2014/53/EU. Den fullständiga texten till EU-försäkran om överensstämmelse finns på följande webbadress: https://www.calsonickansei.co.jp/en/products/red-doc/
[Polish]	Calsonic Kansei Corp., niniejszym oświadcza, że typ urządzenia radiowego K68P2/B76MC/S57L0/I76M0/I68P0/R57L1/TS008/T61M0 jest zgodny z dyrektywą 2014/53/UE. Pełny tekst deklaracji zgodności UE jest dostępny pod następującym adresem internetowym: https://www.calsonickansei.co.jp/en/products/red-doc/
[Hungarian]	Calsonic Kansei Corp., igazolja, hogy a K68P2/B76MC/S57L0/I76M0/I68P0/R57L1/TS008/T61M0 típusú rádióberendezés megfelel a 2014/53/EU irányelvnek. Az EU-megfelelőségi nyilatkozat teljes szövege elérhető a következő internetes címen: https://www.calsonickansei.co.jp/en/products/red-doc/
[Slovak]	Calsonic Kansei Corp., týmto vyhlasuje, že rádiové zariadenie typu K68P2/B76MC/S57L0/I76M0/I68P0/R57L1/TS008/T61M0 je v súlade so smernicou 2014/53/EÚ. Úplné EÚ vyhlásenie o zhode je k dispozícii na tejto internetovej adrese: https://www.calsonickansei.co.jp/en/products/red-doc/
[Slovenian]	Calsonic Kansei Corp., potrjuje, da je tip radijske opreme K68P2/B76MC/S57L0/I76M0/I68P0/R57L1/TS008/T61M0 skladen z Direktivo 2014/53/EU. Celotno besedilo izjave EU o skladnosti je na voljo na naslednjem spletnem naslovu: https://www.calsonickansei.co.jp/en/products/red-doc/
[Estonian]	Käesolevaga deklareerib Calsonic Kansei Corp., et käesolev raadioseadme tüüp K68P2/B76MC/S57L0/I76M0/I68P0/R57L1/TS008/T61M0 vastab direktiivi 2014/53/EL nõuetele. Koopia vastavusdeklaratsioon on saadaval järgmistes kohtades. ELi vastavusdeklaratsiooni täielik tekst on kättesaadav järgmisel internetiaadressil: https://www.calsonickansei.co.jp/en/products/red-doc/
[Latvian]	Ar šo Calsonic Kansei Corp., deklarē, ka radioiekārta K68P2/B76MC/S57L0/I76M0/I68P0/R57L1/TS008/T61M0 atbilst Direktīvai 2014/53/ES. Pilns ES atbilstības deklarācijas teksts ir pieejams šādā interneta vietnē: https://www.calsonickansei.co.jp/en/products/red-doc/
[Lithuanian]	Aš, Calsonic Kansei Corp., patvirtinu, kad radijo įrenginių tipas K68P2/B76MC/S57L0/I76M0/I68P0/R57L1/TS008/T61M0 atitinka Direktyvą 2014/53/ES. Visas ES atitikties deklaracijos tekstas prieinamas šiuo interneto adresu: https://www.calsonickansei.co.jp/en/products/red-doc/
[Romanian]	Prin prezenta, Calsonic Kansei Corp., declară că tipul de echipamente radio K68P2/B76MC/S57L0/I76M0/I68P0/R57L1/TS008/T61M0 este în conformitate cu Directiva 2014/53/UE. Textul integral al declarației UE de conformitate este disponibil la următoarea adresă internet: https://www.calsonickansei.co.jp/en/products/red-doc/
[Croatian]	Calsonic Kansei Corp., ovime izjavljuje da je radijska oprema tipa K68P2/B76MC/S57L0/I76M0/I68P0/R57L1/TS008/T61M0 u skladu s Direktivom 2014/53/EU. Cjeloviti tekst EU izjave o sukladnosti dostupan je na sljedećoj internetskoj adresi: https://www.calsonickansei.co.jp/en/products/red-doc/
[Icelandic]	Hér, Calsonic Kansei Corp., lýsir yfir að radíóbúnaður tegund K68P2/B76MC/S57L0/I76M0/I68P0/R57L1/TS008/T61M0 er í samræmi við tilskipun 2014/53/ESB. The fullur texti af ESB-samræmisyfirlýsing er í boði á eftirfarandi veffangi: https://www.calsonickansei.co.jp/en/products/red-doc/
[Norwegian]	Herved Calsonic Kansei Corp., erklærer at radioutstyr type K68P2/B76MC/S57L0/I76M0/I68P0/R57L1/TS008/T61M0 er i samsvar med direktiv 2014/53/EU. Den fullstendige teksten i EU-erklæring er tilgjengelig på følgende internettadresse: https://www.calsonickansei.co.jp/en/products/red-doc/
[Macedonian]	Со ова, Calsonic Kansei Corp., изјавува дека типот на радио опрема K68P2/B76MC/S57L0/I76M0/I68P0/R57L1/TS008/T61M0 е во согласност со Директивата 2014/53/ЕУ. Целосниот текст на декларацијата на ЕУ за сообразност е достапна на следниот Постојано интернет адреса: https://www.calsonickansei.co.jp/en/products/red-doc/
[Turkish]	Bu vesile ile, Calsonic Kansei Corp., radyo cihazları tipi K68P2/B76MC/S57L0/I76M0/I68P0/R57L1/TS008/T61M0 Direktifi 2014/53/AB ile uyumlu olduğunu beyan eder. AB uyumu beyanının tam metni aşağıdaki internet adresinden edinilebilir: https://www.calsonickansei.co.jp/en/products/red-doc/
[Crnogorski jezik]	Ovime, Calsonic Kansei Corp., izjavljuje da je taj tip radio opreme K68P2/B76MC/S57L0/I76M0/I68P0/R57L1/TS008/T61M0 u skladu s Direktivom 2014/53/EU. Tekst deklaracije EU o sukladnosti dostupne su na sljedećoj internet adresi: https://www.calsonickansei.co.jp/en/products/red-doc/

This symbol is intended to alert the user to the presence of important operating and maintenance (servicing) instructions in the literature accompanying the appliance.

Type	Frequency Band	Maximum radio-frequency power	Type	Frequency Band	Maximum radio-frequency power
S57L0	125 kHz	55.3 dBuV/m@10m	TS008	433.92 MHz	80.0 dBuV/m@3m
I76M0	125 kHz	52.2 dBuV/m@10m	T61M0	433.92 MHz	90.0 dBuV/m@3m
I68P0	125 kHz	44.1 dBuV/m@10m			

WARNING
Do not ingest the battery, Chemical Burn Hazard
(The remote control supplied with) This product contains a coin/button cell battery. If the coin/button cell battery is swalloed, it can cause severe internal burns in just 2 hours and can lead to death.
Keep new and used batteries away from children.
If the battery compartment does not close securely, stop using the product and keep it away from children.
If you think batteries might have been swallowed or placed inside any part of the body, seek immediate medical attention

ALPS ELECTRIC CO., LTD. Engineering Headquarters
6-3-36, Nakazato, Furukawa, Osaki-city, Miyagi-pref, 989-6181, Japan
Phone +81 229-23-5111 Fax +81 229-22-6290

CE

[English]	Hereby, ALPS ELECTRIC CO.,LTD., declares that the radio equipment type TWK1A001/I61M0 is in compliance with Directive 2014/53/EU. The full text of the EU declaration of conformity is available at the following internet address: http://www.alps.com/products/e/re_list01.html
[Dutch]	Hierbij verklaar ik, ALPS ELECTRIC CO.,LTD., dat het type radioapparatuur TWK1A001/I61M0 conform is met Richtlijn 2014/53/EU. De volledige tekst van de EU-conformiteitsverklaring kan worden geraadpleegd op het volgende internetadres: http://www.alps.com/products/e/re_list01.html
[German]	Hiermit erklärt ALPS ELECTRIC CO.,LTD., dass der Funkanlagentyp TWK1A001/I61M0 der Richtlinie 2014/53/EU entspricht. Der vollständige Text der EU-Konformitätserklärung ist unter der folgenden Internetadresse verfügbar: http://www.alps.com/products/e/re_list01.html
[French]	Le soussigné, ALPS ELECTRIC CO.,LTD., déclare que l'équipement radioélectrique du type TWK1A001/I61M0 est conforme à la directive 2014/53/UE. Le texte complet de la déclaration UE de conformité est disponible à l'adresse internet suivante: http://www.alps.com/products/e/re_list01.html
[Spanish]	Por la presente, ALPS ELECTRIC CO.,LTD., declara que el tipo de equipo radioeléctrico TWK1A001/I61M0 es conforme con la Directiva 2014/53/UE. El texto completo de la declaración UE de conformidad está disponible en la dirección Internet siguiente: http://www.alps.com/products/e/re_list01.html
[Bulgarian]	С настоящото ALPS ELECTRIC CO.,LTD., декларира, че този тип радиосъоръжение TWK1A001/I61M0 е в съответствие с Директива 2014/53/ЕС. Цялостният текст на ЕС декларацията за съответствие може да се намери на следния интернет адрес: http://www.alps.com/products/e/re_list01.html
[Greek]	Με την παρούσα ο/η ALPS ELECTRIC CO.,LTD., δηλώνει ότι ο ραδιοεξοπλισμός TWK1A001/I61M0 πληροί την οδηγία 2014/53/ΕΕ. Το πλήρες κείμενο της δήλωσης συμμόρφωσης ΕΕ διατίθεται στην ακόλουθη ιστοσελίδα στο διαδίκτυο: http://www.alps.com/products/e/re_list01.html
[Czech]	Tímto ALPS ELECTRIC CO.,LTD., prohlašuje, že typ rádiového zařízení TWK1A001/I61M0 je v souladu se směrnicí 2014/53/EU. Úplné znění EU prohlášení o shodě je k dispozici na této internetové adrese: http://www.alps.com/products/e/re_list01.html
[Danish]	Hermed erklærer ALPS ELECTRIC CO.,LTD., at radiudstyrstypen TWK1A001/I61M0 er i overensstemmelse med direktiv 2014/53/EU. EU-overensstemmelseserklæringens fulde tekst kan findes på følgende internetadresse: http://www.alps.com/products/e/re_list01.html
[Italian]	Il fabbricante, ALPS ELECTRIC CO.,LTD., dichiara che il tipo di apparecchiatura radio TWK1A001/I61M0 è conforme alla direttiva 2014/53/UE. Il testo completo della dichiarazione di conformità UE è disponibile al seguente indirizzo Internet: http://www.alps.com/products/e/re_list01.html
[Portuguese]	O(a) abaixo assinado(a) ALPS ELECTRIC CO.,LTD., declara que o presente tipo de equipamento de rádio TWK1A001/I61M0 está em conformidade com a Diretiva 2014/53/UE. O texto integral da declaração de conformidade está disponível no seguinte endereço de Internet: http://www.alps.com/products/e/re_list01.html
[Finnish]	ALPS ELECTRIC CO.,LTD., vakuuttaa, että radiolaitetyyppi TWK1A001/I61M0 on direktiivin 2014/53/EU mukainen. EU-vaatimustenmukaisuusvakuutuksen täysimittainen teksti on saatavilla seuraavassa internetosoitteessa: http://www.alps.com/products/e/re_list01.html
[Swedish]	Härmed försäkrar ALPS ELECTRIC CO.,LTD., att denna typ av radioutrustning TWK1A001/I61M0 överensstämmer med direktiv 2014/53/EU. Den fullständiga texten till EU-försäkran om överensstämmelse finns på följande webbadress: http://www.alps.com/products/e/re_list01.html
[Polish]	ALPS ELECTRIC CO.,LTD., niniejszym oświadcza, że typ urządzenia radiowego TWK1A001/I61M0 jest zgodny z dyrektywą 2014/53/UE. Pełny tekst deklaracji zgodności UE jest dostępny pod następującym adresem internetowym: http://www.alps.com/products/e/re_list01.html
[Hungarian]	ALPS ELECTRIC CO.,LTD., igazolja, hogy a TWK1A001/I61M0 típusú rádióberendezés megfelel a 2014/53/EU irányelvnek. Az EU-megfelelőségi nyilatkozat teljes szövege elérhető a következő internetes címen: http://www.alps.com/products/e/re_list01.html
[Slovak]	ALPS ELECTRIC CO.,LTD., týmto vyhlasuje, že rádiové zariadenie typu TWK1A001/I61M0 je v súlade so smernicou 2014/53/EÚ. Úplné EÚ vyhlásenie o zhode je k dispozícii na tejto internetovej adrese: http://www.alps.com/products/e/re_list01.html
[Slovenian]	ALPS ELECTRIC CO.,LTD., potrjuje, da je tip radijske opreme TWK1A001/I61M0 skladen z Direktivo 2014/53/EU. Celotno besedilo izjave EU o skladnosti je na voljo na naslednjem spletnem naslovu: http://www.alps.com/products/e/re_list01.html
[Estonian]	Käesolevaga deklareerib ALPS ELECTRIC CO.,LTD., et käesolev raadioseadme tüüp TWK1A001/I61M0 vastab direktiivi 2014/53/EL nõuetele. Koopia vastavusdeklaratsioon on saadaval järgmistes kohtades. ELi vastavusdeklaratsiooni täielik tekst on kättesaadav järgmisel internetiaadressil: http://www.alps.com/products/e/re_list01.html
[Latvian]	Ar šo ALPS ELECTRIC CO.,LTD., deklarē, ka radioiekārta TWK1A001/I61M0 atbilst Direktīvai 2014/53/ES. Pilns ES atbilstības deklarācijas teksts ir pieejams šādā interneta vietnē: http://www.alps.com/products/e/re_list01.html
[Lithuanian]	Aš, ALPS ELECTRIC CO.,LTD., patvirtinu, kad radijo įrenginių tipas TWK1A001/I61M0 atitinka Direktyvą 2014/53/ES. Visas ES atitikties deklaracijos tekstas prieinamas šiuo interneto adresu: http://www.alps.com/products/e/re_list01.html
[Romanian]	Prin prezenta, ALPS ELECTRIC CO.,LTD., declară că tipul de echipamente radio TWK1A001/I61M0 este în conformitate cu Directiva 2014/53/UE. Textul integral al declarației UE de conformitate este disponibil la următoarea adresă internet: http://www.alps.com/products/e/re_list01.html
[Croatian]	ALPS ELECTRIC CO.,LTD., ovime izjavljuje da je radijska oprema tipa TWK1A001/I61M0 u skladu s Direktivom 2014/53/EU. Cjeloviti tekst EU izjave o sukladnosti dostupan je na sljedećoj internetskoj adresi: http://www.alps.com/products/e/re_list01.html
[Icelandic]	Hér, ALPS ELECTRIC CO.,LTD., lýsir yfir að radíóbúnaður tegund TWK1A001/I61M0 er í samræmi við tilskipun 2014/53/ESB. The fullur texti af ESB-samræmisyfirlýsing er í boði á eftirfarandi veffangi: http://www.alps.com/products/e/re_list01.html
[Norwegian]	Herved ALPS ELECTRIC CO.,LTD., erklærer at radioutstyr type TWK1A001/I61M0 er i samsvar med direktiv 2014/53/EU. Den fullstendige teksten i EU-erklæring er tilgjengelig på følgende internettadresse: http://www.alps.com/products/e/re_list01.html
[Macedonian]	Со ова, ALPS ELECTRIC CO.,LTD., изјавува дека типот на радио опрема TWK1A001/I61M0 е во согласност со Директивата 2014/53/ЕУ. Целосниот текст на декларацијата на ЕУ за сообразност е достапна на следниот Постојано интернет адреса: http://www.alps.com/products/e/re_list01.html
[Turkish]	Bu vesile ile, ALPS ELECTRIC CO.,LTD., radyo cihazları tipi TWK1A001/I61M0 Direktifi 2014/53/AB ile uyumlu olduğunu beyan eder. AB uyumu beyanının tam metni aşağıdaki internet adresinden edinilebilir: http://www.alps.com/products/e/re_list01.html
[Crnogorski jezik]	Ovime, ALPS ELECTRIC CO.,LTD., izjavljuje da je taj tip radio oprema TWK1A001/I61M0 u skladu s Direktivom 2014/53/EU. Tekst deklaracije EU o sukladnosti dostupne su na sljedećoj internet adresi: http://www.alps.com/products/e/re_list01.html

Type	Frequency Band	Maximum radio-frequency power
TWK1A001	125 kHz	60.4 dBuV/m@10m
I61M0	125 kHz	61.2 dBuV/m@10m

English	Hereby, MITSUBISHI ELECTRIC CORPORATION, HIMEJI WORKS, declares that the radio equipment type Immobilizer System (IMB411-01) is in compliance with Directive 2014/53/EU. The full text of the EU declaration of conformity is available at the following internet address:http://www.mitsubishielectric.com/bu/automotive/doc/re.html
Bulgarian	С настоящото MITSUBISHI ELECTRIC CORPORATION, HIMEJI WORKS декларира, че този тип радиосъоръжение Immobilizer System (IMB411-01) е в съответствие с Директива 2014/53/ЕС. Цялостният текст на ЕС декларацията за съответствие може да се намери на следния интернет адрес: http://www.mitsubishielectric.com/bu/automotive/doc/re.html
Spanish	Por la presente, MITSUBISHI ELECTRIC CORPORATION, HIMEJI WORKS declara que el tipo de equipo radioeléctrico Immobilizer System (IMB411-01) es conforme con la Directiva 2014/53/UE. El texto completo de la declaración UE de conformidad está disponible en la dirección Internet siguiente:http://www.mitsubishielectric.com/bu/automotive/doc/re.html
Czech	Tímto MITSUBISHI ELECTRIC CORPORATION, HIMEJI WORKS prohlašuje, že typ rádiového zařízení Immobilizer System (IMB411-01) je v souladu se směrnicí 2014/53/EU. Úplné znění EU prohlášení o shodě je k dispozici na této internetové adrese:http://www.mitsubishielectric.com/bu/automotive/doc/re.html
Danish	Hermed erklærer MITSUBISHI ELECTRIC CORPORATION, HIMEJI WORKS, at radioudstyrstypen Immobilizer System (IMB411-01) er i overensstemmelse med direktiv 2014/53/EU. EU-overensstemmelseserklæringens fulde tekst kan findes på følgende internetadresse:http://www.mitsubishielectric.com/bu/automotive/doc/re.html
German	Hiermit erklärt MITSUBISHI ELECTRIC CORPORATION, HIMEJI WORKS, dass der Funkanlagentyp Immobilizer System (IMB411-01) der Richtlinie 2014/53/EU entspricht. Der vollständige Text der EU-Konformitätserklärung ist unter der folgenden Internetadresse verfügbar:http://www.mitsubishielectric.com/bu/automotive/doc/re.html
Estonian	Käesolevaga deklareerib MITSUBISHI ELECTRIC CORPORATION, HIMEJI WORKS, et käesolev raadioseadme tüüp Immobilizer System (IMB411-01) vastab direktiivi 2014/53/EL nõuetele. ELi vastavusdeklaratsiooni täielik tekst on kättesaadav järgmisel internetiaadressil:http://www.mitsubishielectric.com/bu/automotive/doc/re.html
Greek	Με την παρούσα ο/η MITSUBISHI ELECTRIC CORPORATION, HIMEJI WORKS, δηλώνει ότι ο ραδιοεξοπλισμός Immobilizer System (IMB411-01) πληροί την οδηγία 2014/53/ΕΕ. Το πλήρες κείμενο της δήλωσης συμμόρφωσης ΕΕ διατίθεται στην ακόλουθη ιστοσελίδα στο διαδίκτυο: http://www.mitsubishielectric.com/bu/automotive/doc/re.html
French	Le soussigné, MITSUBISHI ELECTRIC CORPORATION, HIMEJI WORKS, déclare que l'équipement radioélectrique du type Immobilizer System (IMB411-01) est conforme à la directive 2014/53/UE. Le texte complet de la déclaration UE de conformité est disponible à l'adresse internet suivante:http://www.mitsubishielectric.com/bu/automotive/doc/re.html
Croatian	MITSUBISHI ELECTRIC CORPORATION, HIMEJI WORKS ovime izjavljuje da je radijska oprema tipa Immobilizer System (IMB411-01) u skladu s Direktivom 2014/53/EU. Cjeloviti tekst EU izjave o sukladnosti dostupan je na sljedećoj internetskoj adresi:http://www.mitsubishielectric.com/bu/automotive/doc/re.html
Italian	Il fabbricante, MITSUBISHI ELECTRIC CORPORATION, HIMEJI WORKS, dichiara che il tipo di apparecchiatura radio Immobilizer System (IMB411-01) è conforme alla direttiva 2014/53/UE. Il testo completo della dichiarazione di conformità UE è disponibile al seguente indirizzo Internet:http://www.mitsubishielectric.com/bu/automotive/doc/re.html
Latvian	Ar šo MITSUBISHI ELECTRIC CORPORATION, HIMEJI WORKS deklarē, ka radioiekārta Immobilizer System (IMB411-01) atbilst Direktīvai 2014/53/ES. Pilns ES atbilstības deklarācijas teksts ir pieejams šādā interneta vietnē:http://www.mitsubishielectric.com/bu/automotive/doc/re.html
Lithuanian	Aš, MITSUBISHI ELECTRIC CORPORATION, HIMEJI WORKS, patvirtinu, kad radijo įrenginių tipas Immobilizer System (IMB411-01) atitinka Direktyvą 2014/53/ES. Visas ES atitikties deklaracijos tekstas prieinamas šiuo interneto adresu:http://www.mitsubishielectric.com/bu/automotive/doc/re.html
Hungarian	MITSUBISHI ELECTRIC CORPORATION, HIMEJI WORKS igazolja, hogy a Immobilizer System (IMB411-01) típusú rádióberendezés megfelel a 2014/53/EU irányelvnek. Az EU-megfelelőségi nyilatkozat teljes szövege elérhető a következő internetes címen:http://www.mitsubishielectric.com/bu/automotive/doc/re.html
Maltese	B'dan, MITSUBISHI ELECTRIC CORPORATION, HIMEJI WORKS, niddikjara li dan it-tip ta' tagħmir tar-radju Immobilizer System (IMB411-01) huwa konformi mad-Direttiva 2014/53/UE. It-test kollu tad-dikjarazzjoni ta' konformità tal-UE huwa disponibbli f'dan l-indirizz tal-Internet li ġej:http://www.mitsubishielectric.com/bu/automotive/doc/re.html
Dutch	Hierbij verklaar ik, MITSUBISHI ELECTRIC CORPORATION, HIMEJI WORKS, dat het type radioapparatuur Immobilizer System (IMB411-01) conform is met Richtlijn 2014/53/EU. De volledige tekst van de EU-conformiteitsverklaring kan worden geraadpleegd op het volgende internetadres:http://www.mitsubishielectric.com/bu/automotive/doc/re.html
Polish	MITSUBISHI ELECTRIC CORPORATION, HIMEJI WORKS niniejszym oświadcza, że typ urządzenia radiowego Immobilizer System (IMB411-01) jest zgodny z dyrektywą 2014/53/UE. Pełny tekst deklaracji zgodności UE jest dostępny pod następującym adresem internetowym:http://www.mitsubishielectric.com/bu/automotive/doc/re.html
Portuguese	O abaixo assinado MITSUBISHI ELECTRIC CORPORATION, HIMEJI WORKS declara que o presente tipo de equipamento de rádio Immobilizer System (IMB411-01) está em conformidade com a Diretiva 2014/53/UE. O texto integral da declaração de conformidade está disponível no seguinte endereço de Internet:http://www.mitsubishielectric.com/bu/automotive/doc/re.html
Romanian	Prin prezenta, MITSUBISHI ELECTRIC CORPORATION, HIMEJI WORKS declară că tipul de echipamente radio Immobilizer System (IMB411-01) este în conformitate cu Directiva 2014/53/UE. Textul integral al declarației UE de conformitate este disponibil la următoarea adresă internet:http://www.mitsubishielectric.com/bu/automotive/doc/re.html
Slovak	MITSUBISHI ELECTRIC CORPORATION, HIMEJI WORKS týmto vyhlasuje, že rádiové zariadenie typu Immobilizer System (IMB411-01) je v súlade so smernicou 2014/53/EÚ. Úplné EÚ vyhlásenie o zhode je k dispozícii na tejto internetovej adrese:http://www.mitsubishielectric.com/bu/automotive/doc/re.html
Slovenian	MITSUBISHI ELECTRIC CORPORATION, HIMEJI WORKS potrjuje, da je tip radijske opreme Immobilizer System (IMB411-01) skladen z Direktivo 2014/53/EU. Celotno besedilo izjave EU o skladnosti je na voljo na naslednjem spletnem naslovu:http://www.mitsubishielectric.com/bu/automotive/doc/re.html
Finnish	MITSUBISHI ELECTRIC CORPORATION, HIMEJI WORKS vakuuttaa, että radiolaitetyyppi Immobilizer System (IMB411-01) on direktiivin 2014/53/EU mukainen. EU-vaatimustenmukaisuusvakuutuksen täysimittainen teksti on saatavilla seuraavassa internetosoitteessa:http://www.mitsubishielectric.com/bu/automotive/doc/re.html
Swedish	Härmed försäkrar MITSUBISHI ELECTRIC CORPORATION, HIMEJI WORKS att denna typ av radioutrustning Immobilizer System (IMB411-01) överensstämmer med direktiv 2014/53/EU. Den fullständiga texten till EU-försäkran om överensstämmelse finns på följande webbadress:http://www.mitsubishielectric.com/bu/automotive/doc/re.html
Irish	Dearbhaíonn MITSUBISHI ELECTRIC CORPORATION, HIMEJI WORKS leis seo, go bhfuil an cineál trealaimh raidió Immobilizer System (IMB411-01) i gcomhréir le Treoir 2014/53/AE. Tá téacs iomlán den dearbhú comhréireachta AE ar fáil ag an seoladh idirlín seo a leanas:http://www.mitsubishielectric.com/bu/automotive/doc/re.html
Norwegian	Herved erklærer MITSUBISHI ELECTRIC CORPORATION, HIMEJI WORKS at denne typen radioutstyr Immobilizer System (IMB411-01) er i overensstemmelse med direktiv 2014/53/EU. Den fullstendige teksten til EU-samsvarserklæringen er tilgjengelig på følgende internettadresse:http://www.mitsubishielectric.com/bu/automotive/doc/re.html
Icelandic	Hér með lýsir, MITSUBISHI ELECTRIC CORPORATION, HIMEJI WORKS, yfir að radíóbúnaðargerð Immobilizer System (IMB411-01) er í samræmi við tilskipun 2014/53/ESB. Allur texti ESB samræmisyfirlýsingarinnar er í boði á eftirfarandi veffangi:http://www.mitsubishielectric.com/bu/automotive/doc/re.html
Albanian	Përmes kësaj, MITSUBISHI ELECTRIC CORPORATION, HIMEJI WORKS, deklaron se lloji i pajisjes radio Immobilizer System (IMB411-01) është në përputhje me Direktivën 2014/53/EU. Teksti i plotë i deklaratës së konformitetit të BE-së disponohet në adresën e mëposhtme të internetit:http://www.mitsubishielectric.com/bu/automotive/doc/re.html
Macedonian	Со ова, MITSUBISHI ELECTRIC CORPORATION, HIMEJI WORKS изјавува дека типот на радио опрема Immobilizer System (IMB411-01) е во согласност со Директивата 2014/53/ЕУ. Целосниот текст на Декларацијата на ЕУ за сообразност е достапна на следната интернет адреса:http://www.mitsubishielectric.com/bu/automotive/doc/re.html
Crnogorski jezik	Ovim, MITSUBISHI ELECTRIC CORPORATION, HIMEJI WORKS, izjavljuje da je tip radio opreme Immobilizer System (IMB411-01) u skladu sa Direktivom 2014/53/EU. Kompletan tekst deklaracije o usaglašenosti EU je dostupan na sledećoi internet adresi:http://www.mitsubishielectric.com/bu/automotive/doc/re.html
Serbian	Ovim, MITSUBISHI ELECTRIC CORPORATION, HIMEJI WORKS, izjavljuje da je tip radio opreme Immobilizer System (IMB411-01) u skladu sa Direktivom 2014/53/EU. Kompletan tekst EZ deklaracije o usaglašenosti je dostupan na sledećoj internet adresi:http://www.mitsubishielectric.com/bu/automotive/doc/re.html
Turkish	Böylelikle MITSUBISHI ELECTRIC CORPORATION, HIMEJI WORKS, radyo ekipmanı tipinin Immobilizer System (IMB411-01) 2014/53/EU Direktifi ile uyumlu olduğunu beyan eder. AB uygunluk beyanının tam metni aşağıdaki internet adresinde mevcuttur:http://www.mitsubishielectric.com/bu/automotive/doc/re.html

Frequency band(s) in which the radio equipment operates:134.2 kHz
Maximum radio-frequency power transmitted in the frequency band(s) in which the radio equipment operates:107 dBμV/m at. 10 meters

Manufacturer: MITSUBISHI ELECTRIC | MITSUBISHI ELECTRIC CORPORATION, HIMEJI WORKS
840, Chiyoda-machi, Himeji, Hyogo 670-8677, Japan

UK CA

Continental

Radio Transmitter: *S180052024, TIS-15* and Radio Receiver: *P61M0*

Manufacturer: Continental Automotive GmbH
Address: Seimensstrasse12 D-93055 Regensburg Germany
TEL : :49 941 790 8942 FAX : :49 941 790 998942

[English]	Hereby, Continental declares that the radio equipment type S180052024/TIS-15/P61M0 is in compliance with Directive 2017 No. 1206. The full text of the UK declaration of conformity is available at the following internet address: http://continental-homologation.com/suzuki

CAUTION - Do not exposed to excessive heat such as sunshine, fire or the like.

S180052024 / TIS-15 : Frequency band : 433.92MHz
Maximum radio-frequency power : <10mW e.r.p

CE

Continental

Radio Transmitter: *S180052024, TIS-15* and Radio Receiver: *40398036*

Manufacturer: Continental Automotive GmbH
Address: Seimensstrasse12 D-93055 Regensburg Germany
TEL : :49 941 790 8942 FAX : :49 941 790 998942

[Czech]	Tímto Continental prohlašuje, že typ rádiového zařízení S180052024/TIS-15/40398036 je v souladu se směrnicí 2014/53/EU. Úplné znění EU prohlášení o shodě je k dispozici na této internetové adrese: http://continental-homologation.com/suzuki
[Danish]	Hermed erklærer Continental, at radioudstyrstypen S180052024/TIS-15/40398036 er i overensstemmelse med direktiv 2014/53/EU. EU-overensstemmelseserklæringens fulde tekst kan findes på følgende internetadresse: http://continental-homologation.com/suzuki
[German]	Hiermit erklärt Continental, dass der Funkanlagentyp S180052024/TIS-15/40398036 der Richtlinie 2014/53/EU entspricht. Der vollständige Text der EU-Konformitätserklärung ist unter der folgenden Internetadresse verfügbar: http://continental-homologation.com/suzuki
[Estonian]	Käesolevaga deklareerib Continental, et käesolev raadioseadme tüüp S180052024/TIS-15/40398036 vastab direktiivi 2014/53/EL nõuetele. ELi vastavusdeklaratsiooni täielik tekst on kättesaadav järgmisel internetiaadressil: http://continental-homologation.com/suzuki
[English]	Hereby, Continental declares that the radio equipment type S180052024/TIS-15/40398036 is in compliance with Directive 2014/53/EU. The full text of the EU declaration of conformity is available at the following internet address: http://continental-homologation.com/suzuki
[Spanish]	Por la presente, Continental declara que el tipo de equipo radioeléctrico S180052024/TIS-15/40398036 es conforme con la Directiva 2014/53/UE. El texto completo de la declaración UE de conformidad est á disponible en la dirección Internet siguiente: http://continental-homologation.com/suzuki
[Greek]	Με την παρούσα ο/η Continental, δηλώνει ότι ο ραδιοεζοπλισμός S180052024/TIS-15/40398036 πληροί την οδηγία 2014/53/ΕΕ. Το πλήρες κείμενο της δήλωσης συμμόρφωσης ΕΕ διατίθεται στην ακόλο υθη ιστοσελίδα στο διαδίκτυο: http://continental-homologation.com/suzuki
[French]	Le soussigné, Continental, déclare que l'équipement radioélectrique du type S180052024/TIS-15/40398036 est conforme à la directive 2014/53/UE. Le texte complet de la déclaration UE de conformité est disponible à l'adresse internet suivante: http://continental-homologation.com/suzuki
[Italian]	Il fabbricante, Continental, dichiara che il tipo di apparecchiatura radio S180052024/TIS-15/40398036 è conforme alla direttiva 2014/53/UE. Il testo completo della dichiarazione di conformità UE è disponibile al seguente indirizzo Internet: http://continental-homologation.com/suzuki
[Latvian]	Ar šo Continental deklarē, ka radioiekārta S180052024/TIS-15/40398036 atbilst Direktīvai 2014/53/ES. Pilns ES atbilstības deklarācijas teksts ir pieejams šādā interneta vietnē: http://continental-homologation.com/suzuki
[Lithuanian]	Aš, Continental, patvirtinu, kad radijo įrenginių tipas S180052024/TIS-15/40398036 atitinka Direktyvą 2014/53/ES. Visas ES atitikties deklaracijos tekstas prieinamas šiuo interneto adresu: http://continental-homologation.com/suzuki
[Dutch]	Hierbij verklaar ik, Continental, dat het type radioapparatuur S180052024/TIS-15/40398036 conform is met Richtlijn 2014/53/EU. De volledige tekst van de EU-conformiteitsverklaring kan worden geraadpleegd op het volgende internetadres: http://continental-homologation.com/suzuki
[Maltese]	B'dan, Continental, niddikjara li dan it-tip ta' tagħmir tar-radju S180052024/TIS-15/40398036 huwa konformi mad-Direttiva 2014/53/UE. It-test kollu tad-dikjarazzjoni ta' konformità tal-UE huwa disponibbli f'dan l-indirizz tal-Internet li ġej: http://continental-homologation.com/suzuki
[Hungarian]	Continental igazolja, hogy a S180052024/TIS-15/40398036 típusú rádióberendezés megfelel a 2014/53/EU irányelvnek. Az EU-megfelelőségi nyilatkozat teljes szövege elérhető a következő internetes ci men: http://continental-homologation.com/suzuki
[Polish]	Continental niniejszym oświadcza, że typ urządzenia radiowego S180052024/TIS-15/40398036 jest zgodny z dyrektywą 2014/53/UE. Pełny tekst deklaracji zgodności UE jest dostępny pod następującym adresem internetowym: http://continental-homologation.com/suzuki
[Portuguese]	O(a) abaixo assinado(a) Continental declara que o presente tipo de equipamento de rádio S180052024/TIS-15/40398036 está em conformidade com a Diretiva 2014/53/UE. O texto integral da declaração de conformidade está disponível no seguinte endereço de Internet: http://continental-homologation.com/suzuki
[Slovenian]	Continental potrjuje, da je tip radijske opreme S180052024/TIS-15/40398036 skladen z Direktivo 2014/53/EU. Celotno besedilo izjave EU o skladnosti je na voljo na naslednjem spletnem naslovu: http://continental-homologation.com/suzuki
[Slovak]	Continental týmto vyhlasuje, že rádiové zariadenie typu S180052024/TIS-15/40398036 je v súlade so smernicou 2014/53/EÚ. Úplné EÚ vyhlásenie o zhode je k dispozícii na tejto internetovej adrese: http://continental-homologation.com/suzuki
[Finish]	Continental vakuuttaa, että radiolaitetyyppi S180052024/TIS-15/40398036 on direktiivin 2014/53/EU mukainen. EU-vaatimustenmukaisuusvakuutuksen täysimittainen teksti on saatavilla seuraavassa internetosoitteessa: http://continental-homologation.com/suzuki
[Swedish]	Härmed försäkrar Continental att denna typ av radioutrustning S180052024/TIS-15/40398036 överensstämmer med direktiv 2014/53/EU. Den fullständiga texten till EU-försäkran om överensstämmelse finns på följande webbadress: http://continental-homologation.com/suzuki
[Icelandic]	Hér með lýsir Continental yfir því að S180052024/TIS-15/40398036 er í samræmi við grunnkröfur og aðrar kröfur, sem gerðar eru í tilskipun 2014/53/EC. The fullur texti af ESB-samræmisyfirlýsing er í boði á eftirfarandi veffangi: http://continental-homologation.com/suzuki
[Norwegian]	Continental erklærer herved at utstyret S180052024/TIS-15/40398036 er i samsvar med de grunnleggende krav og øvrige relevante krav i direktiv 2014/53/EU. Den fullstendige teksten i EU-deklarasjon finnes på følgende internettadresse: http://continental-homologation.com/suzuki
[Turkish]	İşburada Continental, S180052024/TIS-15/40398036 ile Direktif 2014/53/AB'nin uyumlu olduğunu beyan eder. AB uygunluk beyanının tam metni, aşağıdaki internet adresinde mevcuttur: http://continental-homologation.com/suzuki
[Romanian]	Prin prezenta, Continental declară că tipul de echipamente radio S180052024/TIS-15/40398036 este în conformitate cu Directiva 2014/53/UE. Textul integral al declarației UE de conformitate este disponibil la următoarea adresă internet: http://continental-homologation.com/suzuki
[Bulgarian]	С настоящото Continental декларира, че този тип радиосъоръжение S180052024/TIS-15/40398036 е в съответствие с Директива 2014/53/ЕС. Цялостният текст на ЕС декларацията за съответств ие може да се намери на следния интернет адрес: http://continental-homologation.com/suzuki
[Croatian]	Continental ovime izjavljuje da je radijska oprema tipa S180052024/TIS-15/40398036 u skladu s Direktivom 2014/53/EU. Cjeloviti tekst EU izjave o sukladnosti dostupan je na sljedećoj internetskoj adresi: http://continental-homologation.com/suzuki
[Crnogorski jezik]	Ovim, Continental, izjavljuje da je tip radio opreme S180052024/TIS-15/40398036 u skladu sa Direktivom 2014/53/EU. Kompletan tekst EU izjave o usklađenosti nalazi se na sljedećoj Internet adresi: http://continental-homologation.com/suzuki
[Macedonian]	Prin prezenta, Continental declară că tipul de echipamente radio S180052024/TIS-15/40398036 este în conformitate cu Directiva 2014/53/UE. Textul integral al declarației UE de conformitate este disponibil la următoarea adresă internet: http://continental-homologation.com/suzuki

CAUTION - Do not exposed to excessive heat such as sunshine, fire or the like.

S180052024 / TIS-15 : Frequency band : 433.92MHz
Maximum radio-frequency power : <10mW e.r.p

ALPS **ALPS ELECTRIC CO., LTD.** Engineering Headquarters
6-3-36, Nakazato, Furukawa, Osaki-city, Miyagi-pref. 989-6181, Japan
Phone +81 229-23-5111 Fax +81 229-23-5129

frequency band(s) in which the radio equipment operates; 433.92MHz
maximum radio-frequency power transmitted in the frequency band(s) in which the radio equipment operates; 70dBuV/m@3m

[English]	Hereby, ALPS ELECTRIC CO.,LTD., declares that the radio equipment type 37182-A7/37190-A7 is in compliance with Directive 2014/53/EU. The full text of the EU declaration of conformity is available at the following internet address: http://www.alps.com/products/e/re_list02.html
[Dutch]	Hierbij verklaar ik, ALPS ELECTRIC CO.,LTD., dat het type radioapparatuur 37182-A7/37190-A7 conform is met Richtlijn 2014/53/EU. De volledige tekst van de EU-conformiteitsverklaring kan worden geraadpleegd op het volgende internetadres: http://www.alps.com/products/e/re_list02.html
[German]	Hiermit erklärt ALPS ELECTRIC CO.,LTD., dass der Funkanlagentyp 37182-A7/37190-A7 der Richtlinie 2014/53/EU entspricht. Der vollständige Text der EU-Konformitätserklärung ist unter der folgenden Internetadresse verfügbar: http://www.alps.com/products/e/re_list02.html
[French]	Le soussigné, ALPS ELECTRIC CO.,LTD., déclare que l'équipement radioélectrique du type 37182-A7/37190-A7 est conforme à la directive 2014/53/UE. Le texte complet de la déclaration UE de conformité est disponible à l'adresse internet suivante: http://www.alps.com/products/e/re_list02.html
[Spanish]	Por la presente, ALPS ELECTRIC CO.,LTD., declara que el tipo de equipo radioeléctrico 37182-A7/37190-A7 es conforme con la Directiva 2014/53/UE. El texto completo de la declaración UE de conformidad está disponible en la dirección Internet siguiente: http://www.alps.com/products/e/re_list02.html
[Bulgarian]	С настоящото ALPS ELECTRIC CO.,LTD., декларира, че този тип радиосъоръжение 37182-A7/37190-A7 е в съответствие с Директива 2014/53/ЕС. Цялостният текст на ЕС декларацията за съответствие може да се намери на следния интернет адрес: http://www.alps.com/products/e/re_list02.html
[Greek]	Με την παρούσα ο/η ALPS ELECTRIC CO.,LTD., δηλώνει ότι ο ραδιοεξοπλισμός 37182-A7/37190-A7 πληροί την οδηγία 2014/53/ΕΕ. Το πλήρες κείμενο της δήλωσης συμμόρφωσης ΕΕ διατίθεται στην ακόλουθη ιστοσελίδα στο διαδίκτυο: http://www.alps.com/products/e/re_list02.html
[Czech]	Tímto ALPS ELECTRIC CO.,LTD., prohlašuje, že typ rádiového zařízení 37182-A7/37190-A7 je v souladu se směrnicí 2014/53/EU. Úplné znění EU prohlášení o shodě je k dispozici na této internetové adrese: http://www.alps.com/products/e/re_list02.html
[Danish]	Hermed erklærer ALPS ELECTRIC CO.,LTD., at radioudstyrstypen 37182-A7/37190-A7 er i overensstemmelse med direktiv 2014/53/EU. EU-overensstemmelseserklæringens fulde tekst kan findes på følgende internetadresse: http://www.alps.com/products/e/re_list02.html
[Italian]	Il fabbricante, ALPS ELECTRIC CO.,LTD., dichiara che il tipo di apparecchiatura radio 37182-A7/37190-A7 è conforme alla direttiva 2014/53/UE. Il testo completo della dichiarazione di conformità UE è disponibile al seguente indirizzo Internet: http://www.alps.com/products/e/re_list02.html
[Portuguese]	O(a) abaixo assinado(a) ALPS ELECTRIC CO.,LTD., declara que o presente tipo de equipamento de rádio 37182-A7/37190-A7 está em conformidade com a Diretiva 2014/53/UE. O texto integral da declaração de conformidade está disponível no seguinte endereço de Internet: http://www.alps.com/products/e/re_list02.html
[Finnish]	ALPS ELECTRIC CO.,LTD., vakuuttaa, että radiolaitetyyppi 37182-A7/37190-A7 on direktiivin 2014/53/EU mukainen. EU-vaatimustenmukaisuusvakuutuksen täysimittainen teksti on saatavilla seuraavassa internetosoitteessa: http://www.alps.com/products/e/re_list02.html
[Swedish]	Härmed försäkrar ALPS ELECTRIC CO.,LTD., att denna typ av radioutrustning 37182-A7/37190-A7 överensstämmer med direktiv 2014/53/EU. Den fullständiga texten till EU-försäkran om överensstämmelse finns på följande webbadress: http://www.alps.com/products/e/re_list02.html
[Polish]	ALPS ELECTRIC CO.,LTD., niniejszym oświadcza, że typ urządzenia radiowego 37182-A7/37190-A7 jest zgodny z dyrektywą 2014/53/UE. Pełny tekst deklaracji zgodności UE jest dostępny pod następującym adresem internetowym: http://www.alps.com/products/e/re_list02.html
[Hungarian]	ALPS ELECTRIC CO.,LTD., igazolja, hogy a 37182-A7/37190-A7 típusú rádióberendezés megfelel a 2014/53/EU irányelvnek. Az EU-megfelelőségi nyilatkozat teljes szövege elérhető a következő internetes címen: http://www.alps.com/products/e/re_list02.html
[Slovak]	ALPS ELECTRIC CO.,LTD., týmto vyhlasuje, že rádiové zariadenie typu 37182-A7/37190-A7 je v súlade so smernicou 2014/53/EÚ. Úplné EÚ vyhlásenie o zhode je k dispozícii na tejto internetovej adrese: http://www.alps.com/products/e/re_list02.html
[Slovenian]	ALPS ELECTRIC CO.,LTD., potrjuje, da je tip radijske opreme 37182-A7/37190-A7 skladen z Direktivo 2014/53/EU. Celotno besedilo izjave EU o skladnosti je na voljo na naslednjem spletnem naslovu: http://www.alps.com/products/e/re_list02.html
[Estonian]	Käesolevaga deklareerib ALPS ELECTRIC CO.,LTD., et käesolev raadioseadme tüüp 37182-A7/37190-A7 vastab direktiivi 2014/53/EL nõuetele. Koopia vastavusdeklaratsioon on saadaval järgmistes kohtades. EU vastavusdeklaratsiooni täielik tekst on kättesaadav järgmisel internetiaadressil: http://www.alps.com/products/e/re_list02.html
[Latvian]	Ar šo ALPS ELECTRIC CO.,LTD., deklarē, ka radioiekārta 37182-A7/37190-A7 atbilst Direktīvai 2014/53/ES. Pilns ES atbilstības deklarācijas teksts ir pieejams šādā interneta vietnē: http://www.alps.com/products/e/re_list02.html
[Lithuanian]	Aš, ALPS ELECTRIC CO.,LTD., patvirtinu, kad radijo įrenginių tipas 37182-A7/37190-A7 atitinka Direktyvą 2014/53/ES. Visas ES atitikties deklaracijos tekstas prieinamas šiuo interneto adresu: http://www.alps.com/products/e/re_list02.html
[Romanian]	Prin prezenta, ALPS ELECTRIC CO.,LTD., declară că tipul de echipamente radio 37182-A7/37190-A7 este în conformitate cu Directiva 2014/53/UE. Textul integral al declarației UE de conformitate este disponibil la următoarea adresă internet: http://www.alps.com/products/e/re_list02.html
[Croatian]	ALPS ELECTRIC CO.,LTD., ovime izjavljuje da je radijska oprema tipa 37182-A7/37190-A7 u skladu s Direktivom 2014/53/EU. Cjeloviti tekst EU izjave o sukladnosti dostupan je na sljedećoj internetskoj adresi: http://www.alps.com/products/e/re_list02.html
[Icelandic]	Hér, ALPS ELECTRIC CO.,LTD., lýsir yfir að radíóbúnaður tegund 37182-A7/37190-A7 er í samræmi við tilskipun 2014/53/ESB. The fullur texti af ESB-samræmisyfirlýsing er í boði á eftirfarandi veffangi: http://www.alps.com/products/e/re_list02.html
[Norwegian]	Herved ALPS ELECTRIC CO.,LTD., erklærer at radioutstyr type 37182-A7/37190-A7 er i samsvar med direktiv 2014/53/EU. Den fullstendige teksten i EU-erklæring er tilgjengelig på følgende internettadresse: http://www.alps.com/products/e/re_list02.html
[Macedonian]	Со ова, ALPS ELECTRIC CO.,LTD., изјавува дека типот на радио опрема 37182-A7/37190-A7 е во согласност со Директивата 2014/53/ЕУ. Целосниот текст на декларацијата на ЕУ за сообразност е достапна на следниот Постојано интернет адреса: http://www.alps.com/products/e/re_list02.html
[Turkish]	Bu vesile ile, ALPS ELECTRIC CO.,LTD., radyo cihazları tipi 37182-A7/37190-A7 Direktifi 2014/53/AB ile uyumlu olduğunu beyan eder. AB uyumu beyanının tam metni aşağıdaki internet adresinden edinilebilir. http://www.alps.com/products/e/re_list02.html
[Crnogorski jezik]	Ovime, ALPS ELECTRIC CO.,LTD., izjavljuje da je taj tip radio oprema 37182-A7/37190-A7 u skladu s Direktivom 2014/53/EU. Tekst deklaracije EU o sukladnosti dostupne su na sljedećoj internet adresi: http://www.alps.com/products/e/re_list02.html

CAUTION - Danger of explosion if battery is incorrectly replaced. Replace only with the same or equivalent type.
CAUTION - Do not exposed to excessive heat such as sunshine, fire or the like.

WARNING
Do not ingest the battery, Chemical Burn Hazard
(The remote control supplied with) This product contains a coin/button cell battery.
If the coin/button cell battery is swallowed, it can cause severe internal burns in just 2 hours and can lead to death.
Keep new and used batteries away from children.
If the battery compartment does not close securely, stop using the product and keep it away from children.
If you think batteries might have been swallowed or placed inside any part of the body, seek immediate medical attention.

This symbol is intended to alert the user to the presence of important operating and maintenance (servicing) instructions in the literature accompanying the appliance.

Fujitsu Ten Limited
2-28, Gosho-dori 1-chome, Hyogo-ku, Kobe, 652-8510 Japan
Tel: +81 78-671-5081 Fax: +81 78-671-5325

CE

frequency band(s) in which the radio equipment operates; 2402 – 2480 MHz
maximum radio-frequency power transmitted in the frequency band(s) in which the radio equipment operates; 0.5 mW e.i.r.p.

[English]	Hereby, FUJITSU TEN LIMITED declares that the radio equipment type FT0086A is in compliance with Directive 2014/53/EU. The full text of the EU declaration of conformity is available at the following internet address: http://www.fujitsu-ten.com/support/regulation/eu_doc/
[Dutch]	Hierbij verklaar ik, FUJITSU TEN LIMITED, dat het type radioapparatuur FT0086A conform is met Richtlijn 2014/53/EU. De volledige tekst van de EU-conformiteitsverklaring kan worden geraadpleegd op het volgende internetadres: http://www.fujitsu-ten.com/support/regulation/eu_doc/
[German]	Hiermit erklärt FUJITSU TEN LIMITED, dass der Funkanlagentyp FT0086A der Richtlinie 2014/53/EU entspricht. Der vollständige Text der EU-Konformitätserklärung ist unter der folgenden Internetadresse verfügbar: http://www.fujitsu-ten.com/support/regulation/eu_doc/
[French]	Le soussigné, FUJITSU TEN LIMITED, déclare que l'équipement radioélectrique du type FT0086A est conforme à la directive 2014/53/UE. Le texte complet de la déclaration UE de conformité est disponible à l'adresse internet suivante: http://www.fujitsu-ten.com/support/regulation/eu_doc/
[Spanish]	Por la presente, FUJITSU TEN LIMITED declara que el tipo de equipo radioeléctrico FT0086A es conforme con la Directiva 2014/53/UE. El texto completo de la declaración UE de conformidad está disponible en la dirección Internet siguiente: http://www.fujitsu-ten.com/support/regulation/eu_doc/
[Bulgarian]	С настоящото FUJITSU TEN LIMITED декларира, че този тип радиосъоръжение FT0086A е в съответствие с Директива 2014/53/ЕС. Цялостният текст на ЕС декларацията за съответствие може да се намери на следния интернет адрес: http://www.fujitsu-ten.com/support/regulation/eu_doc/
[Greek]	Με την παρούσα ο/η FUJITSU TEN LIMITED, δηλώνει ότι ο ραδιοεξοπλισμός FT0086A πληρεί την οδηγία 2014/53/ΕΕ. Το πλήρες κείμενο της δήλωσης συμμόρφωσης ΕΕ διατίθεται στην ακόλουθη ιστοσελίδα στο διαδίκτυο: http://www.fujitsu-ten.com/support/regulation/eu_doc/
[Czech]	Tímto FUJITSU TEN LIMITED prohlašuje, že typ rádiového zařízení FT0086A je v souladu se směrnicí 2014/53/EU. Úplné znění EU prohlášení o shodě je k dispozici na této internetové adrese: http://www.fujitsu-ten.com/support/regulation/eu_doc/
[Danish]	Hermed erklærer FUJITSU TEN LIMITED, at radioudstyrstypen FT0086A er i overensstemmelse med direktiv 2014/53/EU. EU-overensstemmelseserklæringens fulde tekst kan findes på følgende internetadresse: http://www.fujitsu-ten.com/support/regulation/eu_doc/
[Italian]	Il fabbricante, FUJITSU TEN LIMITED, dichiara che il tipo di apparecchiatura radio FT0086A è conforme alla direttiva 2014/53/UE. Il testo completo della dichiarazione di conformità UE è disponibile al seguente indirizzo Internet: http://www.fujitsu-ten.com/support/regulation/eu_doc/
[Portuguese]	O(a) abaixo assinado(a) FUJITSU TEN LIMITED declara que o presente tipo de equipamento de rádio FT0086A está em conformidade com a Diretiva 2014/53/UE. O texto integral da declaração de conformidade está disponível no seguinte endereço de Internet: http://www.fujitsu-ten.com/support/regulation/eu_doc/
[Finnish]	FUJITSU TEN LIMITED vakuuttaa, että radiolaitetyyppi FT0086A on direktiivin 2014/53/EU mukainen. EU-vaatimustenmukaisuusvakuutuksen täysimittainen teksti on saatavilla seuraavassa internetosoitteessa: http://www.fujitsu-ten.com/support/regulation/eu_doc/
[Swedish]	Härmed försäkrar FUJITSU TEN LIMITED att denna typ av radioutrustning FT0086A överensstämmer med direktiv 2014/53/EU. Den fullständiga texten till EU-försäkran om överensstämmelse finns på följande webbadress: http://www.fujitsu-ten.com/support/regulation/eu_doc/
[Polish]	FUJITSU TEN LIMITED niniejszym oświadcza, że typ urządzenia radiowego FT0086A jest zgodny z dyrektywą 2014/53/UE. Pełny tekst deklaracji zgodności UE jest dostępny pod następującym adresem internetowym: http://www.fujitsu-ten.com/support/regulation/eu_doc/
[Hungarian]	FUJITSU TEN LIMITED igazolja, hogy a FT0086A típusú rádióberendezés megfelel a 2014/53/EU irányelvnek. Az EU-megfelelőségi nyilatkozat teljes szövege elérhető a következő internetes címen: http://www.fujitsu-ten.com/support/regulation/eu_doc/
[Slovak]	FUJITSU TEN LIMITED týmto vyhlasuje, že rádiové zariadenie typu FT0086A je v súlade so smernicou 2014/53/EÚ. Úplné EÚ vyhlásenie o zhode je k dispozícii na tejto internetovej adrese: http://www.fujitsu-ten.com/support/regulation/eu_doc/
[Slovenian]	FUJITSU TEN LIMITED potrjuje, da je tip radijske opreme FT0086A skladen z Direktivo 2014/53/EU. Celotno besedilo izjave EU o skladnosti je na voljo na naslednjem spletnem naslovu: http://www.fujitsu-ten.com/support/regulation/eu_doc/
[Estonian]	Käesolevaga deklareerib FUJITSU TEN LIMITED, et käesolev raadioseadme tüüp FT0086A vastab direktiivi 2014/53/EL nõuetele. ELi vastavusdeklaratsiooni täielik tekst on kättesaadav järgmisel internetiaadressil: http://www.fujitsu-ten.com/support/regulation/eu_doc/
[Latvian]	Ar šo FUJITSU TEN LIMITED deklarē, ka radioiekārta FT0086A atbilst Direktīvai 2014/53/ES. Pilns ES atbilstības deklarācijas teksts ir pieejams šādā interneta vietnē: http://www.fujitsu-ten.com/support/regulation/eu_doc/
[Lithuanian]	Aš, FUJITSU TEN LIMITED, patvirtinu, kad radijo įrenginių tipas FT0086A atitinka Direktyvą 2014/53/ES. Visas ES atitikties deklaracijos tekstas prieinamas šiuo interneto adresu: http://www.fujitsu-ten.com/support/regulation/eu_doc/
[Romanian]	Prin prezenta, FUJITSU TEN LIMITED declară că tipul de echipamente radio FT0086A este în conformitate cu Directiva 2014/53/UE. Textul integral al declarației UE de conformitate este disponibil la următoarea adresă internet: http://www.fujitsu-ten.com/support/regulation/eu_doc/
[Croatian]	FUJITSU TEN LIMITED ovime izjavljuje da je radijska oprema tipa FT0086A u skladu s Direktivom 2014/53/EU. Cjeloviti tekst EU izjave o sukladnosti dostupan je na sljedećoj internetskoj adresi: http://www.fujitsu-ten.com/support/regulation/eu_doc/
[Icelandic]	Hér með, lýsir FUJITSU TEN LIMITED því yfir að gerð útvarpsbúnaðarins FT0086A samræmist tilskipun 2014/53/EU. Allur texti ESB-samræmisyfirlýsingarinnar er aðgengilegur á eftirfarandi veffangi: http://www.fujitsu-ten.com/support/regulation/eu_doc/
[Norwegian]	FUJITSU TEN LIMITED erklærer herved at radioutstyrstypen FT0086A er i samsvar med direktiv 2014/53/EU. Den fullstendige teksten i EU-erklæringen er tilgjengelig på følgende internettadresse: http://www.fujitsu-ten.com/support/regulation/eu_doc/
[Macedonian]	Со ова, FUJITSU TEN LIMITED изјавува дека радио опремата од типот FT0086A е во согласност со Директивата 2014/53/ЕУ. Целиот текст на ЕУ изјавата за сообразност е достапен на следната интернет адреса: http://www.fujitsu-ten.com/support/regulation/eu_doc/
[Turkish]	FUJITSU TEN LIMITED, FT0086A türü telsiz ekipmanının 2014/53/EU Direktifine uygun olduğunu beyan etmektedir. AB uygunluk beyanının tam metnine aşağıdaki internet adresinden ulaşılabilir: http://www.fujitsu-ten.com/support/regulation/eu_doc/
[Crnogorski jezik]	Ovim, FUJITSU TEN LIMITED izjavljuje da je tip radio opreme FT0086A u skladu sa Direktivom 2014/53/EU. Cjelokupan tekst EU deklaracije o usklađenosti dostupan je na sljedećoj internet adresi: http://www.fujitsu-ten.com/support/regulation/eu_doc/

Panasonic

Panasonic Corporation Automotive & Industrial Systems company
4261 Ikonobe-cho, Tsuzuki-ku, Yokohama-shi, Kanagawa-ken, 224-8520, Japan
Tel:+81 50-3689-7126 Fax:+81 45-931-0806

CE

frequency band(s) in which the radio equipment operates; 2402-2480MHz
maximum radio-frequency power transmitted in the frequency band(s) in which the radio equipment operates; 1.01 mW

[English]	Hereby, Panasonic Corporation declares that the radio equipment type CQ-JZ06F0JT,CQ-JZ06F1JT,CQ-JZ46F0JT,CQ-JZ46F1JT is in compliance with Directive 2014/53/EU. The full text of the EU declaration of conformity is available at the following internet address:http://www.ptc.panasonic.eu/
[Dutch]	Hierbij verklaar ik, Panasonic Corporation, dat het type radioapparatuur CQ-JZ06F0JT,CQ-JZ06F1JT,CQ-JZ46F0JT,CQ-JZ46F1JT conform is met Richtlijn 2014/53/EU. De volledige tekst van de EU-conformiteitsverklaring kan worden geraadpleegd op het volgende internetadres:http://www.ptc.panasonic.eu/
[German]	Hiermit erklärt Panasonic Corporation, dass der Funkanlagentyp CQ-JZ06F0JT,CQ-JZ06F1JT,CQ-JZ46F0JT,CQ-JZ46F1JT der Richtlinie 2014/53/EU entspricht. Der vollständige Text der EU-Konformitätserklärung ist unter der folgenden Internetadresse verfügbar:http://www.ptc.panasonic.eu/
[French]	Le soussigné, Panasonic Corporation, déclare que l'équipement radioélectrique du type CQ-JZ06F0JT,CQ-JZ06F1JT,CQ-JZ46F0JT,CQ-JZ46F1JT est conforme à la directive 2014/53/UE. Le texte complet de la déclaration UE de conformité est disponible à l'adresse internet suivante:http://www.ptc.panasonic.eu/
[Spanish]	Por la presente, Panasonic Corporation declara que el tipo de equipo radioeléctrico CQ-JZ06F0JT,CQ-JZ06F1JT,CQ-JZ46F0JT,CQ-JZ46F1JT es conforme con la Directiva 2014/53/UE. El texto completo de la declaración UE de conformidad está disponible en la dirección Internet siguiente:http://www.ptc.panasonic.eu/
[Bulgarian]	С настоящото Panasonic Corporation декларира, че този тип радиосъоръжение CQ-JZ06F0JT,CQ-JZ06F1JT,CQ-JZ46F0JT,CQ-JZ46F1JT е в съответствие с Директива 2014/53/ЕС. Цялостният текст на ЕС декларацията за съответствие може да се намери на следния интернет адрес:http://www.ptc.panasonic.eu/
[Greek]	Με την παρούσα ο/η Panasonic Corporation, δηλώνει ότι ο ραδιοεξοπλισμός CQ-JZ06F0JT,CQ-JZ06F1JT,CQ-JZ46F0JT,CQ-JZ46F1JT πληροί την οδηγία 2014/53/ΕΕ. Το πλήρες κείμενο της δήλωσης συμμόρφωσης ΕΕ διατίθεται στην ακόλουθη ιστοσελίδα στο διαδίκτυο:http://www.ptc.panasonic.eu/
[Czech]	Tímto Panasonic Corporation prohlašuje, že typ rádiového zařízení CQ-JZ06F0JT,CQ-JZ06F1JT,CQ-JZ46F0JT,CQ-JZ46F1JT je v souladu se směrnicí 2014/53/EU. Úplné znění EU prohlášení o shodě je k dispozici na této internetové adrese:http://www.ptc.panasonic.eu/
[Danish]	Hermed erklærer Panasonic Corporation, at radioudstyrstypen CQ-JZ06F0JT,CQ-JZ06F1JT,CQ-JZ46F0JT,CQ-JZ46F1JT er i overensstemmelse med direktiv 2014/53/EU. EU-overensstemmelseserklæringens fulde tekst kan findes på følgende internetadresse:http://www.ptc.panasonic.eu/
[Italian]	Il fabbricante, Panasonic Corporation, dichiara che il tipo di apparecchiatura radio CQ-JZ06F0JT,CQ-JZ06F1JT,CQ-JZ46F0JT,CQ-JZ46F1JT è conforme alla direttiva 2014/53/UE. Il testo completo della dichiarazione di conformità UE è disponibile al seguente indirizzo Internet:http://www.ptc.panasonic.eu/
[Portuguese]	O(a) abaixo assinado(a) Panasonic Corporation declara que o presente tipo de equipamento de rádio CQ-JZ06F0JT,CQ-JZ06F1JT,CQ-JZ46F0JT,CQ-JZ46F1JT está em conformidade com a Diretiva 2014/53/UE. O texto integral da declaração de conformidade está disponível no seguinte endereço de Internet:http://www.ptc.panasonic.eu/
[Finnish]	Panasonic Corporation vakuuttaa, että radiolaitetyyppi CQ-JZ06F0JT,CQ-JZ06F1JT,CQ-JZ46F0JT,CQ-JZ46F1JT on direktiivin 2014/53/EU mukainen. EU-vaatimustenmukaisuusvakuutuksen täysimittainen teksti on saatavilla seuraavassa internetosoitteessa:http://www.ptc.panasonic.eu/
[Swedish]	Härmed försäkrar Panasonic Corporation att denna typ av radioutrustning CQ-JZ06F0JT,CQ-JZ06F1JT,CQ-JZ46F0JT,CQ-JZ46F1JT överensstämmer med direktiv 2014/53/EU. Den fullständiga texten till EU-försäkran om överensstämmelse finns på följande webbadress:http://www.ptc.panasonic.eu/
[Polish]	Panasonic Corporation niniejszym oświadcza, że typ urządzenia radiowego CQ-JZ06F0JT,CQ-JZ06F1JT,CQ-JZ46F0JT,CQ-JZ46F1JT jest zgodny z dyrektywą 2014/53/UE. Pełny tekst deklaracji zgodności UE jest dostępny pod nastepującym adresem internetowym:http://www.ptc.panasonic.eu/
[Hungarian]	Panasonic Corporation igazolja, hogy a CQ-JZ06F0JT,CQ-JZ06F1JT,CQ-JZ46F0JT,CQ-JZ46F1JT típusú rádióberendezés megfelel a 2014/53/EU irányelvnek. Az EU-megfelelőségi nyilatkozat teljes szövege elérhető a következő internetes címen:http://www.ptc.panasonic.eu/
[Slovak]	Panasonic Corporation týmto vyhlasuje, že rádiové zariadenie typu CQ-JZ06F0JT,CQ-JZ06F1JT,CQ-JZ46F0JT,CQ-JZ46F1JT je v súlade so smernicou 2014/53/EÚ. Úplné EÚ vyhlásenie o zhode je k dispozícii na tejto internetovej adrese:http://www.ptc.panasonic.eu/
[Slovenian]	Panasonic Corporation potrjuje, da je tip radijske opreme CQ-JZ06F0JT,CQ-JZ06F1JT,CQ-JZ46F0JT,CQ-JZ46F1JT skladen z Direktivo 2014/53/EU. Celotno besedilo izjave EU o skladnosti je na voljo na naslednjem spletnem naslovu:http://www.ptc.panasonic.eu/
[Estonian]	Käesolevaga deklareerib Panasonic Corporation, et käesolev raadioseadme tüüp CQ-JZ06F0JT,CQ-JZ06F1JT,CQ-JZ46F0JT,CQ-JZ46F1JT vastab direktiivi 2014/53/EL nõuetele. ELi vastavusdeklaratsiooni täielik tekst on kättesaadav järgmisel internetiaadressil:http://www.ptc.panasonic.eu/
[Latvian]	Ar šo Panasonic Corporation deklarē, ka radioiekārta CQ-JZ06F0JT,CQ-JZ06F1JT,CQ-JZ46F0JT,CQ-JZ46F1JT atbilst Direktīvai 2014/53/ES. Pilns ES atbilstības deklarācijas teksts ir pieejams šādā interneta vietnē:http://www.ptc.panasonic.eu/
[Lithuanian]	Aš, Panasonic Corporation, patvirtinu, kad radijo įrenginių tipas CQ-JZ06F0JT,CQ-JZ06F1JT,CQ-JZ46F0JT,CQ-JZ46F1JT atitinka Direktyvą 2014/53/ES. Visas ES atitikties deklaracijos tekstas prieinamas šiuo interneto adresu:http://www.ptc.panasonic.eu/
[Romanian]	Prin prezenta, Panasonic Corporation declară că tipul de echipamente radio CQ-JZ06F0JT,CQ-JZ06F1JT,CQ-JZ46F0JT,CQ-JZ46F1JT este în conformitate cu Directiva 2014/53/UE. Textul integral al declarației UE de conformitate este disponibil la următoarea adresă internet:http://www.ptc.panasonic.eu/
[Croatian]	Panasonic Corporation ovime izjavljuje da je radijska oprema tipa CQ-JZ06F0JT,CQ-JZ06F1JT,CQ-JZ46F0JT,CQ-JZ46F1JT u skladu s Direktivom 2014/53/EU. Cjeloviti tekst EU izjave o sukladnosti dostupan je na sljedećoj internetskoj adresi:http://www.ptc.panasonic.eu/
[Icelandic]	Hér með, lýsir Panasonic Corporation því yfir að gerð útvarpsbúnaðarins CQ-JZ06F0JT,CQ-JZ06F1JT,CQ-JZ46F0JT,CQ-JZ46F1JT samræmist tilskipun 2014/53/EU. Allur texti ESB-samræmisyfirlýsingarinnar er aðgengilegur á eftirfarandi veffangi:http://www.ptc.panasonic.eu/
[Norwegian]	Panasonic Corporation erklærer herved at radioutstyrstypen CQ-JZ06F0JT,CQ-JZ06F1JT,CQ-JZ46F0JT,CQ-JZ46F1JT er i samsvar med direktiv 2014/53/EU. Den fullstendige teksten i EU-erklæringen er tilgjengelig på følgende internettadresse:http://www.ptc.panasonic.eu/
[Macedonian]	Со ова, Panasonic Corporation изјавува дека радио опремата од типот CQ-JZ06F0JT,CQ-JZ06F1JT,CQ-JZ46F0JT,CQ-JZ46F1JT е во согласност со Директивата 2014/53/ЕУ. Целиот текст на ЕУ изјавата за сообразност е достапен на следната интернет адреса:http://www.ptc.panasonic.eu/
[Turkish]	Panasonic Corporation, CQ-JZ06F0JT,CQ-JZ06F1JT,CQ-JZ46F0JT,CQ-JZ46F1JT türü telsiz ekipmanının 2014/53/EU Direktifine uygun olduğunu beyan etmektedir. AB uygunluk beyanının tam metnine aşağıdaki internet adresinden ulaşılabilir:http://www.ptc.panasonic.eu/
[Crnogorski jezik]	Ovim, Panasonic Corporation izjavljuje da je tip radio opreme CQ-JZ06F0JT,CQ-JZ06F1JT,CQ-JZ46F0JT,CQ-JZ46F1JT u skladu sa Direktivom 2014/53/EU. Cjelokupan tekst EU deklaracije o usklađenosti dostupan je na sljedećoj internet adresi:http://www.ptc.panasonic.eu/

Panasonic

Panasonic Corporation Automotive & Industrial Systems company
4261 Ikonobe-cho, Tsuzuki-ku, Yokohama-shi, Kanagawa-ken, 224-8520, Japan
Tel:+81 50-3689-7126 Fax:+81 45-931-0806

CE

frequency band(s) in which the radio equipment operates; 2402-2480MHz
maximum radio-frequency power transmitted in the frequency band(s) in which the radio equipment operates; 0.618 mW

[English]	Hereby, Panasonic Corporation declares that the radio equipment type CQ-JZ93F0TT,CQ-JZ93F2TT,CQ-JZ93F4TT,CQ-JZ93F6TT,CQ-JZ04F0AE,CQ-JZ04F1AE,CQ-CZ36E1AE,CQ-CZ36E3AE is in compliance with Directive 2014/53/EU. The full text of the EU declaration of conformity is available at the following internet address:http://www.ptc.panasonic.eu/
[Dutch]	Hierbij verklaar ik, Panasonic Corporation, dat het type radioapparatuur CQ-JZ93F0TT,CQ-JZ93F2TT,CQ-JZ93F4TT,CQ-JZ93F6TT,CQ-JZ04F0AE,CQ-JZ04F1AE,CQ-CZ36E1AE,CQ-CZ36E3AE conform is met Richtlijn 2014/53/EU. De volledige tekst van de EU-conformiteitsverklaring kan worden geraadpleegd op het volgende internetadres:http://www.ptc.panasonic.eu/
[German]	Hiermit erklärt Panasonic Corporation, dass der Funkanlagentyp CQ-JZ93F0TT,CQ-JZ93F2TT,CQ-JZ93F4TT,CQ-JZ93F6TT,CQ-JZ04F0AE,CQ-JZ04F1AE,CQ-CZ36E1AE,CQ-CZ36E3AE der Richtlinie 2014/53/EU entspricht. Der vollständige Text der EU-Konformitätserklärung ist unter der folgenden Internetadresse verfügbar:http://www.ptc.panasonic.eu/
[French]	Le soussigné, Panasonic Corporation, déclare que l'équipement radioélectrique du type CQ-JZ93F0TT,CQ-JZ93F2TT,CQ-JZ93F4TT,CQ-JZ93F6TT,CQ-JZ04F0AE,CQ-JZ04F1AE,CQ-CZ36E1AE,CQ-CZ36E3AE est conforme à la directive 2014/53/UE. Le texte complet de la déclaration UE de conformité est disponible à l'adresse internet suivante:http://www.ptc.panasonic.eu/
[Spanish]	Por la presente, Panasonic Corporation declara que el tipo de equipo radioeléctrico CQ-JZ93F0TT,CQ-JZ93F2TT,CQ-JZ93F4TT,CQ-JZ93F6TT,CQ-JZ04F0AE,CQ-JZ04F1AE,CQ-CZ36E1AE,CQ-CZ36E3AE es conforme con la Directiva 2014/53/UE. El texto completo de la declaración UE de conformidad está disponible en la dirección Internet siguiente:http://www.ptc.panasonic.eu/
[Bulgarian]	С настоящото Panasonic Corporation декларира, че този тип радиосъоръжение CQ-JZ93F0TT,CQ-JZ93F2TT,CQ-JZ93F4TT,CQ-JZ93F6TT,CQ-JZ04F0AE,CQ-JZ04F1AE,CQ-CZ36E1AE,CQ-CZ36E3AE е в съответствие с Директива 2014/53/ЕС. Цялостният текст на ЕС декларацията за съответствие може да се намери на следния интернет адрес:http://www.ptc.panasonic.eu/
[Greek]	Με την παρούσα ο/η Panasonic Corporation, δηλώνει ότι ο ραδιοεξοπλισμός CQ-JZ93F0TT,CQ-JZ93F2TT,CQ-JZ93F4TT,CQ-JZ93F6TT,CQ-JZ04F0AE,CQ-JZ04F1AE,CQ-CZ36E1AE,CQ-CZ36E3AE πληροί την οδηγία 2014/53/ΕΕ. Το πλήρες κείμενο της δήλωσης συμμόρφωσης ΕΕ διατίθεται στην ακόλουθη ιστοσελίδα στο διαδίκτυο:http://www.ptc.panasonic.eu/
[Czech]	Tímto Panasonic Corporation prohlašuje, že typ rádiového zařízení CQ-JZ93F0TT,CQ-JZ93F2TT,CQ-JZ93F4TT,CQ-JZ93F6TT,CQ-JZ04F0AE,CQ-JZ04F1AE,CQ-CZ36E1AE,CQ-CZ36E3AE je v souladu se směrnicí 2014/53/EU. Úplné znění EU prohlášení o shodě je k dispozici na této internetové adrese:http://www.ptc.panasonic.eu/
[Danish]	Hermed erklærer Panasonic Corporation, at radioudstyrstypen CQ-JZ93F0TT,CQ-JZ93F2TT,CQ-JZ93F4TT,CQ-JZ93F6TT,CQ-JZ04F0AE,CQ-JZ04F1AE,CQ-CZ36E1AE,CQ-CZ36E3AE er i overensstemmelse med direktiv 2014/53/EU. EU-overensstemmelseserklæringens fulde tekst kan findes på følgende internetadresse:http://www.ptc.panasonic.eu/
[Italian]	Il fabbricante, Panasonic Corporation, dichiara che il tipo di apparecchiatura radio CQ-JZ93F0TT,CQ-JZ93F2TT,CQ-JZ93F4TT,CQ-JZ93F6TT,CQ-JZ04F0AE,CQ-JZ04F1AE,CQ-CZ36E1AE,CQ-CZ36E3AE è conforme alla direttiva 2014/53/UE. Il testo completo della dichiarazione di conformità UE è disponibile al seguente indirizzo Internet:http://www.ptc.panasonic.eu/
[Portuguese]	O(a) abaixo assinado(a) Panasonic Corporation declara que o presente tipo de equipamento de rádio CQ-JZ93F0TT,CQ-JZ93F2TT,CQ-JZ93F4TT,CQ-JZ93F6TT,CQ-JZ04F0AE,CQ-JZ04F1AE,CQ-CZ36E1AE,CQ-CZ36E3AE está em conformidade com a Diretiva 2014/53/UE. O texto integral da declaração de conformidade está disponível no seguinte endereço de Internet:http://www.ptc.panasonic.eu/
[Finnish]	Panasonic Corporation vakuuttaa, että radiolaitetyyppi CQ-JZ93F0TT,CQ-JZ93F2TT,CQ-JZ93F4TT,CQ-JZ93F6TT,CQ-JZ04F0AE,CQ-JZ04F1AE,CQ-CZ36E1AE,CQ-CZ36E3AE on direktiivin 2014/53/EU mukainen. EU-vaatimustenmukaisuusvakuutuksen täysimittainen teksti on saatavilla seuraavassa internetosoitteessa:http://www.ptc.panasonic.eu/
[Swedish]	Härmed försäkrar Panasonic Corporation att denna typ av radioutrustning CQ-JZ93F0TT,CQ-JZ93F2TT,CQ-JZ93F4TT,CQ-JZ93F6TT,CQ-JZ04F0AE,CQ-JZ04F1AE,CQ-CZ36E1AE,CQ-CZ36E3AE överensstämmer med direktiv 2014/53/EU. Den fullständiga texten till EU-försäkran om överensstämmelse finns på följande webbadress:http://www.ptc.panasonic.eu/
[Polish]	Panasonic Corporation niniejszym oświadcza, że typ urządzenia radiowego CQ-JZ93F0TT,CQ-JZ93F2TT,CQ-JZ93F4TT,CQ-JZ93F6TT,CQ-JZ04F0AE,CQ-JZ04F1AE,CQ-CZ36E1AE,CQ-CZ36E3AE jest zgodny z dyrektywą 2014/53/UE. Pełny tekst deklaracji zgodności UE jest dostępny pod następującym adresem internetowym:http://www.ptc.panasonic.eu/
[Hungarian]	Panasonic Corporation igazolja, hogy a CQ-JZ93F0TT,CQ-JZ93F2TT,CQ-JZ93F4TT,CQ-JZ93F6TT,CQ-JZ04F0AE,CQ-JZ04F1AE,CQ-CZ36E1AE,CQ-CZ36E3AE típusú rádióberendezés megfelel a 2014/53/EU irányelvnek. Az EU-megfelelőségi nyilatkozat teljes szövege elérhető a következő internetes címen:http://www.ptc.panasonic.eu/
[Slovak]	Panasonic Corporation týmto vyhlasuje, že rádiové zariadenie typu CQ-JZ93F0TT,CQ-JZ93F2TT,CQ-JZ93F4TT,CQ-JZ93F6TT,CQ-JZ04F0AE,CQ-JZ04F1AE,CQ-CZ36E1AE,CQ-CZ36E3AE je v súlade so smernicou 2014/53/EÚ. Úplné EÚ vyhlásenie o zhode je k dispozícii na tejto internetovej adrese:http://www.ptc.panasonic.eu/
[Slovenian]	Panasonic Corporation potrjuje, da je tip radijske opreme CQ-JZ93F0TT,CQ-JZ93F2TT,CQ-JZ93F4TT,CQ-JZ93F6TT,CQ-JZ04F0AE,CQ-JZ04F1AE,CQ-CZ36E1AE,CQ-CZ36E3AE skladen z Direktivo 2014/53/EU. Celotno besedilo izjave EU o skladnosti je na voljo na naslednjem spletnem naslovu:http://www.ptc.panasonic.eu/
[Estonian]	Käesolevaga deklareerib Panasonic Corporation, et käesolev raadioseadme tüüp CQ-JZ93F0TT,CQ-JZ93F2TT,CQ-JZ93F4TT,CQ-JZ93F6TT,CQ-JZ04F0AE,CQ-JZ04F1AE,CQ-CZ36E1AE,CQ-CZ36E3AE vastab direktiivi 2014/53/EL nõuetele. ELi vastavusdeklaratsiooni täielik tekst on kättesaadav järgmisel internetiaadressil:http://www.ptc.panasonic.eu/
[Latvian]	Ar šo Panasonic Corporation deklarē, ka radioiekārta CQ-JZ93F0TT,CQ-JZ93F2TT,CQ-JZ93F4TT,CQ-JZ93F6TT,CQ-JZ04F0AE,CQ-JZ04F1AE,CQ-CZ36E1AE,CQ-CZ36E3AE atbilst Direktīvai 2014/53/ES. Pilns ES atbilstības deklarācijas teksts ir pieejams šādā interneta vietnē:http://www.ptc.panasonic.eu/
[Lithuanian]	Aš, Panasonic Corporation, patvirtinu, kad radijo įrenginių tipas CQ-JZ93F0TT,CQ-JZ93F2TT,CQ-JZ93F4TT,CQ-JZ93F6TT,CQ-JZ04F0AE,CQ-JZ04F1AE,CQ-CZ36E1AE,CQ-CZ36E3AE atitinka Direktyvą 2014/53/ES. Visas ES atitikties deklaracijos tekstas prieinamas šiuo interneto adresu:http://www.ptc.panasonic.eu/
[Romanian]	Prin prezenta, Panasonic Corporation declară că tipul de echipamente radio CQ-JZ93F0TT,CQ-JZ93F2TT,CQ-JZ93F4TT,CQ-JZ93F6TT,CQ-JZ04F0AE,CQ-JZ04F1AE,CQ-CZ36E1AE,CQ-CZ36E3AE este în conformitate cu Directiva 2014/53/UE. Textul integral al declara;iei UE de conformitate este disponibil la următoarea adresă internet:http://www.ptc.panasonic.eu/
[Croatian]	Panasonic Corporation ovime izjavljuje da je radijska oprema tipa CQ-JZ93F0TT,CQ-JZ93F2TT,CQ-JZ93F4TT,CQ-JZ93F6TT,CQ-JZ04F0AE,CQ-JZ04F1AE,CQ-CZ36E1AE,CQ-CZ36E3AE u skladu s Direktivom 2014/53/EU. Cjeloviti tekst EU izjave o sukladnosti dostupan je na sljedećoj internetskoj adresi:http://www.ptc.panasonic.eu/
[Icelandic]	Hér með, lýsir Panasonic Corporation því yfir að gerð útvarpsbúnaðarins CQ-JZ93F0TT,CQ-JZ93F2TT,CQ-JZ93F4TT,CQ-JZ93F6TT,CQ-JZ04F0AE,CQ-JZ04F1AE,CQ-CZ36E1AE,CQ-CZ36E3AE samræmist tilskipun 2014/53/EU. Allur texti ESB-samræmisyfirlýsingarinnar er aðgengilegur á eftirfarandi veffangi:http://www.ptc.panasonic.eu/
[Norwegian]	Panasonic Corporation erklærer herved at radioutstyrstypen CQ-JZ93F0TT,CQ-JZ93F2TT,CQ-JZ93F4TT,CQ-JZ93F6TT,CQ-JZ04F0AE,CQ-JZ04F1AE,CQ-CZ36E1AE,CQ-CZ36E3AE er i samsvar med direktiv 2014/53/EU. Den fullstendige teksten i EU-erklæringen er tilgjengelig på følgende internettadresse:http://www.ptc.panasonic.eu/
[Macedonian]	Со ова, Panasonic Corporation изјавува дека радио опремата од типот CQ-JZ93F0TT,CQ-JZ93F2TT,CQ-JZ93F4TT,CQ-JZ93F6TT,CQ-JZ04F0AE,CQ-JZ04F1AE,CQ-CZ36E1AE,CQ-CZ36E3AE е во согласност со Директивата 2014/53/EU. Целиот текст на ЕУ изјавата за сообразност е достапен на следната интернет адреса:http://www.ptc.panasonic.eu/
[Turkish]	Panasonic Corporation, CQ-JZ93F0TT,CQ-JZ93F2TT,CQ-JZ93F4TT,CQ-JZ93F6TT,CQ-JZ04F0AE,CQ-JZ04F1AE,CQ-CZ36E1AE,CQ-CZ36E3AE türü telsiz ekipmanının 2014/53/EU Direktifine uygun olduğunu beyan etmektedir. AB uygunluk beyanının tam metnine aşağıdaki internet adresinden ulaşılabilir:http://www.ptc.panasonic.eu/
[Cmogorski jezik]	Ovim, Panasonic Corporation izjavljuje da je tip radio opreme CQ-JZ93F0TT,CQ-JZ93F2TT,CQ-JZ93F4TT,CQ-JZ93F6TT,CQ-JZ04F0AE,CQ-JZ04F1AE,CQ-CZ36E1AE,CQ-CZ36E3AE u skladu sa Direktivom 2014/53/EU. Cjelokupan tekst EU deklaracije o usklađenosti dostupan je na sljedećoj internet adresi:http://www.ptc.panasonic.eu/

Panasonic

Panasonic Corporation Automotive & Industrial Systems company
4261 Ikonobe-cho, Tsuzuki-ku, Yokohama-shi, Kanagawa-ken, 224-8520, Japan
Tel:+81 50-3689-7126 Fax:+81 45-931-0806

CE

[English]	Hereby, Panasonic Corporation declares that the radio equipment type CQ-JZ93F1TT,CQ-JZ93F3TT,CQ-JZ93F5TT,CQ-JZ93F7TT,CQ-CZ36E0AE,CQ-CZ36E2AE is in compliance with Directive 2014/53/EU. The full text of the EU declaration of conformity is available at the following internet address:http://www.ptc.panasonic.eu/
[Dutch]	Hierbij verklaar ik, Panasonic Corporation, dat het type radioapparatuur CQ-JZ93F1TT,CQ-JZ93F3TT,CQ-JZ93F5TT,CQ-JZ93F7TT,CQ-CZ36E0AE,CQ-CZ36E2AE conform is met Richtlijn 2014/53/EU. De volledige tekst van de EU-conformiteitsverklaring kan worden geraadpleegd op het volgende internetadres:http://www.ptc.panasonic.eu/
[German]	Hiermit erklärt Panasonic Corporation, dass der Funkanlagentyp CQ-JZ93F1TT,CQ-JZ93F3TT,CQ-JZ93F5TT,CQ-JZ93F7TT,CQ-CZ36E0AE,CQ-CZ36E2AE der Richtlinie 2014/53/EU entspricht. Der vollständige Text der EU-Konformitätserklärung ist unter der folgenden Internetadresse verfügbar:http://www.ptc.panasonic.eu/
[French]	Le soussigné, Panasonic Corporation, déclare que l'équipement radioélectrique du type CQ-JZ93F1TT,CQ-JZ93F3TT,CQ-JZ93F5TT,CQ-JZ93F7TT,CQ-CZ36E0AE,CQ-CZ36E2AE est conforme à la directive 2014/53/UE. Le texte complet de la déclaration UE de conformité est disponible à l'adresse internet suivante:http://www.ptc.panasonic.eu/
[Spanish]	Por la presente, Panasonic Corporation declara que el tipo de equipo radioeléctrico CQ-JZ93F1TT,CQ-JZ93F3TT,CQ-JZ93F5TT,CQ-JZ93F7TT,CQ-CZ36E0AE,CQ-CZ36E2AE es conforme con la Directiva 2014/53/UE. El texto completo de la declaración UE de conformidad está disponible en la dirección Internet siguiente:http://www.ptc.panasonic.eu/
[Bulgarian]	С настоящото Panasonic Corporation декларира, че този тип радиосъоръжение CQ-JZ93F1TT,CQ-JZ93F3TT,CQ-JZ93F5TT,CQ-JZ93F7TT,CQ-CZ36E0AE,CQ-CZ36E2AE е в съответствие с Директива 2014/53/ЕС. Цялостният текст на ЕС декларацията за съответствие може да се намери на следния интернет адрес:http://www.ptc.panasonic.eu/
[Greek]	Με την παρούσα ο/η Panasonic Corporation, δηλώνει ότι ο ραδιοεξοπλισμός CQ-JZ93F1TT,CQ-JZ93F3TT,CQ-JZ93F5TT,CQ-JZ93F7TT,CQ-CZ36E0AE,CQ-CZ36E2AE πληροί την οδηγία 2014/53/ΕΕ. Το πλήρες κείμενο της δήλωσης συμμόρφωσης ΕΕ διατίθεται στην ακόλουθη ιστοσελίδα στο διαδίκτυο:http://www.ptc.panasonic.eu/
[Czech]	Tímto Panasonic Corporation prohlašuje, že typ rádiového zařízení CQ-JZ93F1TT,CQ-JZ93F3TT,CQ-JZ93F5TT,CQ-JZ93F7TT,CQ-CZ36E0AE,CQ-CZ36E2AE je v souladu se směrnicí 2014/53/EU. Úplné znění EU prohlášení o shodě je k dispozici na této internetové adrese:http://www.ptc.panasonic.eu/
[Danish]	Hermed erklærer Panasonic Corporation, at radioudstyrstypen CQ-JZ93F1TT,CQ-JZ93F3TT,CQ-JZ93F5TT,CQ-JZ93F7TT,CQ-CZ36E0AE,CQ-CZ36E2AE er i overensstemmelse med direktiv 2014/53/EU. EU-overensstemmelseserklæringens fulde tekst kan findes på følgende internetadresse:http://www.ptc.panasonic.eu/
[Italian]	Il fabbricante, Panasonic Corporation, dichiara che il tipo di apparecchiatura radio CQ-JZ93F1TT,CQ-JZ93F3TT,CQ-JZ93F5TT,CQ-JZ93F7TT,CQ-CZ36E0AE,CQ-CZ36E2AE è conforme alla direttiva 2014/53/UE. Il testo completo della dichiarazione di conformità UE è disponibile al seguente indirizzo Internet:http://www.ptc.panasonic.eu/
[Portuguese]	O(a) abaixo assinado(a) Panasonic Corporation declara que o presente tipo de equipamento de rádio CQ-JZ93F1TT,CQ-JZ93F3TT,CQ-JZ93F5TT,CQ-JZ93F7TT,CQ-CZ36E0AE,CQ-CZ36E2AE está em conformidade com a Diretiva 2014/53/UE. O texto integral da declaração de conformidade está disponível no seguinte endereço de Internet:http://www.ptc.panasonic.eu/
[Finnish]	Panasonic Corporation vakuuttaa, että radiolaitetyyppi CQ-JZ93F1TT,CQ-JZ93F3TT,CQ-JZ93F5TT,CQ-JZ93F7TT,CQ-CZ36E0AE,CQ-CZ36E2AE on direktiivin 2014/53/EU mukainen. EU-vaatimustenmukaisuusvakuutuksen täysimittainen teksti on saatavilla seuraavassa internetosoitteessa:http://www.ptc.panasonic.eu/
[Swedish]	Härmed försäkrar Panasonic Corporation att denna typ av radioutrustning CQ-JZ93F1TT,CQ-JZ93F3TT,CQ-JZ93F5TT,CQ-JZ93F7TT,CQ-CZ36E0AE,CQ-CZ36E2AE överensstämmer med direktiv 2014/53/EU. Den fullständiga texten till EU-försäkran om överensstämmelse finns på följande webbadress:http://www.ptc.panasonic.eu/
[Polish]	Panasonic Corporation niniejszym oświadcza, że typ urządzenia radiowego CQ-JZ93F1TT,CQ-JZ93F3TT,CQ-JZ93F5TT,CQ-JZ93F7TT,CQ-CZ36E0AE,CQ-CZ36E2AE jest zgodny z dyrektywą 2014/53/UE. Pełny tekst deklaracji zgodności UE jest dostępny pod następującym adresem internetowym:http://www.ptc.panasonic.eu/
[Hungarian]	Panasonic Corporation igazolja, hogy a CQ-JZ93F1TT,CQ-JZ93F3TT,CQ-JZ93F5TT,CQ-JZ93F7TT,CQ-CZ36E0AE,CQ-CZ36E2AE típusú rádióberendezés megfelel a 2014/53/EU irányelvnek. Az EU-megfelelőségi nyilatkozat teljes szövege elérhető a következő internetes címen:http://www.ptc.panasonic.eu/
[Slovak]	Panasonic Corporation týmto vyhlasuje, že rádiové zariadenie typu CQ-JZ93F1TT,CQ-JZ93F3TT,CQ-JZ93F5TT,CQ-JZ93F7TT,CQ-CZ36E0AE,CQ-CZ36E2AE je v súlade so smernicou 2014/53/EÚ. Úplné EÚ vyhlásenie o zhode je k dispozícii na tejto internetovej adrese:http://www.ptc.panasonic.eu/
[Slovenian]	Panasonic Corporation potrjuje, da je tip radijske opreme CQ-JZ93F1TT,CQ-JZ93F3TT,CQ-JZ93F5TT,CQ-JZ93F7TT,CQ-CZ36E0AE,CQ-CZ36E2AE skladen z Direktivo 2014/53/EU. Celotno besedilo izjave EU o skladnosti je na voljo na naslednjem spletnem naslovu:http://www.ptc.panasonic.eu/
[Estonian]	Käesolevaga deklareerib Panasonic Corporation, et käesolev raadioseadme tüüp CQ-JZ93F1TT,CQ-JZ93F3TT,CQ-JZ93F5TT,CQ-JZ93F7TT,CQ-CZ36E0AE,CQ-CZ36E2AE vastab direktiivi 2014/53/EL nõuetele. ELi vastavusdeklaratsiooni täielik tekst on kättesaadav järgmisel internetiaadressil:http://www.ptc.panasonic.eu/
[Latvian]	Ar šo Panasonic Corporation deklarē, ka radioiekārta CQ-JZ93F1TT,CQ-JZ93F3TT,CQ-JZ93F5TT,CQ-JZ93F7TT,CQ-CZ36E0AE,CQ-CZ36E2AE atbilst Direktīvai 2014/53/ES. Pilns ES atbilstības deklarācijas teksts ir pieejams šādā interneta vietnē:http://www.ptc.panasonic.eu/
[Lithuanian]	Aš, Panasonic Corporation, patvirtinu, kad radijo įrenginių tipas CQ-JZ93F1TT,CQ-JZ93F3TT,CQ-JZ93F5TT,CQ-JZ93F7TT,CQ-CZ36E0AE,CQ-CZ36E2AE atitinka Direktyvą 2014/53/ES. Visas ES atitikties deklaracijos tekstas prieinamas šiuo interneto adresu:http://www.ptc.panasonic.eu/
[Romanian]	Prin prezenta, Panasonic Corporation declară că tipul de echipamente radio CQ-JZ93F1TT,CQ-JZ93F3TT,CQ-JZ93F5TT,CQ-JZ93F7TT,CQ-CZ36E0AE,CQ-CZ36E2AE este în conformitate cu Directiva 2014/53/UE. Textul integral al declarației UE de conformitate este disponibil la următoarea adresă internet:http://www.ptc.panasonic.eu/
[Croatian]	Panasonic Corporation ovime izjavljuje da je radijska oprema tipa CQ-JZ93F1TT,CQ-JZ93F3TT,CQ-JZ93F5TT,CQ-JZ93F7TT,CQ-CZ36E0AE,CQ-CZ36E2AE u skladu s Direktivom 2014/53/EU. Cjeloviti tekst EU izjave o sukladnosti dostupan je na sljedećoj internetskoj adresi:http://www.ptc.panasonic.eu/
[Icelandic]	Hér með, lýsir Panasonic Corporation því yfir að gerð útvarpsbúnaðarins CQ-JZ93F1TT,CQ-JZ93F3TT,CQ-JZ93F5TT,CQ-JZ93F7TT,CQ-CZ36E0AE,CQ-CZ36E2AE samræmist tilskipun 2014/53/EU. Allur texti ESB-samræmisyfirlýsingarinnar er aðgengilegur á eftirfarandi veffangi:http://www.ptc.panasonic.eu/
[Norwegian]	Panasonic Corporation erklærer herved at radioutstyrstypen CQ-JZ93F1TT,CQ-JZ93F3TT,CQ-JZ93F5TT,CQ-JZ93F7TT,CQ-CZ36E0AE,CQ-CZ36E2AE er i samsvar med direktiv 2014/53/EU. Den fullstendige teksten i EU-erklæringen er tilgjengelig på følgende internettadresse:http://www.ptc.panasonic.eu/
[Macedonian]	Со ова, Panasonic Corporation изјавува дека радио опремата од типот CQ-JZ93F1TT,CQ-JZ93F3TT,CQ-JZ93F5TT,CQ-JZ93F7TT,CQ-CZ36E0AE,CQ-CZ36E2AE е во согласност со Директивата 2014/53/EU. Целиот текст на ЕУ изјавата за сообразност е достапен на следната интернет адреса:http://www.ptc.panasonic.eu/
[Turkish]	Panasonic Corporation, CQ-JZ93F1TT,CQ-JZ93F3TT,CQ-JZ93F5TT,CQ-JZ93F7TT,CQ-CZ36E0AE,CQ-CZ36E2AE türü telsiz ekipmanının 2014/53/EU Direktifine uygun olduğunu beyan etmektedir. AB uygunluk beyanının tam metnine aşağıdaki internet adresinden ulaşılabilir:http://www.ptc.panasonic.eu/
[Crnogorski jezik]	Ovim, Panasonic Corporation izjavljuje da je tip radio opreme CQ-JZ93F1TT,CQ-JZ93F3TT,CQ-JZ93F5TT,CQ-JZ93F7TT,CQ-CZ36E0AE,CQ-CZ36E2AE u skladu sa Direktivom 2014/53/EU. Cjelokupan tekst EU deklaracije o usklađenosti dostupan je na sljedećoj internet adresi:http://www.ptc.panasonic.eu/

Panasonic

Panasonic Corporation Automotive & Industrial Systems company
4261 Ikonobe-cho, Tsuzuki-ku, Yokohama-shi, Kanagawa-ken, 224-8520, Japan
Tel:+81 50-3689-7126 Fax:+81 45-931-0806

CE

frequency band(s) in which the radio equipment operates; 2402-2480MHz
maximum radio-frequency power transmitted in the frequency band(s) in which the radio equipment operates; 0.618 mW

[English]	Hereby, Panasonic Corporation declares that the radio equipment type CQ-JZ04F0AE,CQ-JZ04F1AE is in compliance with Directive 2014/53/EU. The full text of the EU declaration of conformity is available at the following internet address:http://www.ptc.panasonic.eu/
[Dutch]	Hierbij verklaar ik, Panasonic Corporation, dat het type radioapparatuur CQ-JZ04F0AE,CQ-JZ04F1AE conform is met Richtlijn 2014/53/EU. De volledige tekst van de EU-conformiteitsverklaring kan worden geraadpleegd op het volgende internetadres:http://www.ptc.panasonic.eu/
[German]	Hiermit erklärt Panasonic Corporation, dass der Funkanlagentyp CQ-JZ04F0AE,CQ-JZ04F1AE der Richtlinie 2014/53/EU entspricht. Der vollständige Text der EU-Konformitätserklärung ist unter der folgenden Internetadresse verfügbar:http://www.ptc.panasonic.eu/
[French]	Le soussigné, Panasonic Corporation, déclare que l'équipement radioélectrique du type CQ-JZ04F0AE,CQ-JZ04F1AE est conforme à la directive 2014/53/UE. Le texte complet de la déclaration UE de conformité est disponible à l'adresse internet suivante:http://www.ptc.panasonic.eu/
[Spanish]	Por la presente, Panasonic Corporation declara que el tipo de equipo radioeléctrico CQ-JZ04F0AE,CQ-JZ04F1AE es conforme con la Directiva 2014/53/UE. El texto completo de la declaración UE de conformidad está disponible en la dirección Internet siguiente:http://www.ptc.panasonic.eu/
[Bulgarian]	С настоящото Panasonic Corporation декларира, че този тип радиосъоръжение CQ-JZ04F0AE,CQ-JZ04F1AE е в съответствие с Директива 2014/53/ЕС. Цялостният текст на ЕС декларацията за съответствие може да се намери на следния интернет адрес:http://www.ptc.panasonic.eu/
[Greek]	Με την παρούσα ο/η Panasonic Corporation, δηλώνει ότι ο ραδιοεξοπλισμός CQ-JZ04F0AE,CQ-JZ04F1AE πληροί την οδηγία 2014/53/ΕΕ. Το πλήρες κείμενο της δήλωσης συμμόρφωσης ΕΕ διατίθεται στην ακόλουθη ιστοσελίδα στο διαδίκτυο:http://www.ptc.panasonic.eu/
[Czech]	Tímto Panasonic Corporation prohlašuje, že typ rádiového zařízení CQ-JZ04F0AE,CQ-JZ04F1AE je v souladu se směrnicí 2014/53/EU. Úplné znění EU prohlášení o shodě je k dispozici na této internetové adrese:http://www.ptc.panasonic.eu/
[Danish]	Hermed erklærer Panasonic Corporation, at radioudstyrstypen CQ-JZ04F0AE,CQ-JZ04F1AE er i overensstemmelse med direktiv 2014/53/EU. EU-overensstemmelseserklæringens fulde tekst kan findes på følgende internetadresse:http://www.ptc.panasonic.eu/
[Italian]	Il fabbricante, Panasonic Corporation, dichiara che il tipo di apparecchiatura radio CQ-JZ04F0AE,CQ-JZ04F1AE è conforme alla direttiva 2014/53/UE. Il testo completo della dichiarazione di conformità UE è disponibile al seguente indirizzo Internet:http://www.ptc.panasonic.eu/
[Portuguese]	O(a) abaixo assinado(a) Panasonic Corporation declara que o presente tipo de equipamento de rádio CQ-JZ04F0AE,CQ-JZ04F1AE está em conformidade com a Diretiva 2014/53/UE. O texto integral da declaração de conformidade está disponível no seguinte endereço de Internet:http://www.ptc.panasonic.eu/
[Finnish]	Panasonic Corporation vakuuttaa, että radiolaitetyyppi CQ-JZ04F0AE,CQ-JZ04F1AE on direktiivin 2014/53/EU mukainen. EU-vaatimustenmukaisuusvakuutuksen täysimittainen teksti on saatavilla seuraavassa internetosoitteessa:http://www.ptc.panasonic.eu/
[Swedish]	Härmed försäkrar Panasonic Corporation att denna typ av radioutrustning CQ-JZ04F0AE,CQ-JZ04F1AE överensstämmer med direktiv 2014/53/EU. Den fullständiga texten till EU-försäkran om överensstämmelse finns på följande webbadress:http://www.ptc.panasonic.eu/
[Polish]	Panasonic Corporation niniejszym oświadcza, że typ urządzenia radiowego CQ-JZ04F0AE,CQ-JZ04F1AE jest zgodny z dyrektywą 2014/53/UE. Pełny tekst deklaracji zgodności UE jest dostępny pod następującym adresem internetowym:http://www.ptc.panasonic.eu/
[Hungarian]	Panasonic Corporation igazolja, hogy a CQ-JZ04F0AE,CQ-JZ04F1AE típusú rádióberendezés megfelel a 2014/53/EU irányelvnek. Az EU-megfelelőségi nyilatkozat teljes szövege elérhető a következő internetes címen:http://www.ptc.panasonic.eu/
[Slovak]	Panasonic Corporation týmto vyhlasuje, že rádiové zariadenie typu CQ-JZ04F0AE,CQ-JZ04F1AE je v súlade so smernicou 2014/53/EÚ. Úplné EÚ vyhlásenie o zhode je k dispozícii na tejto internetovej adrese:http://www.ptc.panasonic.eu/
[Slovenian]	Panasonic Corporation potrjuje, da je tip radijske opreme CQ-JZ04F0AE,CQ-JZ04F1AE skladen z Direktivo 2014/53/EU. Celotno besedilo izjave EU o skladnosti je na voljo na naslednjem spletnem naslovu:http://www.ptc.panasonic.eu/
[Estonian]	Käesolevaga deklareerib Panasonic Corporation, et käesolev raadioseadme tüüp CQ-JZ04F0AE,CQ-JZ04F1AE vastab direktiivi 2014/53/EL nõuetele. ELi vastavusdeklaratsiooni täielik tekst on kättesaadav järgmisel internetiaadressil:http://www.ptc.panasonic.eu/
[Latvian]	Ar šo Panasonic Corporation deklarē, ka radioiekārta CQ-JZ04F0AE,CQ-JZ04F1AE atbilst Direktīvai 2014/53/ES. Pilns ES atbilstības deklarācijas teksts ir pieejams šādā interneta vietnē:http://www.ptc.panasonic.eu/
[Lithuanian]	Aš, Panasonic Corporation, patvirtinu, kad radijo įrenginių tipas CQ-JZ04F0AE,CQ-JZ04F1AE atitinka Direktyvą 2014/53/ES. Visas ES atitikties deklaracijos tekstas prieinamas šiuo interneto adresu:http://www.ptc.panasonic.eu/
[Romanian]	Prin prezenta, Panasonic Corporation declară că tipul de echipamente radio CQ-JZ04F0AE,CQ-JZ04F1AE este în conformitate cu Directiva 2014/53/UE. Textul integral al declara□iei UE de conformitate este disponibil la următoarea adresă internet:http://www.ptc.panasonic.eu/
[Croatian]	Panasonic Corporation ovime izjavljuje da je radijska oprema tipa CQ-JZ04F0AE,CQ-JZ04F1AE u skladu s Direktivom 2014/53/EU. Cjeloviti tekst EU izjave o sukladnosti dostupan je na sljedećoj internetskoj adresi:http://www.ptc.panasonic.eu/
[Icelandic]	Hér með, lýsir Panasonic Corporation því yfir að gerð útvarpsbúnaðarins CQ-JZ04F0AE,CQ-JZ04F1AE samræmist tilskipun 2014/53/EU. Allur texti ESB-samræmisyfirlýsingarinnar er aðgengilegur á eftirfarandi veffangi:http://www.ptc.panasonic.eu/
[Norwegian]	Panasonic Corporation erklærer herved at radioutstyrstypen CQ-JZ04F0AE,CQ-JZ04F1AE er i samsvar med direktiv 2014/53/EU. Den fullstendige teksten i EU-erklæringen er tilgjengelig på følgende internettadresse:http://www.ptc.panasonic.eu/
[Maltese]	B'dan, Panasonic Corporation, niddikjara li dan it-tip ta' tagħmir tar-radju CQ-JZ04F0AE,CQ-JZ04F1AE huwa konformi mad-Direttiva 2014/53/UE. It-test kollu tad-dikjarazzjoni ta' konformità tal-UE huwa disponibbli f'dan l-indirizz tal-Internet li ġej:http://www.ptc.panasonic.eu/

Panasonic

Panasonic Corporation
4261 Ikonobe-cho, Tsuzuki-ku, Yokohama-shi, Kanagawa-ken, 224-8520, Japan
Tel:+81 50-3689-7126 Fax:+81 45-931-0806

frequency band(s) in which the radio equipment operates; 2402-2480MHz

maximum radio-frequency power transmitted in the frequency band(s) in which the radio equipment operates; 0.618 mW

[English]	Hereby, Panasonic Corporation declares that the radio equipment type CQ-JZ93F0TT,CQ-JZ93F2TT,CQ-JZ93F4TT,CQ-JZ93F6TT,CQ-JZ04F0AE,CQ-JZ04F1AE,CQ-CZ36E1AE,CQ-CZ36E3AE is in compliance with The Radio Equipment Regulations 2017. The full text of the UK declaration of conformity is available at the following internet address:https://www.ptc.panasonic.eu/

Panasonic

Panasonic Corporation
4261 Ikonobe-cho, Tsuzuki-ku, Yokohama-shi, Kanagawa-ken, 224-8520, Japan
Tel:+81 50-3689-7126 Fax:+81 45-931-0806

[English]	Hereby, Panasonic Corporation declares that the radio equipment type CQ-JZ93F1TT,CQ-JZ93F3TT,CQ-JZ93F5TT,CQ-JZ93F7TT,CQ-CZ36E0AE,CQ-CZ36E2AE is in compliance with The Radio Equipment Regulations 2017. The full text of the UK declaration of conformity is available at the following internet address:https://www.ptc.panasonic.eu/

CE

Robert Bosch Car Multimedia GmbH
Robert-Bosch-Str.200,31139 Hildesheim

BOSCH

Frequency band: 2400MHz-2480MHz
Radiated power〔EIRP〕: Bluetooth＜10mW

〔English〕	Hereby, Robert Bosch Car Multimedia GmbH declares that the radio equipment type “52R0” is in compliance with Directive 2014/53/EU. The full text of the EU declaration of conformity is available at the following internet address: www.suzuki-slda.com
〔Dutch〕	Hierbij verklaar ik, Robert Bosch Car Multimedia GmbH, dat het type radioapparatuur “52R0” conform is met Richtlijn 2014/53/EU. De volledige tekst van de EU-conformiteitsverklaring kan worden geraadpleegd op het volgende internetadres: www.suzuki-slda.com
〔German〕	Hiermit erklärt Robert Bosch Car Multimedia GmbH, dass der Funkanlagentyp „52R0“ der Richtlinie 2014/53/EU entspricht. Der vollständige Text der EU-Konformitätserklärung ist unter der folgenden Internetadresse verfügbar: www.suzuki-slda.com.
〔French〕	Le soussigné, Robert Bosch Car Multimedia GmbH, déclare que l’équipement radioélectrique du type « 52R0 » est conforme à la directive 2014/53/UE. Le texte complet de la déclaration UE de conformité est disponible à l’adresse internet suivante: www.suzuki-slda.com
〔Spanish〕	Por la presente, Robert Bosch Car Multimedia GmbH declara que el tipo de equipo radioeléctrico “52R0” es conforme con la Directiva 2014/53/UE. El texto completo de la declaración UE de conformidad está disponible en la dirección Internet siguiente: www.suzuki-slda.com
〔Greek〕	Με την παρούσα ο/η Robert Bosch Car Multimedia GmbH, δηλώνει ότι ο ραδιοεξοπλισμός “52R0” πληροί την οδηγία 2014/53/ΕΕ. Το πλήρες κείμενο της δήλωσης συμμόρφωσης ΕΕ διατίθεται στην ακόλουθη ιστοσελίδα στο διαδίκτυο: www.suzuki-slda.com
〔Czech〕	Tímto Robert Bosch Car Multimedia GmbH prohlašuje, že typ rádiového zařízení „52R0“ je v souladu se směrnicí 2014/53/EU. Úplné znění EU prohlášení o shodě je k dispozici na této internetové adrese: www.suzuki-slda.com
〔Danish〕	Hermed erklærer Robert Bosch Car Multimedia GmbH, at radioudstyrstypen “52R0” er i overensstemmelse med direktiv 2014/53/EU. EU-overensstemmelseserklæringens fulde tekst kan findes på følgende internetadresse: www.suzuki-slda.com
〔Italian〕	Il fabbricante, Robert Bosch Car Multimedia GmbH, dichiara che il tipo di apparecchiatura radio “52R0” è conforme alla direttiva 2014/53/UE. Il testo completo della dichiarazione di conformità UE è disponibile al seguente indirizzo Internet: www.suzuki-slda.com
〔Portuguese〕	O(a) abaixo assinado(a) Robert Bosch Car Multimedia GmbH declara que o presente tipo de equipamento de rádio “52R0” está em conformidadecom a Diretiva 2014/53/UE. O texto integral da declaração de conformidadeestá disponível no seguinte endereço de Internet: www.suzuki-slda.com
〔Finnish〕	Robert Bosch Car Multimedia GmbH vakuuttaa, että radiolaitetyyppi ”52R0” on direktiivin 2014/53/EU mukainen. EU-vaatimustenmukaisuusvakuutuksen täysimittainen teksti on saatavilla seuraavassa internetosoitteessa: www.suzuki-slda.com
〔Swedish〕	Härmed försäkrar Robert Bosch Car Multimedia GmbH att denna typ av radioutrustning ”52R0” överensstämmer med direktiv 2014/53/EU. Den fullständiga texten till EU-försäkran om överensstämmelse finns på följande webbadress: www.suzuki-slda.com
〔Polish〕	Robert Bosch Car Multimedia GmbH niniejszym oświadcza, że typ urządzenia radiowego “52R0” jest zgodny z dyrektywą 2014/53/UE. Pełny tekst deklaracji zgodności UE jest dostępny pod następującym adresem internetowym: www.suzuki-slda.com
〔Norwegian〕	Robert Bosch Car Multimedia GmbH erklærer herved at radioutstyret av typen «52R0» samsvarer med direktiv 2014/53/EU. Den fullstendige teksten for EU-samsvarserklæringen er tilgjengelig på nettstedet: www.suzuki-slda.com
〔Russian〕	Сим Robert Bosch Car Multimedia GmbH заявляет, что тип радиооборудования «52R0» соответствует положениям Директивы2014/53/ЕС. Полный текст Декларации о соответствии требованиям ЕС доступен на веб-сайте: www.suzuki-slda.com

MRRevo14F: Simplified DoC under RE-D (2014/53/EU)

Frequency Band:	76-77 GHz
Maximum Transmit Power: Nominal radiated power e.i.r.p. (peak detector):	32 dBm
Maximum Transmit Power: Nominal radiated power e.i.r.p. (RMS detector):	27 dBm

Robert Bosch GmbH
Chassis Systems Control
PO Box 1661
71226, Leonberg
Tel +49 711/811-0

(EN) EU DECLARATION OF CONFORMITY
Hereby, Robert Bosch GmbH declares that the radio equipment type **MRRevo14F** is in compliance with Directive 2014/53/EU. The full text of the EU declaration of conformity is available at the following internet address: http://eu-doc.bosch.com

(DE) EU-KONFORMITÄTSERKLÄRUNG
Hiermit erklärt Robert Bosch GmbH, dass der Funkanlagentyp **MRRevo14F** der Richtlinie 2014/53/EU entspricht. Der vollständige Text der EU-Konformitätserklärung ist unter der folgenden Internetadresse verfügbar: http://eu-doc.bosch.com

(BG) ЕС ДЕКЛАРАЦИЯ ЗА СЪОТВЕТСТВИЕ
С настоящото Robert Bosch GmbH декларира, че този тип радиосъоръжение **MRRevo14F** е в съответствие с Директива 2014/53/ЕС. Цялостният текст на ЕС декларацията за съответствие може да се намери на следния интернет адрес: http://eu-doc.bosch.com

(HR) EU IZJAVA O SUKLADNOSTI
Robert Bosch GmbH ovime izjavljuje da je radijska oprema tipa **MRRevo14F** u skladu s Direktivom 2014/53/EU. Cjeloviti tekst EU izjave o sukladnosti dostupan je na sljedećoj internetskoj adresi: http://eu-doc.bosch.com

(EL) ΔΗΛΩΣΗ ΣΥΜΜΟΡΦΩΣΗΣ ΕΕ
Με την παρούσα ο/η Robert Bosch GmbH, δηλώνει ότι ο ραδιοεξοπλισμός **MRRevo14F** πληροί την οδηγία 2014/53/ΕΕ. Το πλήρες κείμενο της δήλωσης συμμόρφωσης ΕΕ διατίθεται στην ακόλουθη ιστοσελίδα στο διαδίκτυο: http://eu-doc.bosch.com

(CS) EU PROHLÁŠENÍ O SHODĚ
Tímto Robert Bosch GmbH prohlašuje, že typ rádiového zařízení **MRRevo14F** je v souladu se směrnicí 2014/53/EU. Úplné znění EU prohlášení o shodě je k dispozici na této internetové adrese: http://eu-doc.bosch.com

(DA) EU-OVERENSSTEMMELSESERKLÆRING
Hermed erklærer Robert Bosch GmbH, at radioudstyrstypen **MRRevo14F** er i overensstemmelse med direktiv 2014/53/EU. EU-overensstemmelseserklæringens fulde tekst kan findes på følgende internetadresse: http://eu-doc.bosch.com

(ET) ELI VASTAVUSDEKLARATSIOON
Käesolevaga deklareerib Robert Bosch GmbH, et käesolev raadioseadme tüüp **MRRevo14F** vastab direktiivi 2014/53/EL nõuetele. ELi vastavusdeklaratsiooni täielik tekst on kättesaadav järgmisel internetiaadressil: http://eu-doc.bosch.com

(FI) EU- VAATIMUSTENMUKAISUUSVAKUUTUS
Robert Bosch GmbH vakuuttaa, että radiolaitetyyppi **MRRevo14F** on direktiivin 2014/53/EU mukainen. EU-vaatimustenmukaisuusvakuutuksen täysimittainen teksti on saatavilla seuraavassa internetosoitteessa: http://eu-doc.bosch.com

(FR) DECLARATION UE DE CONFORMITE
Le soussigné, Robert Bosch GmbH, déclare que l'équipement radioélectrique du type **MRRevo14F** est conforme à la directive 2014/53/UE. Le texte complet de la déclaration UE de conformité est disponible à l'adresse internet suivante: http://eu-doc.bosch.com

(HU) EU-MEGFELELŐSÉGI NYILATKOZAT
Robert Bosch GmbH igazolja, hogy a **MRRevo14F** típusú rádióberendezés megfelel a 2014/53/EU irányelvnek. Az EU-megfelelőségi nyilatkozat teljes szövege elérhető a következő internetes címen: http://eu-doc.bosch.com

(IT) DICHIARAZIONE DI CONFORMITÀ UE
Il fabbricante, Robert Bosch GmbH, dichiara che il tipo di apparecchiatura radio **MRRevo14F** è conforme alla direttiva 2014/53/UE. Il testo completo della dichiarazione di conformità UE è disponibile al seguente indirizzo Internet: http://eu-doc.bosch.com

(LV) ES ATBILSTĪBAS DEKLARĀCIJA
Ar šo Robert Bosch GmbH deklarē, ka radioiekārta **MRRevo14F** atbilst Direktīvai 2014/53/ES. Pilns ES atbilstības deklarācijas teksts ir pieejams šādā interneta vietnē: http://eu-doc.bosch.com

(LT) ES ATITIKTIES DEKLARACIJA
Aš, Robert Bosch GmbH, patvirtinu, kad radijo įrenginių tipas **MRRevo14F** atitinka Direktyvą 2014/53/ES. Visas ES atitikties deklaracijos tekstas prieinamas šiuo interneto adresu: http://eu-doc.bosch.com

(MT) DIKJARAZZJONI TA' KONFORMITÀ TAL-UE
B'dan, Robert Bosch GmbH, niddikjara li dan it-tip ta' tagħmir tar-radju **MRRevo14F** huwa konformi mad- Direttiva 2014/53/UE. It-test kollu tad-dikjarazzjoni ta' konformità tal-UE huwa disponibbli f'dan l-indirizz tal-Internet li ġej: http://eu-doc.bosch.com

(NL) EU-CONFORMITEITSVERKLARING
Hierbij verklaar ik, Robert Bosch GmbH, dat het type radioapparatuur **MRRevo14F** conform is met Richtlijn 2014/53/EU. De volledige tekst van de EU-conformiteitsverklaring kan worden geraadpleegd op het volgende internetadres: http://eu-doc.bosch.com

(PL) DEKLARACJA ZGODNOŚCI UE
Robert Bosch GmbH niniejszym oświadcza, że typ urządzenia radiowego **MRRevo14F** jest zgodny z dyrektywą 2014/53/UE. Pełny tekst deklaracji zgodności UE jest dostępny pod następującym adresem internetowym: http://eu-doc.bosch.com

(PT) DECLARAÇÃO UE DE CONFORMIDADE
O(a) abaixo assinado(a) Robert Bosch GmbH declara que o presente tipo de equipamento de rádio **MRRevo14F** está em conformidade com a Diretiva 2014/53/UE. O texto integral da declaração de conformidade está disponível no seguinte endereço de Internet: http://eu-doc.bosch.com

(RO) DECLARAȚIA UE DE CONFORMITATE
Prin prezenta, Robert Bosch GmbH declară că tipul de echipamente radio **MRRevo14F** este în conformitate cu Directiva 2014/53/UE. Textul integral al declarației UE de conformitate este disponibil la următoarea adresă internet: http://eu-doc.bosch.com

(SK) EÚ VYHLÁSENIE O ZHODE
Robert Bosch GmbH týmto vyhlasuje, že rádiové zariadenie typu **MRRevo14F** je v súlade so smernicou 2014/53/EÚ. Úplné EÚ vyhlásenie o zhode je k dispozícii na tejto internetovej adrese: http://eu-doc.bosch.com

(SL) IZJAVA EU O SKLADNOSTI
Robert Bosch GmbH potrjuje, da je tip radijske opreme **MRRevo14F** skladen z Direktivo 2014/53/EU. Celotno besedilo izjave EU o skladnosti je na voljo na naslednjem spletnem naslovu: http://eu-doc.bosch.com

(ES) DECLARACIÓN UE DE CONFORMIDAD
Por la presente, Robert Bosch GmbH declara que el tipo de equipo radioeléctrico **MRRevo14F** es conforme con la Directiva 2014/53/UE. El texto completo de la declaración UE de conformidad está disponible en la dirección Internet siguiente: http://eu-doc.bosch.com

(SV) EU-FÖRSÄKRAN OM ÖVERENSSTÄMMELSE
Härmed försäkrar Robert Bosch GmbH att denna typ av radioutrustning **MRRevo14F** överensstämmer med direktiv 2014/53/EU. Den fullständiga texten till EU-försäkran om överensstämmelse finns på följande webbadress: http://eu-doc.bosch.com

Prin prezenta, Robert Bosch GmbH declară că tipul de echipamente radio MRRevo14F este în conformitate cu Reglementarea tehnică „Punerea la dispoziție pe piață a echipamentelor radio”. Textul integral al declarației de conformitate este disponibil la următoarea adresă de Internet: http://ita.bosch.com

Country	Importers name	Registered trade name or registered trade mark	TEL FAX	Postal address
AUSTRIA	SUZUKI AUSTRIA AUTOMOBIL HANDELS GESELLSCHAFT M.B.H.	SUZUKI AUSTRIA AUTOMOBIL HANDELS GESELLSCHAFT M.B.H.	43-662-2155 43-662-2155-390	MUNCHNER BUNDESSTRASSE 160 A-5020 SALZBURG, AUSTRIA
BELGIUM	N.V. SUZUKI BELGIUM S.A.	N.V. SUZUKI BELGIUM S.A.	32-3-4500400 32-3-4500490	SATENROZEN 8, B-2550 KONTICH, BELGIUM
BULGARIA	SFAKIANAKIS S.A.	SFAKIANAKIS S.A.	30-210-349-9927 30-210-347-6191	5, SIDIROKASTROU STR., 118 55 ATHENS, GREECE
CYPRUS	A.TRICOMITIS LTD	A.TRICOMITIS LTD	357-24-660172 357-24-63-7727	P. O. BOX 40459, STR. TIMAYIA, TRICOMITIS BUILDING, LARNACA, 7000 CY, CYPRUS
DENMARK	SUZUKI BILIMPORT DANMARK A/S	SUZUKI BILIMPORT DANMARK A/S	45-56-656600 45-56-651132	UNIONSVEJ 16, DK-4600, KOEGE, DENMARK
FINLAND	SUZUKI MOTOR FINLAND OY	SUZUKI MOTOR FINLAND OY	358-207-997-728 358-207-997-701	KELLOKUKANTIE 2, 01300 VANTAA, FINLAND
Estonia	SUZUKI MOTOR FINLAND OY	SUZUKI MOTOR FINLAND OY	358-207-997-728 358-207-997-701	KELLOKUKANTIE 2, 01300 VANTAA, FINLAND
Latvia	SUZUKI MOTOR FINLAND OY	SUZUKI MOTOR FINLAND OY	358-207-997-728 358-207-997-701	KELLOKUKANTIE 2, 01300 VANTAA, FINLAND
Lithuania	SUZUKI MOTOR FINLAND OY	SUZUKI MOTOR FINLAND OY	358-207-997-728 358-207-997-701	KELLOKUKANTIE 2, 01300 VANTAA, FINLAND
FRANCE	SUZUKI FRANCE S.A.S.	SUZUKI FRANCE S.A.S.	33-1-3482-1400 33-1-3069-7249	8, AVENUE DES FRERES LUMIERE, 78190 TRAPPES, FRANCE
GERMANY	SUZUKI DEUTSCHLAND GMBH	SUZUKI DEUTSCHLAND GMBH	49-6251-5700-380 49-6251-5700-389	SUZUKI-ALLEE 7, 64625 BENSHEIM, GERMANY
GREECE	SFAKIANAKIS S.A.	SFAKIANAKIS S.A.	30-210-349-9927 30-210-347-6191	5, SIDIROKASTROU STR., 118 55 ATHENS, GREECE
HUNGARY	MAGYAR SUZUKI CORPORATION LTD.	MAGYAR SUZUKI CORPORATION LTD.	36-33-541-317 36-33-412014	2500 ESZTERGOM SCHWEIDEL JOZSEF U.52, HUNGARY
ICELAND	SUZUKI BILAR HF	SUZUKI BILAR HF	354-568-5100 354-588-8211	SKEIFAN 17, 108 REYKJAVIK, ICELAND
ITALY	SUZUKI ITALIA S.P.A.	SUZUKI ITALIA S.P.A.	39-011-9213713 39-011-9213748	C.SO FRATELLI KENNEDY 12 10070 ROBASSOMERO (TO) ITALY
MALTA	INDUSTRIAL MOTORS LIMITED	INDUSTRIAL MOTORS LIMITED	356-21-223010 356-21-234769	1, ANTONIO BOSIO STREET, MSIDA MSD 1341
NETHERLANDS	B.V. NIMAG	B.V. NIMAG	31-347-349-712	LANGE DREEF 12 4130 EB VIANEN THE NETHERLANDS
NORWAY	RUTEBILEIERNES STANDARDISERINGS AS	RUTEBILEIERNES STANDARDISERINGS AS	47-32-21-88-00 47-32-82-49-53	OVRE EIKERVEI 77, POSTBOX 4004 GULSKOGEN, N-3002, DRAMMEN, NORWAY
POLAND	SUZUKI MOTOR POLAND SP. Z O.O.	SUZUKI MOTOR POLAND SP. Z O.O.	48-22-3294100	UL. POLCZYNSKA 10, 01-378 WARSAW, POLAND
PORTUGAL	SUZUKI MOTOR IBERICA S.A.U	SUZUKI MOTOR IBERICA S.A.U	34-91-151-9550	CALLE CARLOS SAINZ 35-POLIGONO, CIUDAD DEL AUTOMOVIL, 28914, LEGANES, MADRID SPAIN
SPAIN	SUZUKI MOTOR IBERICA S.A.U	SUZUKI MOTOR IBERICA S.A.U	34-91-151-9500	CALLE CARLOS SAINZ 35-POLIGONO, CIUDAD DEL AUTOMOVIL, 28914, LEGANES, MADRID SPAIN
SWITZERLAND	SUZUKI AUTOMOBILE SCHWEIZ AG	SUZUKI AUTOMOBILE SCHWEIZ AG	41-62-788-8790 41-62-788-8791	EMIL-FREY-STRASSE, 5745 SAFENWIL, SWITZERLAND
Liechtenstein	SUZUKI AUTOMOBILE SCHWEIZ AG	SUZUKI AUTOMOBILE SCHWEIZ AG	41-62-788-8790 41-62-788-8791	EMIL-FREY-STRASSE, 5745 SAFENWIL, SWITZERLAND
SWEDEN	NIMAG SVERIGE AB	NIMAG SVERIGE AB	46-8-517-32300 46-8-28-2433	RISSNELEDEN 138, SE 174 57 SUNDBYBERG, SWEDEN
U.K.	SUZUKI GB PLC	SUZUKI GB PLC	44-1908-336600 44-1908-336704	STEINBECK CRESCENT, SNELSHALL WEST, MILTON KEYNES MK4 4AE, U.K.
IRELAND	SUZUKI GB PLC (IRELAND BRANCH)	SUZUKI GB PLC (IRELAND BRANCH)	353-1-414-5555 353-1-452-1796	57 BROOMHILL DRIVE, TALLAGHT INDUSTRIAL ESTATE, DUBLIN 24, IRELAND
Luxembourg	N.V. SUZUKI BELGIUM S.A.	N.V. SUZUKI BELGIUM S.A.	32-3-4500400 32-3-4500490	SATENROZEN 8, B-2550 KONTICH, BELGIUM
Slovakia	MAGYAR SUZUKI CORPORATION LTD.	MAGYAR SUZUKI CORPORATION LTD.	36-33-541-317 36-33-412014	2500 ESZTERGOM SCHWEIDEL JOZSEF U.52, HUNGARY
Czech	MAGYAR SUZUKI CORPORATION LTD.	MAGYAR SUZUKI CORPORATION LTD.	36-33-541-317 36-33-412014	2500 ESZTERGOM SCHWEIDEL JOZSEF U.52, HUNGARY
Romania	MAGYAR SUZUKI CORPORATION LTD.	MAGYAR SUZUKI CORPORATION LTD.	36-33-541-317 36-33-412014	2500 ESZTERGOM SCHWEIDEL JOZSEF U.52, HUNGARY
Croatia	MAGYAR SUZUKI CORPORATION LTD.	MAGYAR SUZUKI CORPORATION LTD.	36-33-541-317 36-33-412014	2500 ESZTERGOM SCHWEIDEL JOZSEF U.52, HUNGARY
Slovenia	MAGYAR SUZUKI CORPORATION LTD.	MAGYAR SUZUKI CORPORATION LTD.	36-33-541-317 36-33-412014	2500 ESZTERGOM SCHWEIDEL JOZSEF U.52, HUNGARY

FCC CAUTION
Changes or modifications not expressly approved by the party responsible for compliance could void the user's authority to operate the equipment.

This device complies with part 15 of the FCC Rules. Operation is subject to the following two conditions: (1) This device may not cause harmful interference, and (2) this device must accept any interference received, including interference that may cause undesired operation.

●The Federal Communications Commission (FCC) ID number is indicated in the illustrated position.

（T68L0） FCC ID：OUCT68L0

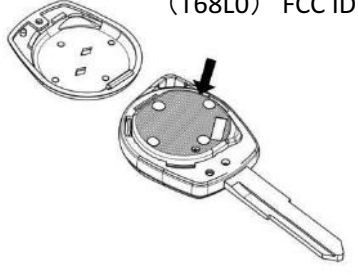

T68L0

местный представитель :
ООО «ЮниСервис»
111123, г. Москва, ул. 1-я Владимирская, д. 20А, эт. 1. пом. I, комн. 17
ИНН 7718832495 , ОКПО 69691874
Тел/факс: +7 (499) 322 23 79

・ Наименование изделия и модели
Передатчик
・ Наименование производителя и (или) наименование бренда
OMRON
・ Страна происхождения
ЯПОНИЯ
・ Контактная информация
OMRON Automotive Electronics Co.Ltd.
6368 Nenjo-zaka, Okusa, Komaki, Aichi 485-0802
ЯПОНИЯ
ТЕЛ.:+81-568-78-6159, ФАКС : +81-568-78-7659
・ Контактная информация местного представителя и импортера
ООО «СУЗУКИ МОТОР РУС»
Москва, Россия, ул. Снежная, 26 129323
ТЕЛ. : +7(495)787-2773, ФАКС : +7(495) 787-2795
・ Спецификация радиоволн
Диапазон частот : 433.92МГц

・ Напечатайте дату изготовления или способ проверки даты изготовления.
Печать на изделии

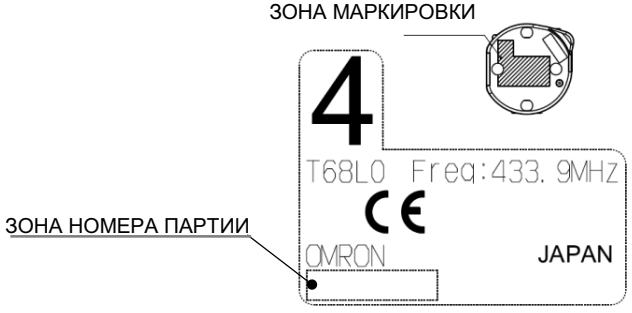

Описание номера партии (день, месяц и год изготовления, место изготовления, номер производственной линии)

День изготовления	: 2 цифры (01-31)
Месяц изготовления	: 1 цифра (1-9, X-Z (=10-12))
Год изготовления	: 1 цифра (0-9)
Место изготовления	: 1 цифра (D=Япония)
Номер производственной линии	: 1 цифра (0-9)

37290-54P0

EAC

местный представитель :
ООО «ЮниСервис»
111123, г. Москва, ул. 1-я Владимирская, д. 20А, эт. 1. пом. I, комн. 17
ИНН 7718832495 , ОКПО 69691874
Тел/факс: +7 (499) 322 23 79

・ Наименование изделия и модели
кнопка запуска двигателя
・ Наименование производителя и (или) наименование бренда
OMRON
・ Страна происхождения
КИТАЙ
・ Контактная информация
OMRON Automotive Electronics Co.Ltd.
6368 Nenjo-zaka, Okusa, Komaki, Aichi 485-0802
ЯПОНИЯ
ТЕЛ.:+81-568-78-6159, ФАКС : +81-568-78-7659
・ Контактная информация местного представителя и импортера
ООО «СУЗУКИ МОТОР РУС»
Москва, Россия, ул. Снежная, 26 129323
ТЕЛ. : +7(495)787-2773, ФАКС : +7(495) 787-2795
・ Спецификация радиоволн
Диапазон частот : 125кГц

・ Напечатайте дату изготовления или способ проверки даты изготовления.
Печать на изделии

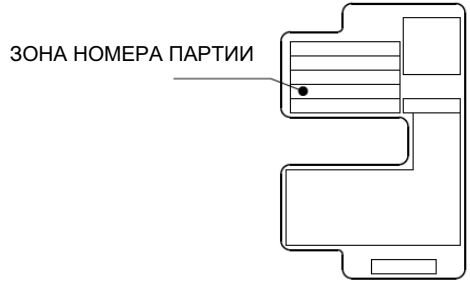

Описание номера партии (день, месяц и год изготовления, место изготовления, номер производственной линии)

День изготовления	: 2 цифры (01-31)
Месяц изготовления	: 1 цифра (1-9, X-Z (=10-12))
Год изготовления	: 1 цифра (0-9)
Место изготовления	: 1 цифра (G=Китай)
Номер производственной линии	: 1 цифра (0-9)

I54P0

местный представитель :
ООО «ЮниСервис»
111123, г. Москва, ул. 1-я Владимирская, д. 20А, эт. 1. пом. I, комн. 17
ИНН 7718832495 , ОКПО 69691874
Тел/факс: +7 (499) 322 23 79

・ Наименование изделия и модели
иммобилизатор
・ Наименование производителя и (или) наименование бренда
OMRON
・ Страна происхождения
КИТАЙ
・ Контактная информация
OMRON Automotive Electronics Co.Ltd.
6368 Nenjo-zaka, Okusa, Komaki, Aichi 485-0802
ЯПОНИЯ
ТЕЛ.:+81-568-78-6159, ФАКС : +81-568-78-7659
・ Контактная информация местного представителя и импортера
ООО «СУЗУКИ МОТОР РУС»
Москва, Россия, ул. Снежная, 26 129323
ТЕЛ. : +7(495)787-2773,
ФАКС : +7(495) 787-2795
・ Спецификация радиоволн
Диапазон частот : 125кГц

・ Напечатайте дату изготовления или способ проверки даты изготовления.
Печать на изделии

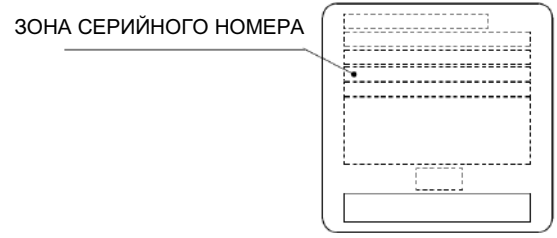

Описание серийного номера (номер контроля разработки, день, месяц и год изготовления, номер контроля производства, номер производственной линии)

Номер контроля разработки	: 2 цифры (20)
День изготовления	: 2 цифры (01-31)
Месяц изготовления	: 2 цифры (1-12)
Год изготовления	: 2 цифры (0-99)
Номер контроля производства	: 4 цифры (0001-9999)
Номер производственной линии	: 2 цифры (02=Китай №. 1, 03=Китай №. 2)

R64M0

EAC

местный представитель :
ООО «ЮниСервис»
111123, г. Москва, ул. 1-я Владимирская, д. 20А, эт. 1. пом. I, комн. 17
ИНН 7718832495 , ОКПО 69691874
Тел/факс: +7 (499) 322 23 79

・ Наименование изделия и модели
брелок сигнализации
・ Наименование производителя и (или) наименование бренда
OMRON
・ Страна происхождения
КИТАЙ
・ Контактная информация
OMRON Automotive Electronics Co.Ltd.
6368 Nenjo-zaka, Okusa, Komaki, Aichi 485-0802
ЯПОНИЯ
ТЕЛ.:+81-568-78-6159, ФАКС : +81-568-78-7659
・ Контактная информация местного представителя и импортера
ООО «СУЗУКИ МОТОР РУС»
Москва, Россия, ул. Снежная, 26 129323
ТЕЛ. : +7(495)787-2773, ФАКС : +7(495) 787-2795
・ Спецификация радиоволн
Диапазон частот : 433.92МГц

・ Напечатайте дату изготовления или способ проверки даты изготовления.
Печать на изделии

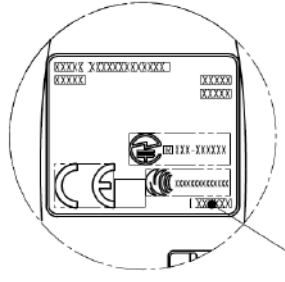

ЗОНА НОМЕРА ПАРТИИ

Описание номера партии (день, месяц и год изготовления, место изготовления, номер производственной линии)

День изготовления	: 2 цифры (01-31)
Месяц изготовления	: 1 цифра (1-9, X-Z (=10-12))
Год изготовления	: 1 цифра (0-9)
Место изготовления	: 1 цифра (G=Китай)
Номер производственной линии	: 1 цифра (0-9)

S79M0
S54P0

местный представитель :
ООО «ЮниСервис»
111123, г. Москва, ул. 1-я Владимирская, д. 20А, эт. 1. пом. I, комн. 17
ИНН 7718832495 , ОКПО 69691874
Тел/факс: +7 (499) 322 23 79

・ Наименование изделия и модели
блок управления «кузовными» электронными системами
・ Наименование производителя и (или) наименование бренда
OMRON
・ Страна происхождения
КИТАЙ, ИНДИЯ
・ Контактная информация
OMRON Automotive Electronics Co.Ltd.
6368 Nenjo-zaka, Okusa, Komaki, Aichi 485-0802
ЯПОНИЯ
ТЕЛ.:+81-568-78-6159, ФАКС : +81-568-78-7659
・ Контактная информация местного представителя и импортера
ООО «СУЗУКИ МОТОР РУС»
Москва, Россия, ул. Снежная, 26 129323
ТЕЛ. : +7(495)787-2773, ФАКС : +7(495) 787-2795
・ Спецификация радиоволн(Только S79M0)
Диапазон частот : 125кГц

・ Напечатайте дату изготовления или способ проверки даты изготовления.
Печать на изделии



Описание номера партии (день, месяц и год изготовления, место изготовления, номер производственной линии)

День изготовления	: 2 цифры (01-31)
Месяц изготовления	: 1 цифра (1-9, X-Z (=10-12))
Год изготовления	: 1 цифра (0-9)
Место изготовления	: 1 цифра (G=Китай,H=Индия)
Номер производственной линии	: 1 цифра (0-9)

T68L0

местный представитель :
ООО «Беллис-Про»
Ул. Киселева, 5, комната 1п, 220029, г. Минск, Республика Беларусь
Тел. / Факс: +1037517 2906388

・ Наименование изделия и модели
Передатчик
・ Наименование производителя и (или) наименование бренда
OMRON
・ Страна происхождения
ЯПОНИЯ
・ Контактная информация
OMRON Automotive Electronics Co.Ltd.
6368 Nenjo-zaka, Okusa, Komaki, Aichi 485-0802
ЯПОНИЯ
ТЕЛ.:+81-568-78-6159, ФАКС : +81-568-78-7659
・ Контактная информация местного представителя и импортера
Дилерский центр «РедМоторс»
223049, Республика Беларусь, Минская область, Минский район, Щомыслицкий сельский совет 32/1, район д. Дворицкая Слобода
ТЕЛ. : +375 17 366 03 33, ФАКС : +375 17 227 00 54
・ Спецификация радиоволн
Диапазон частот : 433.92МГц

・ Напечатайте дату изготовления или способ проверки даты изготовления.
Печать на изделии

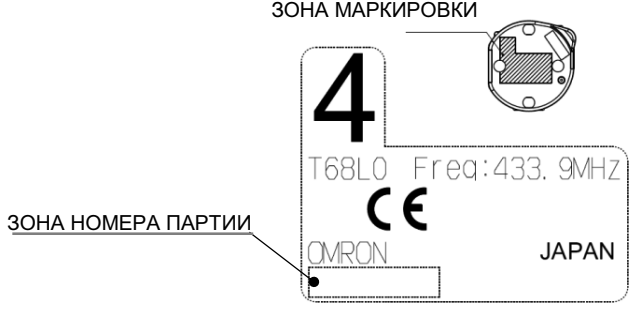

Описание номера партии (день, месяц и год изготовления, место изготовления, номер производственной линии)

День изготовления	: 2 цифры (01-31)
Месяц изготовления	: 1 цифра (1-9, X-Z (=10-12))
Год изготовления	: 1 цифра (0-9)
Место изготовления	: 1 цифра (D=Япония)
Номер производственной линии	: 1 цифра (0-9)

R64M0

TP BY

местный представитель :
ООО «Беллис-Про»
Ул. Киселева, 5, комната 1п, 220029, г. Минск, Республика Беларусь
Тел. / Факс: +1037517 2906388

・ Наименование изделия и модели
брелок сигнализации
・ Наименование производителя и (или) наименование бренда
OMRON
・ Страна происхождения
КИТАЙ
・ Контактная информация
OMRON Automotive Electronics Co.Ltd.
6368 Nenjo-zaka, Okusa, Komaki, Aichi 485-0802
ЯПОНИЯ
ТЕЛ.:+81-568-78-6159, ФАКС : +81-568-78-7659
・ Контактная информация местного представителя и импортера
Дилерский центр «РедМоторс»
223049, Республика Беларусь, Минская область, Минский район, Щомыслицкий сельский совет 32/1, район д. Дворицкая Слобода
ТЕЛ. : +375 17 366 03 33, ФАКС : +375 17 227 00 54
・ Спецификация радиоволн
Диапазон частот : 433.92МГц

・ Напечатайте дату изготовления или способ проверки даты изготовления.
Печать на изделии

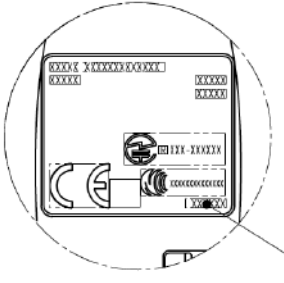

ЗОНА НОМЕРА ПАРТИИ

Описание номера партии (день, месяц и год изготовления, место изготовления, номер производственной линии)

День изготовления	: 2 цифры (01-31)
Месяц изготовления	: 1 цифра (1-9, X-Z (=10-12))
Год изготовления	: 1 цифра (0-9)
Место изготовления	: 1 цифра (G=Китай)
Номер производственной линии	: 1 цифра (0-9)

S79M0
S54P0

местный представитель :
ООО «Беллис-Про»
Ул. Киселева, 5, комната 1п, 220029, г. Минск, Республика Беларусь
Тел. / Факс: +1037517 2906388

・ Наименование изделия и модели
блок управления «кузовными» электронными системами
・ Наименование производителя и (или) наименование бренда
OMRON
・ Страна происхождения
КИТАЙ, ИНДИЯ
・ Контактная информация
OMRON Automotive Electronics Co.Ltd.
6368 Nenjo-zaka, Okusa, Komaki, Aichi 485-0802
ЯПОНИЯ
ТЕЛ.:+81-568-78-6159, ФАКС : +81-568-78-7659
・ Контактная информация местного представителя и импортера
Дилерский центр «РедМоторс»
223049, Республика Беларусь, Минская область, Минский район, Щомыслицкий сельский совет 32/1, район д. Дворицкая Слобода
ТЕЛ. : +375 17 366 03 33, ФАКС : +375 17 227 00 54
・ Спецификация радиоволн(Только S79M0)
Диапазон частот : 125кГц

・ Напечатайте дату изготовления или способ проверки даты изготовления.
Печать на изделии

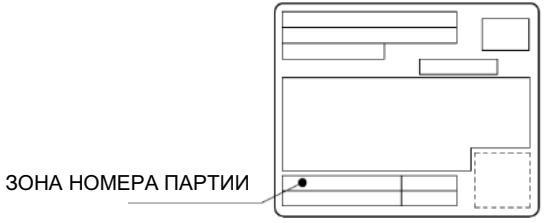

Описание номера партии (день, месяц и год изготовления, место изготовления, номер производственной линии)

День изготовления	: 2 цифры (01-31)
Месяц изготовления	: 1 цифра (1-9, X-Z (=10-12))
Год изготовления	: 1 цифра (0-9)
Место изготовления	: 1 цифра (G=Китай,H=Индия)
Номер производственной линии	: 1 цифра (0-9)

OMRON

OMRON Automotive Electronics Co.Ltd.
6368 Nenjo-zaka, Okusa, Komaki, Aichi 485-0802 JAPAN
TEL:+81-568-78-6159 FAX:+81-568-78-7659

MODEL:T68L0,37290-54P0,I54P0,R64M0,S54P0,S79M0



Frequency band(s) : T68L0,R64M0:433.92MHz;
37290-54P0,I54P0,S79M0:125kHz
Maximum radio-frequency power transmitted in the frequency band(s) :
T68L0: 75dBμV/m [@3m]; 37290-54P0: 58dBμV/m [@10m];
I54P0: 52dBμV/m [@10m]; R64M0: 79dBμV/m [@3m];
S79M0: 95dBμV/m [@3m]

T68L0

ДЕКЛАРАЦІЯ ПРО ВІДПОВІДНІСТЬ № RTS.UKR.355-60/18

1. Радіообладнання (виріб, тип, номер партії чи серійний номер):
Радіопульт (Transmitter, RF Keyless Entry System) торговельної марки **OMRON** моделі **T68L0** системи дистанційного керування доступом до автомобіля.

2. Найменування та адреса виробника або його уповноваженого представника:
Уповноважений представник - ТОВ "Радіо Тест Стандарт", Україна, код ЄДРПОУ 39205151, 03115, м.Київ, вул. Львівська, 22-а, к. 135, (Довіреність "Омрен Отемоутів Електронікс Ко., Лтд." ("OMRON Automotive Electronics Co., Ltd."), Японія, від 02.08.2018).

3. Ця декларація відповідності видана під особисту відповідальність виробника:
"Омрен Отемоутів Електронікс Ко., Лтд.", 6368 Ненжозека, Оукюса, Комакі-сіті, Айчі-преф. 485-0802, Японія ("OMRON Automotive Electronics Co., Ltd.", 6368 Nenjozaka, Okusa, Komaki-city, Aichi-pref. 485-0802, Japan).

4. Об'єкт декларації (ідентифікація радіообладнання, яка дає змогу забезпечити його простежуваність; може включати кольорове чітке зображення у разі потреби для ідентифікації зазначеного радіообладнання):
Радіопульт (Transmitter, RF Keyless Entry System) моделі T68L0 системи дистанційного керування доступом до автомобіля.

5. Об'єкт декларації відповідає вимогам таких технічних регламентів:
Технічного регламенту радіообладнання;

6. Посилання на відповідні стандарти з переліку національних стандартів, що були застосовані, або посилання на інші технічні специфікації, щодо яких декларується відповідність (із зазначенням ідентифікаційного номера, версії та дати видання):

Пункти "Технічного регламенту радіообладнання"	Стандарти	Номер протоколу випробувань	Випробувальна лабораторія (атестат акредитації)/ додаткова інформація
Застосовані стандарти, що включені до "Переліку національних стандартів, відповідність яким надає презумпцію відповідності радіообладнання суттєвим вимогам"			
п.7	-	-	-
Застосовані стандарти, що не включені до "Переліку національних стандартів, відповідність яким надає презумпцію відповідності радіообладнання суттєвим вимогам"			
п.6, абзац 1	ДСТУ EN 60950-1:2015 (тільки за пп. 1.2.3, 1.2.4, 1.7), ДСТУ EN 50385:2007	7395 від 10.08.2018	ВЦ РІТ УНДІРТ (2Н227)
п.6, абзац 2	ДСТУ EN 301 489-1:2014 (пп. 8.2, 9.2, 9.3) (з урахуванням ДСТУ ETSI EN 301 489-3:2009)	7395 від 10.08.2018	ВЦ РІТ УНДІРТ (2Н227)
п.7	ДСТУ ETSI EN 300 220-2:2012	7395 від 10.08.2018	ВЦ РІТ УНДІРТ (2Н227)

7. Призначений орган з оцінки відповідності ДЕРЖАВНОГО ПІДПРИЄМСТВА "УКРАЇНСЬКИЙ НАУКОВО-ДОСЛІДНИЙ ІНСТИТУТ РАДІО І ТЕЛЕБАЧЕННЯ". Реєстрацій номер: UA.TR.028
(найменування, ідентифікаційний номер згідно з реєстром призначених органів)
виконав **експертизу типу**
(опис виконаних ним дій)
та видав сертифікат експертизи типу **№ 2037.10-СЕТ від 18.10.2018**



T68L0

8. У відповідних випадках опис компонентів та аксесуарів, у тому числі програмного забезпечення, завдяки якому радіообладнання функціонує за призначенням і на яке поширюється дія декларації про відповідність:

Версія ПЗ (SW/FW version), яка впливає на дотримання суттєвих вимог:	7120;
Версія виконання виробу (HW version), яка впливає на дотримання суттєвих вимог:	Ver. 1.0;

9. Додаткова інформація:

Адреса виробництва:

- "Омрон Отемоутів Електронікс Ко., Лтд. (Ііда сайт)", Кірібаяші, місто Ііда, префектура Нагано, 399-2565, Японія; ("OMRON Automotive Electronics Co. Ltd. (Iida site)", Kiribayashi, Iida-city, Nagano-Prefecture 399-2565 Japan).

Підписано від імені та за дорученням:

"Омрон Отемоутів Електронікс Ко., Лтд." ("OMRON Automotive Electronics Co., Ltd."), Японія, уповноваженим представником - ТОВ "Радіо Тест Стандарт".

м. Київ, "18" жовтня 2018 р.

(місце та дата видачі)

Директор — Д.В. Шуман

(посада) *(підпис)* *(ініціали та прізвище)*

М.П.

37290-54P0

ДЕКЛАРАЦІЯ ПРО ВІДПОВІДНІСТЬ № RTS.UKR.355-55/18

1. Радіообладнання (виріб, тип, номер партії чи серійний номер):
Радіообладнання (Push Start Switch) торговельної марки **OMRON** моделі **37290-54P0** системи дистанційного керування доступом до автомобіля.

2. Найменування та адреса виробника або його уповноваженого представника:
Уповноважений представник - ТОВ "Радіо Тест Стандарт", Україна, код ЄДРПОУ 39205151, 03115, м. Київ, вул. Львівська, 22-а, к. 135, (Довіреність "Омрен Отемоутів Електронікс Ко., Лтд." ("OMRON Automotive Electronics Co., Ltd."), Японія, від 02.08.2018).

3. Ця декларація відповідності видана під особисту відповідальність виробника:
"Омрен Отемоутів Електронікс Ко., Лтд.", 6368 Ненжозека, Оукюса, Комакі-сіті, Айчі-преф. 485-0802, Японія ("OMRON Automotive Electronics Co., Ltd.", 6368 Nenjozaka, Okusa, Komaki-city, Aichi-pref. 485-0802, Japan).

4. Об'єкт декларації (ідентифікація радіообладнання, яка дає змогу забезпечити його простежуваність; може включати кольорове чітке зображення у разі потреби для ідентифікації зазначеного радіообладнання):
Радіообладнання (Push Start Switch) моделі 37290-54P0 системи дистанційного керування доступом до автомобіля.

5. Об'єкт декларації відповідає вимогам таких технічних регламентів:
Технічного регламенту радіообладнання;

6. Посилання на відповідні стандарти з переліку національних стандартів, що були застосовані, або посилання на інші технічні специфікації, щодо яких декларується відповідність (із зазначенням ідентифікаційного номера, версії та дати видання):

Пункти "Технічного регламенту радіообладнання"	Стандарти	Номер протоколу випробувань	Випробувальна лабораторія (атестат акредитації)/ додаткова інформація
Застосовані стандарти, що включені до "Переліку національних стандартів, відповідність яким надає презумпцію відповідності радіообладнання суттєвим вимогам"			
п.7	-	-	-
Застосовані стандарти, що не включені до "Переліку національних стандартів, відповідність яким надає презумпцію відповідності радіообладнання суттєвим вимогам"			
п.6, абзац 1	ДСТУ EN 60950-1:2015 (тільки за пп. 1.2.3, 1.2.4, 1.7), ДСТУ EN 50364:2016	7396 від 10.08.2018	ВЦ РіТ УНДІРТ (2Н227)
п.6, абзац 2	ДСТУ EN 301 489-1:2014 (пп. 8.2, 9.2, 9.3) (з урахуванням ДСТУ ETSI EN 301 489-3:2009)	7396 від 10.08.2018	ВЦ РіТ УНДІРТ (2Н227)
п.7	ДСТУ ETSI EN 300 330-2:2015	7396 від 10.08.2018	ВЦ РіТ УНДІРТ (2Н227)

7. Призначений орган з оцінки відповідності ДЕРЖАВНОГО ПІДПРИЄМСТВА "УКРАЇНСЬКИЙ НАУКОВО-ДОСЛІДНИЙ ІНСТИТУТ РАДІО І ТЕЛЕБАЧЕННЯ". Реєстрацій номер: UA.TR.028
(найменування, ідентифікаційний номер згідно з реєстром призначених органів)

виконав **експертизу типу**
(опис виконаних ним дій)

та видав сертифікат експертизи типу **№ 2037.5-СЕТ від 18.10.2018**



37290-54P0

8. У відповідних випадках опис компонентів та аксесуарів, у тому числі програмного забезпечення, завдяки якому радіообладнання функціонує за призначенням і на яке поширюється дія декларації про відповідність:

Версія ПЗ (SW/FW version), яка впливає на дотримання суттєвих вимог: не ідентифіковано;
Версія виконання виробу (HW version), яка впливає на дотримання суттєвих вимог: Ver. 1.0;

9. Додаткова інформація:

Підприємство-виробник:

- "ОМРОН (Гуангджоу) Аутомотів Електронікс Ко., Лтд.", №.52 Нансян Ї Лу, Гуангджоу Сайенс Сіті, Хай-Тек Індастріал Девелопмент Зоун Гуангджоу, 510663, Китай ("OMRON (Guangzhou) Automotive Electronics Co., Ltd.", No.52 Nanxian Yi Lu, Guangzhou Science City, Hi-Tech Industrial Development Zone Guangzhou, 510663 China);

Підписано від імені та за дорученням:

"Омрен Отемоутів Електронікс Ко., Лтд., Іде Офіс" ("OMRON Automotive Electronics Co., Ltd.), Японія, уповноваженим представником - ТОВ "Радіо Тест Стандарт".

м. Київ, "18" жовтня 2018 р.
(місце та дата видачі)

Директор — *(посада)*; *(підпис)*; Д.В. Шуман — *(ініціали та прізвище)*

М.П.

I54P0

ДЕКЛАРАЦІЯ ПРО ВІДПОВІДНІСТЬ № RTS.UKR.355-56/18

1. Радіообладнання (виріб, тип, номер партії чи серійний номер):
Радіообладнання (Immobilizer) торговельної марки **OMRON** моделі **I54P0** системи дистанційного керування доступом до автомобіля.

2. Найменування та адреса виробника або його уповноваженого представника:
Уповноважений представник - ТОВ "Радіо Тест Стандарт", Україна, код ЄДРПОУ 39205151, 03115, м. Київ, вул. Львівська, 22-а, к. 135, (Довіреність "Омрен Отемоутів Електронікс Ко., Лтд." ("OMRON Automotive Electronics Co., Ltd."), Японія, від 02.08.2018).

3. Ця декларація відповідності видана під особисту відповідальність виробника:
"Омрен Отемоутів Електронікс Ко., Лтд.", 6368 Ненжозека, Оукюса, Комакі-сіті, Айчі-преф. 485-0802, Японія ("OMRON Automotive Electronics Co., Ltd.", 6368 Nenjozaka, Okusa, Komaki-city, Aichi-pref. 485-0802, Japan).

4. Об'єкт декларації (ідентифікація радіообладнання, яка дає змогу забезпечити його простежуваність; може включати кольорове чітке зображення у разі потреби для ідентифікації зазначеного радіообладнання):
Радіообладнання (Immobilizer) моделі I54P0 системи дистанційного керування доступом до автомобіля.

5. Об'єкт декларації відповідає вимогам таких технічних регламентів:
Технічного регламенту радіообладнання;

6. Посилання на відповідні стандарти з переліку національних стандартів, що були застосовані, або посилання на інші технічні специфікації, щодо яких декларується відповідність (із зазначенням ідентифікаційного номера, версії та дати видання):

Пункти "Технічного регламенту радіообладнання"	Стандарти	Номер протоколу випробувань	Випробувальна лабораторія (атестат акредитації)/ додаткова інформація
Застосовані стандарти, що включені до "Переліку національних стандартів, відповідність яким надає презумпцію відповідності радіообладнання суттєвим вимогам"			
п.7	-	-	-
Застосовані стандарти, що не включені до "Переліку національних стандартів, відповідність яким надає презумпцію відповідності радіообладнання суттєвим вимогам"			
п.6, абзац 1	ДСТУ EN 60950-1:2015 (тільки за пп. 1.2.3, 1.2.4, 1.7), ДСТУ EN 50364:2016	7397 від 10.08.2018	ВЦ РіТ УНДІРТ (2Н227)
п.6, абзац 2	ДСТУ EN 301 489-1:2014 (пп. 8.2, 9.2, 9.3) (з урахуванням ДСТУ ETSI EN 301 489-3:2009)	7397 від 10.08.2018	ВЦ РіТ УНДІРТ (2Н227)
п.7	ДСТУ ETSI EN 300 330-2:2015	7397 від 10.08.2018	ВЦ РіТ УНДІРТ (2Н227)

7. Призначений орган з оцінки відповідності ДЕРЖАВНОГО ПІДПРИЄМСТВА "УКРАЇНСЬКИЙ НАУКОВО-ДОСЛІДНИЙ ІНСТИТУТ РАДІО І ТЕЛЕБАЧЕННЯ". Реєстрацій номер: UA.TR.028
(найменування, ідентифікаційний номер згідно з реєстром призначених органів)

виконав **експертизу типу**
(опис виконаних ним дій)

та видав сертифікат експертизи типу **№ 2037.6-СЕТ від 18.10.2018**



I54P0

8. У відповідних випадках опис компонентів та аксесуарів, у тому числі програмного забезпечення, завдяки якому радіообладнання функціонує за призначенням і на яке поширюється дія декларації про відповідність:

Версія ПЗ (SW/FW version), яка впливає на дотримання суттєвих вимог: не ідентифіковано;
Версія виконання виробу (HW version), яка впливає на дотримання суттєвих вимог: Ver. 1.0;

9. Додаткова інформація:

Підприємство-виробник:

- "ОМРОН (Гуангджоу) Аутомотів Електронікс Ко., Лтд.", №.52 Нансян Ї Лу, Гуангджоу Сайенс Сіті, Хай-Тек Індастріал Девелопмент Зоун Гуангджоу, 510663, Китай ("OMRON (Guangzhou) Automotive Electronics Co., Ltd.", No.52 Nanxian Yi Lu, Guangzhou Science City, Hi-Tech Industrial Development Zone Guangzhou, 510663 China);

Підписано від імені та за дорученням:

"Омрен Отемоутів Електронікс Ко., Лтд." ("OMRON Automotive Electronics Co., Ltd."), Японія, уповноваженим представником - ТОВ "Радіо Тест Стандарт".

м. Київ, "18" жовтня 2018 р.
(місце та дата видачі)

Директор (посада) (підпис) Д.В. Шуман (ініціали та прізвище)

М.П.

R64M0

ДЕКЛАРАЦІЯ ПРО ВІДПОВІДНІСТЬ № RTS.UKR.355-57/18

1. Радіообладнання (виріб, тип, номер партії чи серійний номер):
Радіопульт (Keyless Start Remocon (FOB)) торговельної марки **OMRON** моделі **R64M0** системи дистанційного керування доступом до автомобіля.

2. Найменування та адреса виробника або його уповноваженого представника:
Уповноважений представник - ТОВ "Радіо Тест Стандарт", Україна, код ЄДРПОУ 39205151, 03115, м.Київ, вул. Львівська, 22-а, к. 135, (Довіреність "Омрен Отемоутів Електронікс Ко., Лтд." ("OMRON Automotive Electronics Co., Ltd."), Японія, від 02.08.2018).

3. Ця декларація відповідності видана під особисту відповідальність виробника:
"Омрен Отемоутів Електронікс Ко., Лтд.", 6368 Ненжозека, Оукюса, Комакі-сіті, Айчі-преф. 485-0802, Японія ("OMRON Automotive Electronics Co., Ltd.", 6368 Nenjozaka, Okusa, Komaki-city, Aichi-pref. 485-0802, Japan).

4. Об'єкт декларації (ідентифікація радіообладнання, яка дає змогу забезпечити його простежуваність; може включати кольорове чітке зображення у разі потреби для ідентифікації зазначеного радіообладнання):
Радіопульт (Keyless Start Remocon (FOB)) моделі R64M0 системи дистанційного керування доступом до автомобіля.

5. Об'єкт декларації відповідає вимогам таких технічних регламентів:
Технічного регламенту радіообладнання;

6. Посилання на відповідні стандарти з переліку національних стандартів, що були застосовані, або посилання на інші технічні специфікації, щодо яких декларується відповідність (із зазначенням ідентифікаційного номера, версії та дати видання):

Пункти "Технічного регламенту радіообладнання"	Стандарти	Номер протоколу випробувань	Випробувальна лабораторія (атестат акредитації)/ додаткова інформація
Застосовані стандарти, що включені до "Переліку національних стандартів, відповідність яким надає презумпцію відповідності радіообладнання суттєвим вимогам"			
п.7	-	-	-
Застосовані стандарти, що не включені до "Переліку національних стандартів, відповідність яким надає презумпцію відповідності радіообладнання суттєвим вимогам"			
п.6, абзац 1	ДСТУ EN 60950-1:2015 (тільки за пп. 1.2.3, 1.2.4, 1.7), ДСТУ EN 50385:2007	7398 від 10.08.2018	ВЦ РіТ УНДІРТ (2Н227)
п.6, абзац 2	ДСТУ EN 301 489-1:2014 (пп. 8.2, 9.2, 9.3) (з урахуванням ДСТУ ETSI EN 301 489-3:2009)	7398 від 10.08.2018	ВЦ РіТ УНДІРТ (2Н227)
п.7	ДСТУ ETSI EN 300 220-2:2012, ДСТУ ETSI EN 300 330-2:2015	7398 від 10.08.2018	ВЦ РіТ УНДІРТ (2Н227)

7. Призначений орган з оцінки відповідності ДЕРЖАВНОГО ПІДПРИЄМСТВА "УКРАЇНСЬКИЙ НАУКОВО-ДОСЛІДНИЙ ІНСТИТУТ РАДІО І ТЕЛЕБАЧЕННЯ". Реєстрацій номер: UA.TR.028
(найменування, ідентифікаційний номер згідно з реєстром призначених органів)

виконав **експертизу типу**
(опис виконаних ним дій)

та видав сертифікат експертизи типу **№ 2037.7-СЕТ від 18.10.2018**



R64M0

8. У відповідних випадках опис компонентів та аксесуарів, у тому числі програмного забезпечення, завдяки якому радіообладнання функціонує за призначенням і на яке поширюється дія декларації про відповідність:

Версія ПЗ (SW/FW version), яка впливає на дотримання суттєвих вимог: 7200;
Версія виконання виробу (HW version), яка впливає на дотримання суттєвих вимог: Ver. 1.0;

9. Додаткова інформація:

Підприємство-виробник:

- "ОМРОН (Гуангджоу) Аутомотів Електронікс Ко., Лтд.", №.52 Нансян Ї Лу, Гуангджоу Сайенс Сіті, Хай-Тек Індастріал Девелопмент Зоун Гуангджоу, 510663, Китай ("OMRON (Guangzhou) Automotive Electronics Co., Ltd.", No.52 Nanxian Yi Lu, Guangzhou Science City, Hi-Tech Industrial Development Zone Guangzhou, 510663 China);

Підписано від імені та за дорученням:

"Омрен Отемоутів Електронікс Ко., Лтд." ("OMRON Automotive Electronics Co., Ltd."), Японія, уповноваженим представником - ТОВ "Радіо Тест Стандарт".

м. Київ, "18" жовтня 2018 р.

(місце та дата видачі)

Директор — *(посада)*

(підпис)

Д.В. Шуман — *(ініціали та прізвище)*

М.П.

S54P0

ДЕКЛАРАЦІЯ ПРО ВІДПОВІДНІСТЬ № RTS.UKR.355-58/18

1. Радіообладнання (виріб, тип, номер партії чи серійний номер):
Радіообладнання (Body Control Module for Keyless Entry System) торговельної марки **OMRON** моделі **S54P0** системи дистанційного керування доступом до автомобіля.

2. Найменування та адреса виробника або його уповноваженого представника:
Уповноважений представник - ТОВ "Радіо Тест Стандарт", Україна, код ЄДРПОУ 39205151, 03115, м.Київ, вул. Львівська, 22-а, к. 135, (Довіреність "Омрен Отемоутів Електронікс Ко., Лтд." ("OMRON Automotive Electronics Co., Ltd."), Японія, від 02.08.2018).

3. Ця декларація відповідності видана під особисту відповідальність виробника:
"Омрен Отемоутів Електронікс Ко., Лтд.", 6368 Ненжозека, Оукюса, Комакі-сіті, Айчі-преф. 485-0802, Японія ("OMRON Automotive Electronics Co., Ltd.", 6368 Nenjozaka, Okusa, Komaki-city, Aichi-pref. 485-0802, Japan).

4. Об'єкт декларації (ідентифікація радіообладнання, яка дає змогу забезпечити його простежуваність; може включати кольорове чітке зображення у разі потреби для ідентифікації зазначеного радіообладнання):
Радіообладнання (Body Control Module for Keyless Entry System) моделі S54P0 системи дистанційного керування доступом до автомобіля.

5. Об'єкт декларації відповідає вимогам таких технічних регламентів:
Технічного регламенту радіообладнання;

6. Посилання на відповідні стандарти з переліку національних стандартів, що були застосовані, або посилання на інші технічні специфікації, щодо яких декларується відповідність (із зазначенням ідентифікаційного номера, версії та дати видання):

Пункти "Технічного регламенту радіообладнання"	Стандарти	Номер протоколу випробувань	Випробувальна лабораторія (атестат акредитації)/ додаткова інформація
Застосовані стандарти, що включені до "Переліку національних стандартів, відповідність яким надає презумпцію відповідності радіообладнання суттєвим вимогам"			
п.7	-	-	-
Застосовані стандарти, що не включені до "Переліку національних стандартів, відповідність яким надає презумпцію відповідності радіообладнання суттєвим вимогам"			
п.6, абзац 1	ДСТУ EN 60950-1:2015 (тільки за пп. 1.2.3, 1.2.4, 1.7), ДСТУ EN 50364:2016	7399 від 10.08.2018	ВЦ РіТ УНДІРТ (2Н227)
п.6, абзац 2	ДСТУ EN 301 489-1:2014 (пп. 8.2, 9.2, 9.3) (з урахуванням ДСТУ ETSI EN 301 489-3:2009)	7399 від 10.08.2018	ВЦ РіТ УНДІРТ (2Н227)
п.7	ДСТУ ETSI EN 300 220-2:2012, ДСТУ ETSI EN 300 330-2:2015	7399 від 10.08.2018	ВЦ РіТ УНДІРТ (2Н227)

7. Призначений орган з оцінки відповідності ДЕРЖАВНОГО ПІДПРИЄМСТВА "УКРАЇНСЬКИЙ НАУКОВО-ДОСЛІДНИЙ ІНСТИТУТ РАДІО І ТЕЛЕБАЧЕННЯ". Реєстрацій номер: UA.TR.028
(найменування, ідентифікаційний номер згідно з реєстром призначених органів)

виконав **експертизу типу**
(опис виконаних ним дій)

та видав сертифікат експертизи типу **№ 2037.8-СЕТ від 18.10.2018**



S54P0

8. У відповідних випадках опис компонентів та аксесуарів, у тому числі програмного забезпечення, завдяки якому радіообладнання функціонує за призначенням і на яке поширюється дія декларації про відповідність:

Версія ПЗ (SW/FW version), яка впливає на дотримання суттєвих вимог:	SC0300;
Версія виконання виробу (HW version), яка впливає на дотримання суттєвих вимог:	Ver. 1.1;

9. Додаткова інформація:

Підприємство-виробник:

- "ОМРОН (Гуангджоу) Аутомотів Електронікс Ко., Лтд.", №.52 Нансян Ї Лу, Гуангджоу Сайенс Сіті, Хай-Тек Індастріал Девелопмент Зоун Гуангджоу, 510663, Китай ("OMRON (Guangzhou) Automotive Electronics Co., Ltd.", No.52 Nanxian Yi Lu, Guangzhou Science City, Hi-Tech Industrial Development Zone Guangzhou, 510663 China);

Підписано від імені та за дорученням:

"Омрен Отемоутів Електронікс Ко., Лтд." ("OMRON Automotive Electronics Co., Ltd."), Японія, уповноваженим представником - ТОВ "Радіо Тест Стандарт"

м. Київ, "18" жовтня 2018 р.

(місце та дата видачі)

Директор — *(посада)* — *(підпис)* — Д.В. Шуман — *(ініціали та прізвище)*

М.П.

S79M0

ДЕКЛАРАЦІЯ ПРО ВІДПОВІДНІСТЬ № RTS.UKR.355-59/18

1. Радіообладнання (виріб, тип, номер партії чи серійний номер):
Радіообладнання (Body Control Module for Keyless Entry System) торговельної марки **OMRON** моделі **S79M0** системи дистанційного керування доступом до автомобіля.

2. Найменування та адреса виробника або його уповноваженого представника:
Уповноважений представник - ТОВ "Радіо Тест Стандарт", Україна, код ЄДРПОУ 39205151, 03115, м.Київ, вул. Львівська, 22-а, к. 135, (Довіреність "Омрен Отемоутів Електронікс Ко., Лтд." ("OMRON Automotive Electronics Co., Ltd."), Японія, від 02.08.2018).

3. Ця декларація відповідності видана під особисту відповідальність виробника:
"Омрен Отемоутів Електронікс Ко., Лтд.", 6368 Ненжозека, Оукюса, Комакі-сіті, Айчі-преф. 485-0802, Японія ("OMRON Automotive Electronics Co., Ltd.", 6368 Nenjozaka, Okusa, Komaki-city, Aichi-pref. 485-0802, Japan).

4. Об'єкт декларації (ідентифікація радіообладнання, яка дає змогу забезпечити його простежуваність; може включати кольорове чітке зображення у разі потреби для ідентифікації зазначеного радіообладнання):
Радіообладнання (Body Control Module for Keyless Entry System) моделі S79M0 системи дистанційного керування доступом до автомобіля.

5. Об'єкт декларації відповідає вимогам таких технічних регламентів:
Технічного регламенту радіообладнання;

6. Посилання на відповідні стандарти з переліку національних стандартів, що були застосовані, або посилання на інші технічні специфікації, щодо яких декларується відповідність (із зазначенням ідентифікаційного номера, версії та дати видання):

Пункти "Технічного регламенту радіообладнання"	Стандарти	Номер протоколу випробувань	Випробувальна лабораторія (атестат акредитації)/ додаткова інформація
Застосовані стандарти, що включені до "Переліку національних стандартів, відповідність яким надає презумпцію відповідності радіообладнання суттєвим вимогам"			
п.7	-	-	-
Застосовані стандарти, що не включені до "Переліку національних стандартів, відповідність яким надає презумпцію відповідності радіообладнання суттєвим вимогам"			
п.6, абзац 1	ДСТУ EN 60950-1:2015 (тільки за пп. 1.2.3, 1.2.4, 1.7), ДСТУ EN 50364:2016	7400 від 10.08.2018	ВЦ РіТ УНДІРТ (2Н227)
п.6, абзац 2	ДСТУ EN 301 489-1:2014 (пп. 8.2, 9.2, 9.3) (з урахуванням ДСТУ ETSI EN 301 489-3:2009)	7400 від 10.08.2018	ВЦ РіТ УНДІРТ (2Н227)
п.7	ДСТУ ETSI EN 300 220-2:2012, ДСТУ ETSI EN 300 330-2:2015	7400 від 10.08.2018	ВЦ РіТ УНДІРТ (2Н227)

7. Призначений орган з оцінки відповідності ДЕРЖАВНОГО ПІДПРИЄМСТВА "УКРАЇНСЬКИЙ НАУКОВО-ДОСЛІДНИЙ ІНСТИТУТ РАДІО І ТЕЛЕБАЧЕННЯ". Реєстрацій номер: UA.TR.028
(найменування, ідентифікаційний номер згідно з реєстром призначених органів)

виконав **експертизу типу**
(опис виконаних ним дій)

та видав сертифікат експертизи типу **№ 2037.9-СЕТ від 18.10.2018**



S79M0

8. У відповідних випадках опис компонентів та аксесуарів, у тому числі програмного забезпечення, завдяки якому радіообладнання функціонує за призначенням і на яке поширюється дія декларації про відповідність:

Версія ПЗ (SW/FW version), яка впливає на дотримання суттєвих вимог:	SD1207;
Версія виконання виробу (HW version), яка впливає на дотримання суттєвих вимог:	Ver. 1.1;

9. Додаткова інформація:

Підприємства-виробники:

- "ОМРОН (Гуангджоу) Аутомотів Електронікс Ко., Лтд.", №.52 Нансян Ї Лу, Гуангджоу Сайенс Сіті, Хай-Тек Індастріал Девелопмент Зоун Гуангджоу, 510663, Китай ("OMRON (Guangzhou) Automotive Electronics Co., Ltd.", No.52 Nanxian Yi Lu, Guangzhou Science City, Hi-Tech Industrial Development Zone Guangzhou, 510663 China);
- "АСТІ Електронікс Індіа Прайвіт Лімітед", Плот №. 399, Сектор 8 ІМТ, Манесар Дістт. Гургаон-122 050 Харіяна, Індія ("ASTI Electronics India Private Limited", Plot No.399, Sector 8 IMT, Manesar Distt.Gurgaon-122 050 Haryana, India).

Підписано від імені та за дорученням:

"Омрен Отемоутів Електронікс Ко., Лтд." ("OMRON Automotive Electronics Co., Ltd."), Японія, уповноваженим представником - ТОВ "Радіо Тест Стандарт".

м. Київ, "18" жовтня 2018 р.

(місце та дата видачі)

Директор — Д.В. Шуман

(посада) *(підпис)* *(ініціали та прізвище)*

М.П.

ДЕКЛАРАЦІЯ ПРО ВІДПОВІДНІСТЬ

1. Радіообладнання: **Модуль радіоприймача (Receiver Module) торговельної марки «Continental» моделей 5WK50250, 5WK50252, 5WK50257, 5WK50254, 40398036, 40406557, 40398279**

(виріб, тип, номер партії чи серійний номер)

2. **ТОВ «Нормакон-Україна»** (офіс 314, вул. Кірова 139, м. Мелітополь, Запорізька обл., 72319, Україна, код ЄДРПОУ 37463168)

(найменування та адреса виробника або його уповноваженого представника,

3. **Ця декларація відповідності видана під особисту відповідальність виробника**.

4. Об'єкт декларації:
Назва обладнання: **Модуль радіоприймача (Receiver Module);**
Моделі: **5WK50250, 5WK50252, 5WK50257, 5WK50254, 40398036, 40406557, 40398279;**
Радіообладнання: **радіоприймач 433 МГц;**
Торговельна марка: **«Continental»;**
Виробник: **«Континентал Аутомотів ГмбХ»** (Сименсстрасе 12, Д-93055 Ренсборг, Німеччина) / **«Continental Automotive GmbH»** (Siemensstrasse 12, D-93055 Regensburg, Germany) на підприємстві: **«Континентал Аутомотів Сістемс Чех Репаблік с.р.о.»** (744 01 Френстат под Радхостем, Копанска 1713, Чеська Республіка) / **«Continental Automotive Systems Czech Republic s.r.o.»** (744 01 Frenstat pod Radhostem, Kopanska 1713, Czech Republic);
Номер партії або серійний номер: **продукція виготовляється серійно.**

(ідентифікація радіообладнання, яка дає змогу забезпечити його простежуваність; може включати кольорове чітке зображення у разі потреби для ідентифікації зазначеного радіообладнання)

5. Об'єкт декларації відповідає вимогам **«Технічного регламенту радіообладнання», затвердженого постановою Кабінета Міністрів України від 24.05.2017р. № 355**.

6. Стандарти з переліку національних стандартів, що були застосовані, та інші стандарти і технічні специфікації, щодо яких декларується відповідність:
з безпеки (пункт 6 технічного регламенту):
ДСТУ EN 60950-1:2015 (EN 60950-1:2006 A11:2009 A1:2010 A12:2011 AC:2011 A2:2013, IDT);
з електромагнітної сумісності (пункт 6 технічного регламенту):
ДСТУ EN 301 489-1:2014 (EN 301 489-1 V1.9.2, IDT);
ДСТУ ETSI EN 301 489-3:2009 (ETSI EN 301 489-3:2002, IDT)
ефективне використання радіочастотного ресурсу (пункт 7 технічного регламенту):
ETSI EN 300 220-2 V2.4.1 (2012 05)

(із зазначенням ідентифікаційного номера, версії та дати видання)

7. Призначений орган з оцінки відповідності ***ООВ «Орган сертифікації «Центр сертифікації матеріалів та виробів» (№ UA.TR.032)***

(найменування, ідентифікаційний номер згідно з реєстром призначених органів)

Виконав роботи **з оцінки відповідності за процедурою експертизи типу (Модуль В)**

(опис виконаних ним дій)

та видав сертифікат експертизи типу **№ UA.032.CT.0030-18 від 11 травня 2018р.**

(у разі залучення призначеного органу з оцінки відповідності)

8. Додаткова інформація:
Програмне забезпечення не впливає на технічні характеристики радіообладнання і не може бути змінене користувачем.

Підписано від імені та за договором доручення № 20180503 **«Континентал Аутомотів ГмбХ»** (Сименсстрасе 12, Д-93055 Ренсборг, Німеччина) / **«Continental Automotive GmbH»** (Siemensstrasse 12, D-93055 Regensburg, Germany) уповноваженим представником в Україні ТОВ «Нормакон-Україна».

м. Мелітополь, Україна	**11**	**травня**	**2018 р.**

(місце та дата видачі)

Директор
ТОВ «Нормакон-Україна» **О. В. Шелегін**

(посада) *(підпис)* *(ініціали та прізвище)*

М.П.

ДЛЯ ДЕКЛАРАЦІЙ ТОВ «НОРМАКОН-УКРАЇНА» Код 37463168 ЗАПОРІЗЬКА ОБЛ., м. МЕЛІТОПОЛЬ

Взята на облік
у ООВ ТОВ «ОС «ЦСМВ»»
ІІА.032.D. 19027-18
дата 15.05.2018

СЕРТИФІКАТ ЕКСПЕРТИЗИ ТИПУ

TYPE EXAMINATION CERTIFICATE

Зареєстровано в реєстрі органу з оцінки відповідності за № 889.14-СЕТ
Registered at the Record of conformity assessment body under No

Чинний від[1] *The date certification is granted*[1]	**15.11.2018**
Продукція / *Production*	**Радіопередавач системи контролю тиску в шині автомобіля**
Тип / Type	**S180052024**
Модель (і) / *Model (s)*	**S180052024**
Торгова назва або марка / *Brand name or trademark*	**торговельна марка Continental**
Виробник продукції / *Producer*	**"Continental Automotive GmbH", Німеччина, Siemensstrasse 12, D-93055 Regensburg, Germany** (найменування, адреса, код ЄДРПОУ (для вітчизняного) виробника) / (name, address of manufacturer)
Сертифікат видано / *Certificate is issued by the conformity assessment body*	**Призначеним органом з оцінки відповідності ДЕРЖАВНОГО ПІДПРИЄМСТВА "УКРАЇНСЬКИЙ НАУКОВО-ДОСЛІДНИЙ ІНСТИТУТ РАДІО І ТЕЛЕБАЧЕННЯ" (ОС УНДІРТ). Реєстраційний номер: UA.TR.028** 65026, м. Одеса, вул. Буніна, 31, тел.: (48) 740 71 27, 740 71 29; факс (48) 722 45 83, e-mail infoall@uniirt.com.ua, www.uniirt.com.ua

Висновки дослідження[2]:
за результатами експертизи технічної документації та підтвердних документів стосовно відповідності технічного проекту радіообладнання суттєвим вимогам "Технічного регламенту радіообладнання" (затвердженій ПКМУ від 24 травня 2017 р. № 355) встановлено:

п.6 - щодо забезпечення захисту здоров'я, безпеки людей і домашніх тварин, захисту власності (п.6, абзац 1)	**відповідає**
п.6 - щодо відповідного рівня електромагнітної сумісності (п.6, абзац 2)	**відповідає**
п.7 - щодо зобов'язань ефективно використовувати і підтримувати ефективне використання радіочастотного ресурсу України у відповідній радіотехнології та уникати шкідливих завад (п.7)	**відповідає**
п.8 - щодо основних вимог	**до радіообладнання, стосовно якого здійснюється експертиза, на час складання цього сертифіката у нормативно-правових актах центрального органу виконавчої влади в галузі зв'язку не визначені відповідні вимоги**

Керівник органу з оцінки відповідності
Director of the conformity assessment body

А.М. Мельруд
(підпис, ініціали, прізвище) / (signature, initials, family name)

М.П. / Stamp

[1] Цей сертифікат буде недійсним, у разі внесення виробником будь-яких змін до технічної документації або обладнання, про які не було повідомлено ОС УНДІРТ та не погоджено з ним. Порушення умов, що викладені у Додатку 2, є підставою для припинення дії сертифіката експертизи типу.
[1] This certificate will be void if the manufacturer makes any changes to the technical documentation or equipment without notification to CB UNIIRT and without mutual reconciliation. The violation of the conditions set out in Annex 2 form the grounds for cancellation of the Type Examination Certificate.
[2] Сертифікат складається з цього аркуша, Додатка 1 (інформація щодо обладнання) та Додатка 2 (зобов'язання виробника). Доповнення до цього сертифіката, що будуть оформлені після його реєстрації, оформляються окремими додатками.
[1] The certificate shall consist of this sheet, Annex 1 (equipment information) and Annex 2 (manufacturer's obligation). Supplements to this Certificate, which will be issued after its registration, are to be legalized by separate Annexes.

017727

Ф-03.02.07

ДОДАТОК 1
до сертифіката експертизи типу
Annex 1 to type examination certificate

№ 889.14-СЕТ

1	Технічна документація та підтвердні документи	
1.1	Назва архіву з технічною документацією: 889.14-СЕТ_вер_1	
1.2	Зберігається у компанії: ТОВ "Радіо Тест Стандарт", Україна, код ЄДРПОУ 39205151	
1.3	Адреса: 03115, м.Київ, вул. Львівська, 22-а, кв 135	
2	Технічна документація містить такі елементи: загальний опис радіообладнання, технічний проект, результати проектних розрахунків, проведених перевірок, опис та необхідні пояснення для розуміння технічного проекту, протоколи випробувань, список застосованих стандартів, опис проведення і результати належного аналізу та оцінки ризиків	
3	Ідентифікаційні характеристики:	
3.1	Версія ПЗ (SW/FW version), яка впливає на дотримання суттєвих вимог:	V1;
3.2	Версія виконання виробу (HW version), яка впливає на дотримання суттєвих вимог:	V1;
3.3	Процесор, що виконує функції формування радіочастотних сигналів:	ZA729057M0B;
3.4	Напруга живлення: вхідна напруга постійного струму	3,0 В;
4	Підтримка обладнанням радіотехнологій, що визначені Планом використання радіочастотного ресурсу України:	
4.1	Технічні характеристики радіообладнання: - радіотехнологія згідно з Планом використання радіочастотного ресурсу України - діапазон частот, МГц - максимальна вихідна потужність передавача, дБм (мВт) - клас випромінювання - ширина смуги частот випромінювання передавача на рівні мінус 30 дБ - контрольна, не більше, кГц - тип антени / коефіцієнт підсилення, не більше, дБі	телеметрія та радіодистанційне керування; 433,05...434,79; 0 (1,0); 100KF1D; 300; інтегрована / 2.
5	Умови застосування радіообладнання: Радіообладнання, що зазначене у цьому сертифікаті, відповідає узагальненим умовам застосування у сфері використання радіочастотного ресурсу України, які визначені РІ 42-2 (додатки 19 до рішення НКРЗІ від 12.01.2012 № 18) та експлуатація його здійснюється без оформлення дозволів УДЦР (рішення НКРЗІ від 23.12.2014 № 844, зареєстровано у Мін'юсті України 19.02.2015 за № 201/26646).	
6	Випробування, застосовані стандарти та/або інші технічні специфікації	

Пункти "Технічного регламенту радіообладнання"	Стандарти	Номер протоколу випробувань	Випробувальна лабораторія (атестат акредитації)/ додаткова інформація
Застосовані стандарти з "Переліку національних стандартів, відповідність яким надає презумпцію відповідності радіообладнання суттєвим вимогам"			
п.7	-	-	-
Застосовані стандарти, що не включені до "Переліку національних стандартів, відповідність яким надає презумпцію відповідності радіообладнання суттєвим вимогам"			
п.6, абзац 1	ДСТУ EN 60950-1:2015 (тільки за пп. 1.2.3, 1.2.4, 1.7), ДСТУ EN 50385:2007	7005 від 08.02.2018	ВЦ РіТ УНДІРТ (2Н227)
п.6, абзац 2	ДСТУ EN 301 489-1:2014 (пп. 8.2, 9.2, 9.3) (з урахуванням ДСТУ ETSI EN 301 489-3:2009)	7005 від 08.02.2018	ВЦ РіТ УНДІРТ (2Н227)
п.7	ДСТУ ETSI EN 300 220-2:2012, ETSI EN 300 220-2 V2.3.1	7005 від 08.02.2018	ВЦ РіТ УНДІРТ (2Н227)

Керівник органу з оцінки відповідності
Director of the conformity assessment body

А. М. Мальруд
(підпис, ініціали, прізвище / signature, initials, family name)

М.П. / Stamp

017728

ДОДАТОК 2
до сертифіката експертизи типу
Annex 2 to type examination certificate

№ 889.14-СЕТ

ПОЧАТОК

Інформація щодо зобов'язань Виробника відповідно до Технічного регламенту радіообладнання (затвердженo постановою Кабінету Міністрів України від 24 травня 2017 р. № 355) **та відповідні пункти Directive 2014/53/EU.**

Information on the Manufacturer's obligations, imposed by the provisions of Technical Regulation of Radio Equipment *(approved by the Decree of the Cabinet of Ministers of Ukraine, № 355 of May 24, 2017)* ***and Radio Equipment Directive 2014/53/EU, Articles (Annex, Module) which comply the appropriate articles of the Technical Regulation of Radio Equipment***

Пункти Технічного регламенту радіообладнання	***Radio Equipment Directive 2014/53/EU, Articles (Annex, Module) which comply the appropriate articles of the Technical Regulation of Radio Equipment***
22. Виробники повинні зберігати технічну документацію та декларацію про відповідність протягом 10 років після введення в обіг останньої одиниці радіообладнання.	***Article 10.4:*** *Manufacturers shall keep the technical documentation and the EU declaration of conformity for 10 years after the radio equipment has been placed on the market.*
24. Виробники повинні гарантувати, що радіообладнання, яке вони надають на ринку, має позначення типу, моделі, партії або серійного номера тощо, що дасть змогу його ідентифікувати, або у разі неможливості або невиправданості через характер радіообладнання це зазначити, надається інформація на пакуванні або супровідних документах.	***Article 10.6:*** *Manufacturers shall ensure that radio equipment which they have placed on the market bears a type, batch or serial number or other element allowing its identification, or, where the size or nature of the radio equipment does not allow it, that the required information is provided on the packaging, or in a document accompanying the radio equipment.*
25. Виробники повинні зазначити на радіообладнанні назву своєї компанії, зареєстровану торгову назву або зареєстровану торгову марку та поштову адресу, за якою з ними можна зв'язатися, або, якщо розмір або характер радіообладнання не дає змоги це зробити, - на упаковці радіообладнання або в супровідному документі. Зазначається лише одна адреса, за якою можна зв'язатися з виробником. Контактні дані наводяться відповідно до закону про порядок застосування мов.	***Article 10.7:*** *Manufacturers shall indicate on the radio equipment their name, registered trade name or registered trade mark and the postal address at which they can be contacted or, where the size or nature of radio equipment does not allow it, on its packaging, or in a document accompanying the radio equipment. The address shall indicate a single point at which the manufacturer can be contacted. The contact details shall be in a language easily understood by end-users and market surveillance authorities.*
26. Виробники повинні забезпечити супроводження радіообладнання інструкціями та інформацією про безпеку відповідно до закону про порядок застосування мов. Інструкції повинні включати інформацію, необхідну для використання радіообладнання відповідно до його призначення. Така інформація містить за наявності опис компонентів та аксесуарів, у тому числі програмного забезпечення, які дають змогу радіообладнанню працювати за призначенням. Такі інструкції та вказівки з техніки безпеки, а також будь-яке маркування повинні бути чіткими, зрозумілими і розбірливими. Інструкція до радіообладнання, яке призначене для випромінювання радіохвиль, додатково повинна містити: смугу (смуги) радіочастот, в якій (в яких) працює радіообладнання; максимальну потужність випромінювання в смузі (смугах) радіочастот, в якій (в яких) працює радіообладнання.	***Article 10.8:*** *Manufacturers shall ensure that the radio equipment is accompanied by instructions and safety information in a language which can be easily understood by consumers and other end-users, as determined by the Member State concerned. Instructions shall include the information required to use radio equipment in accordance with its intended use. Such information shall include, where applicable, a description of accessories and components, including software, which allow the radio equipment to operate as intended. Such instructions and safety information, as well as any labelling, shall be clear, understandable and intelligible.* *The following information shall also be included in the case of radio equipment intentionally emitting radio waves:* *(a) frequency band(s) in which the radio equipment operates;* *(b) maximum radio-frequency power transmitted in the frequency band(s) in which the radio equipment operates.*

Керівник органу з оцінки відповідності
Director of the conformity assessment body

С. М. Мільруд
(initials, surname) / (signature, initials, family name)

М.П. / Stamp

D-03.05.04-1

ДОДАТОК 2
до сертифіката експертизи типу
Annex 2 to type examination certificate

№ 889.14-СЕТ

ЗАКІНЧЕННЯ

Пункти Технічного регламенту радіообладнання	***Radio Equipment Directive 2014/53/EU, Articles (Annex, Module) which comply the appropriate articles of the Technical Regulation of Radio Equipment***
27. Виробники повинні забезпечити супроводження кожної одиниці радіообладнання копією декларації про відповідність або спрощеної декларації про відповідність. Спрощена декларація про відповідність, форма якої наведена в додатку 6, повинна містити точну інтернет-адресу, за якою можна отримати повний текст декларації про відповідність.	***Article 10.9:*** *Manufacturers shall ensure that each item of radio equipment is accompanied by a copy of the EU declaration of conformity or by a simplified EU declaration of conformity.* *Where a simplified EU declaration of conformity is provided, it shall contain the exact internet address where the full text of the EU declaration of conformity can be obtained.*
28. У разі наявності вимог щодо отримання дозволу на експлуатацію радіообладнання виробник зобов'язаний надавати у товаросупровідній документації або на упаковці відповідну інформацію, визначену НКРЗІ, або шляхом надання такої інформації у декларації про відповідність. *НКРЗІ може визначити нормативно-правовими актами інший спосіб інформування про умови отримання дозволу на експлуатацію радіоелектронного засобу та інші параметри використання радіочастотного ресурсу України*	***Article 10.10:*** *In cases of restrictions on putting into service or of requirements for authorization of use, information available on the packaging shall allow the identification of the Member States or the geographical area within a Member State where restrictions on putting into service or requirements for authorization of use exist. Such information shall be completed in the instructions accompanying the radio equipment.*
59. Ураховуючи конструкцію радіообладнання, висота знака відповідності технічним регламентам може бути менші як 5 міліметрів за умови, що він залишається видимий та розбірливий.	***Article 19.2:*** *On account of the nature of radio equipment, the height of the CE marking affixed to radio equipment may be lower than 5 mm, provided that it remains visible and legible.*
60. Знак відповідності технічним регламентам повинен наноситися на радіообладнання таким чином, щоб він був видимий, розбірливий і незмивний, або, якщо це не є можливим, на його інформаційну табличку з технічними даними. Знак відповідності технічним регламентам також наноситься на упаковку і повинен бути помітний та розбірливий.	***Article 20.1:*** *The CE marking shall be affixed visibly, legibly and indelibly to the radio equipment or to its data plate, unless that is not possible or not warranted on account of the nature of radio equipment. The CE marking shall also be affixed visibly and legibly to the packaging.*
Додаток 2 до Технічного регламенту, Модуль В (експертиза типу) 7. … Виробник повинен інформувати призначений орган, який зберігає технічну документацію, що пов'язана із сертифікатом експертизи типу, про всі модифікації затвердженого типу, що можуть вплинути на відповідність радіообладнання суттєвим вимогам Технічного регламенту або на умови чинності зазначеного сертифіката. Такі модифікації потребують додаткового дослідження типу радіообладнання та його затвердження у формі доповнення до первинного сертифіката експертизи типу.	***Annex III, Module B.7:*** *The manufacturer shall inform the notified body that holds the technical documentation relating to the EU-type examination certificate of all modifications to the approved type that may affect the conformity of the radio equipment with the essential requirements of this Directive or the conditions for validity of that certificate. Such modifications shall require additional approval in the form of an addition to the original EU-type examination certificate.*

Керівник органу з оцінки відповідності
Director of the conformity assessment body

А. М. Мальруд
(підпис, ініціали, прізвище / signature, initials, family name)

М.П. / Stamp

ДЕКЛАРАЦІЯ ПРО ВІДПОВІДНІСТЬ № RTS.UKR.355-90/18

1. Радіообладнання (виріб, тип, номер партії чи серійний номер):
Радіопередавач торговельної марки **Continental** моделі **S180052024** системи контролю тиску в шині автомобіля.

2. Найменування та адреса виробника або його уповноваженого представника:
Уповноважений представник - ТОВ "Радіо Тест Стандарт", Україна, 03115, м.Київ, вул. Львівська, 22-а, к. 135, код ЄДРПОУ 39205151 (Довіреність "Контіненталь Аутомоутів ГмбХ" ("Continental Automotive GmbH"), Німеччина, від 18.09.2018).

3. Ця декларація відповідності видана під особисту відповідальність виробника:
"Контіненталь Аутомоутів ГмбХ", Зіменсштрассе 12, Д-93055 Регенсбург, Німеччина ("Continental Automotive GmbH", Siemensstrasse 12, D-93055 Regensburg, Germany).

4. Об'єкт декларації (ідентифікація радіообладнання, яка дає змогу забезпечити його простежуваність; може включати кольорове чітке зображення у разі потреби для ідентифікації зазначеного радіообладнання):
Радіопередавач торговельної марки Continental моделі S180052024 системи контролю тиску в шині автомобіля.

5. Об'єкт декларації відповідає вимогам таких технічних регламентів:
Технічного регламенту радіообладнання;

6. Посилання на відповідні стандарти з переліку національних стандартів, що були застосовані, або посилання на інші технічні специфікації, щодо яких декларується відповідність (із зазначенням ідентифікаційного номера, версії та дати видання):

Пункти "Технічного регламенту радіообладнання"	Стандарти	Номер протоколу випробувань	Випробувальна лабораторія (атестат акредитації)/ додаткова інформація
Застосовані стандарти, що включені до "Переліку національних стандартів, відповідність яким надає презумпцію відповідності радіообладнання суттєвим вимогам"			
п.7	-	-	-
Застосовані стандарти, що не включені до "Переліку національних стандартів, відповідність яким надає презумпцію відповідності радіообладнання суттєвим вимогам"			
п.6, абзац 1	ДСТУ EN 60950-1:2015 (тільки за пп. 1.2.3, 1.2.4, 1.7), ДСТУ EN 50385:2007	7005 від 08.02.2018	ВЦ РіТ УНДІРТ (2Н227)
п.6, абзац 2	ДСТУ EN 301 489-1:2014 (пп. 8.2, 9.2, 9.3) (з урахуванням ДСТУ ETSI EN 301 489-3:2009)	7005 від 08.02.2018	ВЦ РіТ УНДІРТ (2Н227)
п.7	ДСТУ ETSI EN 300 220-2:2012, ETSI EN 300 220-2 V2.3.1	7005 від 08.02.2018	ВЦ РіТ УНДІРТ (2Н227)

7. Призначений орган з оцінки відповідності ДЕРЖАВНОГО ПІДПРИЄМСТВА "УКРАЇНСЬКИЙ НАУКОВО-ДОСЛІДНИЙ ІНСТИТУТ РАДІО І ТЕЛЕБАЧЕННЯ". Реєстрацій номер: UA.TR.028
(найменування, ідентифікаційний номер згідно з реєстром призначених органів)
виконав **експертизу типу**
(опис виконаних ним дій)
та видав сертифікат експертизи типу **№ 889.14-СЕТ від 15.11.2018.**



8. У відповідних випадках опис компонентів та аксесуарів, у тому числі програмного забезпечення, завдяки якому радіообладнання функціонує за призначенням і на яке поширюється дія декларації про відповідність:

Версія ПЗ (SW/FW version), яка впливає на дотримання суттєвих вимог: V1;
Версія виконання виробу (HW version), яка впливає на дотримання суттєвих вимог: V1;
Процесор(и), що виконує(ють) функції формування радіочастотних сигналів: ZA729057M0B;

9. Додаткова інформація:

Підприємства-виробники:

- "Контіненталь Аутомоутів Франс С..А.С.", 1 Ав. Поль Орляк, 31036 Тулуза, Седекс 1, Франція
("Continental Automotive France S.A.S.", 1 Av. Paul Ourliac, 31036 Toulouse CEDEX 1, France, Франція);

Підписано від імені та за дорученням:

"Контіненталь Аутомоутів ГмбХ" ("Continental Automotive GmbH"), Німеччина,
уповноваженим представником - ТОВ "Радіо Тест Стандарт", Україна.

м.Київ, "15" листопада 2018 р.
(місце та дата видачі)

Директор — Д. В. Шуман
(посада) *(підпис)* *(ініціали та прізвище)*

М.П.

ДЕКЛАРАЦІЯ ПРО ВІДПОВІДНІСТЬ

1. Радіообладнання: **Wheel Unit (TPMS) - 433 МГц (телеметрія та радіодистанційне керування).**

(виріб, тип, номер партії чи серійний номер)

2. **ТОВ «Нормакон-Україна»** (офіс 314, вул. Кірова 139, м. Мелітополь, Запорізька обл., 72319, Україна, код ЄДРПОУ 37463168).

(найменування та адреса виробника або його уповноваженого представника,

3. **Ця декларація відповідності видана під особисту відповідальність виробника**.

4. Об'єкт декларації:
Назва обладнання: **Модуль радіопередавача (Wheel Unit (TPMS));**
Модель: **TIS-15;**
Торговельна марка: **«Continental»;**
Виробник: «**Continental Automotive GmbH»** (Siemensstrasse 12, D-93055 Regensburg, Germany) / **«Контінентал Аутомотів ГмбХ»** (Сименсштрассе 12, Д-93055 Регенсбург, Німеччина);
Місце виробництва: **«Continental Automotive France S.A.S.»** (1 Avenue Paul Ourliac 31100 Toulouse, France) / **«Контінентал Аутомотів Франс САС»** (1 Авеню Паул Оурліак, 31100 Тулуз, Франція);
Номер партії або серійний номер: **продукція виготовляється серійно.**

(ідентифікація радіообладнання, яка дає змогу забезпечити його простежуваність; може включати кольорове чітке зображення у разі потреби для ідентифікації зазначеного радіообладнання)

5. Об'єкт декларації відповідає вимогам **«Технічного регламенту радіообладнання», затвердженого постановою Кабінета Міністрів України від 24.05.2017р. № 355**.

6. Стандарти з переліку національних стандартів, що були застосовані, та інші стандарти і технічні специфікації, щодо яких декларується відповідність:
з безпеки (пункт 6 технічного регламенту):
ДСТУ EN 60950-1:2015 (EN 60950-1:2006 A11:2009 A1:2010 A12:2011 AC:2011 A2:2013, IDT);
з електромагнітної сумісності (пункт 6 технічного регламенту):
ДСТУ EN 301 489-1:2014 (EN 301 489-1 V1.9.2, IDT);
ДСТУ ETSI EN 301 489-3:2009 (ETSI EN 301 489-3:2002, IDT);
ефективне використання радіочастотного ресурсу (пункт 7 технічного регламенту):
ДСТУ ETSI EN 300 220-2:2012 (ETSI EN 300 220-2:2007, IDT);
ETSI EN 300 220-1 V3.1.1 (2017-02);
ETSI EN 300 220-2 V3.1.1 (2017-02).

(із зазначенням ідентифікаційного номера, версії та дати видання)

7. Призначений орган з оцінки відповідності ***ООВ «Орган сертифікації «Центр сертифікації матеріалів та виробів» (№ UA.TR.032)***

(найменування, ідентифікаційний номер згідно з реєстром призначених органів)

Виконав роботи **з оцінки відповідності за процедурою експертизи типу (Модуль В)**

(опис виконаних ним дій)

та видав сертифікат експертизи типу **№ UA.032.CT.0275-18 від 17 грудня 2018 р.**

(у разі залучення призначеного органу з оцінки відповідності)

8. Додаткова інформація:
Програмна версія не визначена.

Підписано від імені та за договором дорученням № 20180503 від 03.05.2018 р. «Continental Automotive GmbH» (Siemensstrasse 12, D-93055 Regensburg, Germany) уповноваженим представником в Україні ТОВ «Нормакон-Україна».

м. Мелітополь, Україна | **17** | **грудня** | **2018 р.**

(місце та дата видачі)

Директор
ТОВ «Нормакон-Україна»
(посада)

(підпис)

О. В. Шелегін
(ініціали та прізвище)

М.П.

ДЛЯ ДЕКЛАРАЦІЇ ТОВ «НОРМАКОН-УКРАЇНА» Код 37463168 ЗАПОРІЗЬКА ОБЛ., М.МЕЛІТОПОЛЬ

Взята на облік
у ООВ ТОВ «ОС «ЦСМВ»»
UA.032.D. 0422-18
дата 21.12.2018

1O175
ДСТУ EN ISO/IEC 17065

ЦСМВ
CCM&G

СЕРТИФІКАТ ЕКСПЕРТИЗИ ТИПУ

TYPE EXAMINATION CERTIFICATE

№ у реєстрі № in the register	Кількість додатків number of applications	Термін дії Term of validity is from
UA.032.CT.0275-18	1	від 17 грудня 2018 р.

Сертифікат видано
Certificate is issued to

ТОВ «Нормакон-Україна» (офіс 314, вул. Кірова 139, м. Мелітополь, Запорізька обл., 72319, Україна, код ЄДРПОУ 37463168) за договором дорученням № 20180503 від 03.05.2018р. «Continental Automotive GmbH» (Siemensstrasse 12, D-93055 Regensburg, Germany/Німеччина)

(назва та адреса виробника або уповноваженої особи)

Продукція
Production

Модуль радіопередавача (Wheel Unit (TPMS)) торговельної марки «Continental» моделі TIS-15 — **8526**

(повна назва, тип, вид, марка, торгова марка) / (complete product name, type, kind, model, merchandise mark (trademark)) — (код (и) УКТЗЕД/ (UKTZED code (s))

Відповідає вимогам
Comply with the requirements

Технічного регламенту радіообладнання затвердженого постановою Кабінету міністрів України від 24 травня 2017 р. № 355, п.6 – безпека, електромагнітна сумісність, п. 7 – ефективне використання радіочастотного ресурсу

Виробник
Producer

«Continental Automotive GmbH» (Siemensstrasse 12, D-93055 Regensburg, Germany) / **«Контінентал Аутомотів ГмбХ»** (Сименсстрассе 12, Д-93055 Регенсбург, Німеччина)

Місце виробництва
Place of production

«Continental Automotive France S.A.S.» (1 Avenue Paul Ourliac 31100 Toulouse, France) / **«Контінентал Аутомотів Франс САС»** (1 Авеню Паул Оурліак, 31100 Тулуз, Франція)

Сертифікат видано органом з оцінки відповідності
Certificate is issued by the conformity assessment body

ООВ «Орган сертифікації «Центр сертифікації матеріалів та виробів», № UA.TR.032
Атестат про акредитацію НААУ № 1О175
(юридична адреса: 03164, м. Київ, вул. Малинська, 20-А;
пошт. адреса: 03680, м. Київ, вул. Виборзька, 103,
тел. (044) 221-94-10; 457-69-23; тел./факс 404-88-03)

Додаткова інформація
Additional information

Технічні характеристики та умови застосування наведені в Додатку

На підставі
On the grounds of

Рішення за результатами звіту про оцінювання № TR0369-18 від 17.12.2018 р.

Керівник органу з оцінки відповідності
Director of the conformity assessment body

«ОРГАН СЕРТИФІКАЦІЇ МАТЕРІАЛІВ ТА ВИРОБІВ» ідентифікаційний код 36552

О. С. Іщенко
(підпис, ініціали, прізвище)
(signature, initials, family name)

Чинність сертифіката відповідності можна перевірити в базах даних органу сертифікації за тел. 044 221-94-10 Действие сертификата соответствия можно проверить в базе данных органа сертификации по тел. 044 221-94-10 Validity of the certificate of conformity can be checked on the base of data of the certification body tel. 044 221-94-10

СЕРТИФІКАТ СЕРТИФІКАТ CERTIFICATE ZERTIFIKAT 证书 증명서

СЕРТИФІКАТ СЕРТИФІКАТ СЕРТИФІКАТ СЕРТИФІКАТ СЕРТИФІКАТ СЕРТИФІКАТ СЕРТИФІКАТ СЕРТИФІКАТ СЕРТИФІКАТ СЕРТИФІКАТ
CERTIFICATE CERTIFICATE CERTIFICATE CERTIFICATE CERTIFICATE CERTIFICATE CERTIFICATE CERTIFICATE CERTIFICATE CERTIFICATE
ZERTIFIKAT ZERTIFIKAT ZERTIFIKAT ZERTIFIKAT ZERTIFIKAT ZERTIFIKAT ZERTIFIKAT ZERTIFIKAT ZERTIFIKAT ZERTIFIKAT
CERTIFICAT CERTIFICAT CERTIFICAT CERTIFICAT CERTIFICAT CERTIFICAT CERTIFICAT CERTIFICAT CERTIFICAT CERTIFICAT
证书 증명서 证书 증명서 证书 증명서 证书 증명서 证书 증명서 证书 증명서 证书 증명서 证书 증명서 证书 증명서 证书 증명서

IAF MEMBER OF MULTILATERAL RECOGNITION ARRANGEMENT

IQ175
ДСТУ-Н ISO/IEC 17065

ЦСМВ
CCM&G

ДОДАТОК

до сертифіката експертизи типу
ANNEX TO TYPE EXAMINATION CERTIFICATE

№ UA.032.CT.0275-18 від 17 грудня 2018 р.

1. Обґрунтування відповідності пристрою вимогам Технічного регламенту радіообладнання, протоколи, нормативні документи

Суттєві вимоги ТР	Вимоги, що перевірялися	Протоколи	Дата	Стандарти, що застосовувалися
п. 6 абз. 1	Безпека	160917-AU01+S01	04.09.2017 р.	**ДСТУ EN 60950-1:2015** (EN 60950-1:2006 A11:2009 A1:2010 A12:2011 AC:2011 A2:2013, IDT)
п. 6 абз. 2	EMC	160917-AU01+E01_R1	07.09.2017 р.	**ДСТУ EN 301 489-1:2014** (EN 301 489-1 V1.9.2, IDT); **ДСТУ ETSI EN 301 489-3:2009** (ETSI EN 301 489-3:2002, IDT)
п. 7	Радіо	160917-AU01+W01_R1	07.09.2017 р.	**ДСТУ ETSI EN 300 220-2:2012** (ETSI EN 300 220-2:2007, IDT); **ETSI EN 300 220-1 V3.1.1** (2017-02); **ETSI EN 300 220-2 V3.1.1** (2017-02)

2. Технічні характеристики радіообладнання:

2.1. Wheel Unit (TPMS) - 433 МГц:
2.1.1 Радіотехнологія: телеметрія та радіодистанційне керування;
2.1.2 Діапазон частот, МГц: 433,05 - 434,79;
2.1.3 Номінальна робоча частота, МГц: 433,92;
2.1.4 Ефективна випромінювана потужність: (мінус) 21,76 дБм;
2.1.5 Тип модуляції: FSK;
2.1.6 Тип антени: інтегрована.

3. Програмна версія не визначена.

4. Перелік документації на продукцію, що розглядалася:

- **Специфікація;**
- **Інструкція;**
- **Маркування;**
- **Схеми;**
- **Оцінка ризиків;**
- **Зображення внутрішньої та зовнішньої компоновки (фото);**
- **Декларація EU;**
- **Сертифікат EU.**

5. Умови застосування:

Продукція зазначена в сертифікаті відповідає узагальненим умовам: РІ 42-2, які схвалені Рішенням НКРЗІ від 12.01.2012 №18 станом на 06.03.2018 р., додаток 19.
Експлуатація зазначеного в цьому сертифікаті радіообладнання у зазначеному складі та технічними характеристиками здійснюється на бездозвільній основі (Рішення НКРЗІ №844 від 23.12.2014 р. зареєстровано у Міністерстві юстиції України 19.02.2015 р. за № 201/26646), з урахуванням змін до положення про порядок і форму ведення реєстру радіоелектронних засобів та випромінювальних пристроїв, що можуть застосовуватися на території України в смугах радіочастот загального користування, затвердженого рішенням НКРЗІ 03.04.2018 р. за № 188, зареєстрованого Міністерстві Юстиції України 07.06.2018 р. за № 688/32140.

Керівник органу з оцінки відповідності
Director of the conformity assessment body

О. С. Іщенко
(підпис, ініціали, прізвище)
(signature, initials, family name)

Чинність сертифіката відповідності можна перевірити в базі даних органу сертифікації за тел. 044 221-94-10 Действие сертификата соответствия можно проверить в базе данных органа сертификации по тел. 044 221-94-10 Validity of the Certificate of conformity can be checked on the base of data of the certification body tel. 044 221-94-10

37290-54P0

מספר אישור אלחוטי של משרד התקשורת הוא 51-44324
אסור להחליף את האנטנה המקורית של המכשיר ולא
לעשות בו כל שינוי טכני אחר

T68L0

מספר אישור אלחוטי של משרד התקשורת הוא 51-49215
אסור להחליף את האנטנה המקורית של המכשיר ולא
לעשות בו כל שינוי טכני אחר

R64M0

מספר אישור אלחוטי של משרד התקשורת הוא 51-44326
אסור להחליף את האנטנה המקורית של המכשיר ולא
לעשות בו כל שינוי טכני אחר

I54P0

מספר אישור אלחוטי של משרד התקשורת הוא 51-44424
אסור להחליף את האנטנה המקורית של המכשיר ולא
לעשות בו כל שינוי טכני אחר

S79M0

מספר אישור אלחוטי של משרד התקשורת הוא 51-44322
אסור להחליף את האנטנה המקורית של המכשיר ולא
לעשות בו כל שינוי טכני אחר

S54P0

מספר אישור אלחוטי של משרד התקשורת הוא 51-44327
אסור להחליף את האנטנה המקורית של המכשיר ולא
לעשות בו כל שינוי טכני אחר

T68L0	37290-54P0	I54P0	R64M0
TRC/LPD/2018/329	TRC/LPD/2018/322	TRC/LPD/2018/324	TRC/LPD/2018/325
S54P0	S79M0	37290-79M0	R79M0
TRC/LPD/2018/327	TRC/LPD/2018/328	TRC/LPD/2018/323	TRC/LPD/2018/326

Continental Automotive GmbH
S180052024
TRC/LPD/2017/104

Continental Automotive GmbH
TIS-15
TRC/LPD/2017/560

Continental Automotive GmbH
40398036
TRC/LPD/2018/431



NAME CENSU S.A.
ADDRESS AVDA. RCA. ARGENTINA NRO. 900
ESQ LOPEZ MOREIRA
PHONE +595 21 600 700

NR:2018-11-I-000589	**OMRON T68L0**
NR:2018-11-I-000592	**OMRON 37290-54P0**
NR:2018-11-I-000594	**OMRON I54P0**
NR:2018-11-I-000587	**OMRON R64M0**
NR:2018-11-I-000595	**OMRON S79M0**
NR:2018-11-I-000593	**OMRON 37290-79M0**
NR:2018-11-I-000588	**OMRON R79M1**

Fabricados por OMRON Automotive Electronics, Co. Ltd.

T68L0
IFETEL:RLVOMT618-1448

37290-54P0
IFETEL:RLVOM2718-1446

I54P0
IFETEL:RLVOMI518-1447

R64M0
IFETEL:RLVOMR618-1452

S54P0
IFETEL:RLVOMS518-1449

S79M0
IFETEL:RLVOMS718-1451

37290-79M0
IFETEL:RLVOM3718-1453

R79M0
IFETEL:RLVOMR718-1450

La operación de este equipo está sujeta a las siguientes dos condiciones: (1) es posible que este equipo o dispositivo no cause interferencia perjudicial y (2) este equipo o dispositivo debe aceptar cualquier interferencia, incluyendo la que pueda causar su operación no deseada.

T68L0,37290-54P0,I54P0,R64M0,S79M0,37290-79M0,R79M0



T68L0,37290-54P0,I54P0,R64M0,S54P0,S79M0,37290-79M0,R79M0

Connection and use of this communications equipment is permitted by the Nigerian Communications Commission

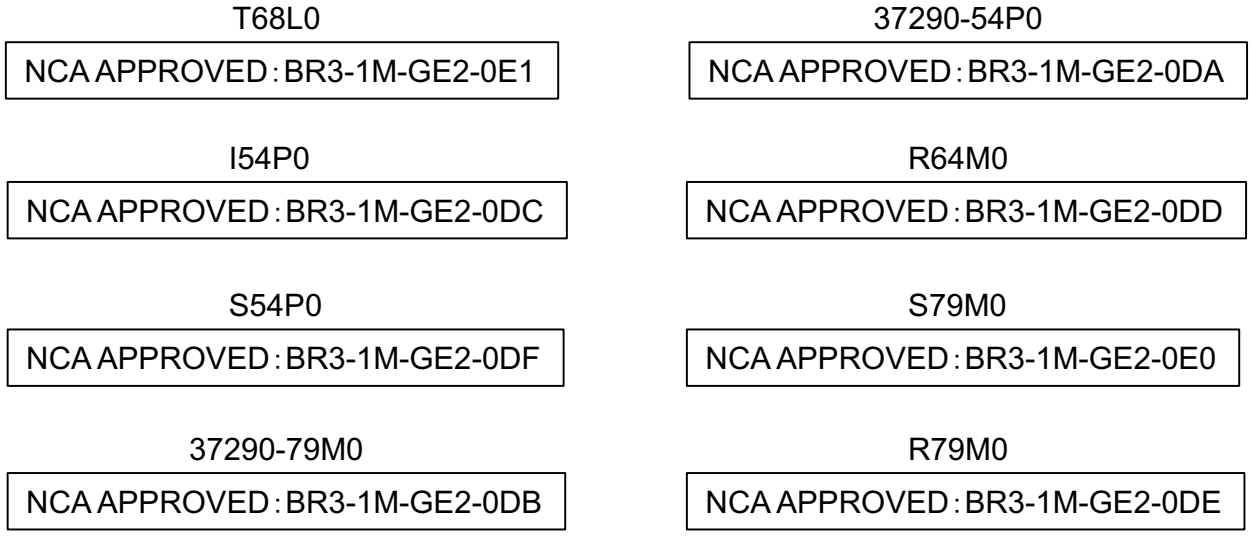
T68L0
NCA APPROVED : BR3-1M-GE2-0E1
37290-54P0
NCA APPROVED : BR3-1M-GE2-0DA
I54P0
NCA APPROVED : BR3-1M-GE2-0DC
R64M0
NCA APPROVED : BR3-1M-GE2-0DD
S54P0
NCA APPROVED : BR3-1M-GE2-0DF
S79M0
NCA APPROVED : BR3-1M-GE2-0E0
37290-79M0
NCA APPROVED : BR3-1M-GE2-0DB
R79M0
NCA APPROVED : BR3-1M-GE2-0DE

T68L0

AGREE PAR L'ATRPT BENIN

Numéro d'agrément : 186/ARCEP/SE/DR/DAJRC/GU/2018

Date d'agrément :4 OCT. 2018

37290-54P0

AGREE PAR L'ATRPT BENIN

Numéro d'agrément : 190/ARCEP/SE/DR/DAJRC/GU/2018

Date d'agrément :4 OCT. 2018

I54P0

AGREE PAR L'ATRPT BENIN

Numéro d'agrément : 192/ARCEP/SE/DR/DAJRC/GU/2018

Date d'agrément :4 OCT. 2018

R64M0

AGREE PAR L'ATRPT BENIN

Numéro d'agrément : 187/ARCEP/SE/DR/DAJRC/GU/2018

Date d'agrément :4 OCT. 2018

S54P0

AGREE PAR L'ATRPT BENIN

Numéro d'agrément : 188/ARCEP/SE/DR/DAJRC/GU/2018

Date d'agrément :4 OCT. 2018

S79M0

AGREE PAR L'ATRPT BENIN

Numéro d'agrément : 185/ARCEP/SE/DR/DAJRC/GU/2018

Date d'agrément :4 OCT. 2018

37290-79M0

AGREE PAR L'ATRPT BENIN

Numéro d'agrément : 189/ARCEP/SE/DR/DAJRC/GU/2018

Date d'agrément :4 OCT. 2018

R79M0

AGREE PAR L'ATRPT BENIN

Numéro d'agrément : 191/ARCEP/SE/DR/DAJRC/GU/2018

Date d'agrément :4 OCT. 2018

T68L0

ZMB/ZICTA/TA/2018/9/50

37290-54P0

ZMB/ZICTA/TA/2018/9/17

I54P0

ZMB/ZICTA/TA/2018/9/15

R79M0

ZMB/ZICTA/TA/2018/9/18

R64M0

ZMB/ZICTA/TA/2018/9/16

S54P0

ZMB/ZICTA/TA/2018/9/11

S79M0

ZMB/ZICTA/TA/2018/9/13

T68L0

BOCRA
REGISTERED No:
BOCRA/TA/2018/4145

37290-54P0

BOCRA
REGISTERED No:
BOCRA/TA/2018/4141

I54P0

BOCRA
REGISTERED No:
BOCRA/TA/2018/4140

R64M0

BOCRA
REGISTERED No:
BOCRA/TA/2018/4146

S54P0

BOCRA
REGISTERED No:
BOCRA/TA/2018/4144

S79M0

BOCRA
REGISTERED No:
BOCRA/TA/2018/4143

37290-79M0

BOCRA
REGISTERED No:
BOCRA/TA/2018/4142

R79M0

BOCRA
REGISTERED No:
BOCRA/TA/2018/4147

Microsoft WMT License

This product is protected by certain intellectual property rights of Microsoft Corporation and third parties.

Use or distribution of such technology outside of this product is prohibited without a license from Microsoft or an authorized Microsoft subsidiary and third parties.

Windows Media is either a registered trademark or trademark of Microsoft Corporation in the United States and/or other countries.



Продукты	Аудиосистема
Модель	CQ-JZ04F0AE
Производитель	Panasonic
Страна происхождения	Чешская Республика

Дата производства найдена на маркировке продукта.

Средства импорта	Magyar Auto LLC.
Адрес	Erebuni str. 32 bld. 81 apt., 0020 Ереван, Армения

Продукты	Аудиосистема
Модель	CQ-JZ04F0AE
Производитель	Panasonic
Страна происхождения	Чешская Республика

Дата производства найдена на маркировке продукта.

Средства импорта	СУЗУКИ МОТОР РУС
Адрес	ул. Снежная 26, Москва, Россия. 129323


TP
BY

АВТО Інтернешнл
04073 м.Київ, пр -кт.Степана Бандери, 22-А
U Panasonicu 266, Staré Čívice
53006 Pardubice Crech Republic

Bluetooth
смугу радіочастот, в якій працює радіообладнання; 2402-2480MHz
максимальну потужність випромінювання в смузі радіочастот, в якій працює радіообладнання; 2.5mW

справжнім Panasonic Corporation заявляє, що тип радіообладнання [CQ-JZ04F0AE,CQ-CZ36E1A] відповідає Технічному регламенту радіообладнання;
повний текст декларації про відповідність доступний на веб-сайті за такою адресою:
https://service.panasonic.ua/
(розділ «Технічне регулювання»)

И005 19

TRC/SS/2019/76

Complies with
IMDA Standards
DA105282

Complies with
IMDA Standards
DA107093

IFETEL:RCPPAYE14-0724

AGRÉÉ PAR L'ANRT MAROC
Numéro d'agrément: MR 15784 ANRT 2018
Date d'agrément: 09/02/2018

Connection and use of this communications equipment is permitted by the Nigerian Communications Commission

NCA APPROVED:ZRO-M8-7E3-X4B

ZICTA

ZMB/ZICTA/TA/2019/3/57

(WSM) : T-809/19

ORTEL ID : ORT529TD

AGRÉÉ PAR L'ATRPT BENIN
Numéro d'agrément : N°077/ARCEP/SE/DR/DAJRC/GU/2019
Date d'agrément : 08 MAI 2019

This product has been Type Approved by Jamaica: SMA – AZ1701.

Declaration of Conformity UKCA

1. Manufacturer/s :
a) Model/s : 81A

RIKENKAKI CO., LTD.
5-6-12 Chiyoda, Sakado-shi, Saitama 350-0214 JAPAN

b) Model/s : 55L, 81A

CHANGZHOU RIKENSEIKO MACHINERY CO., LTD.
No. 5 Xinlin Road. Zhonglou Changzhou, Jiangsu CHINA

2. Legal person authorised to compile the technical file :
・Suzuki GB PLC
Steinbeck Crescent, Snelshall West, Milton Keynes, MK4 4AE, England, UK

3. Product : Pantograph jack

4. Function : Lifting motor vehicle

5. Model	6. Type
55L	Suzuki Type- I
81A	Suzuki Type-IV
81A	Suzuki Type-VI

7. The undersigned, Mr. Shuzo Osawa, representing the manufacturers, herewith declares that the machinery described below fulfils all the relevant provisions of :
・Supply of Machinery(Safety)Regulations 2008

8. References to harmonized standards : BS EN 1494:2000+A1:2008

9. Other standards or specifications : —

10. Date : 1 Jun, 2021

11. Signature : Shuzo Osawa

12. Name : Shuzo Osawa

13. Position : President

Note: This declaration becomes invalid, if technical or operational modifications are introduced without the manufacturers consent.

Declaration of Conformity CE

1. Manufacturer/s :
a) Model/s : 81A
RIKENKAKI CO., LTD.
5-6-12 Chiyoda, Sakado-shi, Saitama 350-0214 JAPAN

b) Model/s : 55L, 72K, 54L, 77K, 81A
CHANGZHOU RIKENSEIKO MACHINERY CO., LTD.
No. 5 Xinlin Road. Zhonglou Changzhou, Jiangsu CHINA

2. Legal person authorised to compile the technical file :
・Suzuki International Europe GmbH
Service Automobile
Suzuki-Allee 7
64625 Bensheim GERMANY

3. Product : Pantograph jack

4. Function : Lifting motor vehicle

5. Model	6. Type
55L	Suzuki Type- I
72K	Suzuki Type- II
54L	Suzuki Type-III
81A	Suzuki Type-IV
77K	Suzuki Type- V
81A	Suzuki Type-VI

7. The undersigned, Mr. Shuzo Osawa, representing the manufacturers, herewith declares that the machinery described below fulfils all the relevant provisions of :
・The EC-directive 2006/42/EC on machinery

8. References to harmonized standards : EN1494:2000+A1:2008

9. Other standards or specifications : —

10. Date : 1 Jun, 2021

11. Signature : Shuzo Osawa

12. Name : Shuzo Osawa

13. Position : President

Note: This declaration becomes invalid, if technical or operational modifications are introduced without the manufacturers consent.

Български (Bulgarian)

Декларация за съответствие

1. Производител(и):
   а) Модел(и) б) Модел(и)
2. Юридическо лице, упълномощено да състави техническия файл
3. Продукт : Пантографен кран
4. Функция : Повдигане на автомобил
5. Модел
6. Тип
7. Долуподписаният, г-н Шузо Осава, представящ производителите, с настоящото декларира, че описаното по-долу механично оборудване отговаря на всички приложими изисквания на:
   • Директива 2006/42/ЕО относно машините
8. Справки с хармонизирани стандарти
9. Други стандарти и спецификации
10. Дата
11. Подпис
12. Име
13. Длъжност : Президент

Hrvatski (Croatian)

Izjava o sukladnosti

1. Proizvođači
   a) Model(i) b) Model(i)
2. Pravna osoba ovlaštena za sastavljanje tehničkog lista
3. Proizvod : pantografska dizalica
4. Funkcija : podizanje motornih vozila
5. Model
6. Tip
7. Ja, g. Shuzo Osawa, kao predstavnik proizvođača, ovime izjavljujem da stroj opisan u nastavku ispunjava sve relevantne odredbe:
   • Direktive EZ 2006/42/EZ o strojevima
8. Upućivanje na usklađene norme
9. Druge norme ili specifikacije
10. Datum
11. Potpis
12. Ime i prezime
13. Funkcija : Predsjednik

Česky (Czech)

Prohlášení o shodě

1. Výrobce(i)
   a) Modelu b) Modelů
2. Oprávněná osoba, která smí vyhotovit technický soubor
3. Výrobek : Zvedák
4. Funkce : Zvedání motorových vozidel
5. Model
6. Typ
7. Níže podepsaná osoba, p. Shuzo Osawa, jako zástupce výrobců tímto prohlašuje, že níže uvedené zařízení splňuje všechna nezbytná ustanovení:
   • Směrnice ES 2006/42/ES o strojírenství
8. Odkazy na harmonizované normy
9. Další normy nebo parametry
10. Datum
11. Podpis
12. Jméno
13. Funkce : Prezident

Dansk (Danish)

Overensstemmelseserklæring

1. Fabrikant(er)
   a) Model(ler) b) Model(ler)
2. Juridisk person med bemyndigelse til at samle det tekniske dossier
3. Produkt : Saksedonkraft
4. Funktion : Løft af motorkøretøj
5. Model
6. Type
7. Undertegnede, Hr. Shuzo Osawa, der repræsenterer fabrikanterne, erklærer hermed, at den herunder beskrevne maskine er i overensstemmelse med de relevante bestemmelser i:
   • EF-direktiv 2006/42/EF om maskiner
8. Henvisninger til harmoniserede standarder
9. Øvrige standarder eller specifikationer
10. Dato
11. Underskrift
12. Navn
13. Stilling : Direktør

Nederlands (Dutch)

Conformiteitsverklaring

1. Fabrikant(en)
   a) Model(len) b) Model(len)
2. Persoon die wettelijk gemachtigd is om het technische dossier samen te stellen
3. Product : Schaarkrik
4. Functie : Opheffen van auto
5. Model
6. Type
7. Ondergetekende, Mr. Shuzo Osawa, hiertoe door de fabrikanten gemachtigd, verklaart dat de uitrusting die hieronder staat beschreven voldoet aan alle relevante voorwaarden van:
   • de EG machinerichtlijn 2006/42/EC
8. Referenties naar de geharmoniseerde normen
9. Andere normen of specificaties
10. Datum
11. Handtekening
12. Naam
13. Functie : President

Eesti (Estonian)

Vastavusdeklaratsioon

1. Tootja/d
   a) Mudel/id b) Mudel/id
2. Tehnilise dokumentatsiooni koostamise õigusega juriidiline isik
3. Toode : pantograadtungraud
4. Funktsioon : mootorsõiduki tõstmine
5. Mudel
6. Tüüp
7. Allakirjutanu, Hr. Shuzo Osawa, kes esindab tootjat, kinnitab käesolevaga, et allpool kirjeldatud seade vastab kõikidele asjakohastele sätetele:
   • EÜ masinadirektiiv 2006/42/EÜ
8. Viited ühtlustatud standarditele
9. Muud standardid või spetsifikatsioonid
10. Kuupäev
11. Allkiri
12. Nimi
13. Ametikoht : president

Suomi (Finnish)

Vaatimustenmukaisuusilmoitus

1. Valmistaja(t)
   a) Malli(t) b) Malli(t)
2. Henkilö, joka on valtuutettu kokoamaan teknimen eritelmä
3. Tuote : Saksitunkki
4. Toiminta : Moottoriajoneuvon nosto
5. Malli
6. Tyyppi
7. Allekirjoittanut, herra Shuzo Osawa, valmistajan edustaja, ilmoittaa täten, että alla kuvattu kone täyttää seuraavien direktiivien vaatimukset:
   • EY-konedirektiivi 2006/42/EY
8. Käytetyt yhdenmukaistetut standardit
9. Muut käytetyt standardit ja spesifikaatiot
10. Aika
11. Allekirjoitus
12. Nimi
13. Asema : Presidentti

Français (French)

Déclaration de conformité

1. Fabricant(s)
   a) Modèle(s) b) Modèle(s)
2. Personne légalement autorisée à compiler le dossier technique
3. Produit : Cric à parallélogramme
4. Fonction : Levar un véhicule motorisé
5. Modèle
6. Type
7. Je soussigné, M. Shuzo Osawa, représentant des fabricants, déclare par les présentes que le dispositif ci-dessous répond à toutes les dispositions correspondantes de :
   • La directive européenne 2006/42/CE relative aux machines
8. Références à des normes harmonisées
9. Autres normes ou spécifications
10. Date
11. Signature
12. Nom
13. Fonction : Président

Deutsch (German)

Konformitätserklärung

1. Hersteller
   a) Modell(e) b) Modell(e)
2. Verantwortlicher für die Zusammenstellung der technischen Unterlagen
3. Produkt : Scherenheber
4. Funktion : Hebemotor Fahrzeug
5. Modell
6. Typ
7. Der Unterzeichnete, Herr Shuzo Osawa, Vertreter des Herstellers, erklärt hiermit, dass die im Folgenden beschriebene Maschine die relevanten Vorgaben der Folgenden Normen erfüllt:
   • EG-Maschinenrichtlinie 2006/42/EG
8. Anlehnung an harmonisierte Normen
9. Sonstige Normen oder Spezifikationen
10. Datum
11. Unterschrift
12. Name
13. Position : Direktor

Ελληνικά (Greek)

Δήλωση Πιστότητας

1. Κατασκευαστής/-ές
   α) Μοντέλο/-α β) Μοντέλο/-α
2. Νομικό πρόσωπο εξουσιοδοτημένο να συντάξει το τεχνικό αρχείο
3. Προϊόν : Γρύλος παντογράφου
4. Λειτουργία : Ανύψωση μηχανοκίνητου οχήματος
5. Μοντέλο
6. Είδος
7. Ο υπογράφων, κ. Shuzo Osawa, εκπροσωπώντας τους κατασκευαστές, δηλώνει δια του παρόντος ότι το μηχάνημα που περιγράφονται κατωτέρω πληρούν όλες τις σχετικές διατάξεις της:
   • Ευρωπαϊκής Οδηγίας 2006/42/ΕΚ σχετικά με τα μηχανήματα
8. Αναφορές σε εναρμονισμένα πρότυπα
9. Άλλα πρότυπα ή προδιαγραφές
10. Ημερομηνία
11. Υπογραφή
12. Ονομα
13. Θέση : Πρόεδρος

Magyar (Hungarian)

Megfelelőségi nyilatkozat

1. Gyártó(k)
   a) Modell(ek) b) Modell(ek)
2. A műszaki fájl összeállításáért felelős jogi személy
3. Termék : Pantograph emelő
4. Funkció : Motoros járművek emelése
5. Modell
6. Típus
7. Alulírott, Mr. Shuzo Osawa a gyártók képviseletében ezennel kijelentem, hogy az alábbi leírt gép megfelel az alábbi rendeletek minden követelményének:
   • Az Európai Közösség 2006/42/EK irányelve a gépekről
8. Hivatkozások harmonizált szabványokra
9. Egyéb szabványok vagy specifikációk
10. Dátum
11. Aláírás
12. Név
13. Beosztás : Elnök

Italiano (Italien)

Dichiarazione di Conformità

1. Fabbricante/i
   a) Modello/i b) Modello/i
2. Persona giuridica autorizzata a compilare il fascicolo tecnico
3. Prodotto : Cric a pantografo
4. Funzione : Sollevamento di veicolo a motore
5. Modello
6. Tipo
7. Il sottoscritto, Shuzo Osawa, che rappresenta i produttori, dichiara con la presente che la macchina descritta qui sotto soddisfa tutti i requisiti pertinenti di:
   • Direttiva CE 2006/42/CE relativa alle macchine
8. Norme armonizzate di riferimento
9. Altre norme o specifiche
10. Data
11. Firma
12. Nome
13. Posizione : Presidente

Latviešu (Latvian)

Atbilstības deklarācija

1. Ražotājs(-i)
   a) Modelis(-ļi) b) Modelis(-ļi)
2. Juridiskā persona, kurai ir atļauts sagatavot tehnisko datni
3. Produkts : Pantogrāfa domkrats
4. Funkcija : Mehānisko transportlīdzekļu pacelšana
5. Modelis
6. Tips
7. Apakšā parakstījies Šuzo Osava (Shuzo Osawa), kas pārstāv ražotājus, ar šo dokumentu paziņo, kas turpmāk aprakstītā iekārta atbilst visiem paredzētajiem nosacījumiem:
   • EK Direktīva Nr. 2006/42/EK par mašīnām;
8. Nuorodos į harmonizuotus standartus
9. Kiti standartai arba specifikacijos
10. Data
11. Parašas
12. Vārds
13. Amats : Prezidents

Lietuviškai (Lithuanian)

Atitikties deklaracija

1. Gamintojas (-ai):
   a) Modelis (-iai) b) Modelis (-iai)
2. Juridinis asmuo, galiotas ruošti techninį dokumentą
3. Gaminys : trapecinis domkratas
4. Funkcija : motorinių transporto priemonių keitimas
5. Modelis
6. Tipas
7. Žemiau pasirašęs, P. Shuzo Osawa, atstovaujantis gamintojus, šiuo pareiškia, kad žemiau aprašyti įrenginiai atitinka visas susijusias šių teisės aktų nuostatas:
   • ES direktyva 2006/42/EB dėl mašinų
8. Nuorodos į harmonizuotus standartus
9. Kiti standartai arba specifikacijos
10. Data
11. Parašas, pavardė
12. Vardas, pavardė
13. Pareigos : prezidentas

Polski (Polish)

Deklaracja zgodności

1. Producent/producenci:
   a) Model(e) b) Model(e)
2. Osoba prawna upoważniona do sporządzenia dokumentacji technicznej
3. Produkt : podnośnik trapezowy
4. Funkcja : podnoszenie pojazdów mechanicznych
5. Model
6. Typ
7. Niżej podpisany, reprezentujący producentów Shuzo Osawa niniejszym oświadcza, że opisane poniżej urządzenie spełnia wszystkie stosowne wymogi:
   • Dyrektywy maszynowej 2006/42/WE
8. Odniesienia do norm zharmonizowanych
9. Inne normy lub specyfikacje
10. Data
11. Podpis
12. Imię i nazwisko
13. Stanowisko : Prezes

Português (Portuguese)

Certificado de Conformidade

1. Fabricante/s
   a) Modelo/s b) Modelo/s
2. Pessoa legalmente autorizada a radigir a ficha técnica
3. Produto : Macaco Pantográfico
4. Função : elevar veículos a motor
5. Modelo
6. Tipo
7. O representante dos fabricantes, Sr. Shuzo Osawa, certifica pela presente que o equipamento aqui identificado está conforme e satisfaz todos os requisitos de acordo com:
   • A Diretiva CE 2006/42/CE no âmbito dos Equipamentos Mecânicos
8. Referências de normas aplicáveis
9. Outras normas ou especificações
10. Data
11. Assinatura
12. Nome
13. Encargo : O Diretor Geral

Română (Romanian)

Declarație de conformitate

1. Fabricant/Fabricanți
   a) Modelle b) Model/e
2. Persoana juridică autorizată să întocmească dosarul tehnic
3. Produs : Cric manual
4. Funcție : Ridicarea vehiculului motorizat
5. Model
6. Tip
7. Subsemnatul, dl. Shuzo Osawa, reprezentant al fabricanților, declar prin prezenta faptul că echipamentul tehnic descris mai jos respectă cerințele esențiale din:
   • Directiva CE 2006/42/CE privind echipamentele tehnice
8. Trimiteri la standardele armonizate
9. Alte standarde sau specificații
10. Data
11. Semnătura
12. Nume
13. Funcția : Președinte

Slovensky (Slovak)

Vyhlásenie o zhode

1. Výrobca/Výrobcovia:
   a) Model/Modely b) Model/Modely
2. Právnická osoba oprávnená vypracovať súbor technickej dokumentácie
3. Výrobok : Pantografický zdvihák
4. Funkcia : Zdvihanie motorového vozidla
5. Model
6. Typ
7. Dolu podpísaný zástupca výrobcov, pán Shuzo Osawa, týmto prehlasuje, že toto popísané strojné zariadenie spĺňa všetky príslušné ustanovenia:
   • smernice o strojoch a strojných zariadeniach č. 2006/42/ES.
8. Odkazy na harmonizované normy
9. Ďalšie technické normy alebo špecifikácie
10. Dátum
11. Podpis
12. Meno
13. Funkcia : prezident

Slovensko (Slovene)

Izjava o skladnosti

1. Proizvajalec/i
   a) Model/i b) Model/i
2. Pravna oseba pooblaščena za sestavljanje tehnične dokumentacije
3. Izdelek : Pantografska dvigalka
4. Namen : Dvigovanje motornega vozila
5. Model
6. Tip
7. Spodaj podpisani g. Shuzo Osawa, kot predstavnik proizvajalca s tem izjavlja, da spodaj opisana naprava izpolnjuje vse zahtevane predpise:
   • Direktiva ES 2006/42/ES o strojih
8. Sklicevanje na usklajene standarde
9. Drugi standardi in specifikacije
10. Datum
11. Podpis
12. Ime
13. Položaj : Predsednik

Español (Spanish)

Declaración de conformidad

1. Fabricante(s)
   a) Modelo(s) b) Modelo(s)
2. Persona legalmente autorizada para constituir el expediente técnico
3. Producto : gato elevador de tijera
4. Función : elevación de vehículo de motor
5. Modelo
6. Tipo
7. El abajo firmante, Sr. Shuzo Osawa, en representación de los fabricantes, declara por la presente que la máquina que se describe a continuación cumple todas las disposiciones pertinentes de:
   • La Directiva europea 2006/42/CE relativa a las máquinas
8. Las referencias a las normas armonizadas
9. Otras normas o especificaciones
10. Fecha
11. Firma
12. Nombre
13. Cargo : Presidente

Svenska (Swedish)

Konformitetsförklaring

1. Tillverkare
   a) Modell/er b) Modell/er
2. Juridisk person som är behörig att fylla i den tekniska filen
3. Produkt : Pantografdomkraft
4. Funktion : Lyfta motorfordon
5. Modell
6. Typ
7. Undertecknade, Shuzo Osawa, som företrädare tillverkarna, förklarar härmed att maskinen som beskrivs nedan uppfyller alla relevanta bestämmelser i:
   • EG-direktivet 2006/42/EG om maskiner
8. Referenser till harmoniserade standarder
9. Andra standarder eller specifikationer
10. Datum
11. Underskrift
12. Namn
13. Titel : VD

Türkçe (Turkish)

Uygunluk Beyanı

1. Üreticiler
   a) Modeller b) Modeller
2. Teknik dosyayı düzenlemeye yetkili tüzel kişi
3. Ürün : Kriko
4. İşlev : Motorlu araç kaldırma
5. Model
6. Tip
7. Üreticileri temsil eden ve aşağıda imzası bulunan Bay Shuzo Osawa iş bununla yukarıda tanımlanan makinenin,
   • AT 2006/42/EC Makine direktifinin tüm şartlarını karşıladığını beyan eder
8. Uyumlandırılmış standartlara dair referanslar
9. Diğer standart veya şartnameler
10. Tarih
11. İmza
12. Adı ve Soyadı
13. Konumu : Başkan

PANTOGRAPH JACK
INSTRUCTION MANUAL

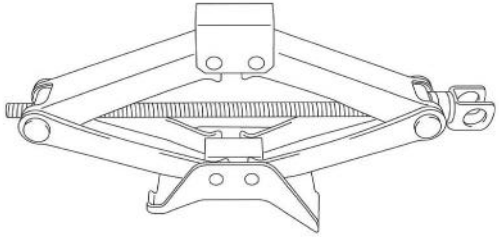

Manufacturers:

RIKENKAKI CO., LTD.
5-6-12 Chiyoda, Sakado-shi, Saitama, 350-0214 Japan
Tel: 049-248-1661
Fax:049-284-4340

CHANGZHOU RIKENSEIKO MACHINERY CO., LTD.
No.5 Xinlin Road. Zhonglou Changzhou, Jiangsu CHINA
Tel: 0519-327-5284
Fax:0519-327-0811

Please read this INSTRUCTION MANUAL before operation!

Norm: EN 1494:2000+A1:2008
BS EN 1494:2000+A1:2008

Attention and warning

- The JACK may be used only for replacing tyres, not for any other purpose.
- Use the JACK no more than 50 times.
- No-loading person.
- Never get under vehicle raised by jack.
- Use of defective or inadequately maintained jacks is extremely dangerous.

Meaning of pictogram on caution label



This symbol indicates a potential hazard that could result in death or serious injury.



This symbol indicates you never get under the vehicle when it is supported by the jack.

Parts name of Pantograph Jack

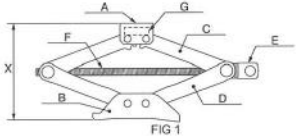

FIG 1

A : TOPHOLDER
B : BASE
C : UPPER ARM
D : LOWER ARM
E : HANDLE JOINT
F : JACK SCREW
G : NOMINAL LOAD (t)
H_1: MINIMUM HEIGHT (mm)
H_2: MAXIMUM HEIGHT (mm)
H_3: PERFORMANCE ASSURANCE HEIGHT (mm)
X : JACK HEIGHT (mm)
Y : LOAD (t)
M : MODEL
T : TYPE

Technical Data and Application

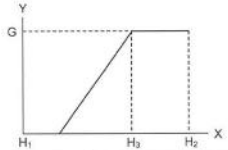

M	T	G	H_1	H_2	H_3
55L	Suzuki Type- Ⅰ	0.95	89	327	208
72K	Suzuki Type- Ⅱ	0.95	70	281	175.5
54L	Suzuki Type- Ⅲ	0.95	80	318	199
81A	Suzuki Type-Ⅳ	1.0	85.5	344	214.75
77K	Suzuki Type-Ⅴ	1.25	100.8	436.3	268.55
81A	Suzuki Type-Ⅵ	1.0	85.5	344	214.75

FIG 2

No-Using Conditions

- When temperature under -40℃.
- On miring or sand ground.
- On big gradient road.
- In extreme nature condition: rainstorm, typhoon, cyclone, snowstorm, thunder-storm, etc.
- Loading dangerous heavy, for instance: melted metal, acidity substance, radioactivity substance or specially crisp goods.
- Contact with hood directly.
- Using on boat.
- The ground with difference in level.

Operation instructions

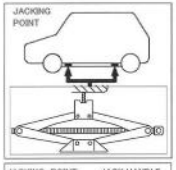

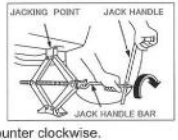

Whenever a wheel is changed, always remove any corrosion that may be present on inside of wheel and wheel mounting surface on vehicle.
Details:
Please operate according to the "operation instructions".
Operate the jack on the level ground while checking the jack and the load.
Mustn't operate under raising load, unless the load is fastened surely.

- Park the car on the flat, level ground and apply the brake firmly.
- Set transmission in "reverse"(automatic transmission in "park").
- Turn on the hazard warning flasher.
- Remove jacking tools and spare tire from stowage area.
- Block front and rear of wheel diagonally opposite wheel being removed before operating jack.
- Loosen, but do not remove wheel nuts by turning wrench counter clockwise.
- Raise jack until jack-head groove fits boss of frame see illustrations.
- Operate jack with slow, smooth motion, using jack handle.
- Raise vehicle so an inflated tire will just clear surface, remove nuts and wheel.
- Install wheel, then slightly tighten each nut, wheel must be seated on hub.
- Lower vehicle, and fully tighten wheel nuts in across-cross sequence by turning wrench clockwise.

Maintenance

- Please prevent the JACK SCREW from accretion of dirt.
- Check the nameplate, keep the shape same as original.
- No-rejigger the jack's construction privately.
- After any use, consult immediately your Suzuki Dealer or Service Partner for inspection and maintenance of the jack.
- If the label (sticker) is damaged, please consult your Suzuki Dealer or Service Partner.

Български (Bulgarian)

ПАНТОГРАФЕН КРИК
РЪКОВОДСТВО ЗА ЕКСПЛОАТАЦИЯ

CE

Производител:

RIKENKAKI CO., LTD.
5-6-12 Chiyoda, Sakado-shi, Saitama, 350-0214 Япония
Тел: 049-248-1661
Факс:049-284-4340

CHANGZHOU RIKENSEIKO MACHINERY CO., LTD.
No.5 Xinlin Road. Zhonglou Changzhou, Jiangsu КИТАЙ
Тел: 0519-327-5284
Факс:0519-327-0811

Моля, прочетете това РЪКОВОДСТВО ЗА ЕКСПЛОАТАЦИЯ преди работа!

Стандарт: EN 1494:2000+A1:2008

Обозначения за повишено внимание и предупреждения

- КРИКЪТ може да се използва само за смяна на гуми, а не за други цели.
- Използвайте КРИКА не повече от 50 пъти.
- Не повдигайте автомобил, в който се намират хора.
- Никога не влизайте под автомобил, повдигнат на крик.
- Използването на повредени или неправилно поддържани крикове е изключително опасно.

Значение на пиктограмите на предупредителните етикети



Този символ означава потенциална опасност, която може да доведе до смърт или сериозно нараняване.



Този символ показва, че никога не трябва да влизате под автомобил, повдигнат на крик.

Наименования на частите на пантографен крик
Виж FIG. 1. на страницата на английски език

Технически характеристики и приложение
Виж FIG. 2. на страницата на английски език.

A : ГОРЕН ДЪРЖАЧ	F : ВИНТ НА КРИКА	X : ВИСОЧИНА НА КРИКА (мм)
B : ОСНОВА	G : НОМИНАЛЕН ПОДЕМЕН КАПАЦИТЕТ (т)	Y : ПОДЕМЕН КАПАЦИТЕТ (т)
C : ГОРНО РАМО	H_1 : МИНИМАЛНА ВИСОЧИНА (мм)	M : МОДЕЛ
D : ДОЛНО РАМО	H_2 : МАКСИМАЛНА ВИСОЧИНА (мм)	T : ТИП
E : РЪКОХВАТКА	H_3 : РАБОТНА ВИСОЧИНА НА КРИКА (мм)	

Условия, в които не трябва да се използва

- При температури под -40°C.
- Върху неустойчив или песъчлив терен.
- Върху наклонен път.
- В екстремни природни условия: пороен дъжд, тайфуни, циклони, силен снеговалеж, гръмотевична буря и др.
- Опасен товар, например: стопен метал, разяждащи киселинни или радиоактивни вещества или особено крехки товари.
- В пряк контактс купето.
- Използване на лодка.
- Върху наклонен терен с разлика в нивата.

Инструкции за работа

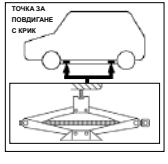

При смяна на колело винаги отстранявайте следите от корозия, натрупали се от вътрешната страна на джантата и монтажната повърхност на главината на колелото.
Информация:
Моля, работете в съответствие с "Инструкции за експлоатация".
Поставете крика върху равна повърхност и следете както крика, така и товара.
Не работете под повдигания товар, освен ако товарът не е устойчиво закрепен.

- Паркирайте автомобила на равна, хоризонтална повърхност и изтеглете докрай ръчната спирачка.
- Включете на „задна" предавка (при автоматични трансмисии, поставете в положение „Park").
- Включете предупредителните сигнални светлини.
- Извадете крика и принадлежностите му и резервната гума отмятото за съхранение.
- Преди да работите с крика, блокирайте предното и задно колело по диагонал и от противоположната страна на колелото, което ще сваляте.
- Разхлабете, без да развивате докрай, колесните гайки със завъртане на ключа обратно на часовника.
- Повдигнете крика, докато канала върху главата на крика обхване изпъкналата част на рамата – виж илюстрацията.

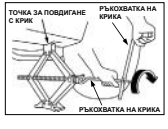

- Работете с крика с бавни, плавни движения, като използвате ръкохватката.
- Повдигнете автомобила, така че надутата гума едва да се отлепи от повърхността, след което развийте гайките и свалете колелото.
- Поставете колелото и леко завийте всяка от гайките, колелото трябва добре да легне върху главината.
- Спуснете автомобила и затегнете докрай колесните гайки в последователност на кръст, като въртите ключа по часовника.

Поддръжка

- Не допускайте натрупване на замърсявания върху ВИНТА НА КРИКА .
- Проверете данните върху табелката с технически характеристики, поддържайте крика в изправно състояние.
- Не предприемайте опити сами да преправяте конструкцията на крика.
- След всяко използване незабавно се свържете с Вашия Suzuki дилър или сервизен партньор за преглед и поддръжка на крика.
- Ако етикетът (стикерът) е повреден, моля свържете се с Вашия Suzuki дилър или сервизен партньор.

Hrvatski (Croatian)

Pantografska dizalica
UPUTE ZA UPORABU

CE

Proizvođači:

RIKENKAKI CO., LTD.
5-6-12 Chiyoda, Sakado-shi, Saitama, 350-0214 Japan
Tel: 049-248-1661
Faks:049-284-4340

CHANGZHOU RIKENSEIKO MACHINERY CO., LTD.
No.5 Xinlin Road. Zhonglou Changzhou, Jiangsu KINA
Tel: 0519-327-5284
Faks:0519-327-0811

Prije uporabe pročitati UPUTE ZA UPORABU!

Norma: EN 1494:2000+A1:2008

Obavijesti i upozorenja
- DIZALICA se može koristiti samo za zamjenu guma, ne u bilo koju drugu svrhu.
- DIZALICU je dozvoljeno upotrijebiti najviše 50 puta.
- U vozilu se ne smiju nalaziti putnici.
- Nikada ne zalazite ispod vozila podignutog dizalicom.
- Korištenje neispravnih ili nepravilno održavanih dizalica je izuzetno opasno.

Značenje piktograma na naljepnici upozorenja



Ovaj simbol označava potencijalnu opasnost od ozbiljnih ozljeda i smrti.



Ovaj simbol označava zabranu zalaženja ispod vozila podignutog dizalicom.

Nazivi dijelova pantografske dizalice
Vidi FIG. 1. na stranici na engleskom jeziku.

Tehnički podaci i primjena
Vidi FIG. 2. na stranici na engleskom jeziku.

A : NOSAČ	F : OPRUGA DIZALICE	X : VISINA DIZALICE (mm)
B : BAZA	G : NAZIVNA NOSIVOST (t)	Y : NOSIVOST (t)
C : GORNJI KRAK	H_1 : MINIMALNA VISINA (mm)	M : MODEL
D : DONJI KRAK	H_2 : MAKSIMALNA VISINA (mm)	T : TIP
E : ZGLOB ZA POLUGU	H_3 : OPTIMALNA VISINA (mm)	

Uvjeti u kojima je zabranjena uporaba dizalice
- Temperatura niža od -40°C.
- Klizavo i pjeskovito tlo.
- Cesta s velikim nagibom.
- Ekstremni vremenski uvjeti: pljusak, tajfun, ciklon, snježna mećava, grmljavinsko nevrijeme i sl.
- Vozila s opasnim i teškim teretom, primjerice: rastaljeni metal, kiseline, radioaktivne tvari ili osobito lomljiv teret.
- Izravan kontakt s poklopcem motora vozila.
- Na brodu.
- Neravno tlo.

Upute za rad
Kod zamjene kotača uvijek provjerite ima li na unutrašnjem dijelu kotača ili površini za postavljanje kotača ostataka korozije.
Dodatne upute:
Molimo vas da se pridržavate uputa za rad.
Nakon provjere dizalice i opterećenja dizalicu upotrijebite na ravnoj podlozi.
Vozilo ne smijete podizati ako je pod opterećenjem, osim ako teret nije stabiliziran.

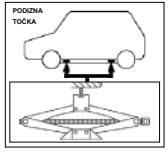

- Vozilo parkirajte na ravnoj površini i čvrsto pritegnite ručnu kočnicu.
- Mjenjač postavite u vožnju unatrag (vozila s automatskim prijenosom postavite u položaj za parkiranje).
- Upalite sva četiri pokazivača smjera.
- Iz prtljažnika izvadite alat za dizalicu i rezervni kotač.
- Prije uporabe dizalice blokirajte prednji i stražnji dio kotača koji se nalazi dijagonalno u odnosu na kotač koji mijenjate.
- Okretanjem francuskog ključa suprotno od kazaljke na satu olabavite vijke na kotaču, ali ih nemojte ukloniti.

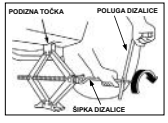

- Podižite dizalicu dok udubina na nosaču ne legne u izbočinu podvozja, kako je prikazano na ilustraciji.
- Dizalicom upravljajte polaganim, ravnomjernim pokretima polugom.
- Vozilo podignite od tla tek toliko da probušena guma malo odstoji od tla pa uklonite vijke i kotač.
- Postavite kotač, a potom lagano pričvrstite vijke, kotač mora sjesti na glavčinu.
- Spustite vozilo pa do kraja zategnite vijke okretanjem francuskog ključa u smjeru kazaljke na satu.

Održavanje
- Spriječite nakupljanje prljavštine na OPRUZI DIZALICE.
- Provjerite nazivnu pločicu, mora zadržati svoj izvorni oblik.
- Nemojte samostalno obavljati promjene na dizalici.
- Nakon svake uporabe, odmah kontaktirajte vašeg Suzuki dobavljača ili servisnog partnera za pregled i održavanje dizalice.
- Ako je oznaka (naljepnica) oštećena, molimo kontaktirajte svog Suzuki dobavljača ili servisnog partnera.

Česky (Czech)

NŮŽKOVÝ ZVEDÁK
NÁVOD K POUŽITÍ

CE

Výrobce:

RIKENKAKI CO., LTD.
5-6-12 Chiyoda, Sakado-shi, Saitama, 350-0214 Japonsko
Tel: 049-248-1661
Fax:049-284-4340

CHANGZHOU RIKENSEIKO MACHINERY CO., LTD.
No.5 Xinlin Road. Zhonglou Changzhou, Jiangsu ČÍNA
Tel: 0519-327-5284
Fax:0519-327-0811

Před zahájením činnosti si tento NÁVOD K POUŽITÍ pečlivě přečtěte!

Norma: EN 1494:2000+A1:2008

Upozornění a varování

- ZVEDÁK se smí používat pouze k výměně pneumatik a k žádným jiným účelům.
- ZVEDÁK nepoužívejte více než padesátkrát.
- Nezvedejte osoby.
- Nikdy nevstupujte pod vozidlo zvednuté pouze zvedákem.
- Používání vadných či nedostatečně udržovaných zvedáků je nesmírně nebezpečné.

Významy symbolů na štítku pro upozornění

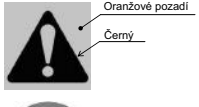

Tento symbol označuje možné riziko, které by mohlo vést k úmrtí nebo vážnému zranění.

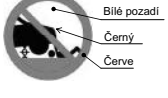

Tento symbol označuje zákaz vstupování pod vozidlo podepřené zvedákem.

Názvy součástí zvedáku Pantograph

Viz FIG. 1 na anglické stránce

Technické údaje a použití

Viz FIG. 2 na anglické stránce.

A : HORNÍ DRŽÁK	F : ŠROUB ZVEDÁKU	X : VÝŠKA ZVEDÁKU (mm)
B : ZÁKLADNA	G : NOMINÁLNÍ ZATÍŽENÍ (t)	Y : ZATÍŽENÍ (t)
C : HORNÍ RAMENO	H_1 : MINIMÁLNÍ VÝŠKA (mm)	M : MODEL
D : DOLNÍ RAMENO	H_2 : MAXIMÁLNÍ VÝŠKA (mm)	T : TYP
E : DRŽADLO	H_3 : VÝŠKA PRO ZAJIŠTĚNÍ VÝKONNOSTI (mm)	

Podmínky, při nichž se výrobek nemá používat

- Při teplotě pod -40°C.
- Na štěrku nebo na písku.
- Na silnici s velkým sklonem.
- V extrémních přírodních podmínkách: bouře, tajfun, cyklon, sněhová bouře, bouře s deštěm atd.
- Zvedání nebezpečných nákladů, například: svařovaný kov, kyseliny, radioaktivní látky nebo speciální křehké zboží.
- Přímý kontakt s kapotou.
- Používání na lodi.
- Země s odlišnou výškou.

Provozní pokyny

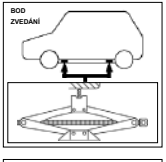

Při výměně kol vždy odstraňte korozi, která může být na vnitřku kola a povrchu pro upevnění kola na vozidle.
Podrobnosti:
Používejte podle „pokynů k použití".
Zvedák používejte na rovné zemi a kontrolujte zvedák i náklad.
Nevstupujte pod zvednutý náklad, pokud náklad není bezpečně upevněn.

- Zaparkujte vůz na rovné ploché zemi a zatáhněte parkovací brzdu.
- Zařaďte zpátečku (automatickou převodovku do stupně „park").
- Zapněte výstražná světla.
- Vyjměte zvedák a náhradní pneumatiku.
- Zajistěte přední a zadní kola úhlopříčně proti demontovanému kolu, než zvedák použijete.
- Matice kola povolte, ale nevyndávejte je - otočte klíčem doleva.
- Zvedněte zvedá, dokud se drážka nedostane do styku s rámem, viz obrázky.
- Používejte zvedák pomalu, plynule pomocí držadla.
- Zvedněte vozidlo tak, aby nahuštěná pneumatika byla těsně nad zemí, demontujte matice a kolo.
- Nainstalujte kolo, pak mírně utáhněte každou matici, kolo musí být nasazeno na náboji.
- Spusťte vozidlo a utáhněte matice křížem proti sobě, otáčejte klíčem doprava.

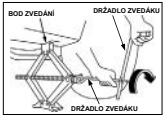

Údržba

- Zabraňte tomu, aby se na ŠROUBU ZVEDÁKU usadily nečistoty.
- Zkontrolujte jmenný štítek a tvar udržujte stejný jako původně.
- Neupravujte konstrukci zvedáku sami.
- Po jakémkoli použití se obraťte na prodejce Suzuki či na servisního partnera, aby provedl prohlídku a údržbu zvedáku.
- Pokud se štítek (nálepka) poškodí, obraťte se prosím na svého prodejce Suzuki nebo servisního partnera.

Dansk (Danish)

DONKRAFT
BRUGSANVISNING

CE

Fabrikanter:

RIKENKAKI CO., LTD.
5-6-12 Chiyoda, Sakado-shi, Saitama, 350-0214 Japan
Tel: 049-248-1661
Fax:049-284-4340

CHANGZHOU RIKENSEIKO MACHINERY CO., LTD.
No.5 Xinlin Road. Zhonglou Changzhou, Jiangsu CHINA
Tel: 0519-327-5284
Fax:0519-327-0811

Læs denne BRUGSANVISNING før brug!

Standard: EN 1494:2000+A1:2008

Advarsel
- DONKRAFTEN må kun anvendes til udskiftning af dæk, ikke til andre formål.
- Brug ikke DONKRAFTEN flere end 50 gange.
- Løft aldrig mennesker.
- Kravl aldrig ind under et køretøj, der er løftet med en donkraft.
- Brug af defekte eller utilstrækkeligt vedligeholdte donkrafte, er ekstremt farligt.

Betydning af piktogrammet på advarselsmærket

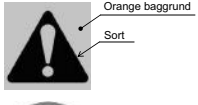

Dette symbol angiver en mulig fare, der kan medføre dødsfald eller alvorlig skade.

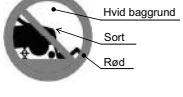

Dette symbol betyder, at du aldrig må kravle ind under et køretøj, der er løftet med donkraften.

Delenes betegnelse for Saksedonkraft
Se FIG 1 på den engelsksprogede side.

Tekniske data og anvendelse
Se FIG 2 på den engelsksprogede side.

A : LØFTEBAKKE	F : DONKRAFTENS SKRUE	X : LØFTEHØJDE (mm)
B : BASE	G : NOMINEL LØFTEKAPACITET (t)	Y : BELASTNING (t)
C : ØVRE ARM	H_1 : MINIMUMSHØJDE (mm)	M : MODEL
D : NEDRE ARM	H_2 : MAKSIMUMSHØJDE (mm)	T : TYPE
E : HÅNDTAGETS LED	H_3 : HØJDE FOR SIKKER BETJENING (mm)	

Betingelser, hvor donkraften ikke må bruges
- Temperatur under -40 °C.
- På mudret eller sandet underlag.
- På stærkt hældende veje.
- Under ekstreme vejrforhold: kraftigt regnvejr, tyfon, cyklon, snestorm, tordenvejr mv.
- Tungt eller farligt gods, fx: smeltet metal, syrer, radioaktive stoffer eller særligt skrøbelige varer.
- Direkte kontakt med køretøjets understel.
- På et skib.
- På underlag med niveauforskelle.

Brugsanvisning

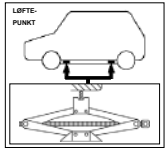

Når du skifter hjul, skal du altid fjerne eventuel rust,
der måtte findes inde i hjulet eller på køretøjets hjulmonteringsoverflade.
Nærmere anvisninger:
Gå frem ifølge brugervejledningen.
Brug donkraften på et jævnt underlag, og hold øje med både donkraften og lasten.
Du må ikke foretage indgreb under en løftet last, med mindre lasten er gjort sikkert fast.

- Parker køretøjet på et fladt, jævnt underlag, og træk bremsen godt.
- Sæt gearkassen i bakgear (en automatisk gearkasse sættes på "parkering").
- Tænd katastrofeblinket.
- Tag donkraftens redskaber og reservehjulet ud af deres opbevaringsrum.

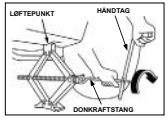

- Bloker foran og bag på det hjul, der sidder diagonalt i forhold til det hjul, der fjernes, inden donkraften bruges.
- Løsn hjulmøtrikkerne uden at fjerne dem ved at dreje skruenøglen mod uret.
- Løft donkraften, indtil rillerne i donkraftens løftebakke passer til rammen - se illustrationerne.
- Betjen donkraften ved hjælp af donkraftens håndtag med langsomme, jævne bevægelser.
- Løft køretøjet, så et oppustet dæk netop vil være frit af underlaget. Fjern møtrikkerne, og tag hjulet af.
- Sæt det nye hjul på plads, og stram hver møtrik lidt. Hjulet skal sidde på et nav.
- Sænk køretøjet ned, og stram hjulmøtrikkerne fuldstændigt skiftevis i en overfor/diagonalt-sekvens ved at dreje skruenøglen med uret.

Vedligeholdelse
- Pas på at undgå, at DONKRAFTENS SKRUE samler snavs.
- Tjek typeskiltet. Bevar den originale form.
- Det er forbudt selv at foretage ændringer på donkraftens konstruktion.
- Efter ethvert brug, skal du øjeblikkeligt konsultere din Suzuki-forhandler eller servicepartner, for eftersyn og vedligeholdelse af donkraften.
- Hvis mærkaten (etiketten) er beskadiget, skal du rådføre dig med din Suzuki-forhandler eller servicepartner.

Nederlands (Dutch)

SCHAARKRIK
GEBRUIKERSHANDLEIDING

CE

Fabrikanten:

RIKENKAKI CO., LTD.
5-6-12 Chiyoda, Sakado-shi, Saitama, 350-0214 Japan
Tel: 049-248-1661
Fax:049-284-4340

CHANGZHOU RIKENSEIKO MACHINERY CO., LTD.
No.5 Xinlin Road. Zhonglou Changzhou, Jiangsu CHINA
Tel: 0519-327-5284
Fax:0519-327-0811

Lees deze GEBRUIKERSHANDLEIDING voor gebruik!

Norm: EN 1494:2000+A1:2008

Let op en waarschuwing

- De krik mag alleen worden gebruikt voor het vervangen van banden, niet voor andere doeleinden.
- Niet meer dan 50 maal gebruiken.
- Er mag niemand in de auto zitten.
- Ga nooit onder een voertuig dat door een krik is opgetild.
- Gebruik van defecte of onvoldoende onderhouden krikken is zeer gevaarlijk.

Betekenis van het pictogram op het waarschuwingslabel

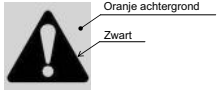

Dit symbool geeft potentieel gevaar aan dat tot ernstig letsel of de dood kan leiden.

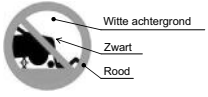

Dit symbool geeft aan dat u nooit onder een apparaat moet gaan dat door de krik opgetild is.

Naam van de onderdelen van de Schaarkrik

Zie FIG 1 op de Engelse pagina.

Technische gegevens en toepassing

Zie FIG 2 op de Engelse pagina.

A : BOVENKANT	F : KRIKSCHROEF	X : HOOGTE KRIK(mm)
B : BASIS	G : NOMINALE LADING (t)	Y : LADING (t)
C : BOVENARM	H_1 : MINIMUMHOOGTE (mm)	M : MODEL
D : ONDERARM	H_2 : MAXIMUMHOOGTE (mm)	T : TYPE
E : SCHARNIER VAN DE HENDEL	H_3 : WERKHOOGTE (mm)	

Niet gebruiken in de volgende gevallen

- Wanneer de temperatuur lager is dan -40°C.
- Op een gladde of zanderige ondergrond.
- Op een sterk hellende weg.
- Bij extreme weersomstandigheden: regen en storm, tyfoon, tornado, sneeuwstorm, onweer, etc.
- Voor het laden van gevaarlijke stoffen, bijv.: gesmolten metaal, zure stoffen, radioactieve stoffen en fragiele goederen.
- In direct contact met de motorkap.
- Op een boot.
- Op een onregelmatige ondergrond.

Gebruiksaanwijzing

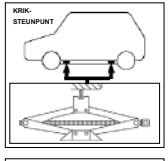

Als een wiel wordt gewisseld, verwijder dan altijd eerst corrosie die op de wiel of de wielas van het voertuig aanwezig is.
Details:
Volg de "gebruiksaanwijzing" nauwkeurig op.
Zet de krik op een stabiele ondergrond, controleer hem en controleer de lading.
Mag niet onder een stijgende lading worden gebruikt, tenzij de lading bevestigd is

- Parkeer de wagen op een vlakke, egale ondergrond en trek de handrem stevig aan.
- Zet de versnelling in de "achteruit" (automatische versnellingsbak in "parkeerstand").
- Zet het alarmknipperlicht aan.
- Neem het gereedschap en het reservewiel uit de daarvoor bestemde ruimte.
- Blokkeer de voor- en achterkant van het wiel dat tegenover het te verwijderen wiel ligt voordat u de krik gebruikt.

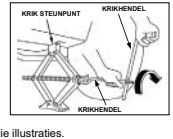

- Draai de moeren tegen de klok in los.
- Schroef de krik omhoog totdat de uitsparing in het kriksteunpunt past, zie illustraties.
- Bedien de krik met langzame, vloeiende bewegingen, met behulp van de hendel.
- Krik de auto zover op dat de opgeblazen band niet de ondergrond zal raken, verwijder de moeren en het wiel.
- Breng het andere wiel aan, schroef de moeren licht vast, het wiel moet op de wielas vastzitten.
- Laat de wagen zakken en draai de moeren kruiselings en klokgewijs geheel aan. .

Onderhoud

- Zorg ervoor dat de krik niet vuil wordt.
- Check het naamplaatje, sla de krik in de oorspronkelijke vorm op.
- Demonteer de krik niet zelf.
- Na ieder gebruik dient u onmiddellijk uw Suzuki-dealer of Servicepartner te raadplegen voor de inspectie en het onderhoud van de krik.
- Als het label (de sticker) beschadigd is, neemt u contact op met uw Suzuki-dealer of Servicepartner.

Eesti (Estonian)

PANTOGRAPH-TUNGRAUD
KASUTUSJUHEND

CE

Tootjad:

RIKENKAKI CO., LTD.
5-6-12 Chiyoda, Sakado-shi, Saitama, 350-0214 Jaapan
Tel: 049-248-1661
Faks: 049-284-4340

CHANGZHOU RIKENSEIKO MACHINERY CO., LTD.
No.5 Xinlin Road. Zhonglou Changzhou, Jiangsu HIINA
Tel: 0519-327-5284
Faks: 0519-327-0811

Palun lugege seda KASUTUSJUHENDIT enne kasutamist!

Norm: EN 1494:2000+A1:2008

Tähelepanu ja hoiatus
- Antud TUNGRAUD on kasutamiseks ainult rehvivahetuseks ja mitte mistahes muul eesmärgil.
- Ärge kasutage TUNGRAUDA rohkem kui 50 korda.
- Sõidukis ei tohi viibida inimesi.
- Ärge kunagi ronige tungrauaga tõstetud sõiduki alla.
- Vigaste või korralikult hooldamata tungraudade kasutamine on äärmiselt ohtlik.

Piktogrammi tähendus hoiataval sildil.

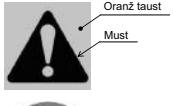

See märk viitab võimalikule ohule, mis võib lõppeda tõsise vigastuse või surmaga.

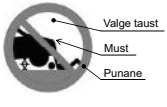

See märk hoiatab, et tungraua kasutamise ajal ei tohi ronida sõiduki alla.

Pantograaf tungraua detailid
Vaadake ingliskeelselt lehelt FIG. 1

Tehniline info ja rakendamine
Vaadake ingliskeelselt lehelt FIG. 2

A : ÜLEMINE KINNITI	F : JÕUKRUVI	X : KRUVI KÕRGUS (mm)
B : ALUS	G : NOMINAALKOORMUS (t)	Y : KOORMUS (t)
C : ÜLEMINE ÕLG	H_1 : MINIMAALNE KÕRGUS (mm)	M : MUDEL
D : ALUMINE ÕLG	H_2 : MAKSIMAALNE KÕRGUS (mm)	T : TÜÜP
E : SANGA LIIGEND	H_3 : JÕUDLUSE TAGATUD KÕRGUS (mm)	

Kasutada ei tohi alljärgnevatel tingimustel:
- kui temperatuur on alla -40°C
- mudasel või liivasel pinnal
- kallakul
- äärmuslikes loodustingimustes: vihmasadu, taifuun, tsüklon, lumetorm, äikesetorm, jne
- ohtliku koorma korral, näiteks: sulatatud metall, happeline aine, radioaktiivne aine või kergesti purunevad kaubad
- otsene kontakt lükanduksega
- kasutamine paadis
- erineva kõrgusega põrandad.

Kasutamise juhised

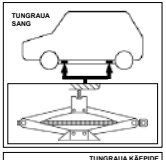

Igakordsel ratta vahetamisel tuleb alati eemaldada korrosioon, mida võib leiduda ratta siseküljel või sõidukil rattapaigalduse kohal.
Detailid.
Palun kasutage seadet vastavalt „kasutamise juhistele".
Kasutage tungrauda horisontaalsel pinnal, kontrollides sõidukit ja tungrauda.
Kasutamine ei ole lubatud koorma tõstmisel, enne kui koorem ei ole kindlalt kinnitatud.

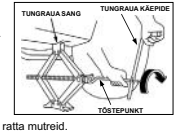

- Parkige sõiduk tasasel horisontaalsel pinnal ning tõmmake käsipidur kindlalt peale.
- Jätke sisse „tagurdamise käik" (automaatkäigukasti korral „parkimine").
- Lülitage sisse ohutuled.
- Võtke hoiupaigast tungraud ja selle juurde kuuluvad tööriistad ning tagavararatas.
- Vahetatava ratta suhtes diagonaalselt paiknevad esimene ja tagumine ratas tuleb tõkestada enne tungraua kasutamist.
- Keerates mutrivõtmega vastupäeva, lõdvestage, kuid ärge eemaldage ratta mutreid.
- Tõstke tungrauda kõrguseni, kus tungrauapea renn sobitub juhtraamiga, vaata jooniseid.
- Kasutage tungrauda aeglaste, ühtlaste liigutustega, kasutades tungraua käepidet.
- Tõstke sõidukit kuni vahetatav ratas on maast lahti, eemaldage mutrid ja ratas.
- Paigaldage ratas, siis pingutage kergelt iga mutrit, ratas peab sobituma rattarummule.
- Laske sõiduk alla ja pingutage mutrid tugevalt risti üle ühe, keerates mutrivõtit päripäeva.

Hooldus
- Palun vältige TUNGRAUA KRUVI määrdumist.
- Kontrollige andmeplaati, säilitage originaalvorm.
- Mitte muuta iseseisvalt tungraua konstruktsiooni.
- Pärast iga kasutamist pöörduge tungraua ülevaatuses ja hoolduseks viivitamatult oma Suzuki edasimüüja või teenindusesindaja poole.
- Kahjustatud sildi (kleebise) korral pöörduge oma Suzuki edasimüüja või teenindusesindaja poole.

Suomi (Finnish)

SAKSITUNKKI
KÄYTTÖOHJE

CE

Valmistajat:

RIKENKAKI CO., LTD.
5-6-12 Chiyoda, Sakado-shi, Saitama, 350-0214 Japan
Puh.: 049-248-1661
Faksi: 049-284-4340

CHANGZHOU RIKENSEIKO MACHINERY CO., LTD.
No.5 Xinlin Road. Zhonglou Changzhou, Jiangsu CHINA
Puh.: 0519-327-5284
Faksi: 0519-327-0811

Lue tämä KÄYTTÖOHJE ennen käyttöä!

Standardi: EN 1494:2000+A1:2008

Huomautukset ja varoitukset

- TUNKKIA voi käyttää ainoastaan renkaiden vaihtoon, ei mihinkään muuhun tarkoitukseen.
- Käytä TUNKKIA alle 50 kertaa.
- Ei saa käyttää henkilöiden nostoon.
- Älä koskaan mene pelkän tunkin varassa olevan auton alle.
- Viallisten tai puutteellisesti ylläpidettyjen tunkkien käyttö on erittäin vaarallista.

Varotuskuvakkeiden merkitys



Osoittaa mahdollista vaaratilannetta, joka voi johtaa kuolemaan tai vakavaan loukkaantumiseen.



Osoittaa kieltoa mennä auton alle, kun se on pelkän tunkin varassa.

Saksitunkin osat

Katso FIG. 1 englanninkieliseltä sivulta.

Tekniset tiedot ja käyttö

Katso FIG. 2 englanninkieliseltä sivulta.

A : NOSTIN	F : SÄÄTÖRUUVI	X : TUNKIN KORKEUS (mm)
B : ALUSTA	G : NIMELLINEN NOSTOKYKY (t)	Y : NOSTOVOIMA (t)
C : YLÄVARSI	H_1 : ALIN KORKEUS (mm)	M : MALLI
D : ALAVARSI	H_2 : YLIN KORKEUS (mm)	T : TYYPPI
E : KAMMEN PAIKKA	H_3 : NOSTOKORKEUS (mm)	

Ei saa käyttää seuraavissa tapauksissa

- Kun lämpötila on alle -40 °C.
- Lieju- tai hiekkamaastossa.
- Jyrkällä mäellä.
- Äärimmäisissä ilmasto-olosuhteissa: sademyrsky, pyörremyrsky (sykloni, taifuuni), lumimyrsky, ukonilma jne.
- Vaarallisten raskaiden lastien kuljetuksessa, kuten: sulametalli, happamat aineet, radioaktiiviset aineet tai eritoten irtotavarat.
- Suorassa kosketuksessa koriin.
- Laivalla, veneellä jne.
- Epätasaisella maaperällä.

Käyttöohjeet

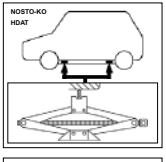

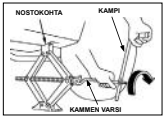

Kun pyörä vaihdetaan, puhdista aina ruoste,
jota voi olla pyörän sisäpinnoilla ja pyörän asennuspinnalla autossa.
Yksityiskohdat:
Toimi "käyttöohjeiden" mukaisesti.
Käsittele tunkkia tasaisella maaperällä, kun tarkistat sitä ja kuormaa.
Älä työskentele ylös nostetun kuorman alla, ellei sitä ole tuettu varmalla tavalla.

- Pysäköi auto tasaiselle, vaakasuoralle pinnalle ja kiristä jarru.
- Kytke vaihteisto peruutusvaihteelle (automaattivaihteistossa pysäköintiasentoon).
- Sytytä varoitusvalot.
- Ota nostotyökalut ja varapyörä esille.
- Aseta kiilat vaihdettavaa pyörää vinosti vastapäätä olevan pyörän eteen ja taakse ennen kuin käytät tunkkia.
- Löysää pyöränmutterit (älä poista niitä) kääntämällä avainta vastapäivään.
- Nosta tunkkia, kunnes tunkin päässä oleva ura asettuu auton runkorakenteessa olevaan kohoumaan (katso kuvista).
- Nosta tunkkia hitaasti ja tasaisesti kampea käyttäen.
- Nosta autoa, kunnes rengas nousee irti maasta ja irrota mutterit ja pyörä.
- Asenna varapyörä ja kiristä mutterit kevyesti. Pyörän on oltava hyvin napakeskiöllä.
- Laske auto alas ja kiristä pyöränmutterit kunnolla ristiin, myötäpäivään.

Huolto

- Pidä TUNKIN SÄÄTÖRUUVI puhtaana.
- Tarkista nimikilpi. pidä se alkuperäisessä kunnossa.
- Tunkkiin ei saa tehdä rakennemuutoksia itse.
- Minkä tahansa käytön jälkeen kysy heti lisäohjeita Suzuki-jälleenmyyjältäsi tai huoltokumppaniltasi tunkin tarkastukseen ja huoltoon liittyvissä asioissa.
- Jos etiketti (tarra) on vahingoittunut, ota yhteys Suzuki-jälleenmyyjääsi tai huoltokumppaniin.

Français (French)

CRIC PANTOGRAPHE
MANUEL D'UTILISATION

CE

Fabricants :

RIKENKAKI CO., LTD.
5-6-12 Chiyoda, Sakado-shi, Saitama, 350-0214 Japon
Tél : 049-248-1661
Fax : 049-284-4340

CHANGZHOU RIKENSEIKO MACHINERY CO., LTD.
No.5 Xinlin Road. Zhonglou Changzhou, Jiangsu CHINE
Tél : 0519-327-5284
Fax : 0519-327-0811

Lire attentivement le présent MANUEL D'INSTRUCTION avant toute utilisation !

Norme : EN 1494:2000+A1:2008

Attention et avertissement

- Le CRIC ne doit être utilisé que pour remplacer les pneus, pas à d'autres fins.
- Ne pas utiliser le CRIC plus de 50 fois.
- Ne pas utiliser le cric lorsqu'une personne est dans le véhicule.
- Ne jamais se glisser sous le véhicule mis sur cric.
- L'utilisation de crics défectueux ou mal entretenus peut se révéler extrêmement dangereuse.

Signification des pictogrammes sur l'étiquette d'avertissement

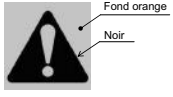

Ce symbole indique un danger potentiel pouvant causer des blessures ou un décès.

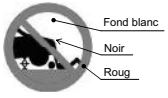

Ce symbole indique de ne jamais se glisser sous le véhicule lorsqu'il est monté sur cric.

Désignation des pièces du cric à parallélogramme

Voir FIG 1. du document anglais.

Données techniques et application

Voir FIG 2. du document anglais.

A	: PLATEFORME DE SUPPORT CHARGE	F	: CRIC À VIS	X	: HAUTEUR CRIC (mm)
B	: EMBASE	G	: CHARGE NOMINALE (tonne)	Y	: CHARGE (tonne)
C	: BRAS SUPÉRIEUR	H_1	: HAUTEUR MINIMALE (mm)	M	: MODÈLE
D	: BRAS INFÉRIEUR	H_2	: HAUTEUR MAXIMALE (mm)	T	: TYPE
E	: LEVIER D'ARTICULATION	H_3	: HAUTEUR OPTIMALE (mm)		

Utilisation interdite dans les conditions suivantes

- Lorsque la température est inférieure à -40° C.
- Sur sol boueux ou sablonneux.
- Sur une forte pente.
- Dans des conditions naturelles extrêmes : tempête, typhon, cyclone, tempête de neige, orage, etc.
- En cas de chargement lourd ou dangereux, par exemple : métal en fusion, substance acide, substance radioactive ou marchandises particulièrement friables.
- Contact direct avec le capot.
- Utilisation sur un bateau.
- Sur un sol irrégulier.

Instructions d'utilisation

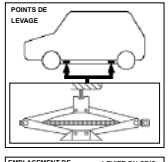

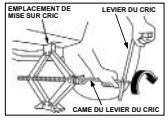

Lors du remplacement d'une roue, toujours éliminer toute corrosion détectée à l'intérieur de la roue et sur la surface d'installation de la roue sur le véhicule.
Remarques :
Respecter les "instructions d'utilisation".
Utiliser le cric sur un sol plat sans oublier de contrôler le cric et la charge.
Ne pas utiliser le cric en cas de charge supplémentaire, sauf si la charge est correctement fixée.

- Garer la voiture sur un sol plat et mettre correctement le frein à main.
- Mettre la boîte de vitesses sur marche arrière (sur "parking" sur une boîte automatique).
- Allumer les feux de détresse.
- Sortir les outils du cric et la roue de rechange du compartiment de stockage.
- Mettre des cales à l'avant et à l'arrière de la roue opposée en diagonale à la roue à changer avant d'utiliser le cric.
- Desserrer, mais ne pas retirer les écrous en tournant la clé dans le sens antihoraire.
- Monter le cric jusqu'à ce que la tête dentelée du cric entre en contact avec la partie du châssis prévue à cet effet. Voir illustrations.
- Actionner le cric avec des mouvements lents et fluides, à l'aide du levier.
- Soulever le véhicule de sorte qu'un pneu gonflé frôle juste le sol, déposer les écrous et la roue.
- Installer la roue, puis resserrer légèrement chaque écrou, la roue doit reposer sur l'essieu.
- Descendre le véhicule et serrer complètement les écrous en étoile (en serrant un à un les écrous opposés) en tournant la clé dans le sens horaire.

Maintenance

- Éviter toute accumulation de saleté sur le CRIC À VIS.
- Vérifier la plaque signalétique, s'assurer que la forme est restée inchangée.
- Ne pas modifier la structure du cric.
- Après toute utilisation, consultez immédiatement votre concessionnaire ou le service après-vente partenaire Suzuki pour procéder au contrôle et à l'entretien du cric.
- Si l'étiquette (autocollant) est endommagée, veuillez consulter votre concessionnaire ou le service après-vente partenaire Suzuki.

Deutsch (German)

SCHERENWAGENHEBER
BEDIENUNGSANLEITUNG

CE

Hersteller:

RIKENKAKI CO., LTD.
5-6-12 Chiyoda, Sakado-shi, Saitama, 350-0214 Japan
Tel: 049-248-1661
Fax:049-284-4340

CHANGZHOU RIKENSEIKO MACHINERY CO., LTD.
No.5 Xinlin Road. Zhonglou Changzhou, Jiangsu CHINA
Tel: 0519-327-5284
Fax:0519-327-0811

Bitte lesen Sie diese BEDIENUNGSANLEITUNG vor Gebrauch!

Norm: EN 1494:2000+A1:2008

Achtung und Warnung

- Der WAGENHEBER darf nur für den Reifenwechsel verwendet werden, nicht für andere Zwecke.
- Verwenden Sie den WAGENHEBER nicht öfter als 50-mal.
- Keine Personen befördern.
- Begeben Sie sich niemals unter ein Fahrzeug in angehobener Position.
- Die Verwendung von beschädigten oder nicht ausreichend gewarteten Wagenhebern ist extrem gefährlich.

Bedeutung der Piktogramme auf dem Warnschild

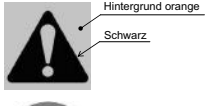

Dieses Symbol weist auf eine mögliche Gefahr hin, die zum Tode oder schweren Verletzungen führen kann.

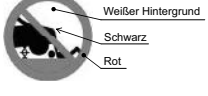

Dieses Symbol weist darauf hin, dass Sie sich niemals unter das Fahrzeug begeben dürfen, wenn es angehoben ist.

Teilename Scherenwagenheber

Siehe FIG. 1 auf der englischen Seite.

Technische Daten und Anwendung

Siehe FIG. 2 auf der englischen Seite.

A : OBENHALTERUNG	F : HUBSPINDEL	X : HUBHÖHE (mm)
B : BASIS	G : NENNLAST (t)	Y : LAST (t)
C : OBERER ARM	H_1 : MINDESTHÖHE (mm)	M : MODELL
D : UNTERER ARM	H_2 : MAXIMALE HÖHE (mm)	T : TYP
E : GRIFFGELENK	H_3 : LEISTUNGSGARANTIE HÖHE (mm)	

Nicht unter folgenden Bedingungen verwenden

- Bei Temperaturen unter -40°C.
- Auf Schmutz oder Sandboden.
- Straßen mit starker Neigung.
- Extreme Wetterbedingungen: Regensturm, Taifun, Zyklon, Schneesturm, Gewitter, usw.
- Laden von gefährlichen schweren Materialien, z.B.: geschmolzenes Metall, säurehaltige Substanz, radioaktiven Substanzen oder besonders körnige Waren.
- Direkter Kontakt mit der Motorhaube.
- Verwendung auf einem Boot.
- Unebener Boden.

Bedienungsanleitung

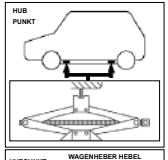

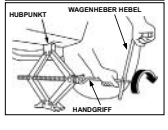

Wenn ein Reifen gewechselt wird, entfernen Sie immer den Rost, der sich innen am Rad und an der Montagefläche am Fahrzeug befinden kann.
Details:
Bitte gemäß “Bedienungsanleitung” verwenden.
Verwenden Sie den Wagenheber auf ebenem Boden und prüfen den Hub und die Last.
Nicht unter angehobener Last verwenden, es sei denn die Last
Ist sicher befestigt.

- Parken Sie das Auto auf einem flachen, ebenen Boden und ziehen die Bremse fest an.
- Legen Sie den Rückwärtsgang ein (Automatikgetriebe in “Park” Stellung).
- Stellen sie die Warnblinkanlage ein.
- Holen Sie den Wagenheber und den Ersatzreifen aus dem Stauraum.
- Blockieren Sie vor Verwendung des Wagenhebers die Vorder- und Hinterräder, die sich diagonal gegenüberliegen.
- Lösen Sie die Radmuttern durch Drehen des Schraubschlüssels gegen den Uhrzeigersinn, aber entfernen Sie die Muttern nicht.
- Heben Sie den Wagenheber, bis die Nut des Wagenheberkopfs in den Bolzenrahmen passt, s. Abb.
- Bedienen Sie den Wagenheber mit langsamer, ruhiger Bewegung mit dem Hebel.
- Heben Sie das Fahrzeug so an, dass ein aufgepumpter Reifen sich soeben vom Boden abhebt, entfernen Sie Muttern und Rad.
- Installieren Sie das Rad, ziehen leicht jede Mutter fest, das Rad muss auf der Nabe sitzen.
- Senken Sie das Fahrzeug und ziehen die Radmuttern in kreuzweiser Reihenfolge durch Drehen des Schraubenschlüssels im Uhrzeigersinn fest.

Wartung

- Bitte schützen Sie die HUBSPINDEL vor Schmutzansammlung.
- Prüfen Sie das Typenschild, Originalformat bewahren.
- Die Konstruktion des Wagenhebers nicht selbst verändern.
- Wenden Sie sich nach jeglichem Gebrauch umgehend an Ihren Suzuki-Vertragshändler oder Servicepartner für die Inspektion und Wartung des Wagenhebers.
- Wenn das Etikett (der Aufkleber) beschädigt ist, wenden Sie sich bitte an Ihren Suzuki-Vertragshändler oder Servicepartner.

Ελληνικά (Greek)

ΓΡΥΛΟΣ ΠΑΝΤΟΓΡΑΦΟΥ
ΕΓΧΕΙΡΙΔΙΟ ΟΔΗΓΙΩΝ ΧΡΗΣΗΣ

CE

Κατασκευαστές:

RIKENKAKI CO., LTD.
5-6-12 Chiyoda, Sakado-shi, Saitama, 350-0214 Ιαπωνία
Τηλ.: 049-248-1661
Φαξ: 049-284-4340

CHANGZHOU RIKENSEIKO MACHINERY CO., LTD.
No.5 Xinlin Road. Zhonglou Changzhou, Jiangsu KINA
Τηλ.: 0519-327-5284
Φαξ: 0519-327-0811

Διαβάστε αυτό το ΕΓΧΕΙΡΙΔΙΟ ΧΡΗΣΗΣ προσεκτικά πριν από τη χρήση.

Πρότυπο: EN 1494:2000+A1:2008

Προσοχή και προειδοποίηση
- Ο ΓΡΥΛΟΣ μπορεί να χρησιμοποιείται μόνο για αντικατάσταση ελαστικών, όχι για οποιονδήποτε άλλο σκοπό.
- Μην χρησιμοποιείτε τον ΓΡΥΛΟ παραπάνω από 50 φορές.
- Μην ανυψώνετε το όχημα με άτομο μέσα σε αυτό.
- Δεν πρέπει ποτέ να βρίσκεστε κάτω από το όχημα που έχει ανυψωθεί με γρύλο.
- Η χρήση ελαττωματικών ή ανεπαρκώς συντηρημένων γρύλων είναι εξαιρετικά επικίνδυνη.

Σημασία εικονογράμματος σε ετικέτα προφύλαξης



Το σύμβολο υποδεικνύει ότι πρόκειται για δυνητικό κίνδυνο, ο οποίος θα μπορούσε να προκαλέσει θάνατο ή σοβαρό τραυματισμό.



Το σύμβολο υποδεικνύει ότι δεν πρέπει ποτέ να βρίσκεστε κάτω από το όχημα όταν αυτό στηρίζεται στον γρύλο.

Ονόματα εξαρτημάτων του γρύλου παντογράφου
Ανατρέξτε στο FIG. 1 στην αγγλική σελίδα.

Τεχνικά δεδομένα και εφαρμογή
Ανατρέξτε στο FIG. 2 στην αγγλική σελίδα.

A	: ΒΑΣΗ ΚΟΡΥΦΗΣ	F	: ΚΟΧΛΙΑΣ ΓΡΥΛΟΥ	X	: ΥΨΟΣ ΑΠΟ ΤΟ ΕΔΑΦΟΣ (mm)
B	: ΒΑΣΗ	G	: ΟΝΟΜΑΣΤΙΚΟ ΦΟΡΤΙΟ (t)	Y	: ΦΟΡΤΙΟ (t)
C	: ΑΝΩ ΒΡΑΧΙΟΝΑΣ	H_1	: ΕΛΑΧΙΣΤΟ ΥΨΟΣ (mm)	M	: ΜΟΝΤΕΛΟ
D	: ΚΑΤΩ ΒΡΑΧΙΟΝΑΣ	H_2	: ΜΕΓΙΣΤΟ ΥΨΟΣ (mm)	T	: ΤΥΠΟΣ
E	: ΣΥΝΔΕΣΜΟΣ ΧΕΙΡΟΛΑΒΗΣ	H_3	: ΥΨΟΣ ΔΙΑΣΦΑΛΙΣΗΣ ΑΠΟΔΟΣΗΣ (mm)		

Συνθήκες απαγόρευσης χρήσης
- Όταν η θερμοκρασία είναι χαμηλότερη από -40°C.
- Σε λασπωμένο ή αμμώδες έδαφος.
- Σε δρόμο με μεγάλη κλίση.
- Σε ακραίες καιρικές συνθήκες: καταιγίδα, τυφώνας, κυκλώνας, χιονοθύελλα, καταιγίδα με κεραυνούς, κ.λπ.
- Όταν το φορτίο περιλαμβάνει επικίνδυνα αντικείμενα ή ουσίες, για παράδειγμα: λιωμένο μέταλλο, όξινη ουσία, ραδιενεργή ουσία ή ιδιαίτερα κοφτερά αντικείμενα.
- Όταν βρίσκεται σε άμεση επαφή με το καπό.
- Όταν χρησιμοποιείται σε βάρκα.
- Σε έδαφος που παρουσιάζει διαφορές στο ύψος.

Οδηγίες χρήσης
Όποτε αλλάζετε τροχό, απομακρύνετε πάντα οποιαδήποτε διάβρωση υπάρχει στο εσωτερικό του τροχού και στην επιφάνεια σκελετού του τροχού του οχήματος.

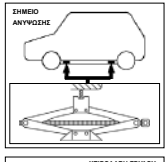

Λεπτομέρειες:
Να χρησιμοποιείτε τον γρύλο σύμφωνα με τις «Οδηγίες χρήσης».
Να χρησιμοποιείτε τον γρύλο σε επίπεδο έδαφος κατά τον έλεγχο του γρύλου και του φορτίου.
Απαγορεύεται η χρήση του κάτω από ανυψωμένο φορτίο, το οποίο δεν έχει δεθεί ασφαλώς.
- Σταθμεύστε το αυτοκίνητο σε ίσιο, επίπεδο έδαφος και τραβήξτε το χειρόφρενο γερά.
- Ρυθμίστε το κιβώτιο ταχυτήτων στην «όπισθεν» (σε αυτόματο κιβώτιο ταχυτήτων στη «στάθμευση»).
- Ανάψτε τα φώτα κινδύνου.
- Απομακρύνετε τα εργαλεία ανύψωσης και τον επιπλέον τροχό από την περιοχή αποθήκευσης.
- Πριν τη χρήση του τροχού, κλείστε το μπροστινό και οπίσθιο μέρος του τροχού διαγωνίως απέναντι από τον τροχό που θα αλλαχθεί.
- Χαλαρώστε, αλλά μην απομακρύνετε τα περικόχλια γυρίζοντας το κλειδί αριστερόστροφα.

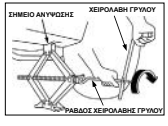

- Σηκώστε τον γρύλο μέχρι η εσοχή της κεφαλής του γρύλου να εφαρμόσει με την εγκοπή του σκελετού (δείτε εικόνες).
- Χρησιμοποιήστε τον γρύλο με αργή, απαλή κίνηση με τη βοήθεια της χειρολαβής.
- Ανυψώστε το όχημα ώστε να υπάρχει χώρος για την τοποθέτηση του φουσκωμένου ελαστικού, αφαιρέστε τα περικόχλια και τον τροχό.
- Εγκαταστήστε τον τροχό και μετά σφίξτε ελαφρά κάθε περικόχλιο έτσι ώστε κάθε τροχός να τοποθετηθεί στην πλήμνη.
- Χαμηλώστε το όχημα και σφίξτε πλήρως τα περικόχλια σε κατά μήκος διασταυρούμενη ακολουθία γυρίζοντας το κλειδί δεξιόστροφα.

Συντήρηση
- Προφυλάξτε τον κοχλία του γρύλου από συγκέντρωση ακαθαρσιών.
- Να ελέγχετε την πινακίδα και να διατηρείτε το σχήμα στην αρχική του μορφή.
- Απαγορεύεται η επαναρρύθμιση της κατασκευής του γρύλου από την πλευρά σας.
- Μετά από κάθε Χρήση, συμβουλευτείτε άμεσα τον Αντιπρόσωπο της Suzuki ή τον Συνεργάτη Service για τον έλεγχο και τη συντήρηση του γρύλου.
- Εάν η Ετικέτα (αυτοκόλλητο) έχει υποστεί ζημιά, παρακαλούμε συμβουλευτείτε τον Αντιπρόσωπο της Suzuki ή τον Συνεργάτη Service.

Magyar (Hungarian)

PANTOGRÁF EMELŐ
HASZNÁLATI ÚTMUTATÓ

CE

Gyártók:

RIKENKAKI CO., LTD.
5-6-12 Chiyoda, Sakado-shi, Saitama, 350-0214 Japán
Tel.: 049-248-1661
Fax: 049-284-4340

CHANGZHOU RIKENSEIKO MACHINERY CO., LTD.
No.5 Xinlin Road. Zhonglou Changzhou, Jiangsu KÍNA
Tel.: 0519-327-5284
Fax: 0519-327-0811

Kérjük, a működtetés előtt olvassa el ezt a HASZNÁLATI ÚTMUTATÓT!

Szabvány: EN 1494:2000+A1:2008

Figyelemfelhívás és figyelmeztetés

- Az EMELŐ csak kerékcseréhez használható, egyéb műveletre nem.
- Az EMELŐT ne használja több mint 50 alkalommal.
- Ne emelje meg személlyel együtt.
- Soha ne másszon az emelővel megemelt jármű alá.
- A hibás vagy nem megfelelően karbantartott emelő használata rendkívül veszélyes.

A figyelmeztető címkén lévő piktogram jelentése



Ez a szimbólum olyan lehetséges veszélyt jelez, amely halálhoz vagy súlyos sérüléshez vezethet.

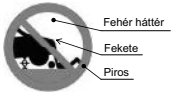

Ez a szimbólum azt jelzi, hogy soha ne másszon be a jármű alá, amikor azt az emelő tartja meg.

A pantográfos emelő alkatrészeinek neve

Lásd az FIG 1 az angol nyelvű oldalon.

Műszaki adatok és alkalmazás

Lásd az FIG 1 az angol nyelvű oldalon.

A : FELSŐ TARTÓ	F : EMELŐCSAVAR	X : EMELÉSI MAGASSÁG (mm)
B : ALAP	G : NÉVLEGES TERHELÉS (t)	Y : TERHELÉS (t)
C : FELSŐ KAR	H_1 : MINIMUM MAGASSÁG (mm)	M : MODELL
D : ALSÓ KAR	H_2 : MAXIMUM MAGASSÁG (mm)	T : TÍPUS
E : FOGANTYÚ CSUKLÓ	H_3 : A TELJESÍTŐKÉPESSÉGET BIZTOSÍTÓ MAGASSÁG (mm)	

A használatot kizáró körülmények

- -40°C alatti hőmérséklet.
- Ingoványos vagy homokos talaj.
- Erősen emelkedő út.
- Szélsőséges természeti körülmények: vihar, tájfun, ciklon, hóvihar, villámlással járó vihar stb.
- Veszélyes, nehéz rakomány, például: olvasztott fém, savas anyag, radioaktív anyag vagy határozottan törékeny termékek.
- Közvetlen érintkezés a motorháztetővel.
- Hajón való használat.
- Egyenetlen talaj.

Használati utasítások

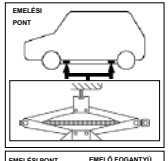

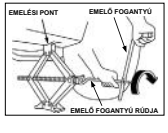

Valahányszor kereket cserél, mindig távolítsa el a korróziót, ami a kerék belsejében és a kerék járműre szerelendő felületén található.
Részletek:
Kérjük, a "használati utasításoknak" megfelelően működtesse.
Az emelőt egyenes talajon működtesse, ellenőrizve az emelőt és a terhelést.
Ne működtesse rakománnyal együtt, hacsak a rakomány nincs biztonságosan rögzítve.

- Parkolja az autót sima, egyenes talajra, és húzza be a féket szorosan.
- Állítsa a váltót "hátramenetbe" (az automata váltót "parkoló" állásba).
- Kapcsolja be a vészvillogót.
- Vegye elő az emelőszerszámokat és a pótkereket a rakodótérből.
- Az emelő működtetése előtt blokkolja elölről és hátulról az eltávolítandó kerékkel átellenes kereket.
- A kulcsot az óramutató járásával ellentétes irányba fordítva lazítsa ki, de ne távolítsa el a kerékanyákat.
- Emelje meg az emelőt, amíg az emelőfej vájatai el nem érik a váz munkalécét, lásd ábrák.
- Az emelőt lassú, sima mozdulatokkal működtesse, az emelő fogantyú segítségével.
- Emelje fel a járművet éppen annyira, hogy egy felfújt abroncs épp csak a talaj fölé emelkedjen, távolítsa el az anyákat és a kereket.
- Szerelje fel a kereket, utána enyhén szorítsa meg az összes anyát; a keréknek az agyra kell illeszkednie.
- Eressze le a járművet, majd teljesen szorítsa meg a kerékanyákat keresztirányban haladva, a kulcs óramutató járása szerinti irányba fordításával.

Karbantartás

- Kérjük, akadályozza meg, hogy az EMELŐCSAVARBAN kosz halmozódjon fel.
- Ellenőrizze az adattáblát, őrizze meg az eredeti alakját.
- Ne szerelje szét az emelő szerkezetét.
- Minden használat után azonnal vegye fel a kapcsolatot egy Suzuki-értékesítővel vagy szervizpartnerrel az emelő bevizsgálásához és karbantartásához.
- Amennyiben a címke (matrica) sérült, kérjük forduljon a Suzuki forgalmazójához vagy szervizpartneréhez.

Italiano (Italian)

CRIC A PANTOGRAFO
MANUALE D'ISTRUZIONI

CE

Fabbricanti:

RIKENKAKI CO., LTD.
5-6-12 Chiyoda, Sakado-shi, Saitama, 350-0214 Giappone
Tel: 049-248-1661
Fax:049-284-4340

CHANGZHOU RIKENSEIKO MACHINERY CO., LTD.
No.5 Xinlin Road. Zhonglou Changzhou, Jiangsu CINA
Tel: 0519-327-5284
Fax:0519-327-0811

Leggere il presente MANUALE D'ISTRUZIONI prima di utilizzare il prodotto!

Norma: EN 1494:2000+A1:2008

Avvertenze di sicurezza

- Il CRIC può essere utilizzato solo per la sostituzione di pneumatici, non per qualsiasi altro scopo.
- Utilizzare il CRIC non più di 50 volte.
- Non sollevare persone.
- Non infilarsi mai sotto un veicolo sollevato con il crick.
- L'uso di cric difettosi o non adeguatamente tenuti in efficienza è estremamente pericoloso.

Significato del pittogramml delle etichette di avvertenza



Questo simbolo indica un potenziale pericolo che può causare la morte o gravi lesioni.



Questo simbolo indica che non si deve mai infilarsi sotto il veicolo quando è sollevato con il cric.

Nome dei componenti del Cric a pantografo

Vedi FIG 1 pagina in inglese.

Dati tecnici e applicazione

Vedi FIG 2 pagina in inglese.

A : SUPPORTO	F : VITE CRIC	X : ALTEZZA CRIC (mm)
B : BASE	G : PORTATA NOMINALE (t)	Y : PORTATA (t)
C : BRACCIO SUP.	H_1 : ALTEZZA MIN (mm)	M : MODELLO
D : BRACCIO INF.	H_2 : ALTEZZA MAX (mm)	T : TIPO
E : GIUNTO MANOVELLA	H_3 : ALTEZZA DI PRESTAZIONE GARANTITA (mm)	

Condizioni di non utilizzo

- Temperature inferiori a -40 °C.
- Su terreno sabbioso o fangoso.
- Su strada con elevata pendenza.
- In condizioni climatiche estreme: temporali, tifoni, cicloni, bufere di neve, tempeste, etc.
- Sollevamento di oggetti molto pericolosi, ad esempio: metallo fuso, sostanze acide, sostanze radioattive o merci particolarmente fredde.
- A diretto contatto col vano motore.
- Su un'imbarcazione.
- Su terreno con dislivelli.

Istruzioni di funzionamento

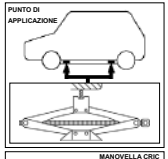

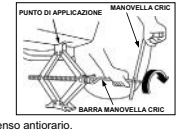

Ogni volta che si cambia una ruota, togliere sempre tutte le tracce di corrosione eventualmente presenti all'interno della ruota e sulla superficie di montaggio della ruota sul veicolo.
Particolari:
Effettuare le operazioni seguendo le "istruzioni di funzionamento".
Usare il cric su un terreno livellato controllando sia il cric che il carico.
Non operare al di sotto di un carico sollevato, a meno che il carico non sia stato fissato saldamente.

- Parcheggiare il veicolo su un terreno livellato e in piano; azionare il freno a fondo.
- Mettere il cambio in "retromarcia" (cambio automatico in posizione "parcheggio").
- Accendere le luci di emergenza.
- Tirare fuori gli attrezzi di sollevamento e la ruota di scorta dall'alloggiamento.
- Prima di inserire il cric, bloccare anteriormente e posteriormente la ruota diagonalmente opposta a quella da togliere.
- Allentare ma non togliere i bulloni ruota con una chiave girandola in senso antiorario.
- Sollevare il cric finché la scanalatura della sua parte superiore si inserisce nell'incavo del telaio, vedi figure.
- Azionare il cric con movimenti lenti e uniformi, utilizzando la manovella del cric.
- Sollevare il veicolo in modo che uno pneumatico gonfiato si stacchi appena da terra; togliere i bulloni e la ruota.
- Installare la ruota e poi serrare un po' ciascun bullone in modo che la ruota resti in sede sul mozzo.
- Abbassare il veicolo e serrare a fondo i bulloni in ordine incrociato girando la chiave in senso orario.

Manutenzione

- Evitare che sulla VITE DEL CRIC si formino accumuli di sporcizia.
- Controllare la targhetta identificativa, mantenere la stessa forma dell'originale.
- Non riconvertire la costruzione del cric da soli.
- Dopo ogni utilizzo, consultare immediatamente il proprio rivenditore Suzuki o un partner di assistenza per l'ispezione e la manutenzione del cric.
- Se l'etichetta (adesivo) è danneggiata, consultare un rivenditore Suzuki o un partner di assistenza.

Latviešu valoda (Latvian)

DOMKRATS-PANTOGRĀFS
LIETOŠANAS ROKASGRĀMATA

CE

Ražotāji:

„RIKENKAKI CO., LTD."
5-6-12 Chiyoda, Sakado-shi, Saitama, 350-0214, Japāna
Tālr.: 049-248-1661
Fakss: 049-284-4340

„CHANGZHOU RIKENSEIKO MACHINERY CO., LTD."
No.5 Xinlin Road. Zhonglou Changzhou, Jiangsu, ĶĪNA
Tālr.: 0519-327-5284
Fakss: 0519-327-0811

Lūdzam pirms darbību uzsākšanas izlasīt šo LIETOŠANAS ROKASGRĀMATU!

Standarts: EN 1494:2000+A1:2008

Brīdinājumi!
- DOMKRATU drīkst izmantot vienīgi riepu nomaiņai, nevis jebkādiem citiem nolūkiem.
- Neizmantojiet DOMKRATU vairāk par 50 reizēm.
- Nav paredzēts cilvēku pacelšanai.
- Nekad nelieniet zem transportlīdzekļa, kas pacelts ar domkratu.
- Defektīvu domkratu vai domkratu, kuriem nav veikta atbilstoša tehniskā apkope, izmantošana ir ārkārtīgi bīstama.

Brīdinājuma uzlīmes piktogrammas nozīme

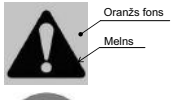

Šis simbols apzīmē potenciālu bīstamību, kas var izraisīt nāvi vai radīt smagus ievainojumus.

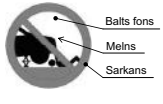

Šis simbols nozīmē, ka Jūs nekādā gadījumā nedrīkstat līst zem transportlīdzekļa, ja tas ir pacelts ar domkratu.

Pantogrāfa domkrata detaļas nosaukums
Skat FIG. 1 attēlu lapā angļu valodā.

Tehniskie dati un izmantojums
Skat FIG. 2 attēlu lapā angļu valodā.

A: AUGŠĒJAIS TURĒTĀJS	F: DOMKRATA SKRŪVE	X: DOMKRATA AUGSTUMS (mm)
B: PAMATNE	G: NOMINĀLĀ SLODZE (t)	Y: SLODZE (t)
C: AUGŠĒJĀ SVIRA	H_1: MINIMĀLAIS AUGSTUMS (mm)	M: MODELIS
D: APAKŠĒJĀ SVIRA	H_2: MAKSIMĀLAIS AUGSTUMS (mm)	T: TIPS
E: ROKTURA SAVIENOJUMS	H_3: IZPILDĪJUMA NODROŠINĀJUMA AUGSTUMS (mm)	

Apstākļi, kādos izmantošana ir aizliegta
- Ja temperatūra ir zemāka par -40°C.
- Uz dubļainas vai smilšainas virsmas.
- Stāvā nogāzē.
- Ekstremālos laikapstākļos: lietusgāzes, taifūna, ciklona, sniegputeņa, pērkona negaisa utt. laikā.
- Nedrīkst celt bīstamas kravas, piemēram: izkausētu metālu, skābas vielas, radioaktīvas vielas vai īpaši trauslas preces.
- Nedrīkst tieši saskarties ar pārsegu.
- Nedrīkst lietot uz kuģa.
- Nedrīkst izmantot uz nelīdzenas virsmas.

Lietošanas instrukcija

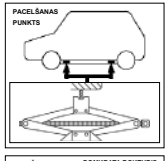

Ik reizi mainot riteni, notīriet koroziju riteņa iekšpusē un uz transportlīdzekļa riteņa montēšanas virsmas.
Papildu informācija:
Lūdzu, rīkojieties tā, kā norādīts "Lietošanas instrukcijā".
Pārbaudot domkratu un paceļamo kravu, novietojiet domkratu uz līdzenas virsmas.
Papildu kravu drīkst pacelt vienīgi tad, ja tā ir droši nostiprināta.
- Novietojiet automobili uz gludas, līdzenas virsmas un iedarbiniet stāvbremzi.
- Pārnesumkārbas sviru novietojiet pozīcijā „atpakaļgaita" (automātiskās pārnesumkārbas sviru pozīcijā „park").
- Ieslēdziet avārijas gaismas.
- No glabāšanas nodalījuma izņemiet domkrata aprīkojumu un rezerves riteni.
- Pirms domkrata izmantošanas, no priekšas un aizmugures nobloķējiet riteni, kas atrodas pa diagonāli no maināmā riteņa.
- Atbrīvojiet, bet nenoskrūvējiet uzgriežņus, atslēgu pagriežot pretēji pulksteņrādītāja virzienam.

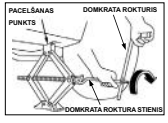

- Paceliet domkratu līdz domkrata galviņas rieva ietilpst rāmī, skat. attēlu.
- Darbiniet domkratu lēni un piesardzīgām kustībām, izmantojot domkrata rokturi.
- Paceliet transportlīdzekli tā, lai tukšā riepa nedaudz atrautos no zemes, noņemiet uzgriežņus un riteni.
- Uzstādiet riteni un viegli piegrieziet katru uzgriezni, ritenim ir jānostiprinās uz rumbas.
- Nolaidiet transportlīdzekli un pievelciet uzgriežņus krusteniskā secībā, atslēgu griežot pulksteņrādītāja virzienā.

Apkope
- Raugieties, lai uz DOMKRATA SKRŪVES nekrātos netīrumi.
- Pārbaudiet nosaukuma plāksni, jo tai ir jāsaglabājas sākotnējā formā.
- Nedrīkst patstāvīgi veikt domkrata izjaukšanu.
- Pēc jebkuras izmantošanas nekavējoties sazinieties ar Suzuki dīleri vai servisa partneri, lai veiktu domkrata apskati un tehnisko apkopi.
- Ja etiķete (uzlīme) ir bojāta, lūdzu, sazinieties ar Suzuki dīleri vai servisa partneri.

lietuviškai (Lithuanian)

TRAPECINIS DOMKRATAS
INSTRUKCIJŲ VADOVAS

CE

Gamintojai:

RIKENKAKI CO., LTD.
5-6-12 Chiyoda, Sakado-shi, Saitama, 350-0214 Japonija
Tel.: 049-248-1661
Faks.:049-284-4340

CHANGZHOU RIKENSEIKO MACHINERY CO., LTD.
No.5 Xinlin Road. Zhonglou Changzhou, Jiangsu KINIJA
Tel.: 0519-327-5284
Faks.:0519-327-0811

Perskaitykite šį INSTRUKCIJŲ VADOVĄ prieš naudodami gaminį!

Norma: EN 1494:2000+A1:2008

Perspėjimas ir įspėjimas

- DOMKRATAS naudojamas tik padangų keitimui, jis netinka naudoti kitais tikslais.
- DOMKRATĄ naudokite ne daugiau kaip 50 kartų.
- Keliamame automobilyje neturi būti žmonių.
- Niekada neljskite po domkratu pakeltu automobiliu.
- Ypač pavojinga naudoti sugedusį ar netinkamai prižiūrimą domkratą.

Perspėjimo etiketės piktogramų reikšmė

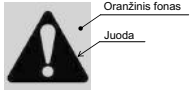

Šis simbolis nurodo galimą pavojų, kuris gali būti mirtinas arba sukelti sunkius sužalojimus.

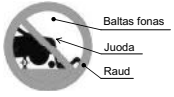

Šis simbolis rodo, kad niekada neturėtumėte lįsti po automobiliu, kai jį laiko domkratas.

Trapecinio domkrato dalių pavadinimas

Žr. 1 FIG. angliškame puslapyje.

Techniniai duomenys ir naudojimas

Žr. 2 FIG. angliškame puslapyje.

A	: VIRŠUTINIS LAIKIKLIS	F	: DOMKRATO SRAIGTAS	X	: DOMKRATO AUKŠTIS (mm)
B	: PAGRINDAS	G	: VARDINĖ APKROVA (t)	Y	: APKROVA (t)
C	: VIRŠUTINIS PETYS	H_1	: MAŽIAUSIAS AUKŠTIS (mm)	M	: MODELIS
D	: APATINIS PETYS	H_2	: DIDŽIAUSIAS AUKŠTIS (mm)	T	: TIPAS
E	: RANKENOS JUNGTIS	H_3	: EKSPLOATACINIŲ SAVYBIŲ UŽTIKRINIMO AUKŠTIS (mm)		

Netinkamos naudojimo sąlygos

- Kai temperatūra žemesnė kaip -40°C.
- Ant purvo ar smėlėto grindinio.
- Ant kelio su dideliu nuolydžiu.
- Sudėtingomis gamtinėmis sąlygomis: liūtis su audra, taifūnas, ciklonas, pūga, audra ir t. t.
- Kelti pavojingą krovinį, pvz.: lydytą metalą, rūgštines, radioaktyvias medžiagas ar itin birias medžiagas.
- Tiesioginis kontaktas su gaubtu.
- Naudoti laive.
- Ant skirtingų lygių paviršiaus.

Eksploatavimo instrukcijos

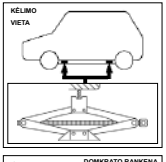

Keičiant ratą visuomet pašalinkite koroziją, kuri gali būti ratų viduje ir ant rato tvirtinimo paviršiaus.
Detali informacija:
Dirbkite laikydamiesi „eksploatavimo instrukcijų".
Naudokite domkratą ant lygaus paviršiaus, patikrindami domkratą ir keliamą krovinį.
Negalima dirbti po pakeltu kroviniu, nebent krovinys yra saugiai pritvirtintas.

- Pastatykite automobilį ant lygaus, horizontalaus paviršiaus ir įjunkite stabdį.
- Įjunkite atbulinę pavarą („stovėjimo" padėtį, jei automobilis yra su automatine pavarų dėže).
- Įjunkite įspėjamąsias mirksinčias šviesas.
- Išimkite kėlimo įrankius ir atsarginę padangą iš saugojimo vietos.
- Prieš naudodami domkratą užblokuokite įstrižai priešais nuimamą ratą esančio rato priekį ir galą.
- Atlaisvinkite rato veržles, bet jų neišimkite, sukdami raktą prieš laikrodžio rodyklę.

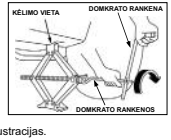

- Kelkite domkratą, kol jo galvutės griovelis įsistatys į iškilimą rėme, žr. iliustracijas.
- Rankena sukite domkratą lėtais, sklandžiais judesiais.
- Kelkite automobilį tiek, kad pripūsta padanga šiek tiek pakiltų nuo paviršiaus, ištraukite veržles ir nuimkite ratą.
- Uždėkite ratą, po to šiek tiek priveržkite kiekvieną veržlę, ratas turi prisispausti ant stebulės.
- Nuleiskite automobilį ir iki galo kryžmiškai priveržkite rato veržles, sukdami raktą pagal laikrodžio rodyklę.

Priežiūra

- Saugokite DOMKRATO SRAIGTĄ, kad ant jo nesusikauptų nešvarumai.
- Patikrinkite duomenų lentelę, išsaugokite originalią formą.
- Nekeiskite domkrato konstrukcijos patys.
- Jei taip atsitiktų, iš karto kreipkitės į „Suzuki" pardavimo atstovą ar Techninės priežiūros partnerį, kad apžiūrėtų ir pataisytų domkratą.
- Jei etiketė (lipdukas) pažeistas, kreipkitės į „Suzuki" pardavimo atstovą ar Techninės priežiūros partnerį.

Polski (Polish)

PODNOŚNIK TRAPEZOWY
INSTRUKCJA OBSŁUGI

CE

Producenci:

RIKENKAKI CO., LTD.
5-6-12 Chiyoda, Sakado-shi, Saitama, 350-0214 Japonia
Tel.: 049-248-1661
Faks: 049-284-4340

CHANGZHOU RIKENSEIKO MACHINERY CO., LTD.
No.5 Xinlin Road. Zhonglou Changzhou, Jiangsu, CHINY
Tel.: 0519-327-5284
Faks: 0519-327-0811

Przed użyciem produktu przeczytaj tę INSTRUKCJĘ OBSŁUGI!

Norma: EN 1494:2000+A1:2008

Ważne informacje i ostrzeżenia

- PODNOŚNIK może być używany wyłącznie w celu wymiany opon, w żadnych innych celach.
- Nie używaj PODNOŚNIKA więcej niż 50 razy.
- Zabrania się podnoszenia samochodów z ludźmi w środku.
- Nigdy nie wchodź pod pojazd podniesiony podnośnikiem.
- Używanie uszkodzonych lub niewłaściwie konserwowanych podnośników jest bardzo niebezpieczne.

Znaczenie piktogramu na naklejce ostrzegawczej

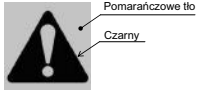

Ten symbol oznacza potencjalne zagrożenie, które może skutkować śmiercią lub poważnymi urazami.

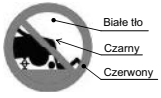

Ten symbol oznacza, że nie należy nigdy wchodzić pod pojazd podniesiony podnośnikiem.

Nazwy części podnośnika trapezowego

Patrz FIG. 1 na stronie w języku angielskim.

Dane techniczne i zastosowanie

Patrz FIG. 1 na stronie w języku angielskim.

A : GŁOWICA	F : ŚRUBA PODNOŚNIKA	X : WYSOKOŚĆ PODNOSZENIA (mm)
B : PODSTAWA	G : OBCIĄŻENIE NOMINALNE (t)	Y : OBCIĄŻENIE (t)
C : GÓRNE RAMIĘ	H_1 : MINIMALNA WYSOKOŚĆ (mm)	M : MODEL
D : DOLNE RAMIĘ	H_2 : MAKSYMALNA WYSOKOŚĆ (mm)	T : TYP
E : UCHWYT KORBY	H_3 : WYSOKOŚĆ SKUTECZNA PODNOSZENIA (mm)	

Kiedy nie wolno używać podnośnika

- Jeśli temperatura jest niższa niż -40°C.
- Na mokrym podłożu lub piachu.
- Na bardzo nachylonych drogach.
- W skrajnych warunkach pogodowych: burze z deszczem, tajfuny, cyklony, burze śnieżne, burze z piorunami itp.
- Do podnoszenia niebezpiecznych, ciężkich obiektów, np.: roztopiony metal, kwasy, substancje radioaktywne lub wyjątkowo kruche przedmioty.
- W przypadku bezpośredniego kontaktu z maską samochodu.
- Na lodziach.
- Jeśli podłoże jest nierówne.

Instrukcja obsługi

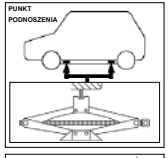

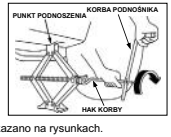

Zawsze przed wymianą koła usuwaj wszelkie ślady korozji obecne po wewnętrznej stronie koła lub na powierzchni montażowej pojazdu.
Szczegóły:
Obsługuj podnośnik zgodnie z instrukcją obsługi.
Używaj podnośnika na płaskim podłożu i monitoruj podnośnik oraz obciążenie.
Nie wchodź pod podnoszone obciążenie, chyba że obciążenie zostało odpowiednio zabezpieczone.

- Zaparkuj samochód na płaskiej, równej powierzchni i mocno zaciągnij hamulec.
- Ustaw bieg na „wsteczny" (w przypadku skrzyni automatycznej na „parkowanie").
- Włącz światła awaryjne.
- Wyjmij podnośnik i zapasowe koło z bagażnika.
- Przed użyciem podnośnika zablokuj przód i tył koła po przekątnej od wymienianego koła.
- Poluzuj (ale nie usuwaj) nakrętki koła, obracając klucz w kierunku przeciwnym do ruchu wskazówek zegara.
- Podnieś podnośnik, tak aby rowek w głowicy objął występ ramy, jak pokazano na rysunkach.
- Obsługuj podnośnik powolnymi i płynnymi uchami za pomocą korby.
- Podnieś pojazd na taką wysokość, aby napompowana opona nieznacznie odstawała od podłoża. Zdejmij nakrętki i koło.
- Załóż koło, następnie delikatnie dokręć każdą nakrętkę. Koło musi spoczywać na piaście.
- Opuść pojazd i całkowicie dokręć nakrętki w kolejności po przekątnej, obracając klucz w kierunku zgodnym z ruchem wskazówek zegara.

Konserwacja

- Usuwaj ze ŚRUBY PODNOŚNIKA wszelki nagromadzony brud.
- Sprawdzaj tabliczkę znamionową. Zachowaj oryginalny kształt.
- Nie modyfikuj samodzielnie konstrukcji podnośnika.
- Po każdym Użyciu, należy natychmiast skontaktować się ze sprzedawcą Suzuki lub partnerem serwisowym w celu kontroli lub konserwacji podnośnika.
- Jeśli etykieta (naklejka) jest uszkodzona, należy skontaktować się ze sprzedawcą Suzuki lub Partnerem serwisowym.

Português (Portuguese)

MACACO PANTOGRÁFICO
MANUAL DE INSTRUÇÕES

CE

Fabricantes:

RIKENKAKI CO., LTD.
5-6-12 Chiyoda, Sakado-shi, Saitama, 350-0214 Japão
Tel.: 049-248-1661
Fax: 049-284-4340

CHANGZHOU RIKENSEIKO MACHINERY CO., LTD.
No.5 Xinlin Road. Zhonglou Changzhou, Jiangsu CHINA
Tel.: 0519-327-5284
Fax: 0519-327-0811

Por favor leia o manual de instruções antes da utilização!

Norma: EN 1494:2000+A1:2008

Cuidado e perigo
- O macaco apenas pode ser usado para substituir pneus e nunca para qualquer outro propósito.
- Não utilize o macaco mais de 50 vezes.
- Não utilizar para elevar pessoas.
- Nunca fique debaixo de um veículo elevado por um macaco.
- O uso de macacos defeituosos ou com manutenção inadequada é extremamente perigoso.

Significado do pictograma na etiqueta de perigo

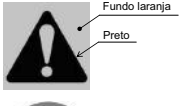

Este símbolo assinala um perigo potencial que pode resultar em morte ou ferimentos graves.

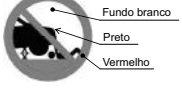

Este símbolo assinala a interdição de se colocar debaixo de um veículo quando este está a ser elevado por um macaco.

Designação das peças do macaco pantográfico
Ver FIG. 1 nas instruções em inglês.

Dados Técnicos e Utilização
Ver FIG. 2 nas instruções em inglês.

A : PLATAFORMA SUPERIOR	F : EIXO DO MACACO	X : ALTURA DO MACACO (mm)
B : BASE	G : CARGA NOMINAL (tonelada)	Y : CARGA (tonelada)
C : BRAÇO SUPERIOR	H_1 : ALTURA MÍNIMA (mm)	M : MODELO
D : BRAÇO INFERIOR	H_2 : ALTURA MÁXIMA (mm)	T : TIPO
E : JUNTA DE ARTICULAÇÃO	H_3 :ALTURA DE UTILIZAÇÃO SEGURA (mm)	

Não usar nas seguintes condições
- Temperaturas abaixo dos -40°C.
- Chão instável ou de areia.
- Estradas muito inclinadas
- Condições meteorológicas extremas: tempestade, furacão, ciclone, nevão, trovoadas, etc.
- Cargas perigosas e pesadas tais como: metal fundido, substâncias ácidas, substâncias radioativas ou materiais frágeis.
- Em contacto direto com a carroçaria.
- Dentro de um barco.
- Chão desnivelado.

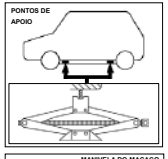

Instruções de utilização
Ao trocar uma roda, remova qualquer vestígio de ferrugem presente no interior da roda ou na superfície de montagem da roda do veículo.
Descrição:
Por favor siga as instruções de acordo com as "instruções de utilização".
Utilize o macaco num chão nivelado enquanto o instala e verifique a carga.
Não deve utilizar o macaco com cargas muito pesadas salvo se estas estiverem amarradas de forma segura.



- Estacione o carro num local plano, chão nivelado e trave o carro de forma segura.
- Coloque a transmissão em "marcha-atrás" (transmissão automática em "estacionar (P)").
- Ligue os quatro piscas.
- Retire as peças do macaco e a roda suplente da mala.
- Trave a roda da frente e de trás diagonalmente opostas à roda que vai trocar antes de colocar o macaco.
- Solte, mas não retire completamente as porcas parafusos da roda no sentido dos ponteiros do relógio.
- Eleve o macaco até chegar à altura necessária de acordo com o indicado na tabela da figura acima.
- Manuseie o macaco com precaução, movimentos lentos, ao utilizar a manivela do macaco.
- Eleve o veículo até conseguir retirar a roda de forma a não raspar o chão, retire as porcas parafusos e a roda.
- Instale a roda, aperte levemente cada porca parafuso, a roda deve ficar bem centrada.
- Depois de descer o veículo, aperte firmemente as porcas parafusos uma por uma no sentido contrário aos ponteiros do relógio.

Manutenção
- Por favor mantenha o EIXO DO MACACO limpo e sem sujidade acumulada.
- Verifique a placa de identificação, mantenha a forma original.
- Não altere por sua iniciativa a estrutura do macaco.
- Depois de qualquer Utilização, consulte imediatamente o seu Concessionário Suzuki ou Parceiro de Assistência para inspeção ou manutenção do Macaco.
- Se a Etiqueta (autocolante) estiver danificada, por favor, consulte o seu Concessionário Suzuki ou Parceiro de Assistência.

Română (Romanian)

CRIC PANTOGRAF
MANUAL DE INSTRUCŢIUNI

CE

Fabricanţi:

RIKENKAKI CO., LTD.
5-6-12 Chiyoda, Sakado-shi, Saitama, 350-0214 Japonia
Tel.: 049-248-1661
Fax: 049-284-4340

CHANGZHOU RIKENSEIKO MACHINERY CO., LTD.
No.5 Xinlin Road. Zhonglou Changzhou, Jiangsu CHINA
Tel.: 0519-327-5284
Fax: 0519-327-0811

Citiţi acest MANUAL DE INSTRUCŢIUNI înainte de utilizare!

Norma: EN 1494:2000+A1:2008

Atenţionări şi avertismente

- CRICUL poate fi folosit doar pentru înlocuirea anvelopelor, nu în alte scopuri.
- Utilizaţi CRICUL de cel mult 50 de ori.
- În vehicul nu trebuie să se afle nicio persoană.
- Nu intraţi niciodată sub vehiculul ridicat pe cric.
- Utilizarea cricurilor defecte sau întreţinute necorespunzător este extrem de periculoasă.

Semnificaţia pictogramelor de pe eticheta de atenţionare

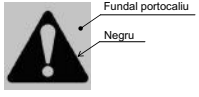

Acest simbol indică un pericol potenţial care ar putea duce la moarte sau la accidentare gravă.

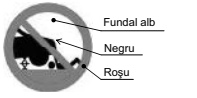

Acest simbol vă interzice să intraţi sub vehicul când vehiculul este ridicat pe cric.

Denumirea pieselor cricului manual

Consultaţi FIG 1 pe pagina în engleză.

Date tehnice şi utilizare

Consultaţi FIG 2 pe pagina în engleză.

A: PLATFORMA	F: ŞURUBUL CRICULUI	X: ÎNĂLŢIMEA CRICULUI (mm)
B: TALPA	G: SARCINA NOMINALĂ (t)	Y: SARCINA (t)
C: BRAŢUL SUPERIOR	H_1: ÎNĂLŢIMEA MINIMĂ (mm)	M: MODELUL
D: BRAŢUL INFERIOR	H_2: ÎNĂLŢIMEA MAXIMĂ (mm)	T: TIPUL
E: ARTICULAŢIA PT. LEVIER	H_3: ÎNĂLŢIMEA PENTRU ATINGEREA PERFORMANŢEI (mm)	

Condiţii în care este interzisă utilizarea

- Când temperatura este sub -40°C.
- Pe teren noroios sau nisipos.
- Pe o pantă abruptă.
- În condiţii meteorologice extreme: furtună cu ploaie, taifun, ciclon, furtună de zăpadă, furtună cu descărcări electrice etc.
- Dacă vehiculul este încărcat cu produse grele sau periculoase, cum ar fi: metal topit, acid, substanţe radioactive sau produse fragile.
- Contact direct cu capota.
- Utilizarea pe o ambarcaţiune.
- Teren denivelat.

Instrucţiuni de utilizare

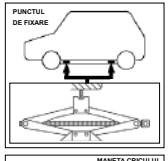

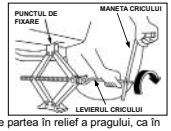

Când înlocuiţi o roată, îndepărtaţi întotdeauna rugina care poate fi prezentă pe interiorul roţii şi pe suprafaţa de montare a roţii pe vehicul.
Detalii:
Utilizaţi cricul conform instrucţiunilor de utilizare.
Utilizaţi cricul pe un teren plan, verificând cricul şi sarcina.
Nu utilizaţi cricul dacă vehiculul este încărcat, decât dacă încărcătura este bine fixată.

- Parcaţi maşina pe un teren orizontal şi plan şi acţionaţi ferm frâna de mână.
- Aduceţi transmisia în marşarier (transmisia automată în poziţia de parcare).
- Porniţi luminile de avarie.
- Scoateţi instrumentele pentru cric şi roata de rezervă din compartimentul acestora.
- Înainte de a utiliza cricul, blocaţi partea din faţă şi din spate a roţii care este diagonal opusă faţă de roata care urmează a fi desfăcută.
- Destrângeţi, dar nu înlăturaţi prizoanele rotind cheia în sens antiorar.
- Ridicaţi cricul până când adâncitura de pe capul cricului se potriveşte pe partea în relief a pragului, ca în ilustraţii.
- Acţionaţi cricul cu o mişcare lentă şi lină, folosind maneta cricului.
- Ridicaţi vehiculul astfel încât anvelopa umflată să fie doar puţin ridicată de la sol, iar apoi îndepărtaţi prizoanele şi roata.
- Montaţi roata, iar apoi strângeţi uşor fiecare prizon; roata trebuie să se afle pe butuc.
- Coborâţi vehiculul şi strângeţi complet prizoanele în cruce, rotind cheia în sens orar.

Întreţinerea

- Nu lăsaţi să se adune murdărie pe ŞURUBUL CRICULUI.
- Verificaţi plăcuţa cu denumirea şi păstraţi forma iniţială.
- Nu dezasamblaţi şi nu reasamblaţi cricul.
- După fiecare utilizare, consultaţi imediat dealerul Suzuki sau partenerul de service pentru verificarea şi întreţinerea cricului.
- Dacă eticheta (autocolantul) este deteriorată, vă rugăm să consultaţi dealerul Suzuki sau partenerul de service.

Slovensky (Slovak)

PANTOGRAFICKÝ ZVIHÁK
NÁVOD NA POUŽITIE

CE

Výrobcovia:

RIKENKAKI CO., LTD.
5-6-12 Chiyoda, Sakado-shi, Saitama, 350-0214 Japonsko
Tel.: 049-248-1661
Fax:049-284-4340

CHANGZHOU RIKENSEIKO MACHINERY CO., LTD.
No.5 Xinlin Road. Zhonglou Changzhou, Jiangsu, ČÍNA
Tel.: 0519-327-5284
Fax:0519-327-0811

Pred používaním si prečítajte tento NÁVOD NA OBSLUHU!

Technická norma: EN 1494:2000+A1:2008

Upozornenia a výstrahy

- Zdvihák je nie je možné použiť na žiadne iné účely okrem výmeny pneumatík.
- Tento zdvihák nepoužívajte viac ako 50-krát.
- Nesmie sa používať na zdvíhanie osôb.
- Nikdy nepracujte pod vozidlom, keď je zdvihnuté pomocou zdviháka.
- Používanie vadných alebo nedostatočne udržiavaných zdvihákov je veľmi nebezpečné.

Význam piktogramov a výstražných štítkov

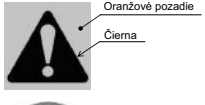

Tento symbol označuje potenciálne nebezpečenstvo, ktoré by mohlo mať za následok smrť alebo vážne zranenie.

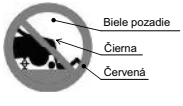

Tento symbol znamená zákaz pracovať pod vozidlom, keď je zdvihnuté pomocou zdviháka.

Názvy dielov pantografického zdviháka

Pozri FIG. 1 v anglickom texte.

Technické parametre a použitie

Pozri FIG. 2 v anglickom texte.

A	: HORNÁ PODPERA	F	: SKRUTKA ZDVIHÁKA	X	: VÝŠKA ZDVIHÁKA (mm)
B	: ZÁKLADNÁ DOSKA	G	: MENOVITÉ ZAŤAŽENIE (v tonách)	Y	: ZAŤAŽENIE (v tonách)
C	: HORNÉ RAMENO	V_1	: MINIMÁLNA VÝŠKA (mm)	M	: MODEL
D	: SPODNÉ RAMENO	V_2	: MAXIMÁLNA VÝŠKA (mm)	T	: TYP
E	: KĽB KĽUKY	V_3	: PREVÁDZKOVÁ VÝŠKA (mm)		

Podmienky, za ktorých sa zdvihák nesmie používať

- Pri teplote pod -40°C.
- Na rozbahnenej alebo piesčitej pôde.
- Na ceste s veľkým sklonom.
- Pri extrémnych klimatických podmienkach: búrka, tajfún, cyklón, snehová búrka, búrka s prítomnosťou bleskov, atď.
- Zdvíhanie veľmi ťažkých predmetov, napríklad: roztavený kov, kyselinové látky, rádioaktívne látky alebo mimoriadne krehké predmety.
- Priamy kontakt s kapotou.
- Používanie na lodi.
- Nerovný povrch.

Návod na používanie

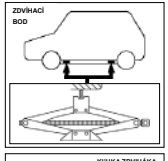

Pri výmene kolesa vždy odstráňte koróziu, ktorá môže byť prítomná na vnútornej strane kolesa a na náboji kolesa.
Podrobnosti:
Pri práci postupujte podľa „návodu na obsluhu".
Funkčnosť zdviháka a bremeno kontrolujte na rovnom povrchu.
Pri používaní sa záťaž nesmie zvyšovať, ak bremeno nie je riadne upevnené.

- Vozidlo zaparkujte na rovnom a pevnom povrchu a zatiahnite parkovaciu brzdu.
- V prípade ručnej prevodovky zaraďte „spiatočku" (v prípade automatickej prevodovky páku prepnite do polohy „Park").
- Zapnite výstražné svetlá.
- Z batožinového priestoru vyberte nástroje na zdvíhanie a rezervné koleso.
- Pred zdvihaním zaistite koleso nachádzajúce sa uhlopriečne od kolesa, ktoré sa bude zdvihať tak, že spredu a zozadu vložíte kliny.
- Matice uvoľnite otáčaním kľúča na matice doľava, ale neodstraňujte ich.

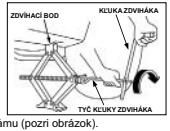

- Zdvihák zdvíhajte, kým zúbkovaná podpera ložnej plochy zapadne do rámu (pozri obrázok).
- Zdvihák zdvíhajte pomalým a plynulým otáčaním kľuky zdviháka.
- Vozidlo zdvihnite do takej výšky, aby koleso s nahustenou pneumatikou bolo mierne nad povrchom, odstráňte matice a koleso.
- Založte koleso, potom mierne utiahnite každú maticu tak, aby koleso pevne dosadalo na náboj kolesa.
- Vozidlo spustite a matice úplne dotiahnite nakríž otáčaním kľúča doprava.

Údržba

- Na SKRUTKE ZDVIHÁKA nesmú byť žiadne nečistoty.
- Zdvihák uchovávajte v pôvodnom tvare. Pozrite si typový štítok.
- Používateľ nesmie upravovať konštrukciu zdviháka.
- Po každom použití sa okamžite obráťte na vášho dodávateľa alebo servisného partnera Suzuki kvôli kontrole a údržbe zdviháka.
- V prípade poškodenia štítka (nálepky) sa obráťte na svojho dodávateľa alebo servisného partnera Suzuki.

Slovensko (Slovene)

DVIGALKA S PANTOGRAFSKIM SISTEMOM
NAVODILA ZA UPORABO

CE

Proizvajalca:

RIKENKAKI CO., LTD.
5-6-12 Chiyoda, Sakado-shi, Saitama, 350-0214 Japonska
Tel.: 049-248-1661
Faks: 049-284-4340

CHANGZHOU RIKENSEIKO MACHINERY CO., LTD.
No.5 Xinlin Road. Zhonglou Changzhou, Jiangsu KITAJSKA
Tel.: 0519-327-5284
Faks: 0519-327-0811

Prosimo preberite pred uporabo ta NAVODILA ZA UPORABO!

Standard: EN 1494:2000+A1:2008

Obvestilo in opozorilo
- DVIGALKO lahko uporabljate le za menjavo pnevmatik in ne za druge namene.
- DVIGALKO lahko uporabite največ 50-krat.
- Ne dvigujte, kadar so v vozilu osebe.
- Nikoli se ne zadržujte pod vozilom, dvignjenim z dvigalko.
- Uporaba okvarjenih ali neustrezno vzdrževanih dvigalk je zelo nevarna.

Pomen znakov na opozorilnih etiketah

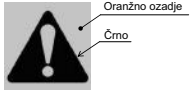

Ta simbol opozarja na morebitni nevarnost, ki lahko povzroči resne ali smrtno nevarne poškodbe.

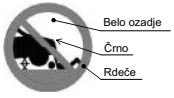

Ta simbol opozarja, da ne smete biti nikoli pod vozilom, ki je dvignjeno z dvigalko.

Nazivi delov dvigalke
Glejte FIG. 1 v angleškem delu navodil.

Tehnični podatki in lastnosti
Glejte FIG. 2 v angleškem delu navodil.

A : ZGORNJI NOSILEC	F : VIJAK DVIGALKE	X : VIŠINA DVIGALKE (mm)
B : PODNOŽJE	G : NAZIVNA OBREMENITEV (t)	Y: OBREMENITEV (t)
C : ZGORNJA ROČICA	H_1 : MINIMALNA VIŠINA (mm)	M : MODEL
D : SPODNJA ROČICA	H_2 : NAJVEČJA VIŠINA (mm)	T : TIP
E : ZGLOB ROČICE	H_3 : VIŠINA Z ZAGOTOVLJENO ZMOGLJIVOSTJO (mm)	

Pogoji, pri katerih uporaba ni dovoljena
- Ko je temperatura nižja od -40°C
- Na blatni ali peščeni podlagi
- Na cesti z velikim naklonom.
- V izrednih vremenskih razmerah: neurje, tajfun, tornado, snežni vihar, nevihta itd.
- Dvigovanje nevarnih bremen, na primer stopljene kovine, kislin, radioaktivnih snovi ali posebno krhkih snovi.
- Neposreden stik z motornim pokrovom
- Uporaba na plovilih
- Uporaba na terenu z različnimi nivoji

Navodila za uporabo
Kadarkoli zamenjate kolo, vedno odstranite rjo, ki se nahaja na površini platišča ali pesta vozila
Podrobnosti:
Prosimo uporabljajte napravo kot je navedeno v navodilih za uporabo.
Dvigalko uporabljajte na ravni površini, preverite dvigalko in breme.
Ne upravljajte pod dvignjenim bremenom, razen če je slednji varno pritrjen.

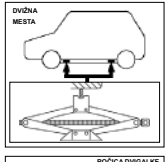

- Parkirajte vozilo na ravni površini in dobro pritegnite ročno zavoro.
- Prestavite menjalnih v vzvratno prestavo (položaj "park" pri avtomatskih menjalnikih)
- Vklopite varnostne utripalke.
- Vzemite orodje za dviganje in rezervno kolo iz njegovega ležišča.
- Še preden uporabite dvigalko, blokirajte prednji in zadnji del kolesa, ki je diagonalno nasproti kolesa, ki ga nameravate menjati.
- Z vrtenjem ključa v nasprotni smeri urnih kazalcev razrahljajte, vendar ne odstranite kolesnih vijakov.
- Dvigajte dvigalko, dokler njena glava ne doseže šasije - glejte slike.
- Dvigajte z enakomernimi, počasnimi gibi ročice dvigalke.
- Dvignite vozilo toliko, da se pnevmatika malo dvigne od površine, odstranite matice in kolo.
- Zamenjajte kolo in nato rahlo privijte vsako matico, pri čemer mora kolo nasesti na pesto.
- Spustite vozilo, z vrtenjem ključa v smeri urnih kazalcev do konca privijte matice po navzkrižnem zaporedju

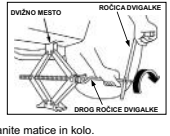

Vzdrževanje
- Prosimo preprečite kopičenje nečistoč na DVIGALKI
- Preverite ploščico s podatki, ohranite prvotno obliko.
- Prepovedano je spreminjanje konstrukcije dvigalke.
- Po vsaki uporabi se takoj obrnite na prodajalca opreme Suzuki ali servisnega partnerja za pregled in vzdrževanje dvigalke.
- Če je etiketa (nalepka) poškodovana, se obrnite na prodajalca opreme Suzuki ali servisnega partnerja.

Español (Spanish)

GATO PANTÓGRAFO
MANUAL DE INSTRUCCIONES

CE

Fabricantes:

RIKENKAKI CO.
5-6-12 Chiyoda, Sakado-shi, Saitama, 350-0214 Japón
Tel.: 049-248-1661
Fax:049-284-4340

CHANGZHOU RIKENSEIKO Machinery Co., LTD.
No.5 Xinlin Road. Zhonglou Changzhou, Jiangsu CHINA
Tel.: 0519-327-5284
Fax:0519-327-0811

Por favor, ¡lea este MANUAL DE INSTRUCCIONES antes de usar el equipo!

Norma: EN 1494:2000 + A1: 2008

Atención y advertencias

- El GATO debe usarse exclusivamente para cambiar neumáticos, no para ningún otro propósito.
- No utilice el GATO más de 50 veces.
- Ninguna persona a bordo.
- Nunca se meta debajo del vehículo elevado con el gato.
- Usar gatos averiados o inapropiadamente mantenidos es extremadamente peligroso.

Significado del pictograma en la etiqueta de precaución

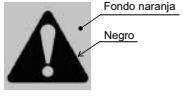

Este símbolo indica un peligro potencial que puede causar la muerte o lesiones graves.

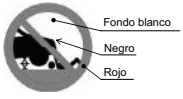

Este símbolo indica que nunca se meta debajo del vehículo cuando esté sostenido por el gato

Nombre de las piezas del gato elevador de tijera

Consulte FIG 1 en la página en inglés.

Datos técnicos y aplicación

Consulte FIG 2 en la página en inglés.

A: SOPORTE SUPERIOR	F: TORNILLO DEL GATO	X: ALTURA DEL GATO (mm)
B: BASE	G: CARGA NOMINAL (ton)	Y: CARGA (ton)
C: BRAZO SUPERIOR	H_1: ALTURA MÍNIMA (mm)	M: MODELO
D: BRAZO INFERIOR	H_2: ALTURA MÁXIMA (mm)	T: TIPO
E: MANIVELA	H_3: ALTURA DE GARANTÍA DE RENDIMIENTO (mm)	

No utilizar en estas condiciones:

- Cuando la temperatura sea inferior a −40°C.
- En un terreno con barro o de arena.
- En una carretera con mucha pendiente.
- En condiciones meteorológicas extremas: tormenta, tifón, ciclón, tormenta de nieve, tormenta eléctrica, etc.
- Carga peligrosa, pesada, por ejemplo: metal fundido, sustancia ácida, sustancia radiactiva o mercancía especialmente frágil.
- Contacto con el capó directamente.
- Uso en un barco.
- Terreno con desnivel.

Instrucciones de uso

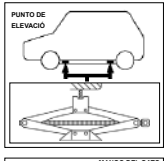

Cada vez que se cambia una rueda, elimine siempre la corrosión que pueda presentar en su interior y en la superficie de montaje de la rueda en el vehículo.
Detalles:
Por favor, siga las "Instrucciones de uso".
Utilice el gato sobre un terreno llano, mientras hace las comprobaciones del mismo y de la carga.
No debe utilizarse añadiendo una carga, a menos que la carga se sujete de forma segura



- Aparque el coche en un terreno plano y llano y eche el freno de mano con firmeza.
- Ponga la marcha en "marcha atrás" (cambio automático en "aparcar").
- Encienda las luces de emergencia.
- Retire las herramientas del gato y la rueda de repuesto de la zona de colocación.
- Antes de utilizar el gato, bloquee la parte delantera y trasera de la rueda situada en diagonal con la rueda que se ha de retirar.
- Afloje, pero sin retirar las tuercas de las ruedas, girando la llave en sentido contrario a las agujas de un reloj.
- Eleve el gato hasta que la ranura de la cabeza del gato encaje en el reborde del bastidor, vea las ilustraciones.
- Utilice el gato con un movimiento lento y suave, usando el mango del gato.
- Eleve el vehículo de tal manera que un neumático inflado justo quede por encima de la superficie, retire las tuercas y la rueda.
- Instale la rueda y apriete ligeramente cada tuerca, la rueda debe estar apoyada en el cubo central de la misma.
- Baje el vehículo y apriete completamente las tuercas de la rueda en una secuencia lineal de cruz girando la llave en el sentido de las agujas de un reloj.

Mantenimiento

- Por favor, evite que se acumule suciedad en el TORNILLO DEL GATO.
- Compruebe la placa de características, mantenga la misma forma que tenía en origen.
- No haga cambios en la construcción del gato si es usted un particular.
- Después de cualquier uso, póngase en contacto inmediatamente con su concesionario Suzuki o con un servicio técnico asociado para que realicen las tareas de inspección y mantenimiento del gato.
- Si la etiqueta (pegatina) está dañada, consulte con su concesionario Suzuki o con un servicio técnico asociado.

Svenska (Swedish)

DOMKRAFT
BRUKSANVISNING

CE

Tillverkare:

RIKENKAKI CO., LTD.
5-6-12 Chiyoda, Sakado-shi, Saitama, 350-0214 Japan
Tel: 049-248-1661
Fax: 049-284-4340

CHANGZHOU RIKENSEIKO MACHINERY CO., LTD.
No. 5 Xinlin Road. Zhonglou Changzhou, Jiangsu KINA
Tel: 0519-327-5284
Fax: 0519-327-0811

Läs denna BRUKSANVISNING före användning!

Norm: EN 1494:2000+A1:2008

Säkerhetsnormer och varningar

- DOMKRAFTEN får endast användas till att byta däck, inget annat.
- Använd DOMKRAFTEN högst 50 gånger.
- Lyft aldrig upp personer med den.
- Stå aldrig under ett fordon som lyfts upp med domkraft.
- Användning av en defekt eller bristfälligt underhållen domkraft är extremt farligt.

Betydelse v symbolen på varningsetiketten

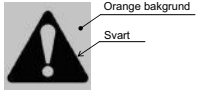

Denna symbol indikerar en potentiell risk som kan leda till livsfara eller allvarliga skador.

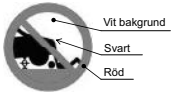

Denna symbol betyder att du aldrig ska stå under fordonet när det är upplyft av domkraften.

Nomenklatur för pantografdomkraften

Se FIG 1 på den engelska sidan.

Tekniska data och tillämpning

Se FIG 2 på den engelska sidan.

A	: TOPPHÅLLARE	F	: DOMKRAFTSSKRUV	X	: DOMKRAFTSHÖJD (mm)
B	: BAS	G	: NOMINELL BELASTNING (t)	Y	: LAST (t)
C	: ÖVRE ARM	H_1	:MIN: HÖJD (mm)	M	: MODELL
D	: UNDRE ARM	H_2	: MAX. HÖJD (mm)	T	: TYP
E	: HANDTAGSFOG	H_3	: HÖJD SOM GARANTERAR PRESTANDAN (mm)		

Förhållanden då domkraften inte får användas

- Då temperaturen understiger -40°C.
- På lerig eller sandig mark.
- På vägar som lutar mycket.
- I extrema naturförhållanden: regnstorm, tyfon, cyklon, snöstorm, åskstorm osv.
- Last av farliga eller tunga ämnen som: smält metall, syror, radioaktiva substanser eller mycket sköra föremål.
- Direktkontakt med huven.
- Användning på båtar.
- Mark med olika nivåer.

Användningsinstruktioner

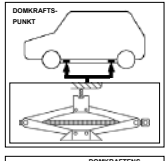

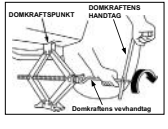

När du byter ett hjul, ska du alltid avlägsna eventuell rost
som kan finnas på insidan av hjulet och hjulets monteringsyta.
Detaljer:
Utför åtgärderna i "användningsinstruktioner".
Använd domkraften på jämn mark så att du kan kontrollera domkraften och lasten.
Arbeta inte under upplyft last om inte lasten är fäst ordentligt.

- Parkera bilen på platt, jämn mark och dra åt bromsen ordentligt.
- Ställ växelspaken på "backväxeln" (automatisk växellåda på "parkering").
- Sätt på varningslampan.
- Ta bort domkraftsverktygen och reservdäcket från förvaringsutrymmet.
- Blockera hjulet diagonal motsatt hjulet som ska tas bort bade framtill och baktill innan du använder domkraften.
- Lossa men ta inte bort hjulmuttrarna genom att vrida nyckeln medurs.
- Lyft upp domkraften till dess skåra passar in i ramens utrymme som i illustrationerna.
- Använd domkraften med långsamma, mjuka rörelser genom att veva.
- Lyft fordonet så att ett pumpat däck är precis ovanför marken. Ta bort muttrarna och hjulet.
- Installera hjulet och dra sedan åt varje mutter något. Hjulet ska sitta på navet.
- Sänk ner fordonet och dra åt hjulmuttrarna ordentligt i en korssekvens genom att vrida nyckeln medurs.

Underhåll

- Se till att DOMKRAFTSSKRUVEN inte blir smutsig.
- Kontrollera märkplåten och se till att formen förblir som den var ursprungligen.
- Ändra inte på domkraftens konstruktion själv.
- Efter varje användning, kontakta omedelbart din Suzuki-återförsäljare eller servicepartner för inspektion och underhåll av domkraften.
- Om etiketten (dekalen) är skadad, kontakta din Suzuki-återförsäljare eller servicepartner.

Türkçe (Turkish)

PANTOGRAF KRİKO
KULLANIM KILAVUZU

CE

İmalatçılar:

RIKENKAKI CO., LTD.
5-6-12 Chiyoda, Sakado-shi, Saitama, 350-0214 Japonya
Tel: 049-248-1661
Faks:049-284-4340

CHANGZHOU RIKENSEIKO MACHINERY CO., LTD.
No.5 Xinlin Road. Zhonglou Changzhou, Jiangsu ÇİN
Tel: 0519-327-5284
Faks:0519-327-0811

Lütfen çalıştırmadan önce bu KULLANIM KILAVUZUNU okuyun.

Standart: EN 1494:2000+A1:2008

Dikkat ve uyarı

- KRİKO yalnızca lastikleri değiştirmek için kullanılabilir, herhangi başka bir amaç için kullanılamaz.
- KRİKOYU 50 defadan fazla kullanmayın.
- Üzerinde insan taşınamaz.
- Asla kriko ile kaldırılan bir aracın altına girmeyin.
- Kusurlu veya yetersiz bakım yapılan krikoların kullanılması son derece tehlikelidir.

Uyarı etiketlerinin üzerindeki resimlerin anlamları

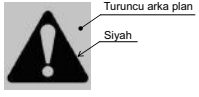

Bu simge, ölüm ya da ciddi yaralanmalara neden olabilecek olası bir tehlikeyi ifade etmektedir.

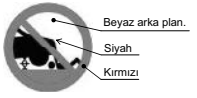

Bu simge, kriko ile desteklenen bir aracın altına girmemeniz gerektiğini ifade etmektedir.

Pantograf Krikonun Parçalarının Adları

İngilizce sayfadaki FIG. 1'e başvurun.

Teknik Veriler ve Uygulamalar

İngilizce sayfadaki FIG. 2'ye başvurun.

A : ÜST DESTEK	F : KRİKO VİDASI	X : KRİKO YÜKSEKLİĞİ (mm)
B : TABAN	G : NOMİNAL YÜK (t)	Y : YÜK (t)
C : ÜST KOL	H_1 : ASGARİ YÜKSEKLİK (mm)	M : MODEL
D : ALT KOL	H_2 : AZAMİ YÜKSEKLİK (mm)	T : TÜR
E : TUTACAK BİRLEŞME NOKTASI	H_3 : PERFORMANS GÜVENCESİ VERİLEN YÜKSEKLİK (mm)	

Ürünün Kullanılmaması Gereken Koşullar

- Sıcaklık -40°C'nin altında olduğunda.
- Çamurlu ya da kumlu zemin üzerinde.
- Yüksek eğimli yollarda.
- Fırtına, tayfun, kasırga, tipi, gök gürültülü fırtına gibi ağır doğal koşullarda.
- Erimiş metal, asitli madde, radyoaktif madde gibi tehlikeli ağırlıklar ya da kırılgan maddeler yüklenmesi.
- Doğrudan kaporta ile temas ettirilmesi.
- Tekne üzerinde kullanılması.
- Farklı seviyeli zeminlerde.

Çalıştırma talimatları

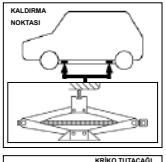

Bir tekerleği değiştirirken, tekerlek içerisinde ya d araç üzerindeki tekerlek monte etme alanında oluşmuş olabilecek paslanma durumlarını ortadan kaldırın.
Ayrıntılar:
Lütfen "çalıştırma talimatlarına" uygun şekilde kullanın.
Krikoyu, kriko ve yükü kontrol ederek, düz zemin üzerinde çalıştırın.
Yüklerin sağlam bir şekilde sabitlenmediği durumlarda, yük kaldırma amaçlı olarak kullanılmamalıdır.

- Arabayı düz bir zemine park edin ve el frenini sıkıca çekin.
- Aracı "geri vitese" alın (otomatik viteste "park" konumu).
- Tehlike ikaz flaşörlerini açın.
- Kaldırma araçları ile yedek lastiği bagaj alanından çıkarın.
- Krikoyu çalıştırmadan önce çıkarılacak lastiğin karşısındaki tekerleklerin önüne ve arkasına takoz yerleştirin.
- İngiliz anahtarını saat yönünün tersine çevirerek tekerlek somunlarını gevşetin, ancak çıkarmayın.
- Krikonun üst kısmı şasinin alt kalıbına gelecek şekilde krikoyu kaldırın. Çizimlere göz atın.
- Krikoyu, tutacağı kullanarak yavaş ve yumuşak hareketlerle çalıştırın.
- Aracı, patlamış olan lastiğin çıkabileceği kadar kaldırın, somunları ve tekerleği çıkarın.
- Tekerleği takın ve somunları teker teker sıkıştırın, tekerleğin yuvaya tam olarak oturması gerekmektedir.
- Aracı indirin ve ingiliz anahtarını saat yönünde çevirerek tekerlek somunlarını çapraz sırayla giderek tamamen sıkıştırın.

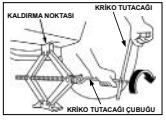

Bakım

- Lütfen KRİKO VİDASINDA kir birikmesini engelleyin.
- İsimliği kontrol edin, ürünün orijinal şeklini koruyun.
- Krikonun yapısını özel olarak değiştirmeyin.
- Herhangi bir Kullanımdan sonra, Krikonun kontrol ve bakım işlemleri için hemen Suzuki Satıcınıza veya Hizmet Ortağına danışın.
- Eğer etiket (çıkartma) hasar görürse, lütfen Suzuki Satıcınıza veya Hizmet Ortağına danışın.

AANTEKENINGEN

AANTEKENINGEN

BETEKENIS VAN SYMBOLEN OP ACCULABEL

	Niet roken, geen open vuur, geen vonken		Accuzuur
	Oogbescherming dragen		Neem instructies in acht
	Uit de buurt van kinderen houden		Explosief gas

Opgesteld door

MAGYAR SUZUKI CORPORATION LTD.

September 2021

Onderdeelnr. 99011U74SB5-25D

Gedrukt in Hongarije