Deze gebruikershandleiding is van toepassing op de JIMNY-serie.

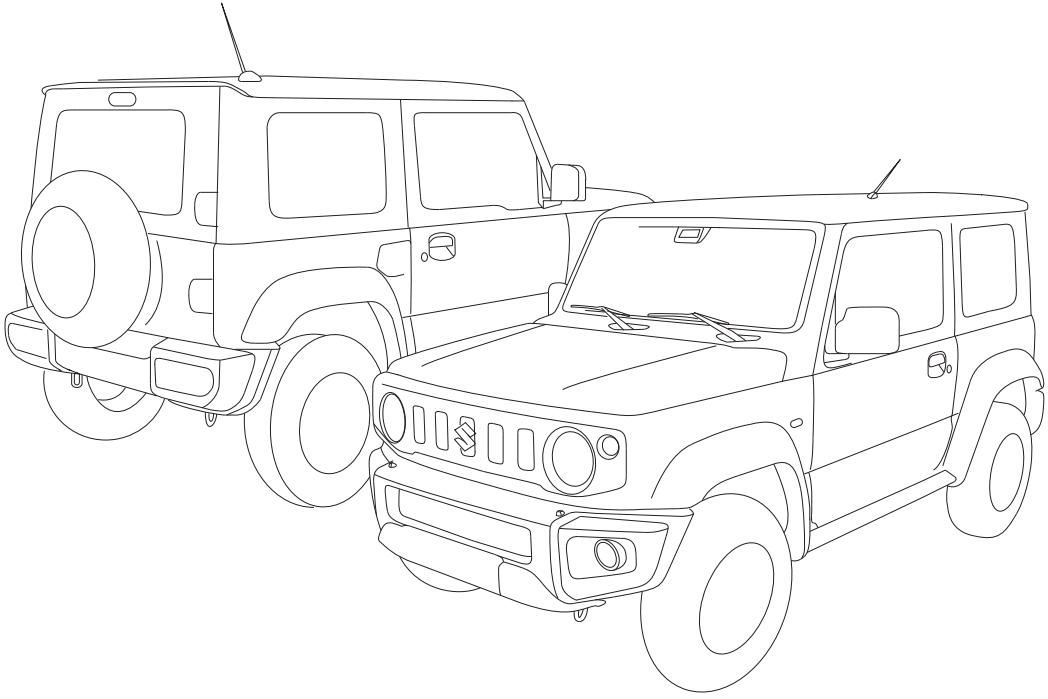

78RB01012

OPMERKING: Het getoonde model is een model uit de JIMNY-serie.

Copyright © **SUZUKI MOTOR CORPORATION** 2019 All Rights Reserved
Copyright © **SUZUKI MOTOR CORPORATION** 2019 Alle rechten voorbehouden
Niets uit dit document mag worden verveelvoudigd of overgebracht in welke vorm en op welke wijze dan ook, hetzij elektronisch of mechanisch, voor willekeurig welk doeleinde, zonder de uitdrukkelijke schriftelijke toestemming van Suzuki Motor Corporation.

VOORWOORD

Dit instructieboekje dient te worden beschouwd als een permanent onderdeel van de auto en moet in de auto blijven als dit wordt doorverkocht of op een andere wijze van eigenaar verandert. Lees de handleiding zorgvuldig door voordat u uw nieuwe SUZUKI in gebruik neemt en raadpleeg de handleiding wanneer u iets niet weet betreffende uw auto. De handleiding bevat belangrijke informatie betreffende de veiligheid, de werking en het onderhoud van de auto.

SUZUKI MOTOR CORPORATION

Alle informatie in deze handleiding was actueel op het tijdstip van uitgave. Als gevolg van verbeteringen of wijzigingen, kunnen er verschillen bestaan tussen de beschrijvingen in de handleiding en de werkelijke uitvoering van de auto. SUZUKI MOTOR CORPORATION behoudt het recht te allen tijde wijzigingen aan te brengen in de bouw van de auto's, zonder voorafgaande kennisgeving en zonder verplichting dezelfde of gelijksoortige wijzigingen aan te brengen aan auto's die voorheen zijn gebouwd of verkocht.

Het is mogelijk dat deze auto niet voldoet aan de normen of eisen van bepaalde landen. Controleer alle toepasselijke voorschriften en breng eventueel noodzakelijke wijzigingen aan alvorens de auto voor registratie aan te melden.

OPMERKING:
Zie het waarschuwingslabel genaamd "Betekenis van het airbagsymbool" in het hoofdstuk "ALVORENS WEG TE RIJDEN" voor informatie over de bescherming geboden door de voorairbag.

BELANGRIJK

⚠WAARSCHUWING/⚠VOORZICHTIG/ ***LET OP****/OPMERKING*

Lees deze handleiding zorgvuldig door en volg de hierin gegeven aanwijzingen nauwkeurig op. Het symbool ⚠ en de woorden **WAARSCHUWING**, **VOORZICHTIG**, ***LET OP*** en *OPMERKING* worden gebruikt om bepaalde zaken te benadrukken. Geef speciale aandacht aan informatie die wordt gemarkeerd door deze signaalwoorden:

⚠ WAARSCHUWING

Wijst op een mogelijk gevaarlijke situatie die zou kunnen resulteren in fataal of ernstig letsel.

⚠ VOORZICHTIG

Wijst op een mogelijk gevaarlijke situatie die zou kunnen resulteren in licht tot matig letsel.

LET OP

Wijst op een mogelijk gevaarlijke situatie die zou kunnen resulteren in beschadiging van de auto.

OPMERKING:
Geeft speciale informatie om de werkzaamheden te vereenvoudigen of instructies te verduidelijken.

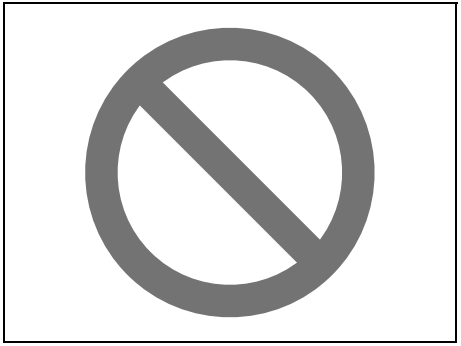

75F135

Het bovenstaande symbool, de cirkel met een schuine streep erdoor, dat in deze handleiding wordt gebruikt, betekent “Dit mag u niet doen” of “Deze situatie moet u vermijden”.

WAARSCHUWING MET BETREKKING TOT MODIFICATIES

⚠ WAARSCHUWING

Er mogen geen modificaties aan de auto worden aangebracht. Modificaties kunnen de veiligheid, stuureigenschappen, prestatie en duurzaamheid van de auto nadelig beïnvloeden, terwijl ze in strijd kunnen zijn met de wettelijke voorschriften voor de verkeersveiligheid. Bovendien zullen schade of problemen voortvloeiend uit doorgevoerde modificaties niet door de garantie worden gedekt.

LET OP

Een verkeerde montage van mobiele-communicatieapparatuur zoals mobiele telefoons, CB-radio’s (27 MC-band) of andere draadloze apparatuur kan tot elektronische interferentie in het ontstekingssysteem van uw auto leiden, met slechte prestaties als gevolg. Raadpleeg een SUZUKI-dealer of gekwalificeerde specialist voor advies.

LET OP

De diagnostische aansluiting van uw voertuig is enkel voorbereid voor de specifieke diagnostische hulpmiddelen voor inspectie en onderhoud. Het aansluiten van een ander hulpmiddel of apparaat kan interfereren met de werking van elektronische onderdelen en kan leiden tot het leegraken van accu’s.

INLEIDING

Hartelijk dank dat u voor SUZUKI hebt gekozen en welkom bij onze steeds groter wordende familie. Uw keuze was een wijs besluit; de waardevolle producten van SUZUKI zullen u de komende jaren veel rijgenot verschaffen.

De informatie in deze handleiding zorgt voor een veilig, plezierig en probleemloos gebruik van uw SUZUKI-auto. U vindt in deze handleiding hoe de auto werkt, de veiligheidsvoorzieningen en de onderhoudsvereisten. Lees de handleiding zorgvuldig door voordat u de auto in gebruik neemt. Leg de handleiding daarna in het handschoenenkastje zodat u deze steeds dicht bij de hand hebt.

Mocht u de auto verkopen, laat dan de handleiding erin liggen voor de volgende eigenaar.

Naast deze handleiding worden in een ander bijgeleverd boekje van SUZUKI de garantiebepalingen uitgelegd. Wij adviseren dat u dit boekje ook leest zodat u van deze belangrijke informatie op de hoogte bent.

Wanneer u regulier onderhoud aan uw SUZUKI-auto laat uitvoeren, adviseren wij u om hiervoor uw plaatselijke SUZUKI-dealer te bezoeken. Hun door de fabrikant getrainde monteurs zullen u de best mogelijke service geven en er worden alleen originele SUZUKI-onderdelen en -accessoires gebruikt.

OPMERKING:
- *“SUZUKI-dealer” betekent een erkende SUZUKI-dealer en een erkend SUZUKI-garagebedrijf.*
- *De illustraties in deze handleiding zijn een typische variatie, die kunnen afwijken van uw auto.*

SUZUKI MOTOR CORPORATION

GEBRUIK ORIGINELE SUZUKI-ONDERDELEN EN -ACCESSOIRES

SUZUKI beveelt het gebruik van originele SUZUKI-onderdelen* en -accessoires aan. Originele SUZUKI-onderdelen en -accessoires voldoen aan de hoogste normen voor kwaliteit en prestatie en zijn zo ontworpen dat ze geschikt zijn voor de specificaties van uw auto.

Op het ogenblik is er een grote verscheidenheid aan niet-originele vervangingsonderdelen en accessoires voor SUZUKI-auto's op de markt verkrijgbaar. Bij gebruik van deze onderdelen en accessoires kunnen de prestaties van de auto minder goed zijn en is de levensduur mogelijk korter. Het gebruik van niet-originele SUZUKI-onderdelen en -accessoires valt daarom niet onder de garantie.

Niet-originele SUZUKI-onderdelen en -accessoires

Sommige onderdelen en accessoires kunnen in uw land door bepaalde overheidsinstanties zijn goedgekeurd.
Sommige onderdelen en accessoires worden verkocht als officiële SUZUKI-vervangingsonderdelen en accessoires. Sommige originele SUZUKI-onderdelen en -accessoires worden verkocht als opnieuw bruikbare onderdelen en accessoires. Al deze onderdelen en accessoires zijn niet-originele SUZUKI-onderdelen en -accessoires en het gebruik van deze onderdelen en accessoires valt niet onder de garantie.

Hergebruik van originele SUZUKI-onderdelen en -accessoires

Opnieuw verkopen of hergebruik van de volgende componenten kan de veiligheid van de auto in gevaar brengen en is daarom uitdrukkelijk verboden:

- Airbagonderdelen en alle andere pyrotechnische elementen, met inbegrip van de componenten (bijv. kussen, regeleenheid en sensoren)
- Veiligheidsgordelsysteem, met inbegrip van alle componenten (bijv. gordelbanden, gespen en oprolmechanismen)

De onderdelen van de airbags en veiligheidsgordelvoorspanners bevatten explosieve chemicaliën. Zorg dat deze onderdelen op de juiste wijze worden verwijderd door een erkende SUZUKI-werkplaats of sloopbedrijf om een onvoorziene ontploffing vóór het demonteren en afvoeren te voorkomen.

*De onderdelen die met goedkeuring van SUZUKI vervaardigd zijn, kunnen als originele SUZUKI-onderdelen in Europa worden gebruikt.

Voertuigsdataopnames

Er zijn bepaalde onderdelen van uw voertuig (het “Voertuig”) die dataopslagmodules of geheugens bevatten. Deze slaan tijdelijk of permanent de technische data op die onderstaand worden genoemd. Deze data zijn uitsluitend van technische aard en dienen voor het (i) identificeren en corrigeren van fouten die optreden binnen het Voertuig en/of het (ii) optimaliseren van de Voertuigsfuncties.

Opgenomen data (de “Opgenomen Data”)

- Storingen, fouten en defecten in belangrijke systeemonderdelen. (bijv. lichten, remmen)
- Reacties van de auto in bepaalde situaties (bijv. het opblazen van de SRS-airbags, het activeren van het stabiliteitsregelsysteem).
- Bedieningsvoorwaarden van systeemonderdelen (bijv. vulniveaus).
- Statusberichten van de auto en de afzonderlijke onderdelen ervan (bijv. rijsnelheid, optrekken, afremmen, zijwaarts optrekken).
- Omgevingsomstandigheden (bijv. buitentemperatuur).

Opgenomen gegevens wijken af, afhankelijk van het model of de klasse.

(voor EU-landen)
Partijen die de technische data kunnen lezen met behulp van specifieke diagnostische apparatuur (de “Partijen”);

- Erkende distributeurs, dealers en reparateurs/garagebedrijven van SUZUKI-auto’s, en onafhankelijke reparateurs/garagebedrijven
- Fabrikant van SUZUKI-voertuigen (bijv. SUZUKI MOTOR CORPORATION (“SUZUKI”), Magyar Suzuki Corporation Ltd.,
- Maruti Suzuki India Limited, Suzuki Motor (Thailand) Co., Ltd., Thai Suzuki Motor Co., Ltd.)
- Leveranciers van SUZUKI-onderdelen, componenten en accessoires (de “Leveranciers”)

Datagebruik (het “Datagebruik”)

SUZUKI en de Partijen kunnen de opgenomen Data gebruiken in de modules of geheugens voor de volgende doeleinden;

- Diagnostische, service-, reparatie- en garantieprocessen
- Onderzoek en verdere voertuigontwikkelingen
- Implementatie van of onderzoek naar veldhandelingen, inclusief terugroep- en onderhoudscampagne
- Kwaliteitsverbeteringen, enz.

Nadat een fout is gecorrigeerd, worden gegevens die verband houden met een dergelijke fout in principe verwijderd van de foutopslagmodule of het geheugen, terwijl bepaalde gegevens worden overschreven of verder worden overgezet.

Voorwaarden waaronder SUZUKI en de Partijen Opgenomen Data kan verstrekken aan derden

SUZUKI en de Partijen kunnen onder een van de volgende voorwaarden Opgenomen Data openbaar maken of verstrekken aan derden:

- Toestemming van de eigenaar/gebruiker(s) van de auto, of van de huurder van de auto (in geval van verhuur) wordt verkregen.
- Deze gegevens worden officieel verzocht door de politie, officier van justitie, de rechtbank of andere autoriteiten.
- De gegevens worden verstrekt aan een onderzoeksinstituut voor statistisch onderzoek nadat de gegevens zodanig zijn verwerkt dat de eigenaar/gebruiker(s) van de auto niet geïdentificeerd kunnen worden.
- De gegevens worden gebruikt door SUZUKI of de Partijen of hun bestuurders, functionarissen of medewerkers voor de doeleinden beschreven in Gebruik van gegevens.
- De gegevens worden gebruikt door SUZUKI of de Partijen bij een rechtszaak.
- In andere gevallen toegestaan door de toepasselijke wet- en regelgeving.

Indien vereist, kunt u meer informatie verkrijgen bij de Partijen anders dan de Leveranciers.

OPMERKING:

- *De gegevens kunnen niet gebruikt worden om de bewegingen van de auto te detecteren.*
- *De gegevens die zijn opgeslagen in de gegevensopslagmodules of -geheugens verschillen per model of klasse van de auto.*
- *Geen enkele conversatie of lawaai/geluid wordt ooit opgenomen.*
- *De gegevens kunnen mogelijk niet worden opgenomen in sommige gevallen.*

Als deze technische data worden gecombineerd met andere informatie (bijv. ongeluk- of getuigeverklaringen, schade aan het Voertuig, enz.), kan het mogelijk zijn dat de data in sommige gevallen een specifiek persoon identificeert.

e-Call/ERA-GLONASS

Functies die zijn toegevoegd in overeenstemming met de klant kunnen bepaalde gegevens van de auto overdragen (bijv. locatie van de auto in noodgevallen) van de auto naar de politie of naar een werknemer van de nooddienst, met als doel hulp of reactie op een verkeersongeval.

PLAATS VAN CONTROLEPUNTEN

1. Motorkap-opener (zie hoofdstuk 5)
2. Motorkoelvloeistof (zie hoofdstuk 6)
3. Ruitensproeiervloeistof/ Koplampsproeiervloeistof (zie hoofdstuk 6)
4. Motoroliepeilstok <Geel> (zie hoofdstuk 6)
5. Loodaccu (zie hoofdstuk 6)
6. Ontgrendelknop voor benzinevulklep (zie hoofdstuk 5/zie hoofdstuk 9)
7. Bandenspanning (zie het bandeninformatielabel op de stijl aan de slotkant van het bestuurdersportier)
8. Banden-/wielenwisselgereedschap (zie hoofdstuk 7)
9. Reservewiel (zie hoofdstuk 6)

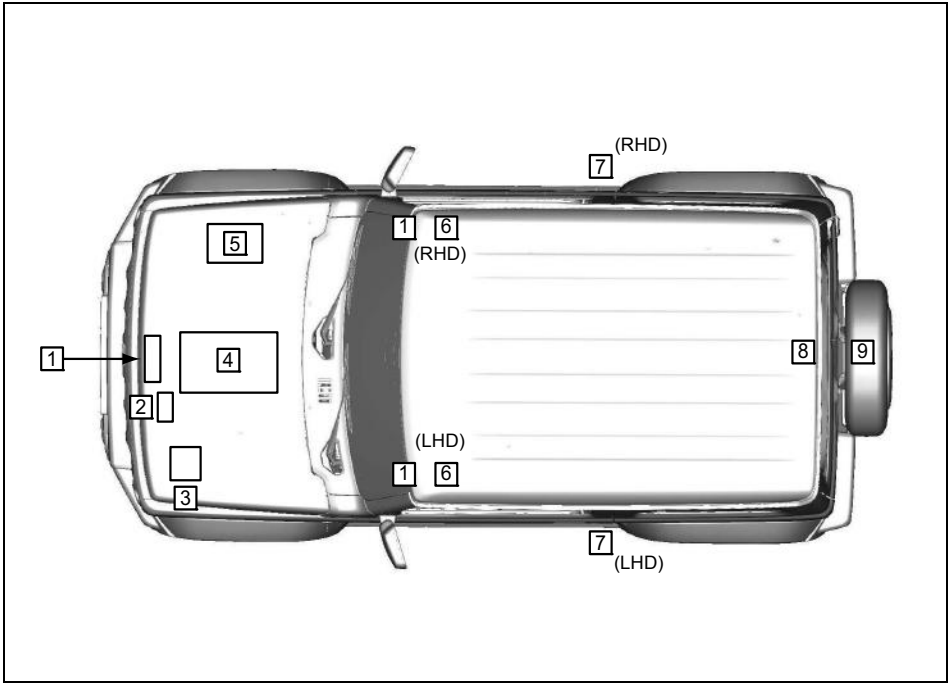

78RB01001

LHD: Auto met stuur links
RHD: Auto met stuur rechts

MEMO

INHOUDSOPGAVE

VOOR VEILIG RIJDEN	1
ALVORENS WEG TE RIJDEN	2
BEDIENING VAN DE AUTO	3
RIJEIGENSCHAPPEN	4
OVERIGE BEDIENINGSORGANEN EN UITRUSTING	5
INSPECTIE EN ONDERHOUD	6
PECH ONDERWEG	7
ONDERHOUD VAN DE CARROSSERIE	8
TECHNISCHE GEGEVENS	9
SUPPLEMENT	10
INDEX	11

BUITENKANT, VOORZIJDE

1. Motorkap (pag.5-2)
2. Voorruitenwisser (pag.2-70)
3. Duale sensor (indien uitgerust) (pag.3-29)
4. Koplampsproeier (indien uitgerust) (pag.2-68, 6-49)
5. Koplampen (pag.2-58, 6-50)
6. Frame (slepen) haak (pag.5-15)
7. Mistvoorlichten (indien uitgerust) (pag.2-63, 6-52)/ Voertuigverlichting overdag (D.R.L.) (indien uitgerust) (pag.2-58, 2-61)
8. Buitenachteruitkijkspiegels (pag.2-15)
9. Portiersloten (pag.2-2)
10. Richtingaanwijzer voor (pag. 2-69, 6-51)
11. Richtingaanwijzer zijkant (pag. 2-69, 6-52)

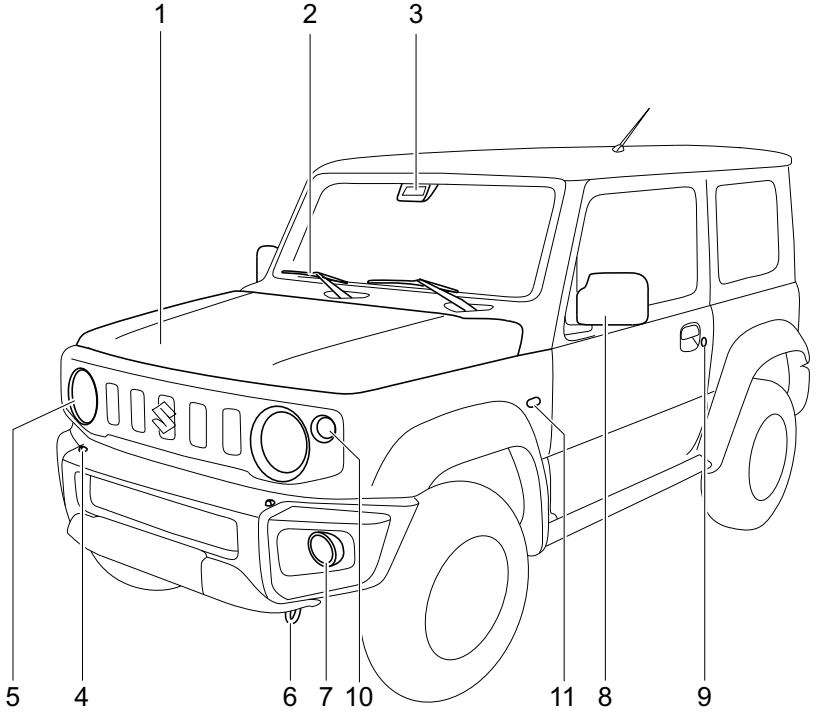

78RB01002

BUITENKANT, ACHTERZIJDE

1. Achterklep (pag.2-4)
2. Hooggeplaatst remlicht (pag.9-6)
3. Radioantenne (pag.5-32)
4. Combinatielichten achter (achterlicht/ richtingaanwijzer/achteruitrijlicht/ mistachterlicht (indien uitgerust)) (pag. 6-54)
5. Kentekenplaatverlichting (pag.6-55)
6. Brandstoftankdop (pag.5-1)
7. Reservewiel (pag. 6-41)
8. Achterruitenwisser (pag.2-72)

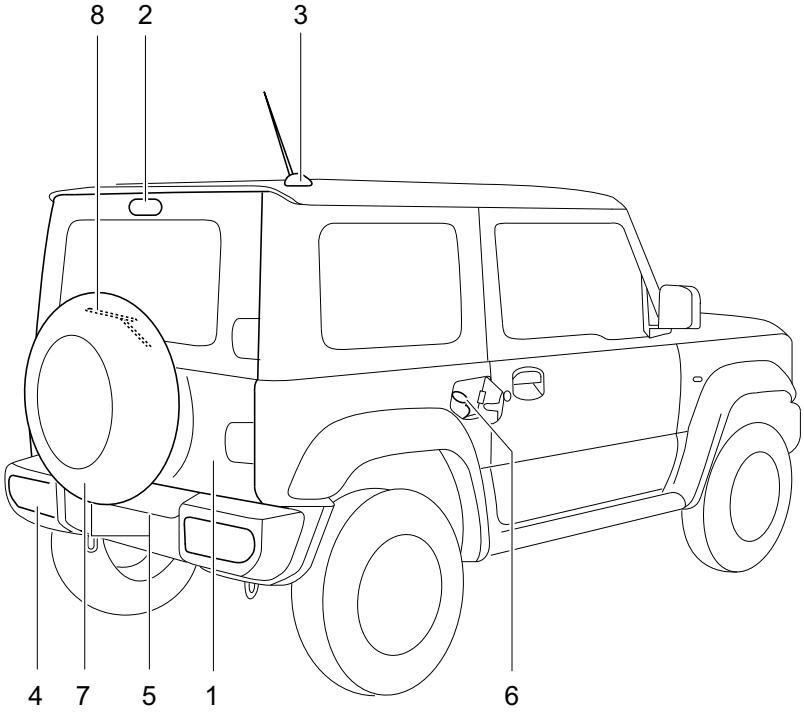

78RB01003

INTERIEUR, VOOR

1. Airbag voor de voorpassagier (pag.1-39)
2. Voorstoelen (pag.1-2)
3. Zijairbags (pag. 1-43)
4. Handremhendel (pag.3-5)
5. Schakelaars voorstoelverwarming (indien uitgerust) (pag.1-4)
6. Handschoenenkastje (pag.5-10)

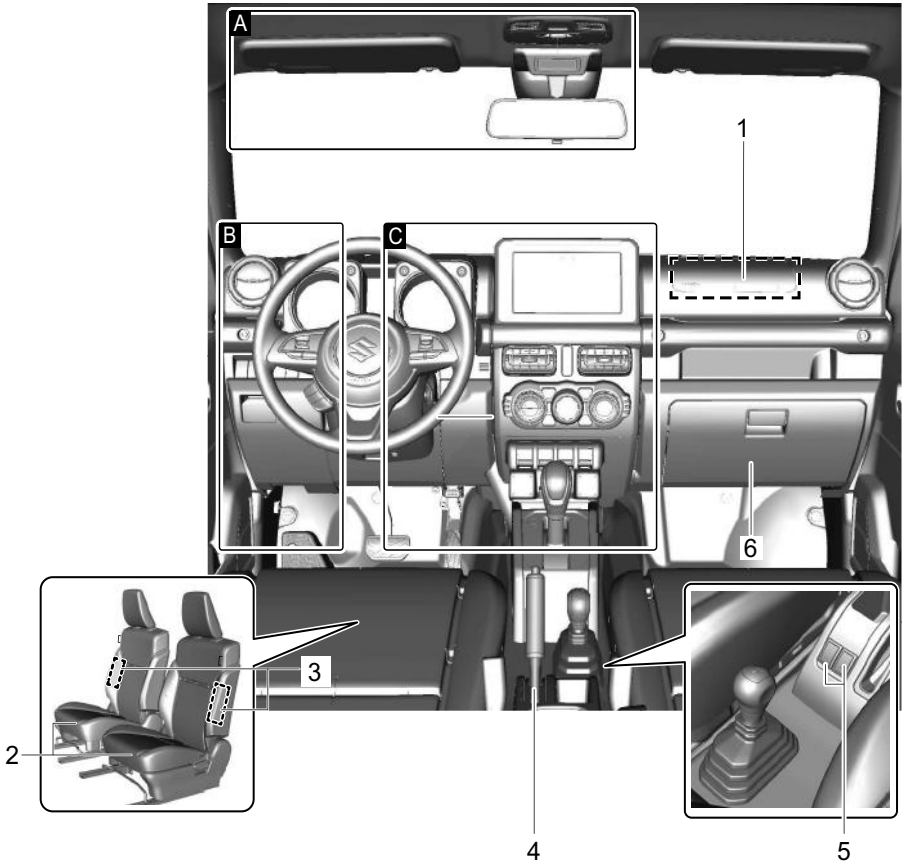

78RB01004

1. Zonneklep (pag.5-4)
2. Interieurverlichting voorin (pag.5-5, 6-56)
3. Handsfree microfoon (indien uitgerust) (pag.5-65)
4. Binnenspiegel (pag.2-14)
5. Controlelichtje deactivering voorpassagierairbag (indien uitgerust) (pag. 1-49)

AANZICHT A (voertuig met het stuur links)

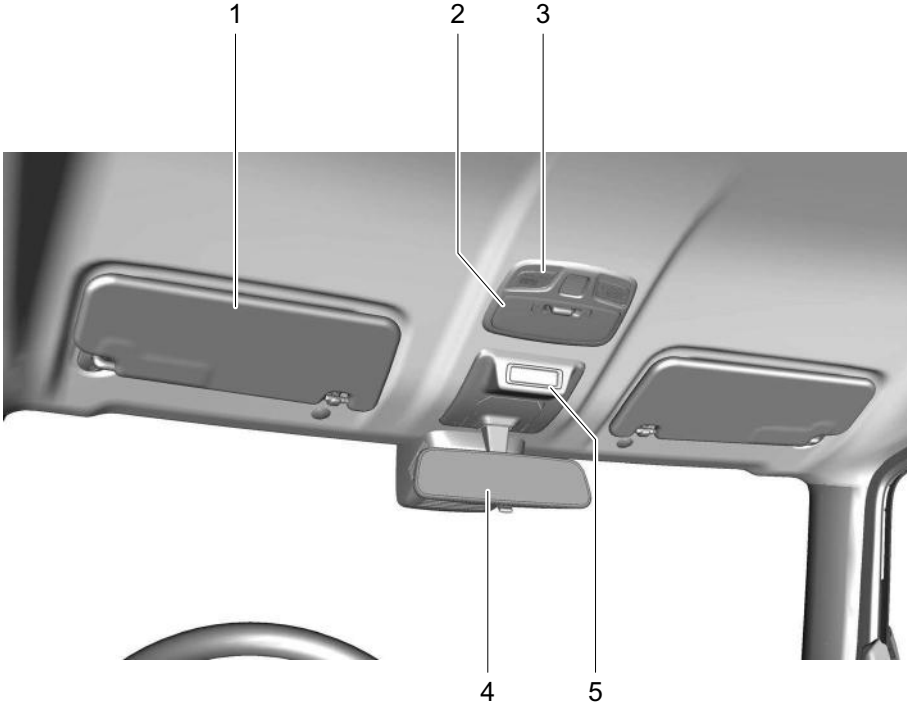

78RB01005

1. Zekeringen (pag.6-45)
2. Verlichtingshendel (pag.2-58)/ Richtingaanwijzerhendel (pag.2-69)/ Mistvoorlichtschakelaar (indien uitgerust) (pag. 2-63)/ mistachterlichtschakelaar (indien uitgerust) (pag.2-63)
3. Regelaars voor afstandsbediening van het audiosysteem (indien uitgerust) (pag.5-78)
4. Voorairbag voor de bestuurder (pag. 1-39)
5. Schakelaars voor cruise control (indien uitgerust) (pag.3-24)/ Schakelaars voor snelheidsbegrenzer (indien uitgerust) (pag.3-27)
6. OFF-schakelaar van stereocamera-remhulpsysteem (indien uitgerust) (pag.3-40)
7. OFF-schakelaar voor rijbaanafwijkingwaarschuwing (indien uitgerust) (pag.3-41)
8. Koplampsproeierschakelaar (indien uitgerust) (pag. 2-68)
9. Koplamphoogteverstelschakelaar (indien uitgerust) (pag.2-68)
10. Motorkap-opener (pag.5-2)
11. Ontgrendelknop voor benzinevulklep (pag.5-1)
12. Vergrendelingshendel kantelbare stuurkolom (pag.2-73)
13. Handsfree schakelaars (indien uitgerust) (pag.5-65)
14. Schakelaar voor elektrisch bediende spiegels (indien uitgerust) (pag.2-15)

AANZICHT B

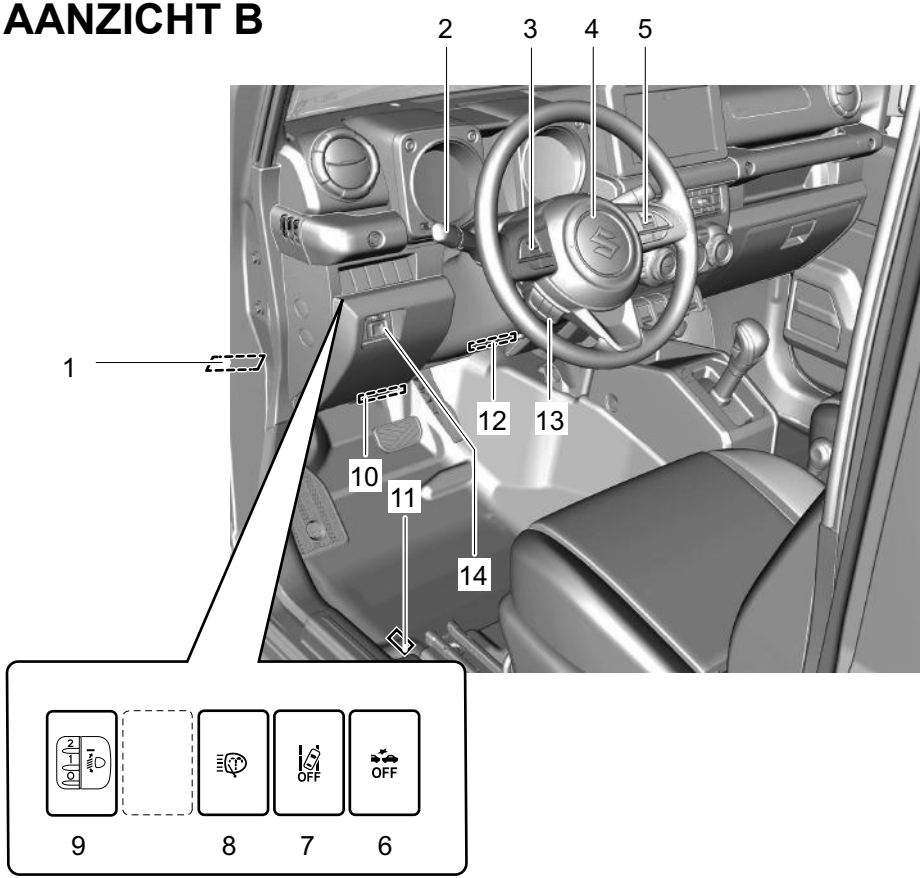

78RB01006

1. Instrumentenpaneel (pag.2-17, 2-27)/ Informatiedisplay (pag.2-20, 2-31)
2. Voorruitenwisser- en sproeierhendel (pag.2-70)/Achterruitenwisser/ sproeierschakelaar (pag.2-72)
3. Audio (indien uitgerust) (pag.5-34)
4. Alarmknipperlichtenschakelaar (pag.2-70)
5. Contactslot (pag. 3-2)
6. Schakelhendel (pag.3-9)
7. Overnemer (pag. 3-18)
8. Elektrische ruitbediening (bestuurdersportier) (indien uitgerust) (pag. 2-12)
9. ESP® OFF-schakelaar (pag. 3-61)
10. Hill descent control schakelaar (pag. 3-62)
11. Elektrische ruitbediening (passagiersportier) (indien uitgerust) (pag. 2-12)
12. USB-aansluiting (indien uitgerust) (pag.5-8)
13. Stekkerdoos voor accessoires (pag.5-7)
14. Verwarming en airconditioning (p. 5-17)/Achterruitverwarmingsschakelaar/ Verwarmde buitenspiegels spiegelschakelaar (indien uitgerust) (pag. 2-74)

AANZICHT C

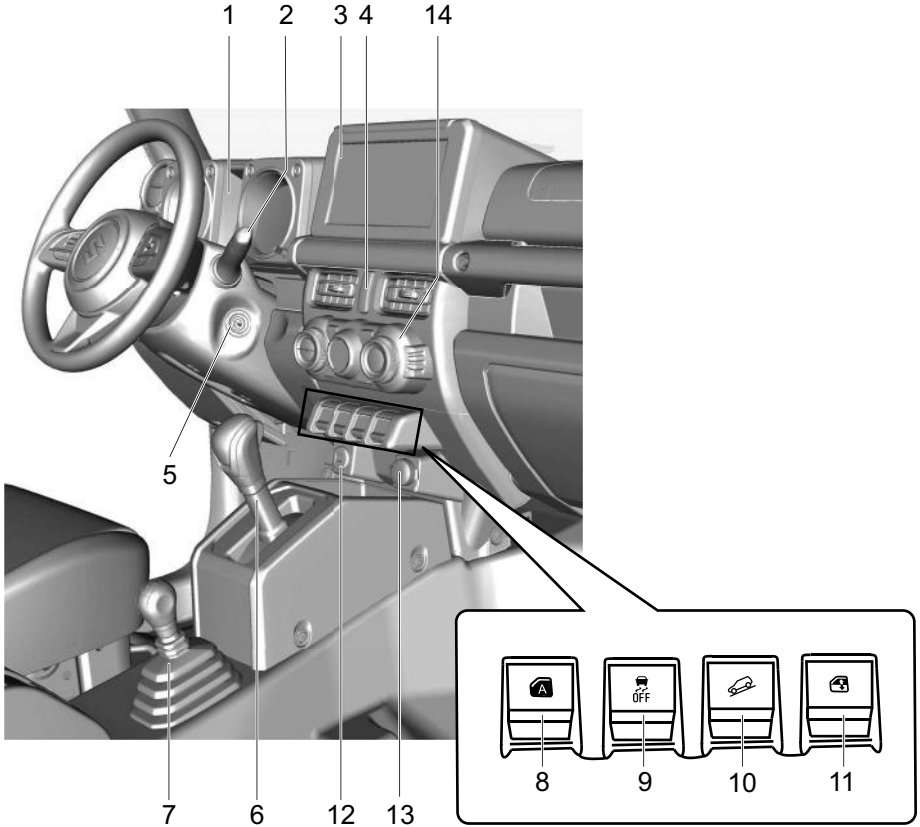

78RB01007

INTERIEUR, ACHTER

1. Veiligheidsgordels (pag.1-7)
2. Handgrepen (pag. 5-9)
3. Zijgordijnairbags
   (indien uitgerust) (pag.1-43)
4. Achterbank (pag.1-5)
5. Stekkerdoos voor accessoires
   (indien uitgerust) (pag.5-7)
6. Achterste interieurverlichting
   (indien uitgerust) (pag.5-5, 6-56)

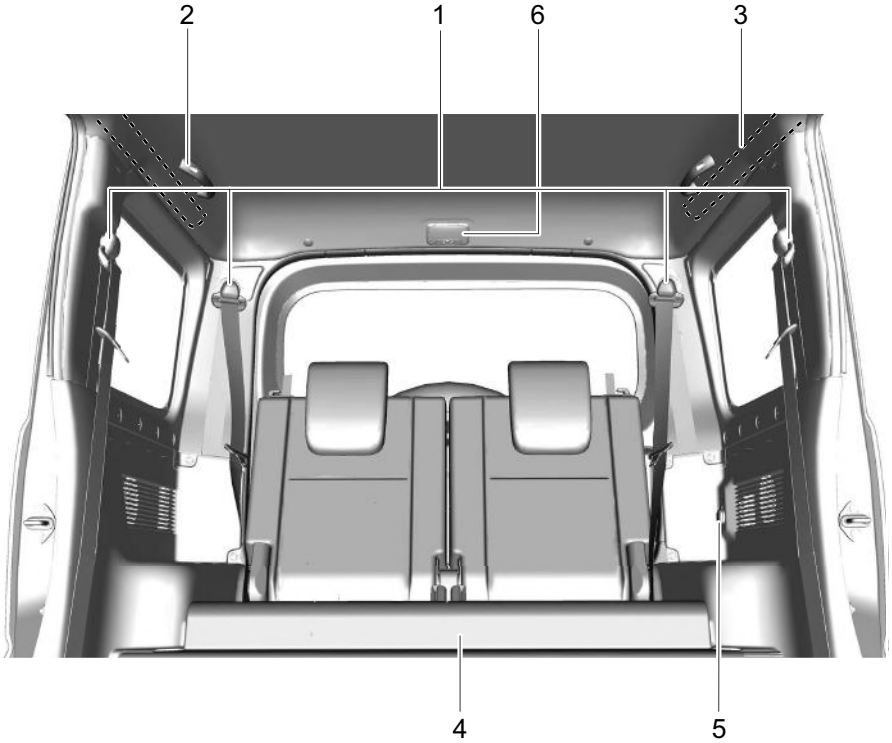

78RB01008

BAGAGE RUIMTE

1. Bagageruimtetapijt (pag.5-14)
2. Krikzwengel (pag.7-1)
3. Wielmoersleutel (pag.7-1)
4. Krik (pag.7-1)
5. Bagageruimte (indien uitgerust) (pag.5-13)

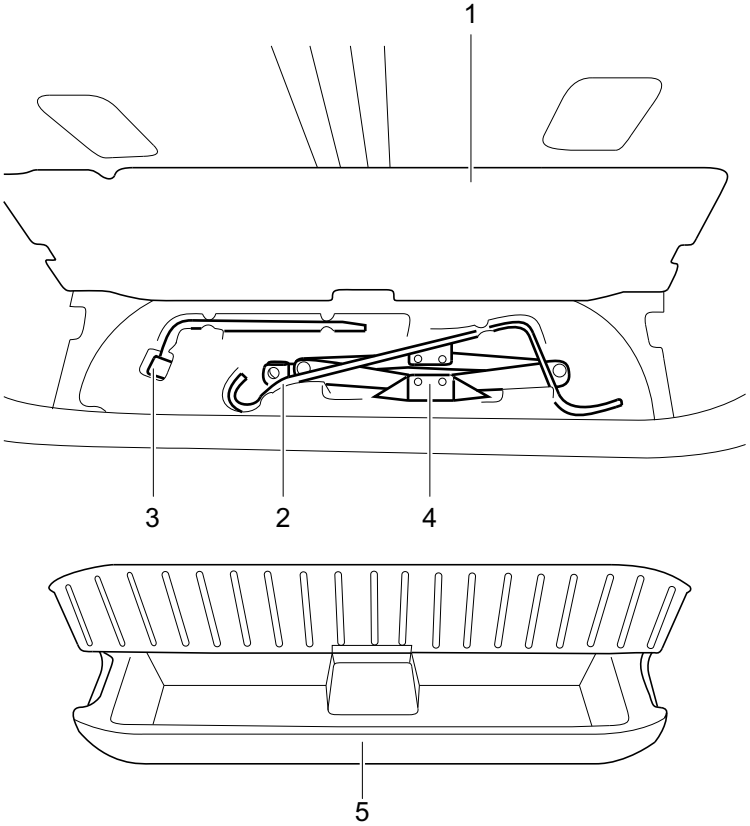

78RB01009

MEMO

VOOR VEILIG RIJDEN

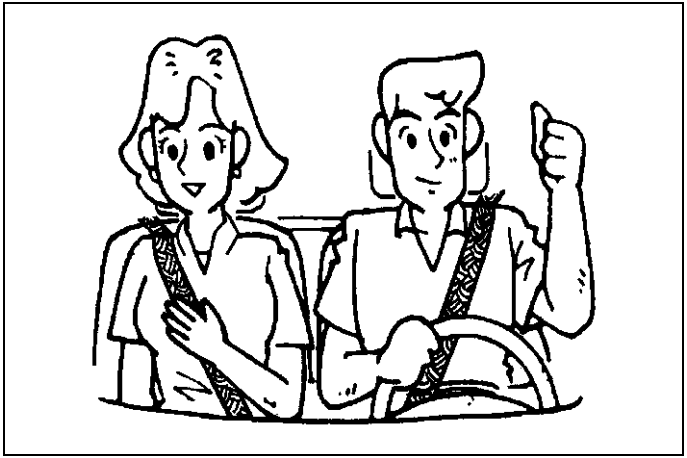

65D231S

Vloermatten (indien uitgerust) 1-1
Voorstoelen 1-2
Achterbank 1-5
Veiligheidsgordels en kinderzitjes 1-7
Kinderzitjes voor landen waarin VN/ ECE-reglement nr. 16 van toepassing is 1-21
Aanvullend inzittenden-beveiligingssysteem (airbags) 1-37
Waarschuwingen betreffende uitlaatgassen 1-51

Vloermatten (indien uitgerust)

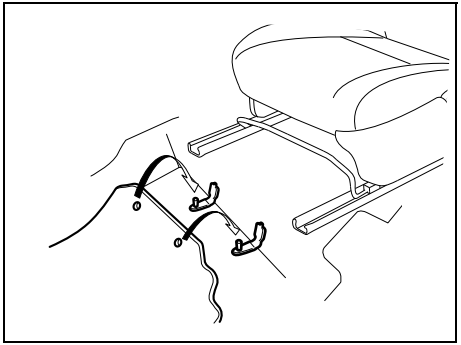

78RB05020

Om te voorkomen dat de vloermat aan de bestuurderszijde naar voren gaat schuiven en mogelijk hindert bij de bediening van de pedalen, worden originele vloermatten van SUZUKI aanbevolen.
Als u de vloermat aan de bestuurderszijde opnieuw in de auto legt nadat deze werd verwijderd, moet u de oogjes van de vloermat opnieuw vastmaken aan de bevestigingsdelen en de vloermat correct in de beenruimte leggen.

Als u de vloermatten in de auto door een ander type matten vervangt, zoals vloermatten die geschikt zijn voor alle weertypen, raden wij u aan originele SUZUKI vloermatten te gebruiken omdat deze het beste passen.

⚠ WAARSCHUWING

Als u verzuimt om de volgende voorzorgsmaatregelen te nemen kan de vloermat aan de bestuurderszijde hinderen bij de bediening van de pedalen waardoor u de controle over de auto verliest met mogelijk een ongeval tot gevolg.

- **Zorg ervoor dat de oogjes van de vloermat zijn vastgemaakt aan de bevestigingsdelen.**
- **Leg niet meerdere vloermatten op elkaar.**
- **Gebruik geen vloermat die niet op de vloer past.**

Voorstoelen

⚠ WAARSCHUWING

Als u verzuimt om de volgende voorzorgsmaatregelen te nemen kan de vloermat aan de bestuurderszijde hinderen bij de bediening van de pedalen waardoor u de controle over de auto verliest met mogelijk een ongeval tot gevolg.
- **Zorg ervoor dat de oogjes van de vloermat zijn vastgemaakt aan de bevestigingsdelen.**
- **Leg nooit extra vloermatten op de reeds aanwezige mat.**

Stoelverstelling

⚠ WAARSCHUWING

De stand van de bestuurdersstoel of de rugleuning mag nooit veranderd worden onder het rijden. Door een plotselinge beweging van de stoel of de rugleuning, kan de controle over de auto verloren gaan. Controleer of de bestuurdersstoel en de rugleuning in de juiste stand staan voordat u wegrijdt.

⚠ WAARSCHUWING

De stoelen moeten afgesteld worden voordat de veiligheidsgordels worden omgedaan, omdat slecht zittende gordels niet de beoogde bescherming zullen bieden.

⚠ WAARSCHUWING

De rugleuningen van alle stoelen moeten altijd recht overeind staan tijdens het rijden, omdat anders de veiligheidsgordels minder effectief zijn. De veiligheidsgordels bieden alleen de maximale bescherming als de rugleuningen rechtop geplaatst zijn.

⚠ WAARSCHUWING

Plaats geen voorwerpen onder de voorpassagiersstoel. Als een voorwerp onder de voorpassagiersstoel klem komt te zitten, kan het volgende gebeuren.
- **De stoel kan niet vergrendeld worden.**

⚠ WAARSCHUWING

Laat geen aanstekers of spuitbussen op de vloer liggen. Als aanstekers of spuitbussen op de vloer liggen, kunnen deze per ongeluk ontsteken als er bagage in het voertuig wordt geladen of als de stoel wordt versteld, wat tot brand kan leiden.

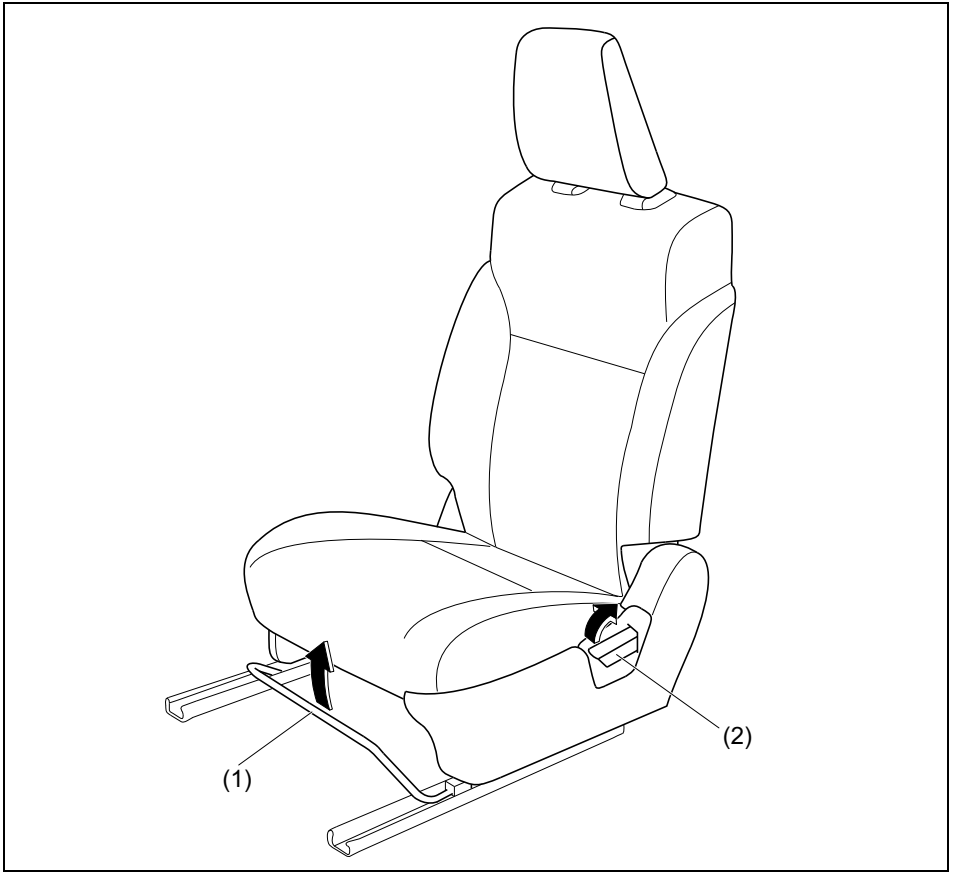

78RB02008

Stoelpositieverstellingshendel (1)
Trek de hendel omhoog en verschuif de stoel.

Verstelhendel voor de hoek van de rugleuning (2)
Trek de hendel omhoog en beweeg de rugleuning.

Na het loslaten van de verstelhendel beweegt u de stoel en de rugleuning een paar maal heen en weer om te controleren of deze goed vergrendeld zijn.

Hoofdsteunen (Verstelbaar type)

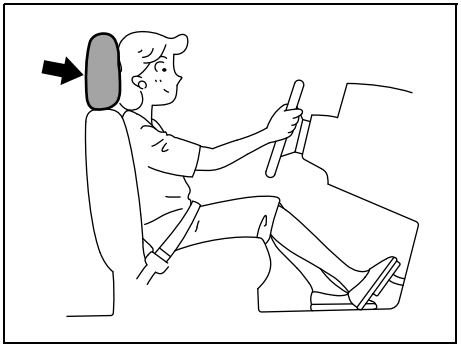

80J001

De hoofdsteunen zijn ontworpen om de kans op nekletsel bij een ongeval te helpen verminderen. Stel de hoofdsteun zo af dat het midden van de hoofdsteun zo dicht mogelijk bij de bovenrand van uw oren is. Als de hoofdsteun niet kan worden afgesteld voor erg grote personen, moet u de hoofdsteun zo hoog mogelijk zetten.

⚠ WAARSCHUWING

- **Rijd nooit met de auto wanneer de hoofdsteunen niet aangebracht zijn.**
- **De hoogte van de hoofdsteun mag nooit onder het rijden veranderd worden.**

OPMERKING:
Het is mogelijk dat u de rugleuning naar achteren moet klappen zodat er voldoende ruimte tussen de stoel en het plafond is om de hoofdsteun te kunnen verwijderen.

Voor

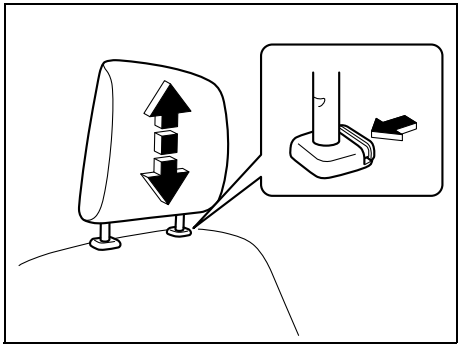

75RM004

Om de voorste hoofdsteun hoger te zetten, trekt u de hoofdsteun omhoog totdat deze vastklikt. Om de hoofdsteun lager te zetten, duwt u de hoofdsteun omlaag terwijl de ontgrendelknop ingedrukt wordt. Druk de vergrendelknop in en trek de hoofdsteun uit de bussen, als het nodig is de hoofdsteun te verwijderen (voor reiniging, vervanging enz.).

Voorstoelverwarming (indien uitgerust)

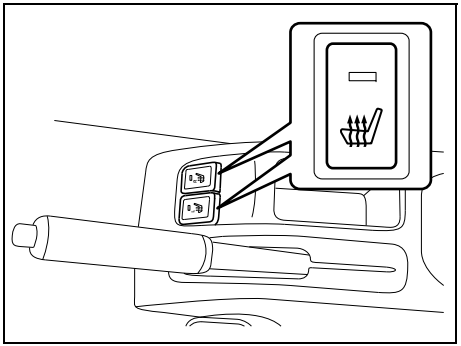

78RB02009

Met het contactslot in de “ON”-stand drukt u een of beide stoelverwarmingsschakelaar(s) in om de bijbehorende stoel(en) te verwarmen. Het controlelichtje in de schakelaar gaat ook branden. Druk de schakelaar nog een keer in om de stoelverwarming uit te schakelen. Het controlelichtje in de schakelaar gaat uit.

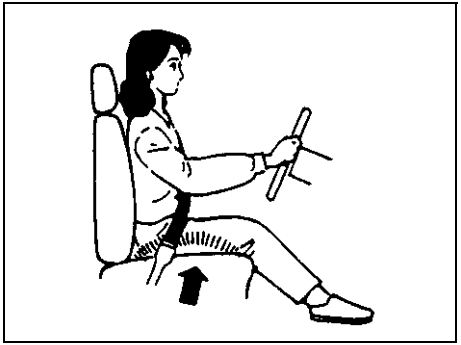

78RB02094

⚠ WAARSCHUWING

Verkeerd gebruik van de stoelverwarming kan gevaarlijk zijn. Zelfs als de verwarmingstemperatuur laag is, kan de inzittende brandwonden oplopen als hij of zij een dunne of korte broek of rok draagt en de verwarming voor langere tijd aan laat staan.
Vermijd het gebruik van de stoelverwarming bij de volgende personen:
- **Personen met een verminderd gevoel in de benen, waaronder ook ouderen of personen met bepaalde handicaps.**
- **Kleine kinderen of personen met een gevoelige huid.**
- **Personen die slapen of die onder invloed zijn van alcohol of verdovende middelen waardoor ze slaperig zijn.**

LET OP

Om beschadiging van het verwarmingselement te voorkomen:
- **Stel de voorstoelen niet bloot aan harde stoten door er bijvoorbeeld kinderen op te laten springen.**
- **Bedek de voorstoelen niet met een isolerend materiaal zoals een deken of kussen.**

Achterbank

Hoofdsteunen (indien uitgerust)

De hoofdsteunen zijn ontworpen om de kans op nekletsel bij een ongeval te helpen verminderen.

⚠ WAARSCHUWING

- **Rijd nooit met de auto wanneer de hoofdsteunen niet aangebracht zijn.**
- **De hoogte van de hoofdsteun mag nooit onder het rijden veranderd worden.**

OPMERKING:
Het is mogelijk dat u de rugleuning naar voren moet klappen zodat er voldoende ruimte tussen de stoel en het plafond is om de hoofdsteun te kunnen verwijderen.

Stel de hoofdsteun zo af dat het midden van de hoofdsteun zo dicht mogelijk bij de bovenrand van uw oren is. Als de hoofdsteun niet kan worden afgesteld voor erg grote personen, moet u de hoofdsteun zo hoog mogelijk zetten.

Achter

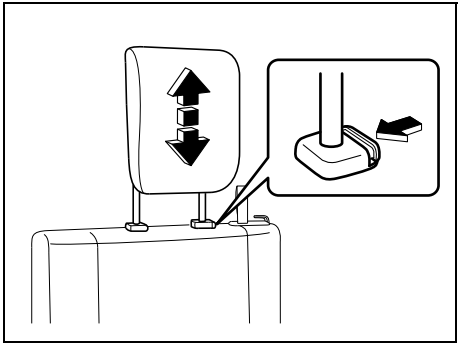

78RB02010

Om de achterste hoofdsteun hoger te zetten, trekt u de hoofdsteun omhoog totdat deze vastklikt. Om de hoofdsteun lager te zetten, duwt u de hoofdsteun omlaag terwijl de ontgrendelknop ingedrukt wordt. Druk de vergrendelknop in en trek de hoofdsteun uit de bussen, als het nodig is de hoofdsteun te verwijderen (voor reiniging, vervanging enz.).

Wanneer een kinderzitje wordt aangebracht, moet naar vereist de hoogte van de hoofdsteun worden aangepast of moet deze worden verwijderd.

Neerklapbare achterzittingen

⚠ VOORZICHTIG

Verwijder alle voorwerpen op de achterbank voordat u de rugleuningen van de achterbank neerklapt. Het kan voorkomen dat de veiligheidsgordelherinnering van de achterbank (indien uitgerust) niet wordt geactiveerd als er nog voorwerpen op de achterbank liggen.

De rugleuningen van de achterbank kunnen naar voren worden geklapt voor extra bagageruimte.

De achterbank naar voren klappen:

1) Laat de hoofdsteun (indien uitgerust) volledig zakken.

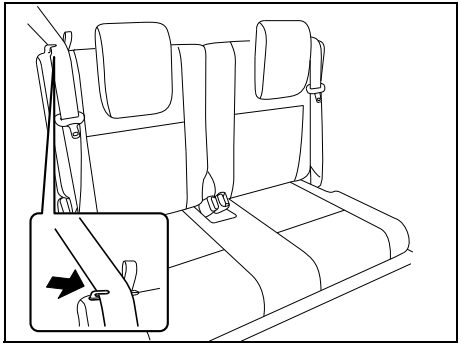

78RB02011

2) Haak de gordelband van de driepuntsveiligheidsgordels voor de buitenste zitplaatsen in de gordelhangers.

LET OP

- **Controleer of de gordelband niet verdraaid is.**
- **Controleer bij het verplaatsen van de rugleuning of de gordelband in de gordelhanger is vastgehaakt, zodat de rugleuning, het stoelscharnier of de stoelvergrendeling niet in de veiligheidsgordels verstrikt raken. Dit helpt voorkomen dat het gordelsysteem beschadigd raakt.**

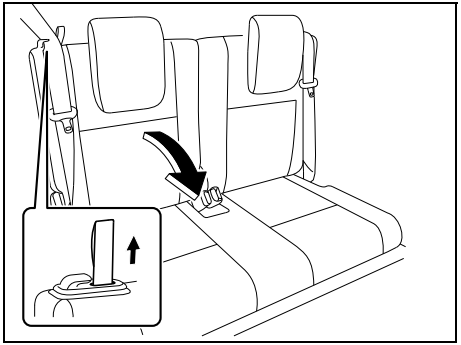

78RB02012

3) Voor elke afzonderlijke rugleuninghelft trekt u de ontgrendelriem aan de bovenkant van elke rugleuning en vouwt u de rugleuning naar voren.
   Voor de zitbank trekt u aan gelijktijdig aan beide ontgrendelriemen bovenop de zitbank en vouwt u de rugleuning naar voren.

⚠ WAARSCHUWING

Wanneer het nodig is bagage in de passagiersruimte te vervoeren met de achterbank naar beneden geklapt, moet de bagage goed vastgemaakt worden om verwonding als gevolg van rondvliegende bagage te voorkomen. De bagage mag nooit hoger reiken dan de bovenrand van de rugleuning.

Volg de onderstaande procedure om de zitting weer in de normale stand terug te brengen.

LET OP

Als u de rugleuning van de achterbank in de normale stand terugbrengt, moet u erop letten dat er niets rondom de sluiting is. Als er verontreinigingen zijn, zal de rugleuning niet stevig vergrendeld worden.

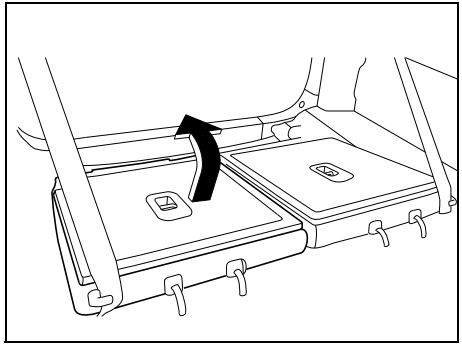

78RB02013

Zet de rugleuning omhoog totdat deze op de plaats vergrendelt.

Na het terugzetten van de rugleuning beweegt u de rugleuning een paar maal heen en weer om te controleren of deze goed vergrendeld is.

LET OP

Als de rugleuning van de achterbank in de normale stand wordt teruggezet, moet u voorzichtig te werk gaan om beschadiging aan de vergrendeling te voorkomen. U mag hierbij geen voorwerp of grote kracht gebruiken.

Veiligheidsgordels en kinderzitjes

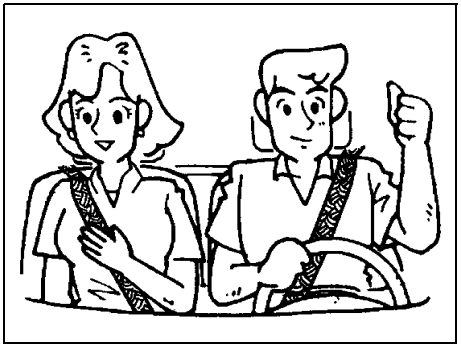

65D231S

⚠ WAARSCHUWING

Draag altijd de veiligheidsgordels.

⚠ WAARSCHUWING

Een airbag biedt in aanvulling op de veiligheidsgordels extra beveiliging in geval van een frontale botsing. De bestuurder en alle passagiers dienen echter altijd hun veiligheidsgordels te dragen, ongeacht of hun zitplaats wel of niet van een airbag is voorzien, om bij een ongeval de kans op ernstig of fataal letsel tot een minimum te beperken.

⚠ WAARSCHUWING

Wijzig, verwijder, of demonteer de veiligheidsgordels niet. Als u dit toch doet, is het mogelijk dat ze niet goed werken en bestaat er een risico op ernstig letsel of de dood in het geval van een botsing.

65D606

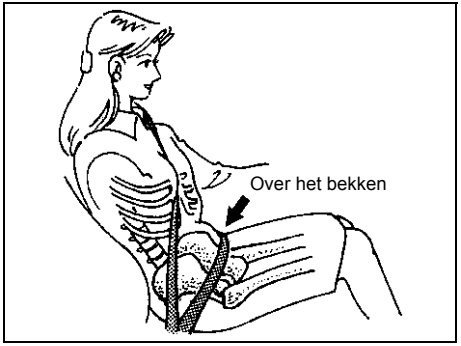

65D201

⚠ WAARSCHUWING

- **Laat nooit iemand plaatsnemen in de bagageruimte van een auto. Bij een ongeval is de kans op letsel veel groter, dan wanneer dezelfde persoon op een stoel en met de veiligheidsgordel om in de auto zou hebben plaatsgenomen.**
- **De veiligheidsgordels moeten altijd als volgt worden afgesteld:**
  - **de heupgordel moet laag over het bekken lopen, niet om uw middel.**
  - **de schouderbanden mogen alleen over de buitenkant van de schouder lopen en nooit onder de arm.**

(vervolg)

⚠ WAARSCHUWING

  - **de schouderbanden moeten uit de buurt zijn van uw gezicht en hals, maar mogen niet van uw schouder afglijden.**
- **De veiligheidsgordels mogen niet verdraaid worden en moeten zo strak aangetrokken worden als een comfortabele zit toelaat om de vereiste bescherming te kunnen geven waarvoor ze bedoeld zijn. Een slappe veiligheidsgordel biedt aanmerkelijk minder bescherming dan een goed zittende gordel.**

(vervolg)

65D199

⚠ WAARSCHUWING

(vervolg)

- **Controleer of iedere veiligheidsgordelslotplaat (tong) in de bijbehorende gesp gestoken is. Op de achterbank is het mogelijk dat de veiligheidsgordelgespen door elkaar worden gehaald.**
- **Zwangere vrouwen moeten eveneens veiligheidsgordels dragen. Raadpleeg de huisarts voor bijzonderheden. Zwangere vrouwen moeten de heupgordel zo laag mogelijk over de heup dragen, zoals aangegeven in de afbeelding.**

(vervolg)

⚠ WAARSCHUWING

(vervolg)

- **Draag uw veiligheidsgordel niet over harde of breekbare voorwerpen in uw zakken of kleding. Bij een ongeval kunnen voorwerpen als brillen, pennen enz. onder de veiligheidsgordel letsel veroorzaken.**
- **Gebruik nooit dezelfde veiligheidsgordel voor meer dan één inzittende en plaats de veiligheidsgordel nooit over een baby of kind dat bij een inzittende op schoot zit. Dergelijk gebruik van de veiligheidsgordel kan tot ernstig letsel leiden bij een ongeval.**
- **Controleer de veiligheidsgordels van tijd tot tijd op overmatige slijtage en beschadiging. De veiligheidsgordels moeten vervangen worden als de gordelband begint te rafelen, of vervuild of beschadigd is. Het is erg belangrijk een veiligheidsgordel te vervangen die tijdens een zware botsing gedragen werd, ook al is er geen zichtbare beschadiging.**
- **Kinderen van 12 jaar of jonger moeten op de achterbank zitten en op de juiste wijze zijn vastgezet.**

(vervolg)

⚠ WAARSCHUWING

(vervolg)

- **Baby's en kinderen mogen niet vervoerd worden zonder de vereiste veiligheidssystemen. In de handel zijn veiligheidssystemen voor kleine kinderen verkrijgbaar en deze moet u ook gebruiken. Controleer of het het aangekochte systeem aan de betreffende veiligheidsnormen voldoet. Volg de door de fabrikant bij het systeem verstrekte aanwijzingen nauwgezet op.**
- **Voor een kind, als de veiligheidsgordel de nek of het gezicht irriteert, gebruik dan een kinderzitje dat voor het kind geschikt is. De veiligheidsgordels van uw auto zijn voornamelijk ontworpen voor volwassen personen.**
- **Voorkom verontreiniging van de gordelband door poetsmiddelen, olie, chemicaliën en, in het bijzonder, accuzuur. Reinigen kan het best gebeuren met water en zachte zeep.**

(vervolg)

⚠ WAARSCHUWING

(vervolg)

- **Plaats geen voorwerpen zoals munten, clips enz. in de gespen van de veiligheidsgordels en let op dat u geen vloeistoffen in deze delen morst. Indien vreemde materialen in de gesp van een veiligheidsgordel terechtkomen, werkt de veiligheidsgordel mogelijk niet naar behoren.**
- **De rugleuningen van alle stoelen moeten altijd recht overeind staan tijdens het rijden, omdat anders de veiligheidsgordels minder effectief zijn. De veiligheidsgordels bieden alleen de maximale bescherming als de rugleuningen rechtop geplaatst zijn.**

Driepuntsveiligheidsgordel

Oprolmechanisme met noodblokkering (ELR)

De veiligheidsgordel is uitgerust met een oprolmechanisme met noodblokkering (ELR), die alleen werkt in geval van plotseling remmen of een botsing. De gordel kan ook blokkeren wanneer u deze te snel uittrekt. Als dit gebeurt, laat u de gordel zichzelf oprollen zodat deze ontgrendeld wordt en trekt u de gordel opnieuw langzaam over uw lichaam heen.

Veiligheidswaarschuwing

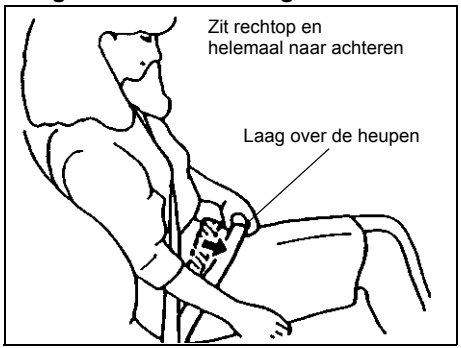

60A038

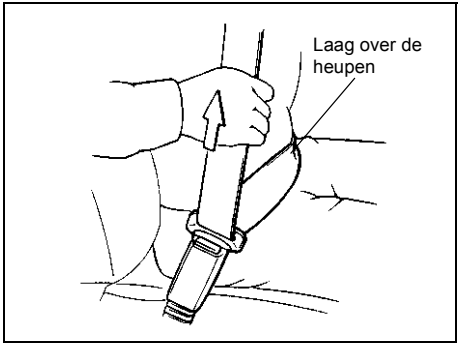

60A040

Om de kans dat u bij een aanrijding onder de gordel doorglijdt te verminderen, laat u het heupgedeelte zo laag mogelijk over uw heupen lopen en trekt u het schoudergedeelte van de gordel via de slotplaat omhoog totdat de gordel comfortabel zit maar niet te los. De lengte van de schuine schouderband wordt automatisch afgesteld om de vereiste bewegingsvrijheid te waarborgen.

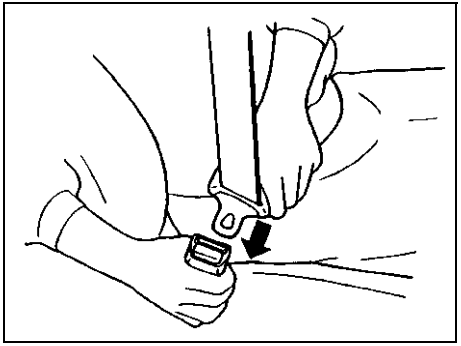

60A036

Om de veiligheidsgordel vast te maken, gaat u rechtop en ver naar achteren op de stoel zitten, trekt daarna de slotplaat die aan de gordel bevestigd is over uw lichaam heen en steekt deze dan recht in de gesp totdat u een klikgeluid hoort.

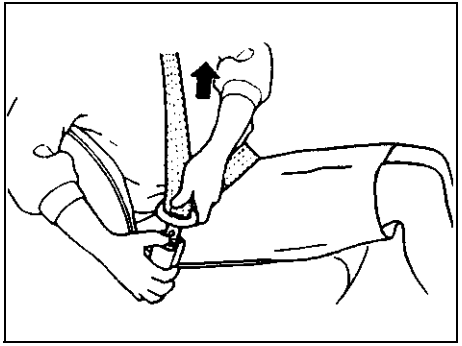

60A039

Om de veiligheidsgordel los te maken, duwt u op de rode “PRESS” knop op de gesp en laat de gordel dan geleidelijk oprollen terwijl u de gordel of/en de slotplaat vasthoudt.

Driepuntsgordel met afneembare connector (indien aanwezig)

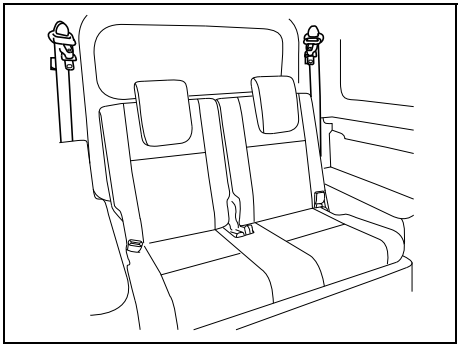

78RB02014

De driepuntsgordel achter heeft een gesp, een slotplaat en een afneembare connector. De gesp en de connector van de veiligheidsgordel op de achterbank zijn zo ontworpen dat er geen verkeerde slotplaat in kan worden gestoken.

Als de rugleuning van de achterbank recht overeind staat, houdt u het afneembare koppelstuk vergrendeld. Alleen als de rugleuning van de achterbank naar voren wordt geklapt, ontgrendelt u het afneembare koppelstuk. Om het koppelstuk te vergrendelen en ontgrendelen, wordt u verwezen naar “Vergrendelen en ontgrendelen van het afneembare koppelstuk” in dit hoofdstuk.

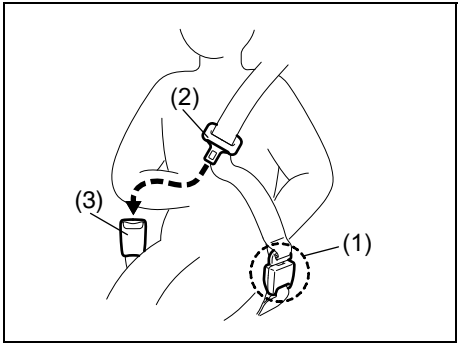

78RB02015

Vastmaken

Let op de volgende voorzorgsmaatregelen voordat u de driepuntsgordel van de achterbank bevestigd.

- Het afneembare aansluitstuk (1) stevig bevestigd is.
- De band niet gedraaid is.
- De driepuntsgordel op de achterbank niet door de veiligheidsgordelhanger wordt gestoken.

Om de veiligheidsgordel vast te maken, gaat u rechtop en goed naar achteren op de bank zitten, trekt daarna de slotplaat (2) over uw lichaam heen en steekt deze dan recht in de gesp (3) totdat u een klik hoort.

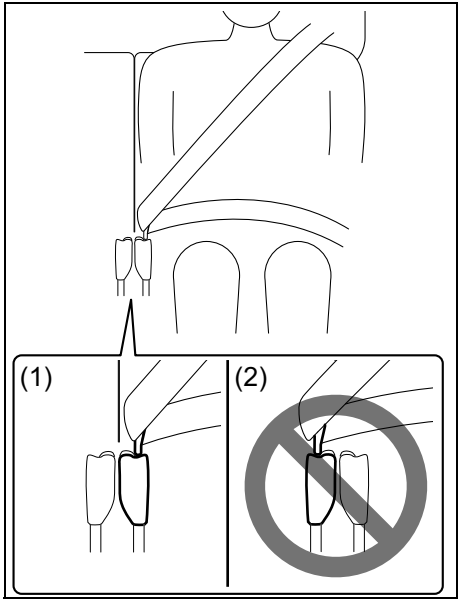

78RB02085

(1) Goed
(2) Fout

⚠ WAARSCHUWING

Gebruik altijd de dichtsbijzijnde gesp wanneer u de veiligheidsgordel op de achterbank vastmaakt. Als u op de achterbank per ongeluk gebruik maakt van de gesp van de veiligheidsgordel naast u, zal de veiligheidsgordel op de achterbank mogelijk niet naar behoren functioneren.

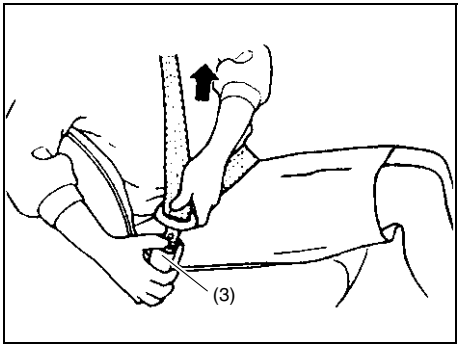

61MM0A094

Losmaken
Om de veiligheidsgordel los te maken, duwt u op de knop op de gesp (3) en trekt u de gordel geleidelijk aan terwijl u de gordel en/of de slotplaat vasthoudt.

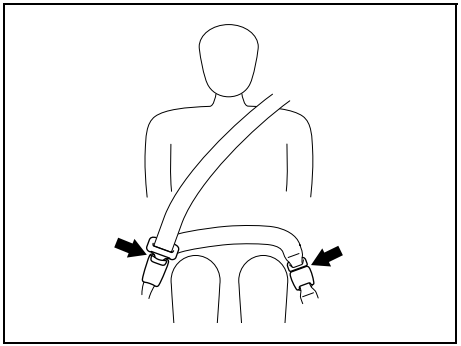

61MM0A061

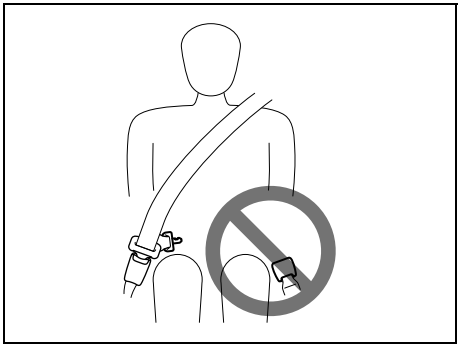

61MM0A062

⚠ WAARSCHUWING

Draag de veiligheidsgordel altijd met beide kanten stevig vastgemaakt om de kans op ernstig of fataal letsel bij een ongeluk tot een minimum te beperken.

Ontgrendelen en vergrendelen van het afneembare koppelstuk

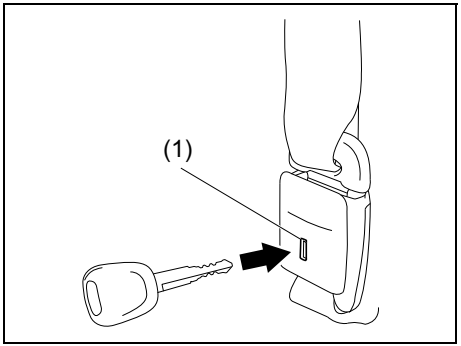

78RB02016

Ontgrendelen
Het aansluitstuk ontgrendelen:
1) Steek een sleutel in de gleuf (1) van het aansluitstuk en laat de veiligheidsgordel oprollen.
2) Nadat de veiligheidsgordel volledig is opgerold, kunt u de gordel in de houder opbergen. Zie “Opbergen van de driepuntsveiligheidsgordel van de achterbank” in dit hoofdstuk voor verdere informatie.

Vergrendelen
Het aansluitstuk vergrendelen:
1) Trek de veiligheidsgordel uit de houder.

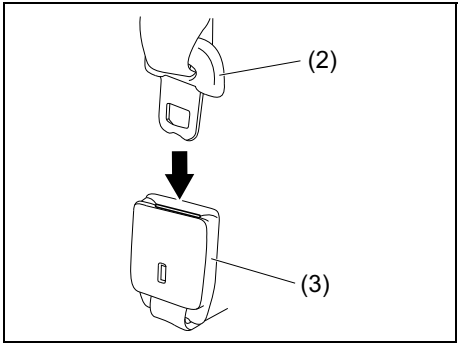

78RB02017

2) Steek het aansluitstuk van de tongplaat (2) in de aansluiting (3).

⚠ WAARSCHUWING

Zorg dat het afneembare koppelstuk stevig vergrendeld is en de gordelband niet verdraaid is.

Opbergen van de driepuntsgordel van de achterbank
Berg de riem op nadat deze volledig is ingetrokken.

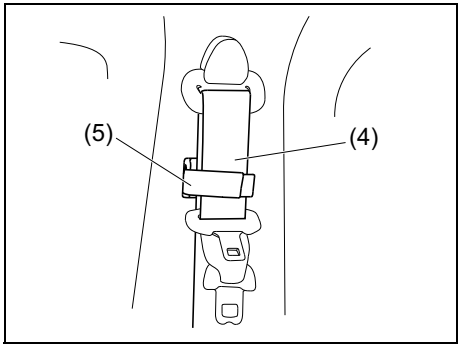

78RB02018

Bind de veiligheidsgordel (4) met de band (5).

Waarschuwingssignaal voor veiligheidsgordel niet omgedaan

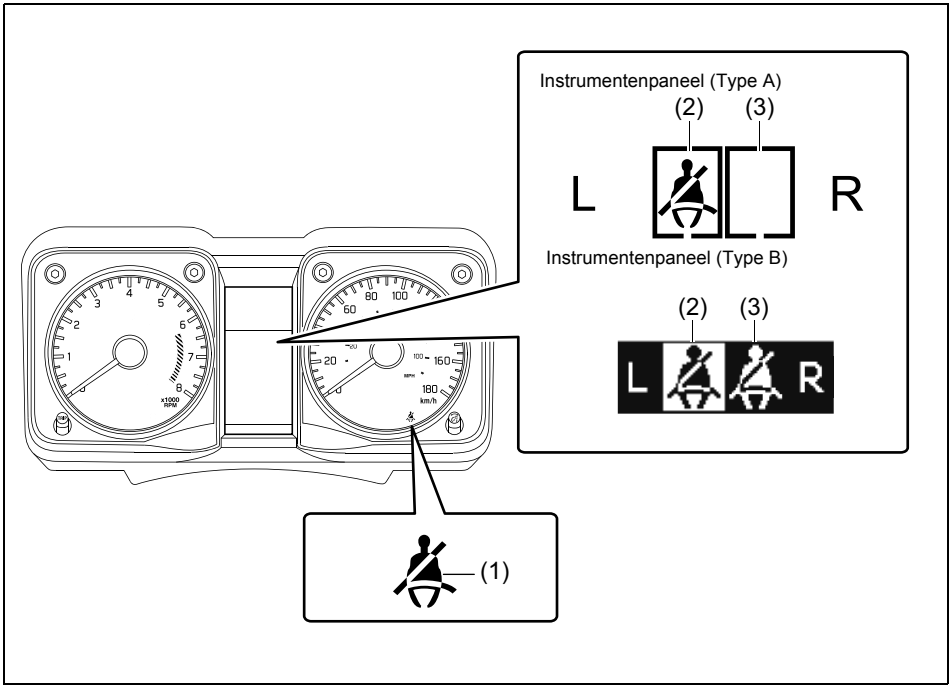

78RB02019

(1) Waarschuwingslampje veiligheidsgordel bestuurder niet omgedaan/waarschuwingslampje veiligheidsgordel voorpassagier niet omgedaan
(2) Waarschuwingslampje veiligheidsgordel niet omgedaan achterpassagier (linksachter)*1
(3) Waarschuwingslampje veiligheidsgordel niet omgedaan achterpassagier (rechtsachter)*2

*1 Dit symbool betekent dat de veiligheidsgordel niet is vastgemaakt.
*2 Dit symbool betekent dat de veiligheidsgordel is vastgemaakt.

Als de bestuurder en/of de passagier(s) de veiligheidsgordel niet heeft omgedaan, zal het waarschuwingslampje gaan branden of knipperen en klinkt er een zoemer om de bestuurder en/of de passagier(s) eraan te herinneren de veiligheidsgordel om te doen. Zie de uitleg hierna voor verdere informatie.

⚠ WAARSCHUWING

De bestuurder en de passagiers moeten altijd de veiligheidsgordels dragen. Personen die geen veiligheidsgordel dragen, hebben een veel grotere kans op letsel in geval van een ongeval. Maak er een gewoonte van om uw veiligheidsgordel vast te gespen voordat u de sleutel in het contactslot steekt.

Waarschuwingssignaal voor veiligheidsgordel bestuurder niet omgedaan
Als de bestuurder de veiligheidsgordel niet vastmaakt nadat het contactslot in de “ON”-stand is gezet, werkt het waarschuwingssignaal als volgt:

1) Het waarschuwingslampje veiligheidsgordel bestuurder niet omgedaan gaat branden. Het waarschuwingslampje van de voorpassagiergordel zal ook gaan branden als een voorpassagier zijn/haar veiligheidsgordel niet om doet.
2) Als de rijsnelheid ongeveer 15 km/h heeft bereikt, zal het waarschuwingslampje veiligheidsgordel bestuurder niet omgedaan gaan knipperen en klinkt er ongeveer 95 seconden lang een zoemer.
3) Het waarschuwingslampje blijft branden totdat de veiligheidsgordel van de bestuurder is omgedaan.

Als de bestuurder zijn of haar gordel vastmaakt en later weer losmaakt, zal het waarschuwingssysteem geactiveerd worden vanaf stap 1) of 2), afhankelijk van de rijsnelheid. Als de rijsnelheid lager is dan ongeveer 15 km/h, zal het waarschuwingssysteem vanaf stap 1) beginnen. Als de rijsnelheid hoger is dan ongeveer 15 km/h, zal het waarschuwingssysteem vanaf stap 2) beginnen.
Het waarschuwingssignaal wordt automatisch geannuleerd als de veiligheidsgordel van de bestuurder wordt vastgemaakt of als het contactslot wordt afgezet.

Waarschuwingssignaal veiligheidsgordel voorpassagier niet omgedaan (indien uitgerust)
Als er een persoon op de voorpassagerstoel zit en de voorpassagierveiligheidsgordel is niet omgedaan wanneer het contactslot naar de “ON”-stand wordt gedraaid, zal de waarschuwingssignaal veiligheidsgordel voorpassagier niet omgedaan geactiveerd worden. Het waarschuwingssignaal veiligheidsgordel voorpassagier niet omgedaan werkt op dezelfde manier als het waarschuwingssignaal voor veiligheidsgordel bestuurder niet omgedaan.

LET OP

De sensor van de waarschuwingssignaal veiligheidsgordel voorpassagier niet omgedaan bevindt zich in het zitkussen. Als u daarom vloeistoffen zoals vloeibare geurstoffen, frisdranken of sap op het voorpassagiers zitkussen morst, veeg dit dan onmiddellijk droog met een zachte doek. Anders kan de sensor van de waarschuwingssignaal veiligheidsgordel voorpassagier niet omgedaan beschadigd.

OPMERKING:

- *Als u voorwerpen op de passagiersstoel plaatst, wordt het gewicht van de voorwerpen waargenomen door de sensor en zal het waarschuwingslampje veiligheidsgordel voorpassagier niet omgedaan (indien aanwezig) gaan branden en vervolgens zal de interne zoemer klinken.*
- *Als een kind of een klein persoon op de voorpassagiersstoel zit of er een kussen op de voorpassagiersstoel ligt, wordt het gewicht niet waargenomen door de sensor en zal de interne zoemer mogelijk niet klinken.*

Waarschuwingssignaal voor veiligheidsgordel achterpassagier niet omgedaan (indien uitgerust)
Als er een persoon op de achterbank zit en de achterbankveiligheidsgordel is niet omgedaan wanneer het contactslot naar de “ON”-stand wordt gedraaid, zal de waarschuwingssignaal voor veiligheidsgordel achterpassagier niet omgedaan geactiveerd worden. De waarschuwingssignaal voor veiligheidsgordel achterpassagier niet omgedaanl werkt op dezelfde manier als het waarschuwingssignaal voor veiligheidsgordel bestuurder niet omgedaan.

LET OP

De sensor van de waarschuwingssignaal voor veiligheidsgordel achterpassagier niet omgedaan bevindt zich in het zitkussen. Als u daarom vloeistoffen zoals vloeibare geurstoffen, frisdranken of sap op het achterpassagiers zitkussen morst, veeg dit dan onmiddellijk droog met een zachte doek. Anders kan de sensor van de waarschuwingssignaal voor veiligheidsgordel achterpassagier niet omgedaan beschadigd.

OPMERKING:

- *Als u een voorwerp op de achter passagiersstoel plaatst, wordt het gewicht van het voorwerp gedetecteerd door de sensor en zal het herinneringslampje (indien ingesteld) voor de veiligheidsgordel gaan branden en vervolgens kan de binnenzoemer gaan piepen.*
- *Als een kind of een klein persoon op de achter passagiersstoel zit of als het kussen op de achter passagiersstoel wordt geplaatst, zal het gewicht niet door de sensor waar worden genomen en gaat de binnenzoemer mogelijk af.*

Gordelhanger

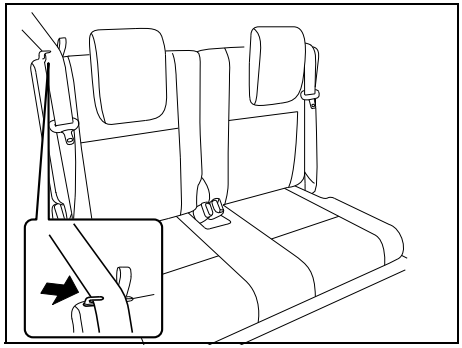

78RB02011

LET OP

Controleer bij het verplaatsen van de rugleuning of de gordelband in de gordelhanger is vastgehaakt, zodat de rugleuning, het stoelscharnier of de stoelvergrendeling niet in de veiligheidsgordels verstrikt raken. Dit helpt voorkomen dat het gordelsysteem beschadigd raakt.

Inspecteren van de veiligheidsgordels

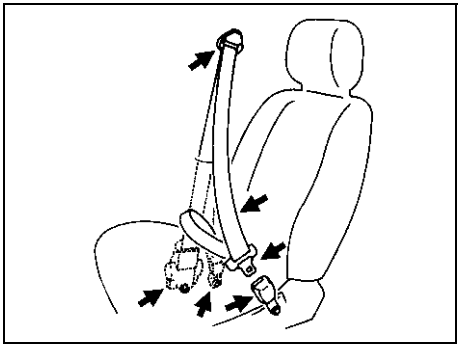

65D209S

Controleer regelmatig of de veiligheidsgordels juist werken en niet beschadigd zijn. Controleer de gordelbanden, de gespen, de slotplaten, de oprolmechanismen, de bevestigingspunten en de geleidelussen. Vervang de veiligheidsgordel als deze niet juist werkt of wanneer deze beschadigd is.

⚠ WAARSCHUWING

Inspecteer alle veiligheidsgordelsamenstellingen zorgvuldig na een botsing. De veiligheidsgordels die tijdens een aanrijding (met uitzondering van een hele lichte) gedragen werden, moeten vervangen worden, ook als er geen zichtbare beschadiging is. Een veiligheidsgordelsamenstelling die niet werd gebruikt tijdens een aanrijding moet worden vervangen, als de airbags en de veiligheidsgordelvoorspanner werden geactiveerd. De airbags, de gordelspanners en de laadbegrenzer werken slechts eenmaal. Als ze niet werden geactiveerd, neem dan contact op met de Suzuki-dealer.

Kinderzitjes

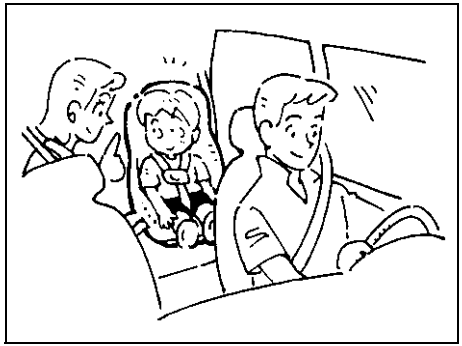

60G332S

De volgende soorten kinderzitjes zijn over het algemeen beschikbaar.

Kinderzitje

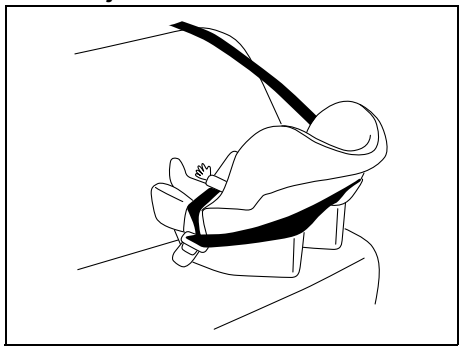

80JC007

Kinderzitje

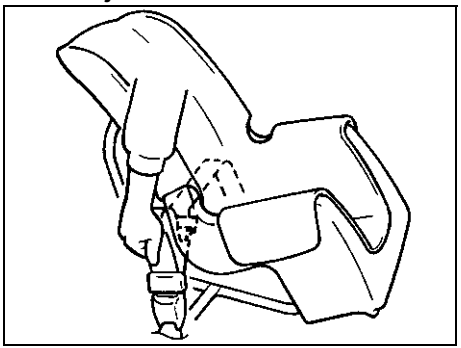

80JC016

Verhoogde kinderzitting

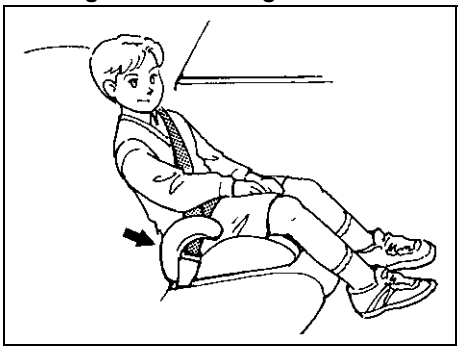

80JC008

SUZUKI raadt u ten sterkste aan een kinderzitje of babyzitje te gebruiken om baby's en kleine kinderen te bevestigen. Er zijn vele soorten kinderzitjes in de handel verkrijgbaar; gebruik altijd een kinderzitje dat aan de betreffende veiligheidsnormen voldoet.

Alle kinderzitjes zijn ontworpen om met de veiligheidsgordels (heupgordels of het heupgedeelte van driepuntsveiligheidsgordels) of met speciale stijve onderste bevestigingsstangen die in de zitting zijn ingebouwd, te worden bevestigd. SUZUKI beveelt aan om het kinderzitje altijd op de achterbank te bevestigen indien dit mogelijk is. Volgens de ongevalstatistieken zijn kinderen namelijk beter beveiligd als het kinderzitje op de achterbank is bevestigd en niet op de voorstoel.

(Voor landen waarin VN-reglement nr. 16 van toepassing is)
Wanneer u een kinderzitje koopt en dit in uw SUZUKI monteert, dient u de informatie te raadplegen betreffende de geschiktheid van kinderzitjes zoals beschreven in "Kinderzitjes voor landen waarin VN/ECE-reglement nr. 16 van toepassing is" in deze paragraaf.

OPMERKING:
Neem alle wettelijke voorschriften betreffende het gebruik van kinderzitjes acht.

58MS030

⚠ WAARSCHUWING

(Auto zonder deactiveringssysteem voor de voorpassagiersairbag)
Monteer geen naar achteren gericht kinderzitje op de voorpassagiersstoel. Als de voorpassagiersairbag wordt opgeblazen, kan een kind dat in een naar achteren gericht kinderzitje zit ernstig of zelfs dodelijk letsel oplopen. Dit komt omdat de rugleuning van het naar achteren gerichte kinderzitje zich te dicht bij de opblazende airbag bevindt.

⚠ WAARSCHUWING

(Auto met het deactiveringssysteem voor de voorpassagiersairbag)
Bij gebruik van een kinderzitje op de voorpassagiersstoel moet het airbagsysteem voor de voorpassagier worden uitgeschakeld; wanneer de airbag voor de voorpassagier anders in werking zou treden, kan dit resulteren in ernstig of fataal letsel voor het kind.

⚠ WAARSCHUWING

Als u een kinderzitje op de achterbank aanbrengt, schuift u de voorstoel zo ver naar voren dat de voeten van het kind niet tegen de rugleuning van de voorstoel stoten. Dit om letsel bij het kind te voorkomen in geval van een ongeval.

65D608

65D609

⚠ WAARSCHUWING

Kinderen zouden bij een aanrijding in gevaar kunnen komen als hun kinderzitje niet op de juiste wijze in de auto is bevestigd. Bij het aanbrengen van een kinderzitje dient u de onderstaande instructies nauwkeurig op te volgen. Bovendien moet u het kind volgens de instructies van de betreffende fabrikant vastmaken in het kinderzitje.

Kinderzitjes voor landen waarin VN/ECE-reglement nr. 16 van toepassing is

⚠ VOORZICHTIG

Stel naar vereist de hoogte van de hoofdsteun af of verwijder de hoofdsteun wanneer een kinderzitje wordt aangebracht. Wanneer echter een verhoogde kinderzitting zonder eigen hoofdsteun wordt aangebracht, mag de hoofdsteun niet worden verwijderd. Als de hoofdsteun wordt verwijderd om het kinderzitje te plaatsen, moet de hoofdsteun weer worden aangebracht nadat het kinderzitje is verwijderd.
Als het kinderzitje verkeerd wordt aangebracht, kan het kind in het kinderzitje bij een botsing letsel oplopen. (Zie de paragrafen "Bevestiging met driepuntsveiligheidsgordels", "Bevestiging met ISOFIX-bevestigingen" en "Bevestiging van een kinderzitje met bovenriem" in dit hoofdstuk voor verdere informatie.)

Kinderzitje

In de tabel ziet u de geschiktheid van elke passagiersplaats voor kinderen en de montage van een kinderzitje.

Geschiktheid van kinderzitje voor elke stoelpositie (voor het voertuig met airbag-deactiveringsschakelaar)

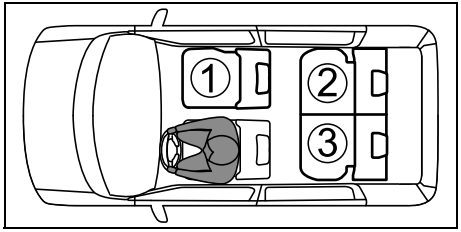

78RB01013

De bovenstaande afbeelding toont een voertuig met het stuur links.

OPMERKING:
Stoelpositienummer van ①, ② *en* ③ *is hetzelfde voor auto's met het stuur links als voor auto's met het stuur rechts.*

① *Voorpassagiersstoel*
② *Achterbank rechterkant*
③ *Achterbank linkerkant*

① (#1, #2, #3)	U
② (#2, #3)	U
③ (#2, #3)	U

Deze modus is geschikt voor de universele categorie van kinderzitjes die met de veiligheidsgordel worden bevestigd.

Deze modus is geschikt voor i-Size en ISOFIX kinderzitje.

Deze stoel is uitgerust met bovenriemverankeringspunt.

Gebruik nooit een naar achteren gericht kinderzitje op de voorpassagiersstoel wanneer de airbag van de voorpassagier is geactiveerd.

#1: Schuif de voorstoel volledig naar achteren.
#2: Wanneer u een naar voren gericht kinderzitje installeert, als er ruimte of speling is tussen het kinderzitje en de rugleuning, verstel de hoek van de rugleuning dan om het kinderzitje goed te kunnen installeren.
#3: Als de hoofdsteun het kinderzitje stoort, verstel dan de hoogte van de hoofdsteun of verwijder deze indien nodig.

OPMERKING:
Zie “Voor Taiwan” in het hoofdstuk “SUPPLEMENT” voor de geschiktheid van kinderzitjes op de zitplaatsen in de modellen voor Taiwan.

Gedetailleerde informatie over het kinderzitje (voor voertuigen met airbagdeactiveringsschakelaar)

Stoelpositienummer	Zitplaats			
	①		②	③
	Voor Passagier-sairbag is is geactiveerd	Voor Passagier-sairbag is is gedeactiveerd		
Stoelpositie geschikt voor universele gordel (JA/NEE)	NEE	JA	JA	JA
i-Size stoelpositie (JA/NEE)	NEE	NEE	JA	JA
Stoelpositie geschikt voor zijdelingse bevestiging (L1/L2)	NEE	NEE	X	X
Geschikt voor naar achteren gerichte bevestiging (R1/R2/R3)	NEE	NEE	R1, R2	R1, R2
Geschikt voor naar voren gerichte bevestiging (F2X/F2/F3)	NEE	NEE	F2X, F2, F3	F2X, F2, F3

Verklaring van de letters in de bovenstaande tabel
JA = Geschikt voor deze stoelpositie
NEE = Niet geschikt voor deze stoelpositie
X = ISOFIX-positie niet geschikt voor ISOFIX-kinderzitjes in deze bevestiging.

ISOFIX-kinderzitjes zijn onderverdeeld in verschillende gewichtsgroepen, grootteklassen en bevestiging.
Het kinderzitje kan worden gebruikt in de stoelposities voor bevestiging getoond in de bovenstaande tabel.
Voor massagroep, grootteklasse en armatuur, bevestigt u de tabel van de volgende pagina.

OPMERKING:
Zie “Voor Taiwan” in het hoofdstuk “SUPPLEMENT” voor de geschiktheid van kinderzitjes op de zitplaatsen in de modellen voor Taiwan.

Als uw kinderzitje geen grootteklasse heeft (of als u geen informatie kunt vinden in de volgende tabel), raadpleeg de geschikte informatie van het kinderzitje voor het voertuig of vraag de verkoper van uw kinderzitje.

Gewichtsgroep	Grootteklasse	Armatuur	Omschrijving
0 (tot 10 kg)	F	L1	Links zijdelings gericht kinderzitje (reiswieg)
	G	L2	Rechs zijwaarts gericht kinderzitje (reiswieg)
	E	R1	Achterwaarts gerichte stoel
0+ (tot 13 kg)	E	R1	Achterwaarts gerichte stoel
	D	R2	Verkleinde naar achteren gericht kinderzitje voor peuters
	C	R3	Groot naar achteren gericht kinderzitje voor peuters
I (9 kg tot 18 kg)	D	R2	Verkleinde naar achteren gericht kinderzitje voor peuters
	C	R3	Groot naar achteren gericht kinderzitje voor peuters
	B	F2	Verlaagd naar voren gericht kinderzitje voor peuters
	B1	F2X	Verlaagd naar voren gericht kinderzitje voor peuters
	A	F3	Hoog naar voren gericht kinderzitje voor peuters
II (15 kg tot 25 kg)	X	X	–
III (22 kg tot 36 kg)	X	X	–

Verklaring van de letters in de bovenstaande tabel
X = Er is geen armatuur voor deze massagroep.

OPMERKING:
Zie “Voor Taiwan” in het hoofdstuk “SUPPLEMENT” voor de geschiktheid van kinderzitjes op de zitplaatsen in de modellen voor Taiwan.

Geschiktheid voor installatie van door SUZUKI aanbevolen kinderzitjes (voor het voertuig met airbagdeactiveringsschakelaar)

Gewichtsgroep	Aanbeveling van Kinderzitje (#A)	Zitplaats			
		①		②	③
		Voor Passagier-sairbag is is geacti-veerd	Voor Passagier-sairbag is is gedeacti-veerd		
0, 0+ (tot 13 kg)	Britax Römer Baby-Safe i-Size	NEE	JA (#1)	JA (#1)	JA (#1)
I (9 kg tot 18 kg)	Britax Römer Duo Plus	NEE	JA (#1)	JA	JA
II, III (15 kg tot 36 kg)	Britax Römer KidFix XP	NEE	JA (#1)	JA	JA

Verklaring van de letters in de bovenstaande tabel
JA = Het is geschikt voor deze stoelpositie
NEE = Het is niet geschikt voor deze stoelpositie

#1: Alleen gordelbanden.
#A: Deze kinderzitjes zijn originele SUZUKI accessoires die voldoen aan UN R44 of R129. Zie de catalogus met originele accessoires. Er zijn echter landen waar sommige of al deze kinderzitjes niet worden verkocht in verband met de plaatselijke wetgeving of om andere redenen.

OPMERKING:
Zie “Voor Australië” in het hoofdstuk “SUPPLEMENT” voor kinderzitjes van de modellen voor Australië.

Geschiktheid van kinderzitjes voor elke stoelpositie (voor het voertuig zonder airbagdeactiveringsschakelaar)

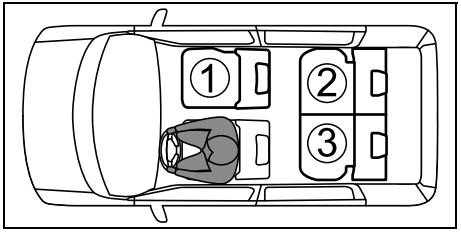

78RB01013

De bovenstaande afbeelding toont een voertuig met het stuur links.

OPMERKING:
Stoelpositienummer van ①, ② *en* ③ *is hetzelfde voor auto's met het stuur links als voor auto's met het stuur rechts.*

① *Voorpassagiersstoel*
② *Achterbank rechterkant*
③ *Achterbank linkerkant*

① (#1, #2, #3)	U
② (#2, #3)	U
③ (#2, #3)	U

Deze modus is geschikt voor de universele categorie van kinderzitjes die met de veiligheidsgordel worden bevestigd.

Deze modus is geschikt voor i-Size en ISOFIX kinderzitje.

Deze stoel is uitgerust met bovenriemverankeringspunt.

Gebruik nooit een naar achteren gericht kinderzitje op de voorpassagiersstoel.

#1: Schuif de voorstoel volledig naar achteren.
#2: Wanneer u een naar voren gericht kinderzitje installeert, als er ruimte of speling is tussen het kinderzitje en de rugleuning, verstel de hoek van de rugleuning dan om het kinderzitje goed te kunnen installeren.
#3: Als de hoofdsteun het kinderzitje stoort, verstel dan de hoogte van de hoofdsteun of verwijder deze indien nodig.

Gedetailleerde informatie over het kinderzitje (voor voertuigen zonder airbagdeactiveringsschakelaar)

Stoelpositienummer	Zitplaats		
	①	②	③
Stoelpositie geschikt voor universele gordel (JA/NEE)	JA (#1)	JA	JA
i-Size stoelpositie (JA/NEE)	NEE	JA	JA
Stoelpositie geschikt voor zijdelingse bevestiging (L1/L2)	NEE	X	X
Geschikt voor naar achteren gerichte bevestiging (R1/R2/R3)	NEE	R1, R2	R1, R2
Geschikt voor naar voren gerichte bevestiging (F2X/F2/F3)	NEE	F2X, F2, F3	F2X, F2, F3

Verklaring van de letters in de bovenstaande tabel
JA = Geschikt voor deze stoelpositie
NEE = Niet geschikt voor deze stoelpositie
X = ISOFIX-positie niet geschikt voor ISOFIX-kinderzitjes in deze bevestiging.

ISOFIX-kinderzitjes zijn onderverdeeld in verschillende gewichtsgroepen, grootteklassen en bevestiging.
Het kinderzitje kan worden gebruikt in de stoelposities voor bevestiging getoond in de bovenstaande tabel.
Voor massagroep, grootteklasse en armatuur, bevestigt u de tabel van de volgende pagina.

#1: Bij de installatie van de kinderzitje is alleen een naar voren gericht armatuur geschikt.

Als uw kinderzitje geen grootteklasse heeft (of als u geen informatie kunt vinden in de volgende tabel), raadpleeg de geschikte informatie van het kinderzitje voor het voertuig of vraag de verkoper van uw kinderzitje.

Gewichtsgroep	Grootteklasse	Armatuur	Omschrijving
0 (tot 10 kg)	F	L1	Links zijdelings gericht kinderzitje (reiswieg)
	G	L2	Rechs zijwaarts gericht kinderzitje (reiswieg)
	E	R1	Achterwaarts gerichte stoel
0+ (tot 13 kg)	E	R1	Achterwaarts gerichte stoel
	D	R2	Verkleinde naar achteren gericht kinderzitje voor peuters
	C	R3	Groot naar achteren gericht kinderzitje voor peuters
I (9 kg tot 18 kg)	D	R2	Verkleinde naar achteren gericht kinderzitje voor peuters
	C	R3	Groot naar achteren gericht kinderzitje voor peuters
	B	F2	Verlaagd naar voren gericht kinderzitje voor peuters
	B1	F2X	Verlaagd naar voren gericht kinderzitje voor peuters
	A	F3	Hoog naar voren gericht kinderzitje voor peuters
II (15 kg tot 25 kg)	X	X	–
III (22 kg tot 36 kg)	X	X	–

Verklaring van de letters in de bovenstaande tabel
X = Er is geen armatuur voor deze massagroep.

Geschiktheid voor installatie van door SUZUKI aanbevolen kinderzitjes (voor auto's zonder airbagdeactiveringsschakelaar)

Gewichtsgroep	Aanbeveling van Kinderzitje (#A)	Zitplaats		
		①	②	③
0, 0+ (tot 13 kg)	Britax Römer Baby-Safe i-Size	NEE	JA (#1)	JA (#1)
I (9 kg tot 18 kg)	Britax Römer Duo Plus	JA (#1)	JA	JA
II, III (15 kg tot 36 kg)	Britax Römer KidFix XP	JA (#1)	JA	JA

Verklaring van de letters in de bovenstaande tabel
JA = Het is geschikt voor deze stoelpositie
NEE = Het is niet geschikt voor deze stoelpositie

#1: Alleen gordelbanden.
#A: Deze kinderzitjes zijn originele SUZUKI accessoires die voldoen aan UN R44 of R129. Zie de catalogus met originele accessoires. Er zijn echter landen waar sommige of al deze kinderzitjes niet worden verkocht in verband met de plaatselijke wetgeving of om andere redenen.

OPMERKING:
Zie "Voor Australië" in het hoofdstuk "SUPPLEMENT" voor kinderzitjes van de modellen voor Australië.

Goedkeuringsmerk om te voldoen aan de voorschriften voor kinderzitjes of VN R44/R129-regeling

Het volgende merkteken wordt op het kinderzitje getoond om te voldoen aan de voorschriften van VN R44/R129 voor het kinderzitje.

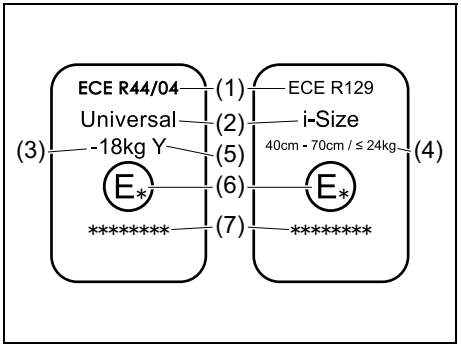

78RB01010

(1) Regelingnummer
(2) Geschiktheid voor kinderzitjescategorie
(3) Gewichtsbereik van het kind dat van toepassing is op dit goedkeuringsmerk zoals weergegeven in het merk
(4) Lengtebereik en gewichtsbereik van het kind dat van toepassing is op dit goedkeuringsmerk in het merk
(5) Specificatie van toepassing
(6) Landcode die het kinderzitje heeft goedgekeurd
(7) Erkenningsnummer van het kinderzitje

Dit goedkeuringsmerk is een representatief voorbeeld.

OPMERKING:
- *VN R44/R129 betekent de internationale regelgeving voor het kinderzitje.*
- *"ECE" wordt weergegeven op de markering in de afbeelding voor het kinderzitje. Deze "ECE"-markering is hetzelfde als "VN".*

Bevestiging met driepuntsveiligheidsgordels

⚠ VOORZICHTIG

Als uw voertuig is uitgerust met de hoofdsteun verstelt u de hoogte van de hoofdsteun of verwijder deze voor het plaatsen van het kinderzitje indien nodig. Wanneer echter een verhoogde kinderzitting zonder eigen hoofdsteun wordt aangebracht, mag de hoofdsteun niet worden verwijderd. Als de hoofdsteun wordt verwijderd om het kinderzitje te plaatsen, moet de hoofdsteun weer worden aangebracht nadat het kinderzitje is verwijderd.
Als het kinderzitje verkeerd wordt aangebracht, kan het kind in het kinderzitje bij een botsing letsel oplopen.

OPMERKING:
Berg de verwijderde hoofdsteun op in de bagageruimte zodat de inzittenden er geen ongemak van hebben.

Gordel van het type ELR

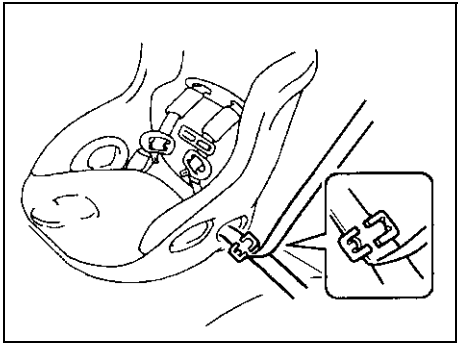

80JC021

(voor modellen met deactiveringssysteem van de voorpassagiersairbag)
SUZUKI beveelt aan om het kinderzitje altijd op de achterbank te bevestigen indien dit mogelijk is. Volgens de ongevalstatistieken zijn kinderen namelijk beter beveiligd als het kinderzitje op de achterbank is bevestigd en niet op de voorstoel.

- Volg onderstaande instructies als een kinderzitje op de voorpassagiersstoel moet worden bevestigd.
  - Deactiveer de airbag voorin van de voorpassagier met het deactiveringssysteem van de voorpassagiersairbag (indien uitgerust).
  - Schuif de stoel in de achterste stand met de verstelhendel voor de stoelpositie.
  - Of als er een ruimte tussen de rugleuning en het kinderzitje, past u de hoek van de rugleuning aan zodat het kinderzitje goed geplaatst kan worden.

Bevestig het kinderzitje overeenkomstig de instructies die bijgeleverd worden door de fabrikant van het kinderzitje.

Controleer of de veiligheidsgordel stevig vastzit.
Beweeg het kinderzitje in alle richtingen om te controleren of dit stevig bevestigd is. Wanneer u uw kind in het kinderzitje plaatst, schuift u de voorstoel in de stand waarbij het kind gemakkelijk in het kinderzitje kan worden geplaatst.

Bevestiging met ISOFIX-bevestigingen

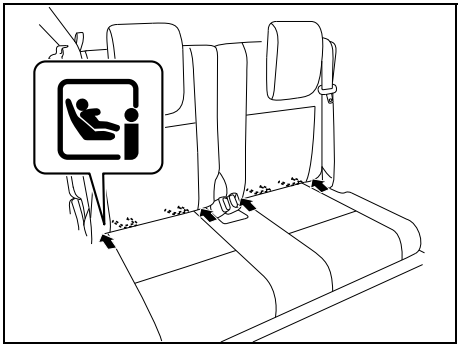

78RB02020

Uw auto is voorzien van bevestigingen in de buitenste zitplaatsen van de achterbank voor de montage van een ISOFIX-kinderzitje met verbindingsstangen. De bevestigingen bevinden zich op de plaats waar de achterzijde van het zitkussen op de onderkant van de rugleuning aansluit.

⚠ WAARSCHUWING

ISOFIX-kinderzitjes mogen alleen op de buitenste zitplaatsen, en niet op de middelste zitplaats van de achterbank worden aangebracht.

Bevestig het ISOFIX-kinderzitje overeenkomstig de instructies van de fabrikant van het kinderzitje. Probeer het kinderzitje na het aanbrengen in alle richtingen te bewegen, vooral naar voren, om te controleren of de verbindingsstangen stevig aan de bevestigingspunten zijn vastgemaakt.

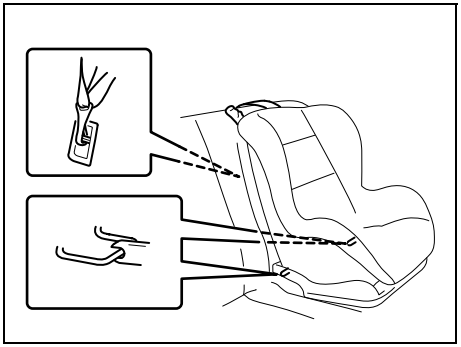

84MM00252

Uw auto is voorzien van bevestigingen voor een bovenriem. Maak de bovenriem van het kinderzitje vast overeenkomstig de instructies van de fabrikant van het kinderzitje.

Hier zijn de algemene aanwijzingen:

⚠ VOORZICHTIG

Als uw auto is uitgerust met de hoofdsteun verstelt u de hoogte van de achterhoofdsteun of verwijdert u deze zonodig voor het plaatsen van het kinderzitje. Wanneer echter een verhoogde kinderzitting zonder eigen hoofdsteun wordt aangebracht, mag de hoofdsteun niet worden verwijderd. Als de hoofdsteun wordt verwijderd om het kinderzitje te plaatsen, moet de hoofdsteun weer worden aangebracht nadat het kinderzitje is verwijderd.
Als het kinderzitje verkeerd wordt aangebracht, kan het kind in het kinderzitje bij een botsing letsel oplopen.

OPMERKING:
Berg de verwijderde hoofdsteun op in de bagageruimte zodat de inzittenden er geen ongemak van hebben.

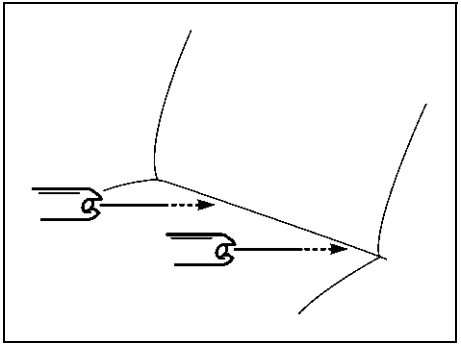

78F114

1) Plaats het kinderzitje op de achterbank en steek de verbindingsstangen in de bevestigingen tussen het zitkussen en de rugleuning.

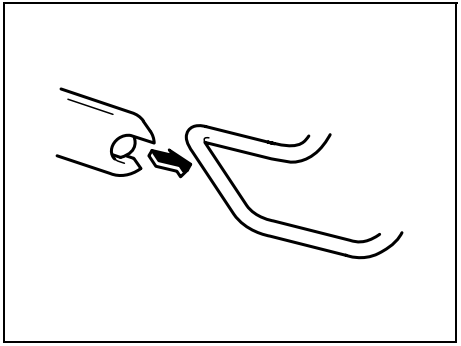

68LM268

2) Gebruik uw handen om de uiteinden van de verbindingsstangen voorzichtig uit te lijnen met de bevestigingen. Let op dat uw vingers niet klem komen te zitten.

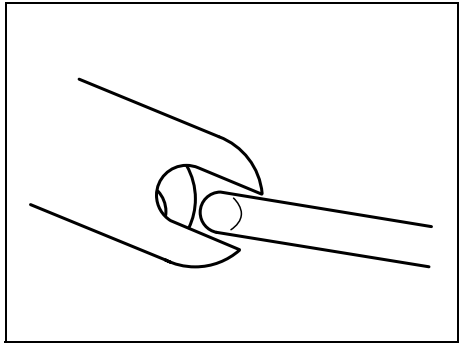

54G184

3) Duw het kinderzitje naar de bevestigingen toe, zodat de uiteinden van de verbindingsstangen gedeeltelijk aan de bevestigingen vastzitten. Gebruik uw handen om de positie te controleren.

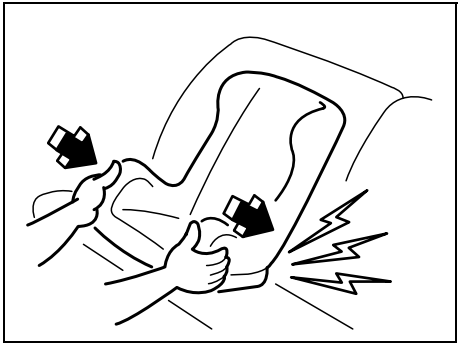

54G185

4) Pak de voorzijde van het kinderzitje vast en duw met kracht tegen het kinderzitje om de verbindingsstangen vast te maken. Controleer of verbindingsstangen stevig vergrendeld zijn door het kinderzitje in alle richtingen te bewegen, vooral naar voren.
5) Bevestig de bovenriem zoals beschreven in het hoofdstuk “Bevestiging van een kinderzitje met bovenriem”.
   Wanneer u uw kind in het kinderzitje plaatst, schuift u de voorstoel in de stand waarbij het kind gemakkelijk in het kinderzitje kan worden geplaatst.

LET OP

Als u een kinderzitje op de achterbank aanbrengt, schuift u de voorstoel zo ver naar voren dat deze het kinderzitje niet hindert.

Bevestiging van een kinderzitje met bovenriem

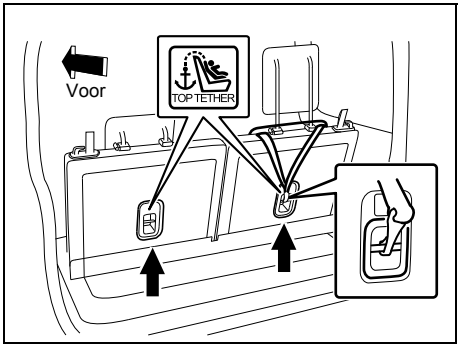

78RB02021

Sommige kinderzitjes vereisen het gebruik van een bovenriem. Er zijn in uw auto bevestigingsbeugels voor een bovenriem aangebracht op de plaatsen die in de afbeeldingen zijn aangegeven.
Het aantal bevestigingsbeugels waarmee uw auto is uitgerust, hangt van de specificaties van de auto af. Bevestig het kinderzitje als volgt:

1) Bevestig het kinderzitje op de achterbank overeenkomstig de hiervoor beschreven procedure voor het aanbrengen van een kinderzitje waarbij geen bovenriem gebruikt hoeft te worden.
2) Maak de bovenriem vast aan de bovenste bevestigingsbeugel en trek de bovenriem strak overeenkomstig de aanwijzingen die door de fabrikant van het kinderzitje worden geleverd. Maak de bovenriem vast aan de bijbehorende bevestigingsbeugel die zich meteen achter het kinderzitje bevindt. Maak de bovenriem niet vast aan de bagage-bevestigingslussen (indien uitgerust).

⚠ WAARSCHUWING

Maak de bovenriem van het kinderzitje niet vast aan de bagage-bevestigingslussen (indien uitgerust). Wanneer de bovenriem niet juist bevestigd is, zal het kinderzitje niet de vereiste bescherming bieden.

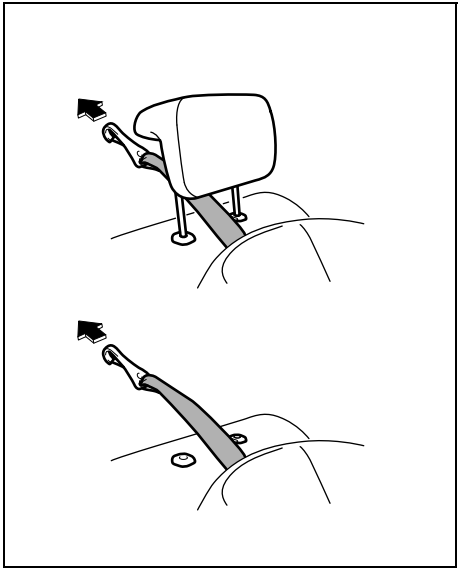

52RS20431

3) Zie de afbeelding voor het leiden van de bovenriem zodat deze op de juiste wijze loopt. (Raadpleeg het hoofdstuk “Hoofdsteunen” voor meer informatie over het aanpassen van de hoogte van de hoofdsteun of verwijderen).
4) Controleer of de bagage de loop van de bovenriem niet hindert.

LET OP

Als u een kinderzitje op de achterbank aanbrengt, schuift u de voorstoel zo ver naar voren dat deze het kinderzitje niet hindert.

OPMERKING:
Zie “Voor Australië” in het hoofdstuk “SUPPLEMENT” voor informatie over modellen voor Australië.

Veiligheidsgordelspannersysteem

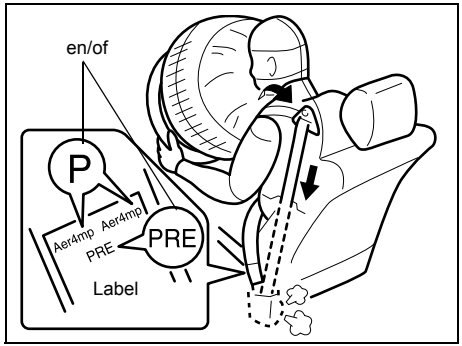

63J269

⚠ WAARSCHUWING

In dit gedeelte wordt het veiligheidsgordelspannersysteem van uw SUZUKI-auto beschreven. Lees de hierna volgende informatie aandachtig door en volg alle aanwijzingen zorgvuldig op om de kans op ernstig of fataal letsel tot een minimum te beperken.

Kijk naar het label onderaan op de veiligheidsgordels van de voorstoelen of de achterbank om te bepalen of uw auto met een gordelspannersysteem is uitgerust. Bij auto’s met een gordelspannersysteem ziet u de letters “p” en/of “PRE” zoals afgebeeld. Veiligheidsgordels met een gordelspanner werken op dezelfde wijze als gewone veiligheidsgordels.
Lees dit hoofdstuk en het hoofdstuk “Aanvullend inzittenden-beveiligingssysteem (airbags)” voor meer informatie over het gordelspannersysteem.

Het veiligheidsgordelspannersysteem werkt in combinatie met het aanvullend inzittenden-beveiligingssysteem (airbags). De botsingsensoren en de elektronische regeleenheid van het airbagsysteem regelen ook de werking van de veiligheidsgordelspanners. De gordelspanners worden alleen geactiveerd wanneer er een frontale botsing of een aanrijding van opzij optreedt die ernstig genoeg is om de airbags te activeren en wanneer de veiligheidsgordels zijn vastgemaakt. Voor voorzorgsmaatregelen en algemene informatie betreffende onderhoud aan het gordelspannersysteem wordt in aanvulling op de hier onder “Veiligheidsgordelspannersysteem” gegeven informatie verwezen naar de paragraaf “Aanvullend inzittenden-beveiligingssysteem (airbags)”, en zorg dat alle aanwijzingen nauwkeurig worden opgevolgd.

De gordelspanner bevindt zich in de oprolmechanismen van de voorste veiligheidsgordels en elk oprolmechanisme van de achterbankveiligheidsgordels op de buitenste zitplaatsen. Bij een frontale botsing of een aanrijding van opzij trekt de gordelspanner een eventuele lus in de gordel strak zodat de gordel een optimale bescherming kan bieden. De oprolmechanismen zijn geblokkeerd nadat de gordelspanners in werking zijn getreden. Wanneer de gordelspanners in werking treden, hoort u een knal en kan er wat rook vrijkomen. Deze verschijnselen zijn normaal en duiden niet op brand in de auto.

De bestuurder en alle passagiers moeten altijd de veiligheidsgordels dragen, ongeacht of de auto wel of niet is uitgerust met gordelspanners om de kans op ernstig of fataal letsel bij een botsing te beperken.

Ga rechtop op de stoel zitten met uw rug tegen de rugleuning; leun niet naar voren of naar de zijkant. Stel de gordel zo af dat het heupgedeelte van de gordel laag over uw bekken loopt en niet om uw middel. Zie de paragrafen “Stoelverstelling” en de aanwijzingen en voorzorgsmaatregelen over veiligheidsgordels in het gedeelte “Veiligheidsgordels en kinderzitjes” voor nadere bijzonderheden betreffende de juiste afstelling van de stoelen en veiligheidsgordels.

De gordelvoorspanners en airbags treden bij een ernstige frontale botsing of botsing vanaf de zijkant in werking. Zij worden niet geactiveerd bij een aanrijding van achteren, wanneer de auto over de kop slaat of bij minder ernstige frontale aanrijdingen. De gordelspanners kunnen slechts éénmaal geactiveerd worden. Als de gordelspanners geactiveerd worden (d.w.z. wanneer de airbags geactiveerd worden), moet u het gordelspannersysteem zo spoedig mogelijk door een SUZUKI-dealer laten nakijken.

Als het AIR BAG-lampje in het instrumentenpaneel niet knippert of even brandt wanneer het contactslot in de stand “ON” gezet wordt, als het lampje langer dan 10 seconden blijft branden, of als het lampje tijdens het rijden gaat branden, is het mogelijk dat het gordelspannersysteem of het airbagsysteem niet goed werkt. Laat beide systemen in dit geval zo spoedig mogelijk door een SUZUKI-dealer nakijken.

Onderhoud aan of rondom de onderdelen van het gordelspannersysteem of de bijbehorende bedrading mag uitsluitend door een SUZUKI-dealer worden uitgevoerd die hiervoor speciaal getraind is. Foutieve onderhoudsprocedures kunnen leiden tot het onvoorzien in werking treden van de gordelspanners of het gordelspannersysteem zou buiten werking kunnen raken. Beide gevallen zouden mogelijk in ernstig letsel kunnen resulteren.

Om beschadiging of onvoorzien in werking treden van het gordelspanners te voorkomen, dient u pas met werkzaamheden aan de elektrische installatie van uw SUZUKI te beginnen nadat u de loodzuuraccu hebt losgekoppeld en het contactslot minimaal 90 seconden in de stand “LOCK” heeft gestaan.

Raak geen onderdelen of bedrading van het gordelspannersysteem aan. De bedrading is voorzien van gele isolatietape of zit in gele doorvoerbuisjes en de stekkers zijn eveneens geel. Neem contact op met een erkende SUZUKI-dealer of een autodemontagebedrijf als u uw SUZUKI-auto wilt afvoeren.

Aanvullend inzittenden-beveiligingssysteem (airbags)

⚠ WAARSCHUWING

In dit hoofdstuk wordt de beveiliging beschreven die geboden wordt door het aanvullende inzittenden-beveiligingssysteem (airbags) van uw SUZUKI-auto. Lees deze informatie zorgvuldig door en volg alle aanwijzingen op om de kans op ernstig of fataal letsel bij een botsing tot een minimum te beperken.

Uw auto is uitgerust met een aanvullend inzittenden-beveiligingssysteem dat bestaat uit de volgende onderdelen, in aanvulling op een driepuntsgordel op elk van de zitplaatsen.

(1) Botsingsensor voorzijde
(2) Botsingsensor zijkant (indien uitgerust)
(3) Module voorairbag voor de bestuurder
(4) Module zijgordijn-airbag (indien uitgerust)
(5) Airbag voor de voorpassagier module
(6) Zij-airbagmodule (indien uitgerust)
(7) Gordelspanners van voorste veiligheidsgordels (indien uitgerust)
(8) Gordelspanners van achterste veiligheidsgordels (indien uitgerust)
(9) Airbag-controller

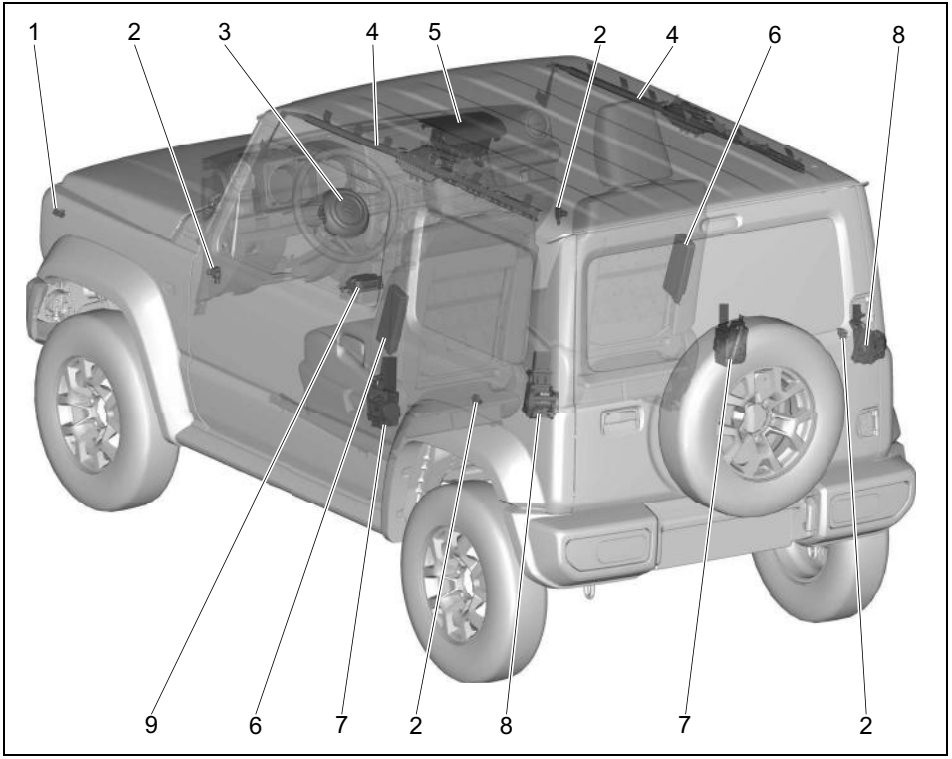

78RB02022

⚠ WAARSCHUWING

Een airbag biedt in aanvulling op de veiligheidsgordels extra beveiliging in geval van een botsing. De bestuurder en alle passagiers dienen echter altijd hun veiligheidsgordels te dragen, ongeacht of hun zitplaats wel of niet van een airbag is voorzien, om bij een ongeval de kans op ernstig of fataal letsel tot een minimum te beperken.

AIRBAG-licht

63J030

Als het AIR BAG-lampje in de instrumentenpaneel niet gaat knipperen of branden wanneer het contactslot de eerste keer in de “ON”-stand wordt gezet of als het AIR BAG-lampje blijft branden, of als het lampje tijdens het rijden gaat branden, is het mogelijk dat het airbagsysteem (of het veiligheidsgordelvoorspannersysteem) niet juist werkt. Laat het airbagsysteem in dit geval zo spoedig mogelijk door een SUZUKI-dealer nakijken.

Betekenis van airbagsymbool

72M00150

Dit label kan op de zonneklep aangebracht zijn.

⚠ WAARSCHUWING

Gebruik NOOIT een naar achteren gericht kinderzitje op een stoel die door een frontale ACTIEVE AIRBAG wordt beveiligd, want dat kan voor het KIND FATAAL of ERNSTIG LETSEL tot gevolg hebben.

OPMERKING:

- *Zie “Voor Australië” in het hoofdstuk “SUPPLEMENT” voor het label van de modellen voor Australië.*
- *Zie “Voor GCC-landen” in het hoofdstuk “SUPPLEMENT” voor het label van de modellen voor de GCC-landen.*
- *Zie “Voor Taiwan” in het hoofdstuk “SUPPLEMENT” voor het label van de modellen voor Taiwan.*
- *Zie “Voor Thailand” in het hoofdstuk “SUPPLEMENT” voor het label van de modellen voor Thailand.*

Airbags voor

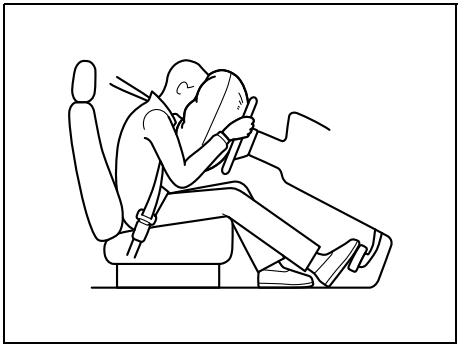

63J259

De voorairbags zijn zo ontworpen dat deze bij een ernstige frontale botsing in werking treden als het contactslot in de stand “ON”-stand staat.

OPMERKING:
Bij een frontale botsing worden de airbags aan passagierszijde en de zij-airbags opgeblazen.

De voorairbags zijn niet ontworpen om op te blazen bij een aanrijding van achteren, vanaf de zijkant, wanneer de auto omslaat of bij een minder ernstige frontale botsing, want ze zouden bij dergelijke ongevallen geen bescherming bieden. Vergeet niet dat een airbag bij een botsing slechts eenmaal kan worden opgeblazen, dus de inzittenden moeten de veiligheidsgordel dragen om letsel als gevolg van verdere bewegingen van het lichaam te voorkomen.

Daarom mag een airbag nooit als een vervanging voor de veiligheidsgordel worden beschouwd. Voor een maximale bescherming moet u altijd de veiligheidsgordel dragen. Vergeet niet dat geen enkel systeem alle mogelijke verwondingen kan voorkomen die bij een ongeval kunnen optreden.

Airbag van de bestuurder

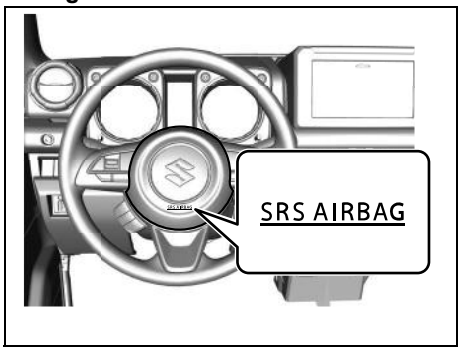

78RB02023

Airbag voor de voorpassagier

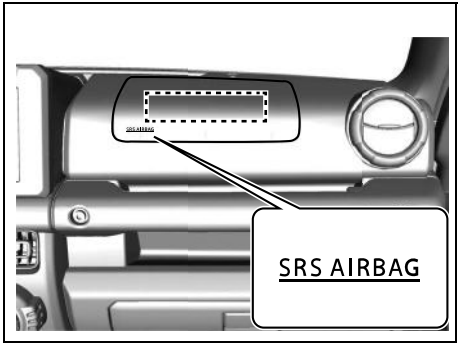

78RB02024

De airbag voor de bestuurder bevindt zich achter de middenbekleding van het stuurwiel en de airbag voor de voorpassagier bevindt zich achter het dashboard aan de passagierszijde.
De woorden “SRS AIRBAG” staan in reliëf op de airbagdeksels om de plaats van de airbags aan te geven.

⚠ WAARSCHUWING

Als de opslagplaats van de airbag beschadigd of gebarsten is, kan het airbagsysteem mogelijk niet naar behoren werken, wat kan leiden tot ernstig letsel in geval van een botsing. Laat uw voertuig door uw SUZUKI-dealer nakijken.

58MS030

⚠ WAARSCHUWING

(Auto zonder deactiveringssysteem voor de voorpassagiersairbag)
Monteer geen naar achteren gericht kinderzitje op de voorpassagiersstoel. Als de voorpassagiersairbag wordt opgeblazen, kan een kind dat in een naar achteren gericht kinderzitje zit ernstig of zelfs dodelijk letsel oplopen. Dit komt omdat de rugleuning van het naar achteren gerichte kinderzitje zich te dicht bij de opblazende airbag bevindt.

⚠ WAARSCHUWING

(Auto met het deactiveringssysteem voor de voorpassagiersairbag)
Bij gebruik van een kinderzitje op de voorpassagiersstoel moet het airbagsysteem voor de voorpassagier worden uitgeschakeld; wanneer de airbag voor de voorpassagier anders in werking zou treden, kan dit resulteren in ernstig of fataal letsel voor het kind.

Zie de paragraaf “Veiligheidsgordels en kinderzitjes” voor nadere bijzonderheden betreffende de beveiliging van uw kind in de auto.

Voorwaarden activering airbags voorin (opblazen)

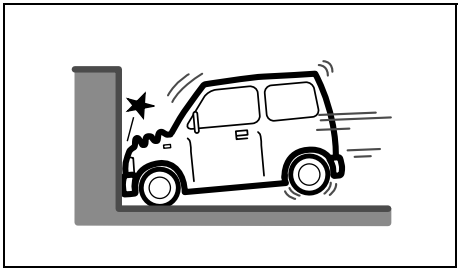

80J097

- Frontale botsing tegen een vaste muur die niet beweegt of vervormt met meer dan 25 km/h (15 mph)

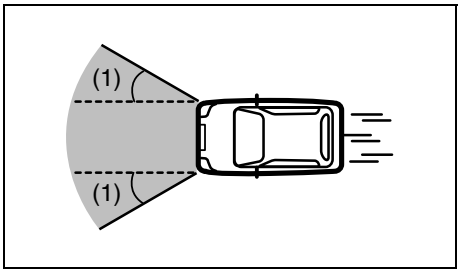

80J098E

- Hevige botsing gelijk aan een frontale aanrijding zoals hierboven bij linker- en rechterhoeken van ongeveer 30 graden (1) of minder aan de voorkant van uw voertuig

Voorwaarden activering airbags voorin (opblazen)
Bij een sterke botsing tegen de onderzijde van uw auto worden de voorairbags mogelijk opgeblazen.

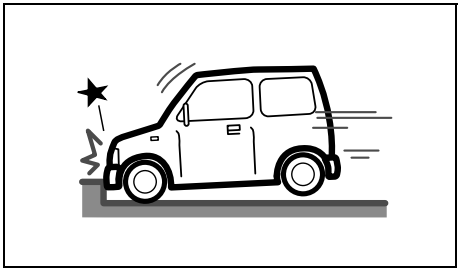

80J099

- Raken van een stoeprand of de middenberm

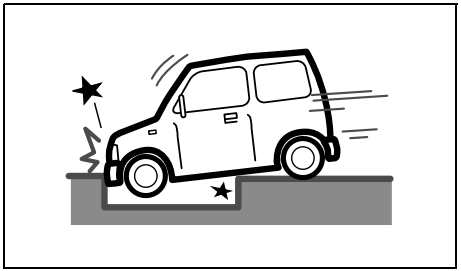

80J100E

- Vallen in een diepe kuil of gat

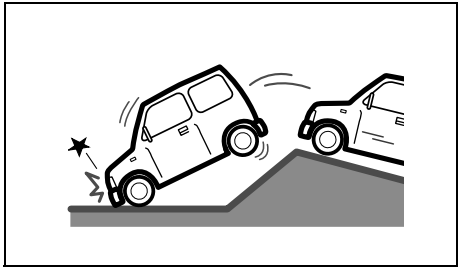

80J101

- Hard landen of vallen

De voorairbags treden mogelijk niet in werking
Het is mogelijk dat de voorairbags niet opblazen als er geen hevige botsing heeft plaatsgevonden omdat het botsingsvoorwerp makkelijk te vervormen was of verplaatst werd, of het deel van uw voertuig die de botsing opving gemakkelijk te vervormen was.
Ook kunnen voorairbags mogelijk niet worden opgeblazen in veel gevallen waarin de botsingshoek groter is dan 30 graden bij linker- en rechterhoeken aan de voorkant van uw voertuig.

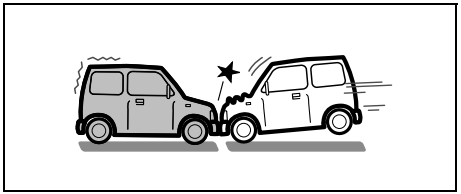

80J102

- Een frontale aanrijding met een stilstaand voertuig bij minder dan ongeveer 50 km/h (30 mph)

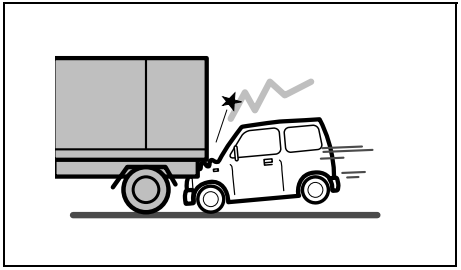

80J103

- Botsing waarbij de voorzijde van de auto onder een vrachtwagen verdwijnt etc.

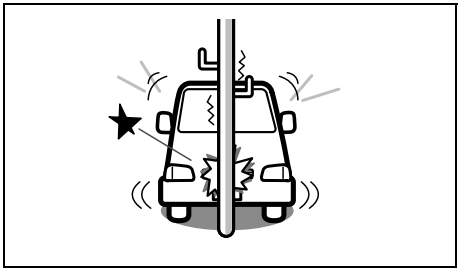

80J104

- Botsing met een lantaarnpaal o.i.d.

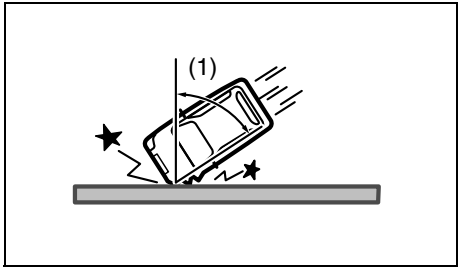

80J105E

- Bij een botsing met een vaste wand of vangrail bij een linker- of rechterhoek groter dan ongeveer 30 graden (1) aan de voorkant van uw auto

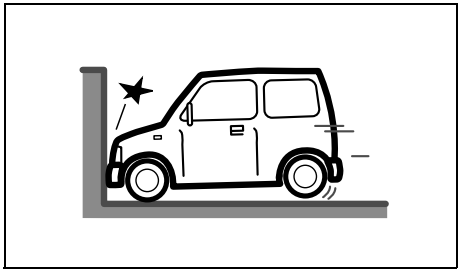

80J106

- Frontale botsing tegen een vaste muur die niet beweegt of vervormt met minder dan ongeveer 25 km/h (15 mph)

Voorairbags worden niet opgeblazen
De voorairbags treden niet in werking bij een aanrijding van achteren, opzij of wanneer de auto over de kop slaat, enz., maar ze kunnen wel in werking treden bij een harde botsing.

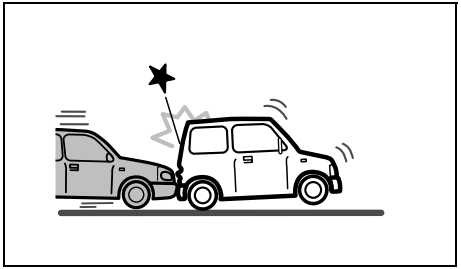

80J120

- Botsing van achteren

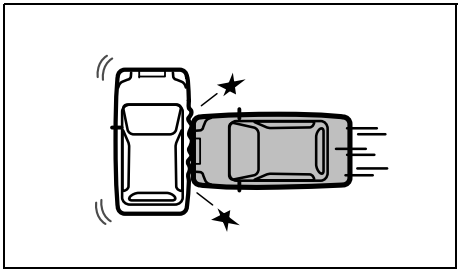

80J119

- Botsing van de zijkant

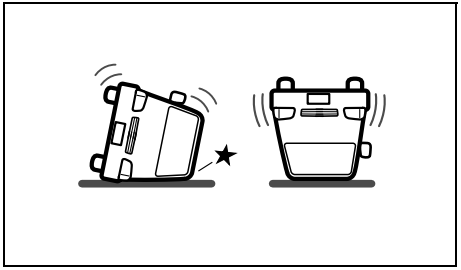

80J110

- Over de kop slaan

OPMERKING:
Voor de auto die is uitgerust met “Noodhulpverlening - global navigation satellite system (ERA-GLONASS)”, raadpleeg “Noodhulpverlening - Global Navigation Satellite System (ERA-GLONASS)” in “Voor Rusland en andere landen die ERA-GLONASS adopteren” in de paragraaf “SUPPLEMENT” voor verdere informatie.

Zij-airbags en zijgordijnairbags

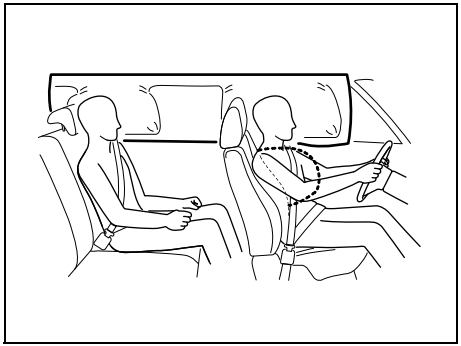

68KM090

Zij-airbags en zijgordijnairbags zijn zo ontworpen dat deze bij een ernstige aanrijding van opzij om botsingen in werking treden wanneer het contactslot in de “ON”-stand staat.

De zij-airbags en zijgordijnairbags zijn niet ontworpen om opgeblazen te worden bij een frontale botsing, een aanrijding van achteren, wanneer de auto omslaat of bij een minder ernstige aanrijding vanaf de zijkant, want deze airbags zouden bij dergelijke ongevallen geen bescherming bieden. Alleen de zij-airbag en de zijgordijnairbag aan de kant van de botsing zullen opgeblazen worden. Bij een frontale botsing worden de zij-airbags en zijgordijnairbags echter mogelijk opgeblazen. Vergeet niet dat een airbag bij een botsing slechts eenmaal kan worden opgeblazen, dus de inzittenden moeten de veiligheidsgordel dragen om letsel als gevolg van verdere bewegingen van het lichaam te voorkomen.
Daarom mag een airbag nooit als een vervanging voor de veiligheidsgordel worden beschouwd. Voor een maximale bescherming moet u altijd de veiligheidsgordel dragen. Vergeet niet dat geen enkel systeem alle mogelijke verwondingen kan voorkomen die bij een ongeval kunnen optreden.

Zij-airbags

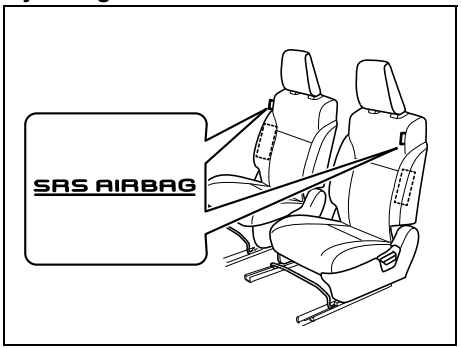

78RB02025

De zij-airbags bevinden zich in de rugleuningen van de voorstoelen, aan de kant die het dichtst bij de portieren is. Er zijn labels met de woorden “SRS AIRBAG” aangebracht op de rugleuning om de plaats van de zij-airbags aan te geven.

Zijgordijnairbags

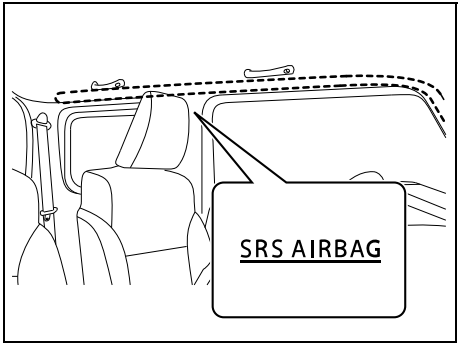

78RB02026

De zijgordijnairbags bevinden zich in de dakbekleding. De woorden “SRS AIRBAG” staan in reliëf op de stijl om de plaats van de zijgordijnairbags aan te geven.

⚠ WAARSCHUWING

Als de opslagplaats van de airbag beschadigd of gebarsten is, kan het airbagsysteem mogelijk niet naar behoren werken, wat kan leiden tot ernstig letsel in geval van een botsing. Laat uw voertuig door uw SUZUKI-dealer nakijken.

Voorwaarden voor activering van de zij-airbags en zijgordijnairbags (opblazen)

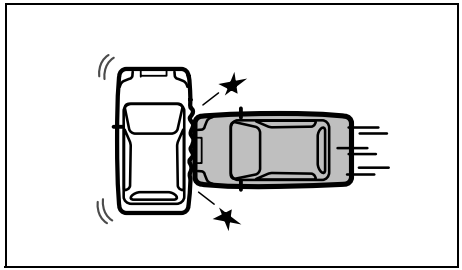

80J119

- Bij botsingen van de zijkant met een rechterhoek met een algemene passagiersauto en uw auto bij meer dan ongeveer 30 km/h (19 mph) of bij een hevigere impact

Zij-airbags en zijgordijnairbags kunnen bij een ernstige botsing worden opgeblazen

Zij-airbags en zijgordijnairbags kunnen zelfs bij een frontale botsing worden opgeblazen als er een hevige botsing in de laterale richting plaatsvindt.

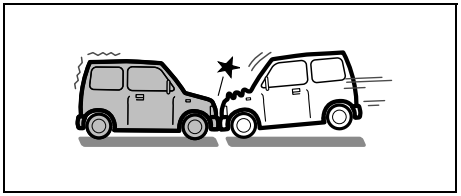

80J102

- Frontale botsing

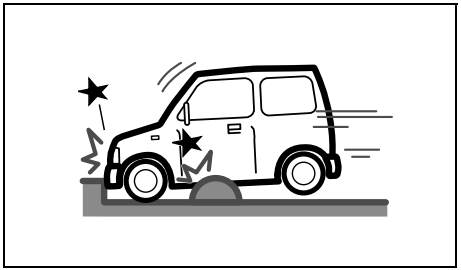

52RM20730

- Een stoeprand of drempel raken

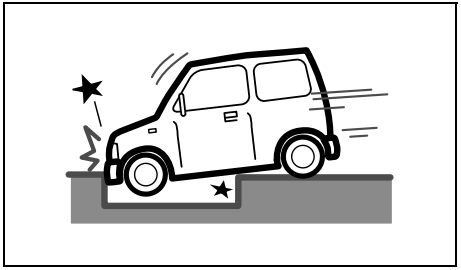

80J100E

- Vallen in een diepe kuil of gat

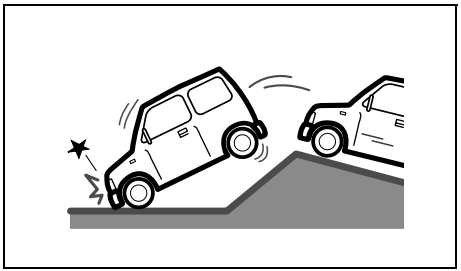

80J101

- Hard landen of vallen

Zij-airbags en zijgordijnairbags kunnen mogelijk niet worden opgeblazen

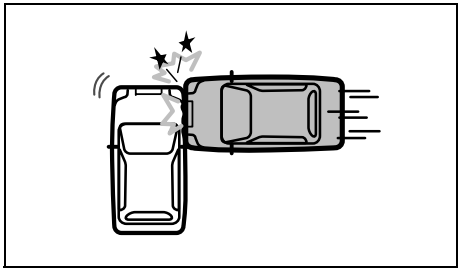

80J121

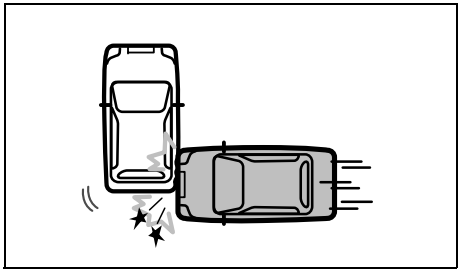

80J122

- Botsing vanaf de zijkant tegen de auto buiten de passagiersruimte

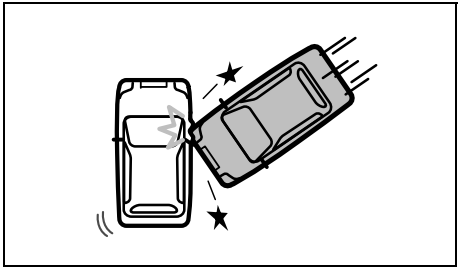

80J123

- Bij een botsing vanaf de zijkant bij een schuine hoek

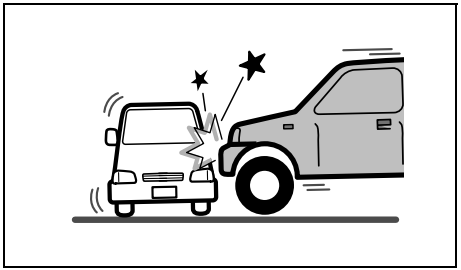

80J124

- Bij een botsing vanaf de zijkant met een voertuig met hoge motorkap

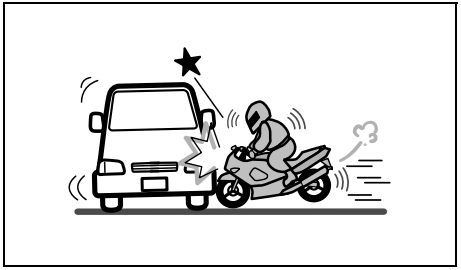

80J125

- Botsing van de zijkant met een motorfiets of fiets

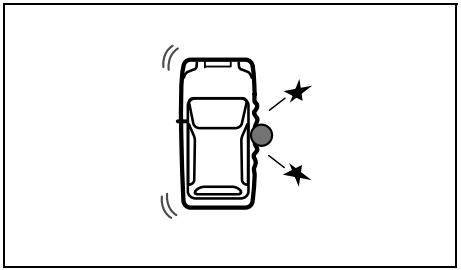

80J126

- Botsing met een lantaarnpaal o.i.d.

Zij-airbags en zijgordijnairbags worden niet opgeblazen

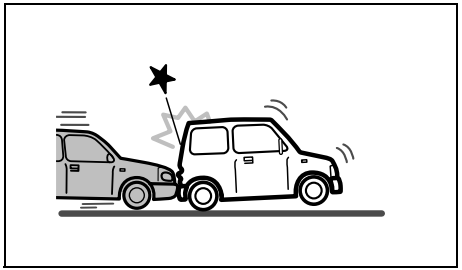

80J120

- Botsing van achteren

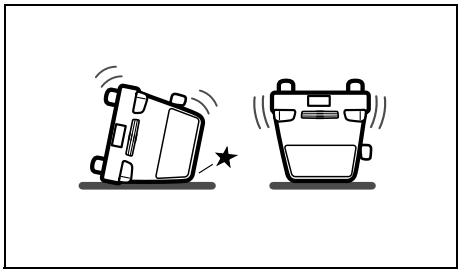

80J110

- Over de kop slaan

Werking van het systeem

Bij een frontale aanrijding zullen de botsingsensoren een abrupte snelheidsvermindering waarnemen en wanneer deze door de regeleenheid als een ernstige frontale botsing wordt beoordeeld, zal de regeleenheid de opblaasmechanismen activeren. Als uw auto met zij-airbags en zijgordijnairbags is uitgerust, zullen de botsingsensoren een aanrijding van opzij detecteren, en als de regeleenheid dan vaststelt dat de aanrijding van opzij ernstig genoeg is, zal deze de opblaasmechanismen van de zij-airbag en de zijgordijnairbag activeren. De opblaasmechanismen zorgen ervoor dat de juiste airbags met stikstof of argongas worden gevuld. De opgeblazen airbags vormen een kussen voor uw hoofd (alleen de voorairbags en de zijgordijnairbags) en bovenlichaam. Het opblazen en leeglopen van de airbag gebeurt zo snel dat u dit misschien niet eens merkt. De airbag zal niet uw zicht belemmeren en het ook niet moeilijker maken het voertuig te verlaten.

Om de kans op ernstig of fataal letsel te voorkomen, moeten de airbags uiterst snel en met kracht opgeblazen worden. Als gevolg van het snelle opblazen is het echter mogelijk dat de airbag irritatie van de huid veroorzaakt, bijvoorbeeld wanneer de voorairbag tegen het gezicht aankomt. Was alle resten zo snel mogelijk weg om huidirritatie te voorkomen. Bij het opblazen hoort u tevens een harde knal en kan er wat poeder en rook vrijkomen. Deze verschijnselen zijn normaal en duiden niet op brand in de auto. Houd er wel rekening mee dat sommige onderdelen van het airbagsysteem nog enige tijd heet kunnen zijn na het activeren.

Een veiligheidsgordel zorgt ervoor dat u op uw plaats blijft zitten en maximaal beschermd wordt wanneer een airbag wordt opgeblazen. Schuif uw stoel zo ver mogelijk naar achteren tot in de stand waarbij de bedieningsorganen nog steeds goed bereikbaar zijn. Ga zo ver mogelijk naar achteren op uw stoel zitten, met uw rug tegen de rugleuning. Zit rechtop en leun niet over het stuurwiel of dashboard. De personen op de voorstoelen mogen niet tegen het portier leunen of slapen. Zie de paragrafen “Stoelverstelling” en “Veiligheidsgordels en kinderzitjes” in dit hoofdstuk voor bijzonderheden betreffende de juiste afstelling van de stoelen en veiligheidsgordels.

65D610

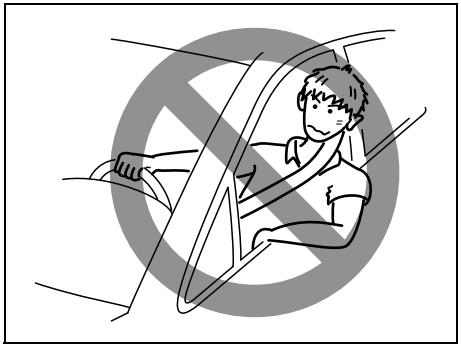

54G582

⚠ WAARSCHUWING

- **De bestuurder mag niet over het stuurwiel leunen. De voorpassagier mag niet tegen het dashboard leunen of zodanig zitten dat zijn/haar lichaam zich te dicht bij het dashboard bevindt. Bij auto’s met zij-airbags en zijgordijnairbag mogen de inzittenden niet tegen de portieren leunen of slapen. In dergelijke gevallen bevindt de inzittende zich namelijk te dicht bij een airbag indien deze wordt opgeblazen, met mogelijk ernstig letsel tot gevolg.**
- **Bevestig geen voorwerpen aan het stuurwiel of het dashboard en plaats er ook geen voorwerpen boven. Plaats ook geen voorwerpen tussen de airbag en de bestuurder of voorpassagier. Deze voorwerpen zouden de werking van de airbag kunnen hinderen of zouden door de airbag bij een ongeval door de auto kunnen worden geslingerd. Daarnaast kunnen deze objecten bewegen als u begint te rijden of terwijl het voertuig rijdt. De voorwerpen kunnen mogelijk het zicht van de bestuurder of veilig rijgedrag beïnvloeden. In elke omstandigheid kan dit leiden tot ernstig letsel.**

(vervolg)

⚠ WAARSCHUWING

(vervolg)

- **Gebruik geen niet-erkende stoelhoezen op de voorstoelen bij voertuigen met zij-airbags omdat niet-erkende stoelhoezen mogelijk het opblazen van de zij-airbags belemmeren. SUZUKI beveelt sterk aan originele stoelhoezen van SUZUKI te gebruiken bij het bedekken van de voorstoelen van dergelijke voertuigen met zij-airbags. Daarnaast dient u geen bekerhouders, kleerhangers of andere voorwerpen naast het portier te plaatsen en dient u er geen paraplu neer te zetten omdat deze voorwerpen mogelijk door het voertuig geslingerd kunnen worden bij een ongeval. Dit kan mogelijk resulteren in ernstig letsel.**
- **Gebruik geen hamer en oefen geen sterke impact uit op de onderdelenlocaties van de airbag. Dit kan leiden tot storingen in de werking van de airbags.**

Hoewel het mogelijk is dat uw auto bij een botsing lichte schade heeft opgelopen, was dit mogelijk niet sterk genoeg om de voor-, zij- of zijgordijnairbags te activeren. Indien uw auto bij een botsing ook maar enige schade aan de voor- of zijkanten heeft opgelopen, moet u het airbagsysteem door een SUZUKI-dealer laten nakijken om er zeker van te zijn dat het systeem in goede staat verkeert.

Uw auto is voorzien van een diagnosemodule waarin informatie betreffende het airbagsysteem wordt opgeslagen wanneer de airbags bij een aanrijding in werking treden. De module slaat informatie over de status van het gehele systeem op, en welke sensoren voor de activering hebben gezorgd en - dit is alleen voor bepaalde auto's - of de veiligheidsgordel van de bestuurder wel of niet werd gebruikt.

Onderhoud van het airbagsysteem

Als de airbags geactiveerd zijn, moeten de airbags en de bijbehorende onderdelen zo spoedig mogelijk door een SUZUKI-dealer worden vervangen.

Als uw auto ooit in diep water terechtkomt en de vloer onder de bestuurderszitplaats volledig onder water is gelopen, is het mogelijk dat de airbagregeleenheid beschadigd is. In dit geval moet u een SUZUKI-dealer zo spoedig mogelijk het airbagsysteem laten nakijken.

Voor onderhoud aan of het vervangen van een airbag zijn speciale vaardigheden en gereedschap vereist. Laat onderhoud en vervangen van airbags daarom uitsluitend door een SUZUKI-dealer uitvoeren. Herinner een ieder die onderhoud aan uw SUZUKI-auto verricht eraan dat deze is voorzien van airbags.

Onderhoud aan of rondom de airbagcomponenten of bedrading mag uitsluitend door een SUZUKI-dealer worden uitgevoerd. Slecht onderhoud zou kunnen leiden tot het onvoorzien in werking treden van de airbags of het airbagsysteem zou buiten werking kunnen raken. Beide gevallen zouden mogelijk in ernstig letsel kunnen resulteren.

Om beschadiging of onvoorzien in werking treden van het airbagsysteem te voorkomen, dient u pas met werkzaamheden aan de elektrische installatie van uw SUZUKI te beginnen nadat u de loodzuuraccu hebt losgekoppeld en het contactslot minimaal 90 seconden in de "LOCK"-stand heeft gestaan. Raak geen onderdelen of bedrading van het airbagsysteem aan. De bedrading is van gele isolatietape of gele doorvoerbuisjes voorzien en de stekkers zijn eveneens geel gekleurd zodat bedrading en stekkers gemakkelijk herkenbaar zijn.

Het demonteren en afvoeren van een auto met een intact zijnde airbag kan gevaarlijk zijn. Neem contact op met een SUZUKI-dealer, een autodemontagebedrijf of sloperij wanneer u uw auto wilt afvoeren.

Deactiveringssysteem van de voorpassagiersairbag (indien uitgerust)

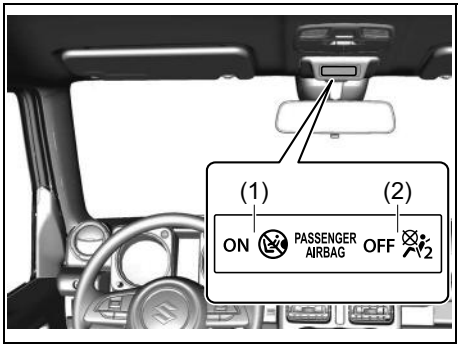

78RB02027

Het voorairbagsysteem van de voorpassagier moet worden uitgeschakeld als er een kinderzitje op de voorpassagiersstoel moet worden bevestigd.
Als het contactslot naar de “ON”-stand wordt gedraaid, toont het “PASSENGER AIRBAG ON” indicatielampje (1) of het “PASSENGER AIRBAG OFF” indicatielampje (2) of de airbag van de voorpassagier ingeschakeld of uitgeschakeld is.

Als de voorpassagiersairbag ingeschakeld is, branden zowel het “PASSENGER AIRBAG ON” indicatielampje (1) als het “PASSENGER AIRBAG OFF” indicatielampje (2) een paar seconden en gaan dan uit.
Daarna brandt alleen het “PASSENGER AIRBAG ON” indicatielampje (1) ongeveer 1 minuut en gaat dan uit.

Als de voorpassagiersairbag uitgeschakeld is, branden zowel het “PASSENGER AIRBAG ON” controlelichtje (1) als het “PASSENGER AIRBAG OFF” controlelichtje (2) een paar seconden en gaan dan uit.
Daarna brandt alleen het “PASSENGER AIRBAG OFF” indicatielampje (2).

Wanneer u de voorpassagiersairbag in- of uitschakelt, moet u controleren welk indicatielampje aan is voordat u de motor start.

De zij-airbags, zijgordijnairbags en de veiligheidsgordelvoorspanners zijn niet verbonden met het airbag-deactiveringssysteem. Zelfs wanneer de voorpassagiersairbag is uitgeschakeld, zullen de zij-airbags, de zijgordijnairbags en de veiligheidsgordelvoorspanners nog steeds werken.

58MS030

⚠ WAARSCHUWING

Bij gebruik van een kinderzitje op de voorpassagiersstoel moet het airbagsysteem voor de voorpassagier worden uitgeschakeld; wanneer de airbag voor de voorpassagier anders in werking zou treden, kan dit resulteren in ernstig of fataal letsel voor het kind.

⚠ WAARSCHUWING

Controleer of de voorpassagiersairbag ingeschakeld is en het “PASSENGER AIRBAG ON” indicatielampje (1) brandt wanneer er geen kinderzitje op de voorpassagiersstoel is bevestigd.

Volgens de ongevalstatistieken zijn kinderen beter beveiligd als het kinderzitje op de achterbank is bevestigd en niet op de voorstoel. SUZUKI beveelt aan om het kinderzitje altijd op de achterbank te bevestigen indien dit mogelijk is.

Airbag-deactiveringsschakelaar

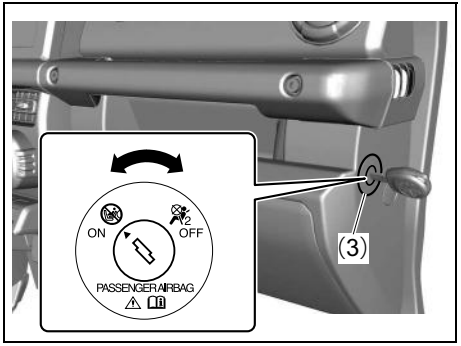

78RB02028

De airbag-deactiveringsschakelaar (3) dient alleen te worden gebruikt wanneer een naar achteren gericht kinderzitje of veiligheidssysteem op de voorpassagiersstoel is bevestigd. De schakelaar bevindt zich op de laterale zijde aan de passagierszijde van het instrumentenpaneel.

Volg de onderstaande aanwijzingen om de voorpassagiersairbag uit te schakelen voordat u de motor start.

1) Controleer of het contactslot in de “LOCK”-stand staat.
2) Steek de sleutel in de airbag-deactiveringsschakelaar (3), druk de sleutel vervolgens in en draai deze naar de stand “OFF” (airbag uitgeschakeld), en trek de sleutel weer naar buiten.
3) Draai dan het contactslot in de “ON” stand. Beide indicatielampjes gaan een paar seconden branden en gaan dan uit.
   Daarna brandt alleen het “PASSENGER AIRBAG OFF” indicatielampje (2) om u erop attent te maken dat de voorpassagiersairbag uitgeschakeld is.

Volg de onderstaande aanwijzingen om de voorpassagiersairbag in te schakelen voordat u de motor start.

1) Controleer of het contactslot in de “LOCK”-stand staat.
2) Steek de sleutel in de airbag-deactiveringsschakelaar (3), druk de sleutel vervolgens in en draai deze naar de stand “ON” (airbag ingeschakeld), en trek de sleutel weer naar buiten.
3) Draai dan het contactslot in de “ON” stand. Beide indicatielampjes gaan een paar seconden branden en gaan dan uit.
   Daarna brandt alleen het “PASSENGER AIRBAG ON” indicatielampje (1) ongeveer 1 minuut en gaat dan uit om u erop attent te maken dat de voorpassagiersairbag ingeschakeld is.

Waarschuwingen betreffende uitlaatgassen

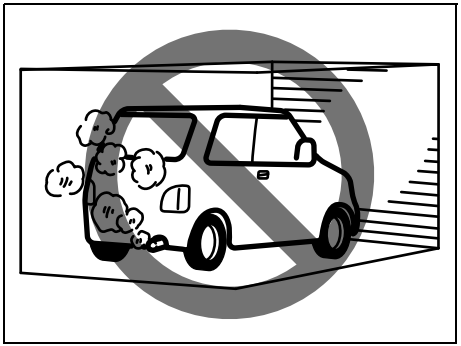

52D334

⚠ WAARSCHUWING

Inademen van uitlaatgassen moet vermeden worden. Uitlaatgassen bevatten koolmonoxide, een dodelijk gas dat kleurloos en reukloos is. Daar de aanwezigheid van koolmonoxide zelf moeilijk vast te stellen is, moeten de volgende voorzorgsmaatregelen in acht genomen worden om te helpen voorkomen dat uitlaatgassen het interieur binnenkomen.

- **Laat de motor niet draaien in een garage of andere gesloten ruimte.**

(vervolg)

⚠ WAARSCHUWING

(vervolg)

- **Laat de motor tijdens parkeren niet langdurig draaien, zelfs als het een open ruimte betreft. Als u gedurende korte tijd in de auto moet zitten met draaiende motor, moet u de recirculatieschakelaar op “BUITENLUCHT” zetten en de aanjager op de hoogste snelheid.**
- **Rijd niet met de auto wanneer de achterklep of het kofferdeksel open staat. Als dit nodig is, controleer dan of het zonnedak (indien uitgerust) en alle ruiten gesloten zijn, en de aanjager op de hoogste snelheid staat met de recirculatieschakelaar op “BUITENLUCHT”.**
- **Om een goede werking van het ventilatiesysteem mogelijk te maken, is het nodig de inlaatroosters bij de voorruit vrij te houden van bladeren, sneeuw en andere voorwerpen die een goede doorstroming zouden kunnen verhinderen.**
- **Houd het gebied rond de uitlaatpijp vrij van sneeuw en andere materialen om te voorkomen dat zich uitlaatgassen onder de auto kunnen ophopen. Dit is vooral van belang tijdens parkeren in een sneeuwstorm.**

(vervolg)

⚠ WAARSCHUWING

(vervolg)

- **Laat het uitlaatsysteem van tijd tot tijd op beschadiging en lekkages controleren. Lekkages of beschadigingen van het uitlaatsysteem moeten onmiddellijk gerepareerd worden.**

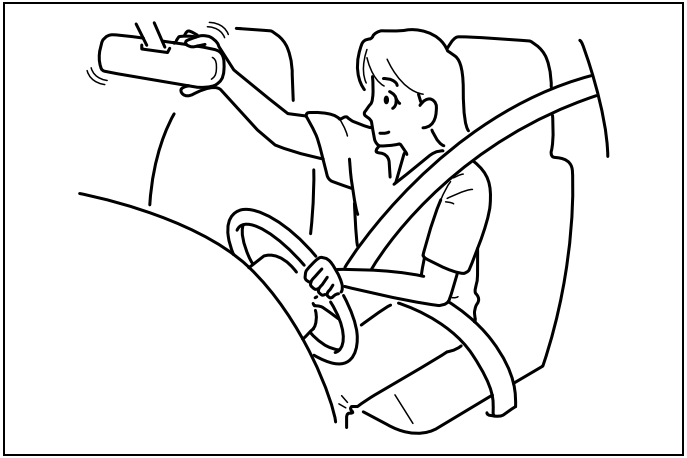

60G404

Sleutels 2-1
Portiersloten 2-2
Zender keyless entry systeem (indien uitgerust) 2-6
Antidiefstal-alarmsysteem (indien uitgerust) 2-9
Antidiefstallampje (indien uitgerust) 2-11
Ruiten 2-12
Spiegels 2-14
Instrumentenpaneel (Type A) (indien uitgerust) 2-17
Snelheidsmeter 2-18
Toerenteller 2-18
Brandstofmeter 2-18
Helderheidsregeling 2-19

ALVORENS WEG TE RIJDEN

Informatiedisplay 2-20
Instrumentenpaneel (Type B) (indien uitgerust) 2-27
Snelheidsmeter 2-28
Toerenteller 2-28
Brandstofmeter 2-28
Helderheidsregeling 2-29
Informatieschakelaar (indien uitgerust) 2-30
Informatiedisplay 2-31
Waarschuwingslampjes en controlelichtjes 2-42
Verlichtingshendel 2-58
Koplamphoogteverstelschakelaar (indien uitgerust) 2-68
Koplampsproeierschakelaar (indien uitgerust) 2-68
Richtingaanwijzerhendel 2-69
Alarmknipperlichtenschakelaar 2-70
Voorruitenwisser- en sproeierhendel 2-70
Vergrendelhendel van de in hoogte verstelbare stuurkolom 2-73
Claxon 2-73
Achterruitverwarmingsschakelaar / Buitenspiegelverwarmingsschakelaar (indien uitgerust) 2-74
Belasten van de auto 2-75
Trekken van een aanhangwagen 2-75

Sleutels

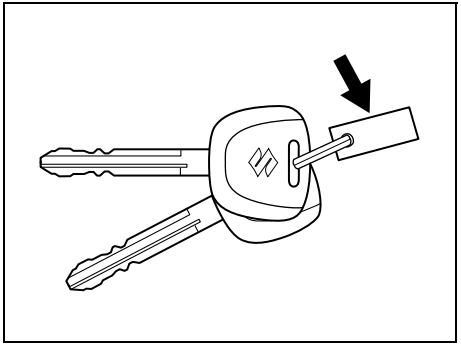

54G489

Deze auto wordt afgeleverd met twee identieke sleutels. Bewaar één van de sleutels als een reservesleutel op een veilige plaats. Een sleutel is voldoende om alle sloten van de auto te openen.

Het identificatienummer van de sleutel is ingeslagen op een metalen plaatje, dat bij aflevering bij of aan de sleutels aanwezig is. Bewaar het plaatje op een veilige plaats. Bij verlies van de sleutels is het sleutelnummer belangrijk om nieuwe sleutels te bestellen. Maak in onderstaand vakje een aantekening van het sleutelnummer.

SLEUTELNUMMER:

Startblokkeringssysteem

Dit systeem is ontworpen om diefstal van de auto te helpen voorkomen door het elektronisch buiten werking stellen van het motorstartsysteem.
De motor kan uitsluitend worden gestart met de oorspronkelijke startblokkeringscontactsleutel waarin een elektronische identificatiecode is geprogrammeerd. Wanneer het contactslot naar de “ON”-stand wordt gedraaid, wordt de identificatiecode naar de motor gestuurd. Neem contact op met een SUZUKI-dealer indien u reservesleutels wilt laten maken. De auto moet geprogrammeerd worden met de correcte identificatiecode voor de reservesleutels. Een sleutel die door een gewone slotenmaker wordt vervaardigd, kan niet worden gebruikt.

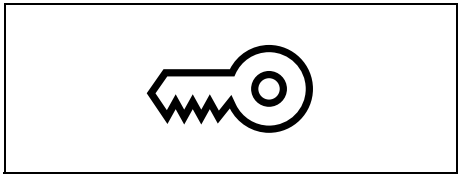

80JM122

Als het startblokkeersysteemlampje knippert als het contactslot in de “ON”-stand staat, zal de motor niet starten.

LET OP

Wijzig of verwijder het startblokkeringssysteem niet. Het systeem kan niet naar behoren werken als het is aangepast of verwijderd.

OPMERKING:
- *Als het waarschuwingslampje van de startblokkeringssysteem knippert of gaat branden, is het mogelijk dat er een bericht op het informatiedisplay wordt getoond.*
- *Dit startblokkeringssysteem is onderhoudsvrij.*

Als het lampje knippert, draait u het contactslot naar de “LOCK” stand en dan terug naar de “ON” stand.
Als het lampje nog altijd knippert nadat het contactslot weer in de “ON”-stand is gezet, is het mogelijk dat de sleutel of het startblokkeringssysteem niet in orde is. Laat het systeem in dit geval door uw SUZUKI-dealer nakijken.

OPMERKING:
- *Als u de startblokkeringscontactsleutel verliest, neem dan zo spoedig mogelijk contact op met uw SUZUKI-dealer om de verloren sleutel te laten deactiveren, en een nieuwe sleutel te laten maken.*
- *Als u nog andere auto's met startblokkeringssleutels hebt, dient u de betreffende sleutels uit de buurt van het contactslot te houden wanneer u uw SUZUKI-auto gebruikt. Het is anders mogelijk dat de motor niet kan worden gestart omdat de sleutels interfereren met het startblokkeringssysteem van uw SUZUKI-auto.*
- *Als er metalen voorwerpen aan de startblokkeringssleutel zijn bevestigd, is het mogelijk dat de motor niet gestart kan worden.*

LET OP

De startblokkeringssleutel is een gevoelig elektronisch instrument. Om beschadiging ervan te voorkomen:
- **Stel deze niet bloot aan schokken, vocht of hoge temperaturen door ze op het dashboard te leggen blootgesteld aan direct zonlicht.**
- **Houd deze uit de buurt van magnetische voorwerpen.**

Waarschuwing "contactsleutel nog in contactslot"

Er klinkt met onderbrekingen een zoemer om u eraan te herinneren de contactsleutel te verwijderen als deze in het contactslot zit wanneer het bestuurdersportier wordt geopend.

Portiersloten

Zijportiersloten

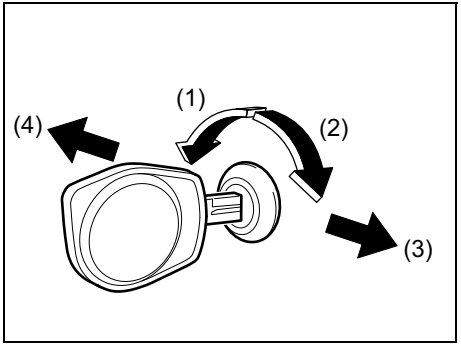

52RM20830

(1) VERGRENDELEN
(2) ONTGRENDELEN
(3) Achter
(4) Voor

Het bestuurdersportier van buitenaf vergrendelen:

- Steek een sleutel in het slot en draai de sleutel naar de voorzijde van de auto, of
- Draai de vergrendelknop naar voren en houd de portierhendel omhooggetrokken terwijl u het portier sluit.

Om het bestuurdersportier vanaf de buitenkant te ontgrendelen, steekt u de sleutel in het slot en draait u de sleutel naar de achterzijde van de auto.

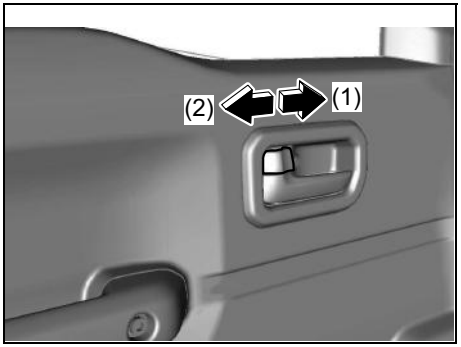

78RB02001

(1) VERGRENDELEN
(2) ONTGRENDELEN

Om een portier van binnenuit te vergrendelen, draait u de vergrendelknop naar voren. Draai de vergrendelknop naar achteren om het portier te ontgrendelen.

OPMERKING:
De portierhendel moet altijd vastgehouden worden bij het sluiten van een vergrendeld voorportier, aangezien het portier anders niet vergrendeld blijft.

Centrale portiervergrendeling

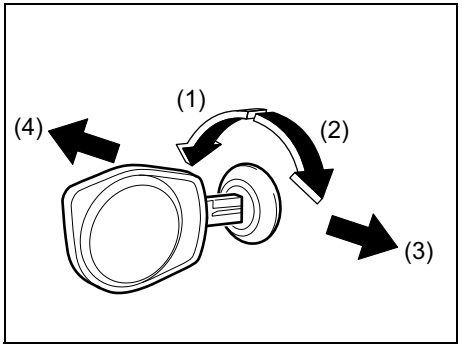

52RM20830

(1) VERGRENDELEN
(2) ONTGRENDELEN
(3) Achter
(4) Voor

U kunt alle portieren (inclusief de achterklep) gelijktijdig vergrendelen of ontgrendelen met behulp van de sleutel in het bestuurdersportierslot.

Om alle portieren tegelijk te vergrendelen, steekt u de sleutel in het bestuurdersportierslot en draait de sleutel dan eenmaal naar de voorkant van de auto.

Om alle portieren gelijktijdig te ontgrendelen, steekt u de sleutel in het slot van de bestuurdersportier en draait u de bovenkant van de sleutel eenmaal naar de achterzijde van de auto.

Om alleen het bestuurdersportier te ontgrendelen, steekt u de sleutel in het bestuurdersportierslot en draait de sleutel dan eenmaal naar de achterkant van de auto.

OPMERKING:
U kunt alle portieren ook met de afstandsbediening vergrendelen of ontgrendelen. Zie “Zender van de centrale portiervergrendeling met afstandsbediening (indien uitgerust)” in dit hoofdstuk.

Achterklep

⚠ WAARSCHUWING

Controleer of de achterklep altijd zorgvuldig gesloten en vergrendeld is. Volledig sluiten van de achterklep helpt voorkomen dat inzittenden uit de auto worden geslingerd in geval van een ongeval. Volledig sluiten zorgt er ook voor dat er geen uitlaatgassen in de auto terechtkomen.

Voertuig zonder sleutelloos start systeem (indien uitgerust)

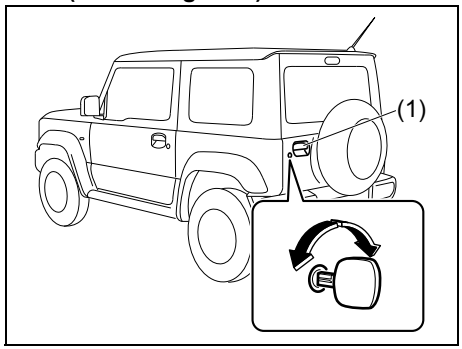

78RB02080

(1) Achterklephendel

U kunt de achterklep van buiten vergrendelen en ontgrendelen met de sleutel in het achterklepslot (indien uitgerust).

Om de achterklep te openen, aan de hendel (1) van de achterklep trekken en dan de achterklep omhooghalen.

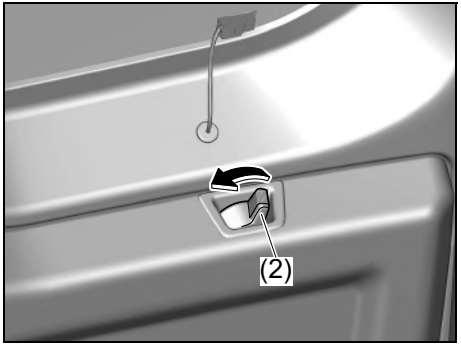

78RB02081

(2) Achterklep binnenzijde hendel

U kunt de achterklep openen door van binnenuit aan de hendel in de richting van de pijl (2) te trekken.

Voertuig zonder sleutelloos start systeem (indien uitgerust)

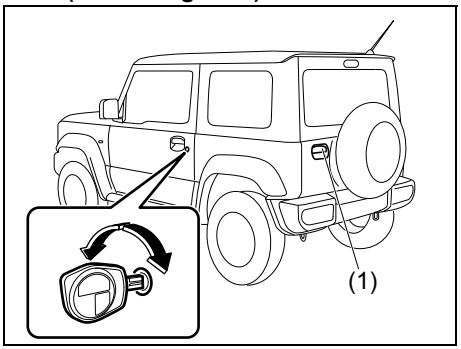

78RB02002

(1) Achterklephendel

U kunt de achterklep vergrendelen en ontgrendelen met de sleutel in het bestuurdersportierslot.

Om de achterklep te openen, aan de hendel (1) van de achterklep trekken en dan de achterklep omhooghalen.

Als u de achterklep niet kunt ontgrendelen met behulp van de sleutel in de bestuurdersportiervergrendeling vanwege een lege loodzuuraccu of defect, volgt u de onderstaande procedure om de achterklep van binnenuit te openen.

1) Klap de achterbank naar voren voor gemakkelijke toegang. Zie “Achterbank neerklappen” in dit hoofdstuk voor verdere informatie over het naar voren klappen van de achterbank.

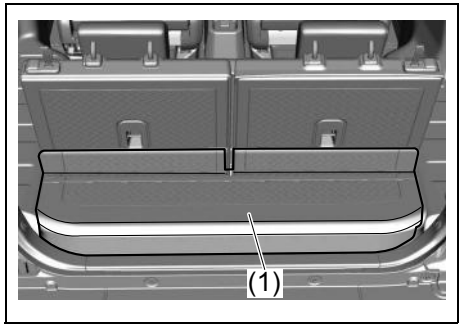

78RB02095

2) Verwijder het ondervak in de bagageruimte (1).

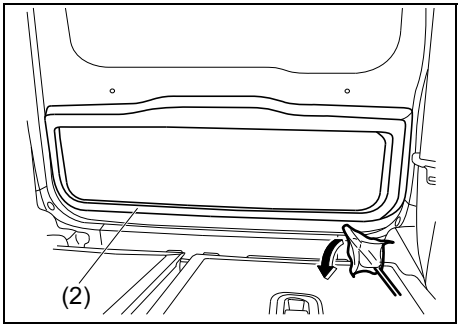

78RB02003

3) (2) Verwijder de bekleding van de achterklep.

- Steek een platte schroevendraaier waaromheen een zachte doek is gewikkeld tussen de bekleding en de achterklep zodat u er met uw vingers tussen kunt en trek vervolgens de bekleding met uw vingers naar buiten.

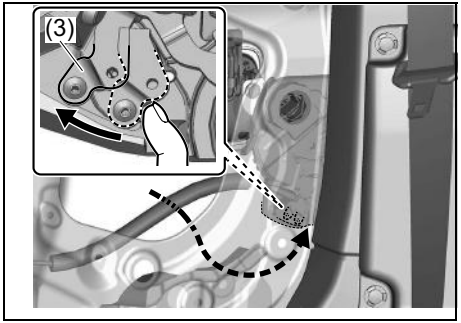

78RB02004

4) Beweeg de hendel in de richting van de pijl (3) voor het ontgrendelen van de achterklep.

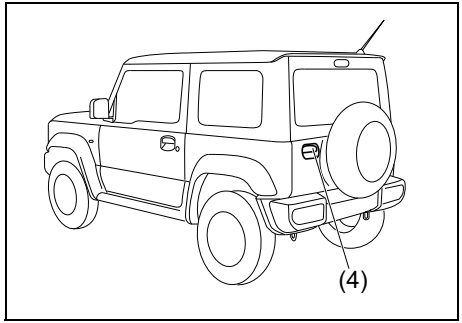

78RB02090

5) Trek aan de buitenzijde van de auto aan de hendel (4) van de achterklep en open de achterklep.

Als de achterklep niet ontgrendeld kan worden door trekken aan de hendel van de achterklep, moet u de auto door uw SUZUKI-dealer laten nakijken.

⚠ VOORZICHTIG

Controleer of er niemand in de buurt van de achterklep is wanneer u de achterklep van binnenuit opent.

Zender keyless entry systeem (indien uitgerust)

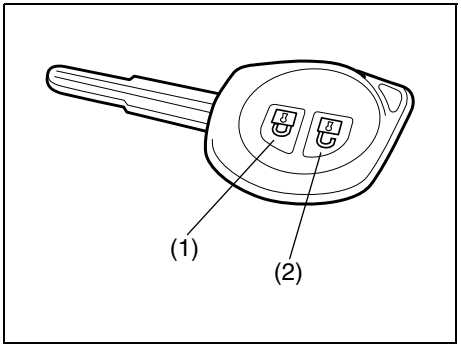

79MH0237

(1) LOCK-toets
(2) UNLOCK-toets

Er zijn twee manieren om alle portieren (inclusief de achterklep) tegelijk te vergrendelen of ontgrendelen door de zender in de buurt van de auto te gebruiken.

Centrale portiervergrendeling
- Om alle portieren te vergrendelen, drukt u eenmaal op de LOCK-toets (1).
- Om alle portieren te ontgrendelen, drukt u eenmaal op de toets ONTGRENDELEN (2).

OPMERKING:
U kunt de functie waarbij alle portieren gelijktijdig worden ontgrendeld veranderen van tweemaal drukken naar eenmaal drukken, of omgekeerd, via de instellingsfunctie van het informatiedisplay. Voor verdere informatie over het gebruik van het informatiedisplay, wordt verwezen naar "Informatiedisplay" in dit hoofdstuk.

De richtingaanwijzers knipperen één maal wanneer de portieren worden vergrendeld.

Wanneer de portieren ontgrendeld worden:
- De richtingaanwijzers knipperen tweemaal.
- De interieurverlichting gaat ongeveer 15 seconden branden en gaat dan langzaam uit, in het geval dat de interieurverlichtingsschakelaar in de DOOR-stand staat. Als u gedurende deze tijd de sleutel in het contactslot steekt, zal de verlichting meteen langzaam beginnen uit te gaan.

Controleer of de portieren inderdaad vergrendeld zijn nadat u op de LOCK-toets (1) hebt gedrukt.

OPMERKING:
Als er binnen ongeveer 30 seconden na het indrukken van de UNLOCK-toets (2) geen van de portieren is geopend, zullen de portieren automatisch opnieuw worden vergrendeld.

OPMERKING:
- *Het maximale werkbereik van de zender van het keyless entry systeem is ongeveer 5 m (16 ft.), maar deze afstand kan variëren afhankelijk van waar u zich bevindt. In de buurt van een radiozendmast of CB-radio (27 MC-band) is de afstand bijvoorbeeld korter.*
- *De portiersloten kunnen niet bediend worden met de zender als de contactsleutel in het contactslot is gestoken.*
- *Wanneer een portier openstaat, kunnen de portiersloten alleen worden ontgrendeld met de zender en zullen de richtingaanwijzers knipperen.*
- *Als u een van de zenders verliest, moet u zo spoedig mogelijk naar uw SUZUKI-dealer gaan voor een nieuwe zender. Laat uw dealer de nieuwe zendercode in het geheugen van uw auto programmeren zodat de oude code wordt gewist.*

LET OP

De zender is een gevoelig elektronisch instrument. Om beschadiging van de zender te voorkomen:
- **Stel deze niet bloot aan schokken, vocht of hoge temperaturen door hem op het dashboard te leggen blootgesteld aan direct zonlicht.**
- **Houd de zender uit de buurt van magnetische voorwerpen zoals een televisie.**

Vervangen van de batterij
Als de zender niet meer goed werkt, moet u de batterij vervangen.

Om de batterij van de zender te vervangen:

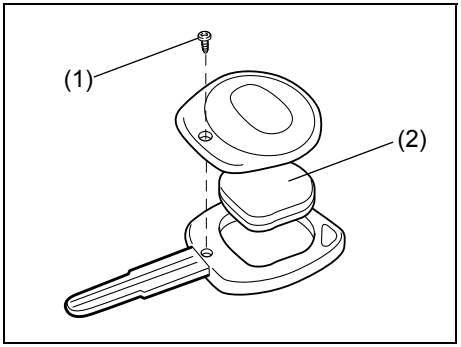

68LM248

1) Verwijder de schroef (1) en maak de afdekking van de zender open.
2) Verwijder de zender (2).

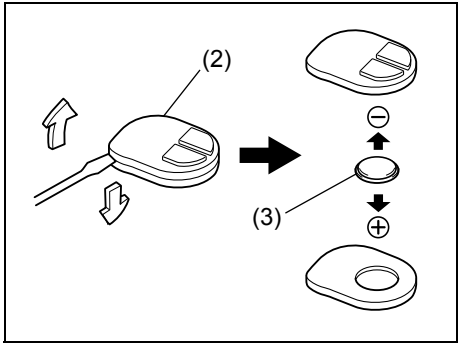

68LM249

(3) Platte lithiumbatterij:
CR1616 of gelijkwaardig

3) Steek de rand van een platte schroevendraaier in de gleuf van de zender (2) en wrik deze open.
4) Plaats een nieuwe batterij (3) met de + pool naar het “+” teken van de zender gericht.
5) Sluit de zender en monteer deze in de houder van de zender.
6) Sluit de afdekking van de zender, breng de schroef (1) aan en draai deze vast.
7) Controleer of de portiersloten met de zender kunnen worden bediend.
8) Gooi de gebruikte batterij op de juiste wijze weg overeenkomstig de plaatselijke voorschriften. Lithiumbatterijen mogen niet met het huishoudelijk afval worden weggegooid.

⚠ WAARSCHUWING

Het inslikken van een lithiumbatterij kan ernstig inwendig letsel veroorzaken. Let op dat niemand per ongeluk een lithiumbatterij inslikt. Houd lithiumbatterijen uit de buurt van kinderen en huisdieren. Mocht de batterij worden ingeslikt, roep dan meteen de hulp van een arts in.

LET OP

- **De zender is een gevoelig elektronisch instrument. Om beschadiging te voorkomen, deze niet blootstellen aan stof of vocht en geen veranderingen aanbrengen aan de interne onderdelen.**
- **Wanneer u de batterij zelf vervangt, kan de zender worden beschadigd door statische elektriciteit. Laat de statische elektriciteit die in uw lichaam is opgebouwd afvloeien door een metalen voorwerp aan te raken voordat u de batterij gaat vervangen.**

OPMERKING:
Gebruikte batterijen moeten overeenkomstig de plaatselijke voorschriften of wetgeving worden weggegooid en mogen niet met het gewone huishoudelijke afval worden meegegeven.

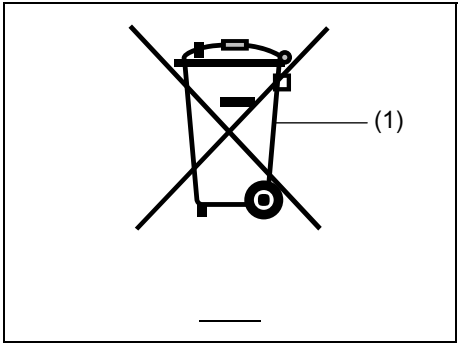

80JM133

(1) Symbool van doorgestreepte afvalcontainer

Het symbool van een doorgestreepte afvalcontainer (1) betekent dat de gebruikte batterij niet met het gewone huishoudelijke afval mag worden meegegeven.

Door de gebruikte batterij op de juiste wijze weg te doen of te recycleren kunt u een mogelijke schadelijke invloed op het milieu en de menselijke gezondheid helpen voorkomen, wat anders zou kunnen gebeuren wanneer de batterij op de verkeerde manier wordt weggedaan. Door materialen te recycleren wordt bijgedragen tot het behoud van natuurlijke hulpbronnen. Neem contact op met uw SUZUKI-dealer voor verdere informatie over het weggooien of recycleren van een gebruikte batterij.

Antidiefstal-alarmsysteem (indien uitgerust)

Het antidiefstal-alarmsysteem wordt geactiveerd binnen ongeveer 20 seconden nadat u de portieren hebt vergrendeld.

Keyless entry systeem – Gebruik de zender.
Nadat het systeem is geactiveerd, zal het alarm afgaan wanneer er wordt geprobeerd een portier te openen via een andere methode (*) dan met de zender keyless entry systeem of wanneer er wordt geprobeerd de motorkap te openen.
* Hieronder vallen:
  – De sleutel
  – De vergrendelknop op een portier

LET OP

Verwijder of pas het anti-diefstalalarmsysteem niet aan. Het systeem kan niet naar behoren werken als het is aangepast of verwijderd.

OPMERKING:

- *Het antidiefstal-alarmsysteem geeft een alarm af wanneer aan een van de vastgestelde voorwaarden is voldaan. Het systeem biedt echter geen verdere beveiliging tegen de ongeoorloofde toegang tot uw auto.*
- *Gebruik altijd de zender van de centrale portiervergrendeling met afstandsbediening om de portieren te ontgrendelen wanneer het antidiefstal-alarmsysteem is ingesteld. Als een sleutel wordt gebruikt, zal het alarm afgaan.*
- *Als een persoon die het antidiefstal-alarmsysteem niet kent met uw auto gaat rijden, raden wij u aan om de werking van het systeem aan de betreffende persoon uit te leggen, of om het systeem vooraf uit te schakelen. Wanneer het alarm per ongeluk afgaat, kan dit zeer hinderlijk zijn voor anderen.*
- *Zelfs als het antidiefstal-alarmsysteem is geactiveerd, dient u toch zelf ook nog voorzichtig te zijn om diefstal te voorkomen. Laat geen geld of waardevolle spullen in uw auto achter.*
- *Het antidiefstalalarmsysteem is onderhoudsvrij.*

Activeren van het antidiefstal-alarmsysteem (wanneer het systeem ingeschakeld is)

Vergrendel alle portieren (inclusief de achterklep en de motorkap) met de zender keyless entry systeem. Het antidiefstal-lampje (1) begint te knipperen en het antidiefstal-alarmsysteem wordt na ongeveer 20 seconden geactiveerd.

Wanneer het systeem is geactiveerd, knippert het lampje continu met tussenpozen van ongeveer 2 seconden.

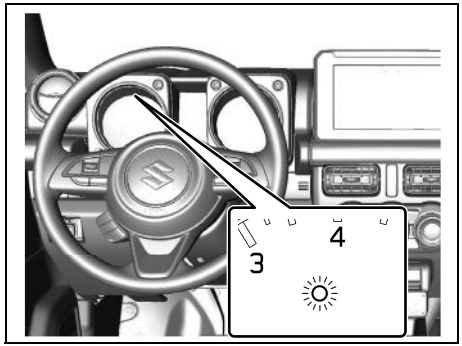

78RB02005

OPMERKING:

- *Om te voorkomen dat het alarm per ongeluk afgaat, moet u het systeem niet activeren terwijl er nog iemand in de auto is. Het alarm zal afgaan als iemand die in de auto zit een portier ontgrendelt door de vergrendelknop te bedienen.*
- *Het antidiefstal-alarmsysteem is uitgeschakeld wanneer alle portieren vergrendeld worden met de sleutel van buitenaf of met behulp van de portiervergrendelingsknoppen.*
- *Als een van de portieren niet wordt bediend binnen ongeveer 30 seconden nadat de deuren werden ontgrendeld met de zender keyless entry systeem, worden de portieren automatisch opnieuw vergrendeld. Nadat de portieren zijn vergrendeld, wordt het antidiefstal-alarmsysteem na ongeveer 20 seconden weer geactiveerd als het systeem ingeschakeld is.*

Deactiveren van het antidiefstal-alarmsysteem
Ontgrendel eenvoudig alle portieren met de zender van de centrale portiervergrendeling met afstandsbediening. Het antidiefstallampje gaat uit waarmee wordt aangegeven dat het antidiefstal-alarmsysteem is gedeactiveerd.

Het alarm stopzetten
Als het alarm onbedoeld afgaat, ontgrendel de portieren dan met de zender keyless entry systeem of draai het contactslot naar de “ON”-stand. Het alarm zal dan stoppen.

OPMERKING:
- *Als u nadat het alarm is stopgezet de portieren vergrendelt met de zender van de centrale portiervergrendeling met afstandsbediening, zal het antidiefstal-alarmsysteem opnieuw worden ingesteld na een vertraging van ongeveer 20 seconden.*
- *Als u de loodaccu losmaakt terwijl het antidiefstal-alarmsysteem is geactiveerd of terwijl het alarm afgaat, zal het alarm afgaan of opnieuw afgaan wanneer de accu weer wordt aangesloten, maar vergeet niet dat in het laatste geval het alarm uit is gedurende de periode tussen het losmaken en weer aansluiten van de accu.*
- *Zelfs nadat het alarm is gestopt aan het einde van de vooraf ingestelde werkingstijd, zal het alarm opnieuw afgaan wanneer er een portier wordt geopend zonder dat het antidiefstal-alarmsysteem is uitgeschakeld.*

Controleren of het alarm tijdens het parkeren is afgegaan
Als het alarm werd geactiveerd als gevolg van een ongeoorloofde toegang tot de auto en u de contactfunctie op “ON” zet, zal het antidiefstallampje ongeveer 8 seconden snel gaan knipperen en klinkt er 4 maal een zoemer tijdens deze periode. Als dit gebeurt, moet u controleren of er tijdens uw afwezigheid in de auto is ingebroken.

Antidiefstallampje (indien uitgerust)

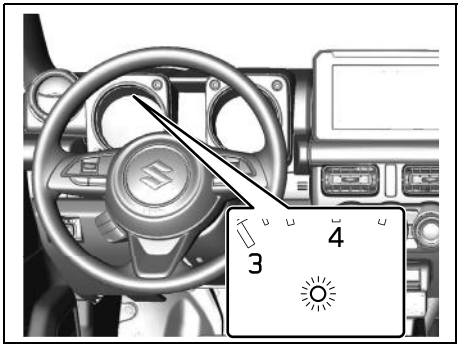

78RB02005

Dit lampje knippert wanneer het contactslot in de “LOCK” of “ACC” stand staat. Het knipperende lampje is bedoeld om diefstal te voorkomen door eventuele dieven te laten geloven dat de auto is uitgerust met een antidiefstalsysteem.

Ruiten

Mechanische ruitbediening (indien uitgerust)

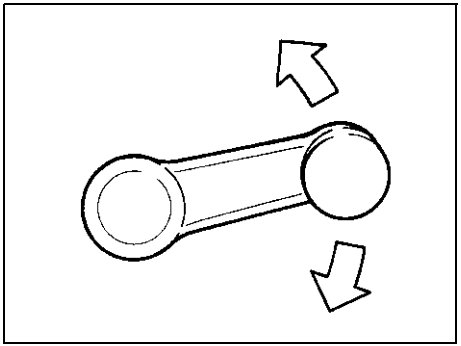

60G010A

Draai de ruit omlaag of omhoog door de ruitslinger op het portierpaneel te bedienen.

Elektrische ruitbediening (indien uitgerust)

De elektrische ruitbediening kan alleen gebruikt worden wanneer het contactslot in de “ON”-stand staat.

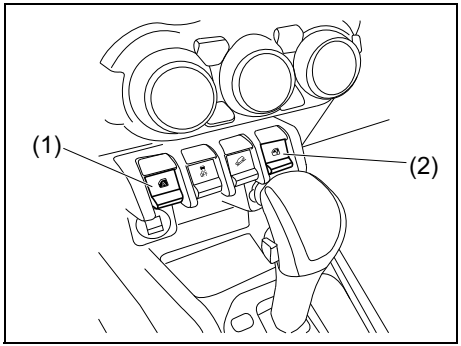

78RB02006

Het bestuurdersportier heeft een schakelaar (1) voor de bediening van de bestuurdersruit en een schakelaar (2) voor de bediening van de ruit van de voorpassagier.

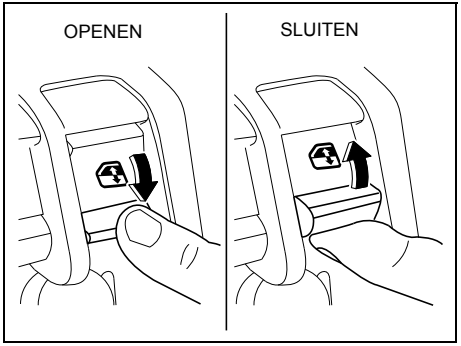

78RB02007

Druk op de knop om een raam te openen. Trek de knop omhoog om het raam te sluiten.

De ruit van het bestuurdersportier is voorzien van een “automatisch omlaag”- en een “automatisch omhoog”-functie voor meer gemak (bij een tolhek, drive-inrestaurant, bij voorbeeld). Deze functies staan de bestuurder toe de ruit van het portier volledig te openen of sluiten zonder dat de ruitschakelaar in de OMLAAG- of OMHOOG-stand wordt gehouden. U drukt de schakelaar van de bestuurdersportierruit volledig omlaag of u tilt hem volledig op en laat hem dan los. Om de beweging van de ruit te stoppen voordat de ruit volledig geopend of gesloten is, duwt u de schakelaar even kort in de tegenovergestelde richting.

⚠ WAARSCHUWING

- **U dient altijd te voorkomen dat kinderen de elektrisch raam bediening gebruiken wanneer er kinderen in de auto zitten. De kinderen kunnen namelijk ernstig letsel oplopen indien een deel van hun lichaam door de beweging van de ruit ingeklemd wordt.**
- **Om letsel van een inzittende door bekneld raken te voorkomen, moet u er goed op letten dat het hoofd, de handen e.d. van de inzittende niet in de weg zitten als een elektrisch bediende ruit wordt gesloten.**
- **Trek altijd de sleutel uit het contactslot wanneer u de auto verlaat, ook wanneer het slechts voor korte tijd is. Laat ook nooit kinderen alleen in een geparkeerde auto achter. Kinderen zonder toezicht zouden de schakelaars van de elektrisch bediende ruiten kunnen gebruiken en ernstig letsel kunnen oplopen als zij ingeklemd raken.**

Inklembeveiligingsfunctie (indien uitgerust)

De ruit van het bestuurdersportier is uitgerust met een inklembeveiligingsfunctie. Deze functie kan detecteren wanneer er een voorwerp in de ruit vastgeklemd zit wanneer de ruit met de AUTOMATISCH OMHOOG-functie wordt gesloten, d.w.z. u sluit de ruit zonder dat de schakelaar in de OMHOOG-stand wordt gehouden, en zal de ruit dan automatisch stoppen om schade of letsel te voorkomen.

⚠ WAARSCHUWING

Om letsel van een inzittende door bekneld raken te voorkomen, moet u er goed op letten dat het hoofd, de handen e.d. van de inzittende niet in de weg zitten als een elektrisch bediende ruit wordt gesloten.
Afhankelijk van de grootte, hardheid en positie van het voorwerp dat ingeklemd wordt, kan het gebeuren dat deze functie het voorwerp niet detecteert.

⚠ VOORZICHTIG

- **De inklembeveiligingsfunctie werkt niet wanneer u de schakelaar in de OMHOOG-stand gedrukt houdt.**
- **Het is mogelijk dat de inklembeveiligingsfunctie een voorwerp dat wordt ingeklemd even voordat de ruit volledig is gesloten niet detecteert.**

OPMERKING:
Zelfs wanneer u de ruit niet kunt sluiten met de AUTOMATISCH OMHOOG-functie omdat er een probleem is met de inklembeveiligingsfunctie, kunt u de ruit toch sluiten door de ruitschakelaar in de OMHOOG-stand gedrukt te houden.
Als u over een zeer hobbelige weg rijdt, kan de inklembeveiligingsfuncie per ongeluk in werking treden omdat de ruit reageert op de schommelingen van de auto.

Initialiseren van de inklembeveiligingsfunctie
Als u de loodaccu losmaakt en opnieuw aansluit of de zekering vervangt, wordt de inklembeveiligingsfunctie gedeactiveerd. In deze toestand is de AUTOMATISCH OMLAAG-functie gedeactiveerd terwijl de AUTOMATISCH OMHOOG-functie mogelijk actief blijft. De inklembeveiligingsfunctie moet worden geïnitialiseerd.

Ga als volgt te werk voor het initialiseren van de inklembeveiligingsfunctie:
1) Draai het contactslot naar de “ON” stand.
2) Open de ruit van het bestuurdersportier volledig door de ruitschakelaar in de OMLAAG-stand te houden.
3) Sluit de ruit van het bestuurdersportier door de schakelaar in de OMHOOG-stand te houden en blijf de schakelaar nog 2 seconden vasthouden nadat de ruit volledig is gesloten.
4) Controleer of de AUTOMATISCH OMLAAG/OMHOOG-functie juist werkt.

⚠ WAARSCHUWING

Als de loodaccu wordt losgemaakt en weer aangesloten of als de zekering wordt vervangen, moet de inklembeveiligingsfunctie worden geïnitialiseerd.
De inklembeveiligingsfunctie wordt niet geactiveerd voordat het terugstellen in de beginstand is voltooid.

Als de AUTOMATISCH OMLAAG/OMHOOG-functie niet werkt na de initialisatie, kan er een storing zijn in de inklembeveiligingsfunctie. Laat uw voertuig door uw SUZUKI-dealer nakijken.

Spiegels

Binnenspiegel

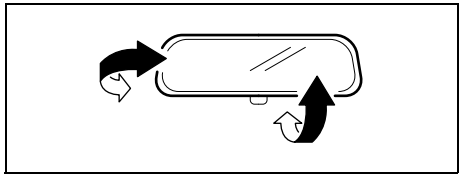

68LMT0205

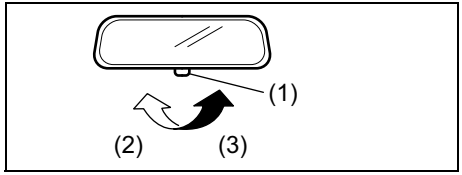

68LMT0206

(2) Rijden overdag
(3) Rijden ’s avonds

U kunt de binnenspiegel zo met de hand afstellen dat u de achterzijde van uw auto in de spiegel kunt zien. Om de spiegel af te stellen zet u de keuzeknop (1) in de dagstand en beweegt u de spiegel met de hand omhoog, omlaag of naar de zijkant tot een optimaal zicht is verkregen.

Door ’s avonds de keuzeknop in de nachtstand te zetten wordt verblinding door de koplampen van achteropkomend verkeer voorkomen.

⚠ WAARSCHUWING

- **Het instellen van de spiegel moet gebeuren met de keuzeknop in de dagstand.**
- **De nachtstand wordt alleen gebruikt als het noodzakelijk is het felle licht van de koplampen van achteropkomend verkeer te verzwakken. Opgemerkt moet worden dat met de spiegel in de nachtstand minder zicht verkregen wordt dan met de dagstand ingesteld.**

Buitenspiegels

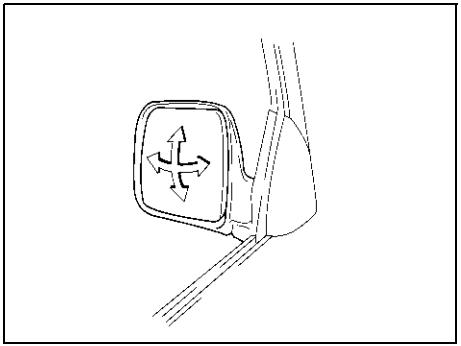

81A081

Stel de buitenspiegels zodanig af dat de zijkant van de auto nog net in de spiegel te zien is.

⚠ WAARSCHUWING

Het inschatten van de grootte of afstand van een voertuig of ander voorwerp in de bolle buitenspiegels moet met de nodige zorg gebeuren. Vergeleken met een vlakke spiegel lijken de voorwerpen kleiner en verder weg.

Elektrisch bediende spiegels (indien uitgerust)

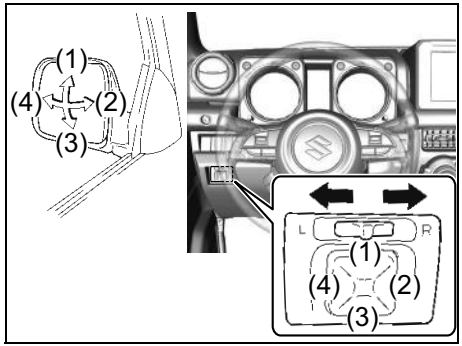

78RB02082

De schakelaar voor de bediening van de elektrisch bediende spiegels bevindt zich op het bestuurdersportierpaneel. U kunt de spiegels verstellen wanneer het contactslot in de “ACC” of “ON”-stand staat. Het instellen van de spiegels gaat als volgt:

1) Draai de keuzeschakelaar naar links of rechts om de linker of rechter buitenspiegel te kiezen.
2) Druk de zijkant van de schakelaar in de richting waarin u de spiegel wenst te verplaatsen.
3) Plaats na instelling de keuzeschakelaar in de middenstand om te helpen voorkomen dat de stand van de spiegel per ongeluk gewijzigd wordt.

OPMERKING:
Als uw auto met verwarmde buitenspiegels is uitgerust, raadpleeg dan “Achterruitverwarmingsschakelaar / Schakelaar voor de verwarmde buitenspiegels” in dit hoofdstuk.

Schakelaar inklappen buitenspiegels (indien uitgerust)

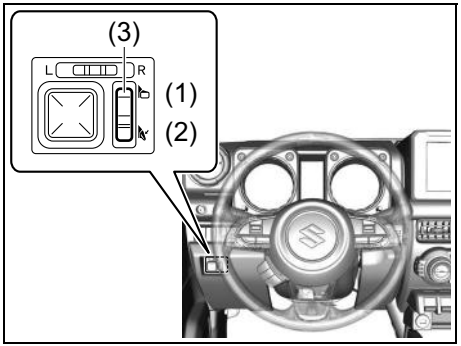

78RB20201

(1) Uitklappen
(2) Inklappen

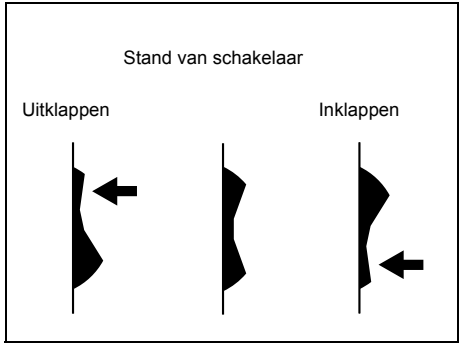

78RB20202

U kunt de spiegels inklappen wanneer u de auto in een krappe ruimte parkeert. Druk op de inklapschakelaar (3) om de spiegels in en uit te klappen. Controleer of de spiegels volledig zijn uitgeklapt voordat u wegrijdt.

⚠ VOORZICHTIG

Bij het verzetten van de spiegels kan uw hand klem komen te zitten met letsel tot gevolg. Let erop dat uw hand of die van iemand anders niet in de buurt van de spiegels is wanneer deze worden in- of uitgeklapt.

Instrumentenpaneel (Type A) (indien uitgerust)

1. Snelheidsmeter
2. Toerenteller
3. Informatiedisplay
4. Dagtellerkeuzeknop
5. Indicatorkeuzeknop
6. Waarschuwingslampjes en controlelichtjes

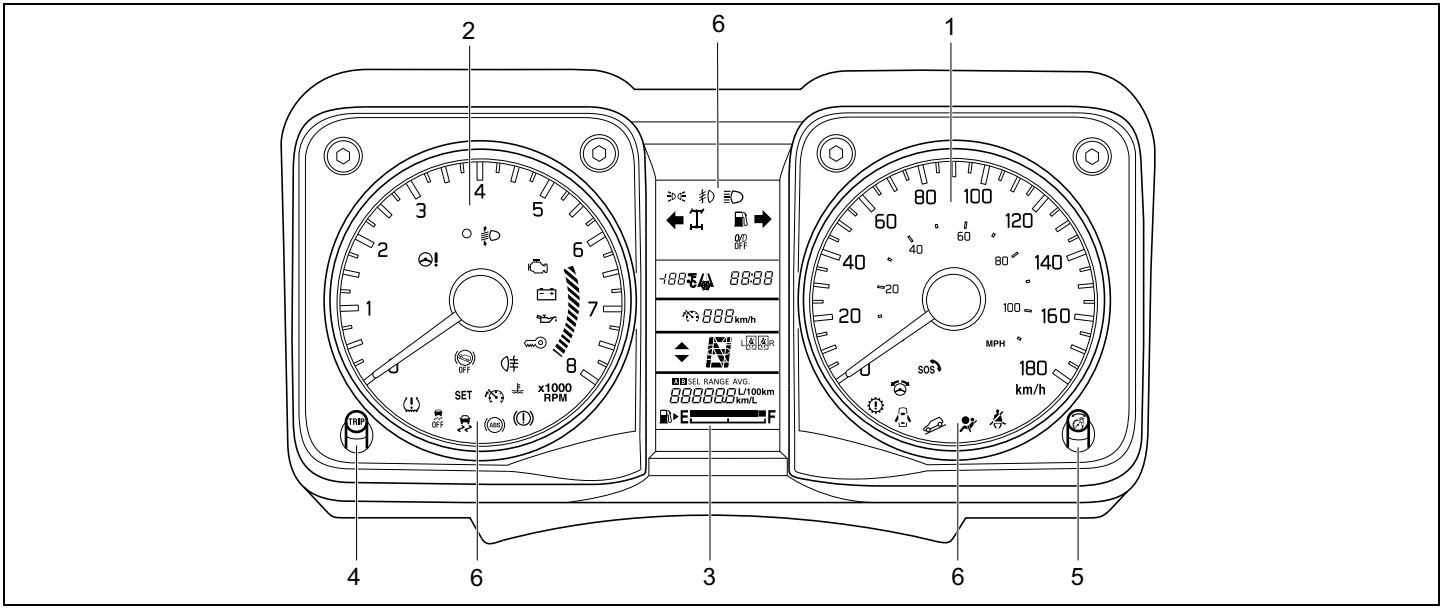

78RB20203

Snelheidsmeter

De snelheidsmeter geeft de rijsnelheid aan.

Toerenteller

De toerenteller toont het motortoerental in omwentelingen per minuut.

LET OP
Er kan ernstige motorschade ontstaan wanneer gereden wordt met de naald van de toerenteller in het rode bereik. **Houd het motortoerental buiten de rode zone wanneer u terugschakelt naar een lagere versnelling.** **Zie “Maximaal toelaatbare snelheden bij omlaagschakelen” in het hoofdstuk “BEDIENING VAN DE AUTO”.**

Brandstofmeter

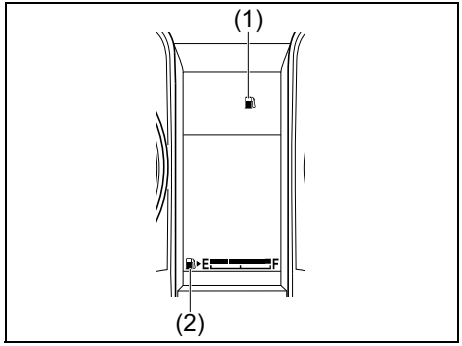

78RB02030

Wanneer het contactslot in de “ON”-stand staat, geeft de brandstofmeter de geschatte hoeveelheid brandstof in de tank bij benadering aan. “F” betekent Full (vol) en “E” betekent Empty (leeg).

- Als de indicator nog slechts een segment tot “E” weergeeft, moet u zo spoedig mogelijk gaan tanken.

Als het laatste segment knippert, betekent dit dat de tank bijna leeg is. Als het brandstofwaarschuwingslampje (1) gaat branden, moet u meteen gaan tanken. Zie “Brandstofwaarschuwingslampje” in “Waarschuwingslampjes en controlelichtjes” in dit hoofdstuk voor verdere informatie. De markering (2) geeft aan dat de brandstofvulklep zich aan de linkerkant van de auto bevindt.

Helderheidsregeling

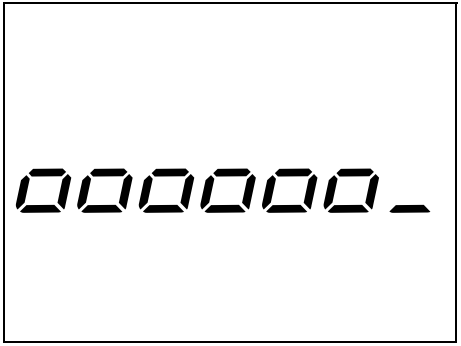

78RB02091

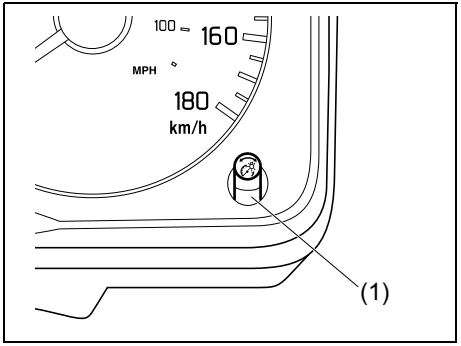

78RB02031

Wanneer het contactslot in de “ON”-stand wordt gezet, gaat de instrumentenpaneelverlichting branden.

Uw auto is uitgerust met een systeem voor het automatisch dimmen van de helderheid van de instrumentenpaneelverlichting wanneer de positielichten of de koplampen worden ingeschakeld.

Wanneer de parkeerlichten en/of koplampen op “ON” staan, kunt u de helderheid van het instrumentenpaneel verstellen op een van de zeven niveaus.

Om de helderheid van de instrumentenpaneelverlichting te versterken draait u de indicatorkeuzeknop (1) met de wijzers van de klok mee.

Om de helderheid van de instrumentenpaneelverlichting te verzwakken, draait u de indicatorkeuzeknop (1) naar links.

⚠ WAARSCHUWING

Stel de helderheid van de instrumentenpaneelverlichting niet tijdens het rijden af.
Hierdoor kunt u namelijk de macht over het stuur verliezen.

OPMERKING:
- *Als u niet binnen enkele seconden aan de knop draait, zal de helderheidsregeling automatisch geannuleerd worden.*
- *Wanneer de loodaccu opnieuw wordt aangesloten, wordt de helderheid van de instrumentenpaneelverlichting opnieuw geïnitialiseerd. U moet de helderheid daarna weer aan uw voorkeur aanpassen.*

OPMERKING:
Als u het maximale helderheidsniveau kiest terwijl de parkeerlichten of de koplampen aan zijn, worden de volgende functies geannuleerd.
- *De functie voor het automatisch dimmen van de helderheid van de instrumentenpaneelverlichting*
- *De functie die samen met de helderheidsregeling werkt, met uitzondering van de maximale helderheidsniveaufunctie*

Informatiedisplay

Het informatiedisplay wordt getoond wanneer het contactslot in de “ON”-stand staat.

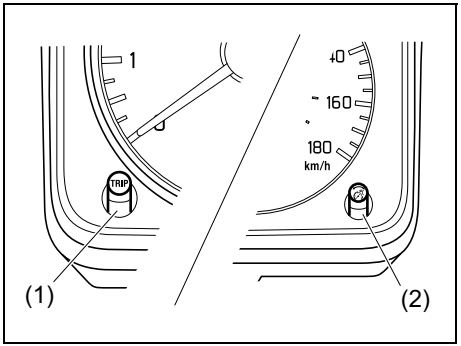

78RB02032

(1) Dagtellerkeuzeknop
(2) Indicatorkeuzeknop

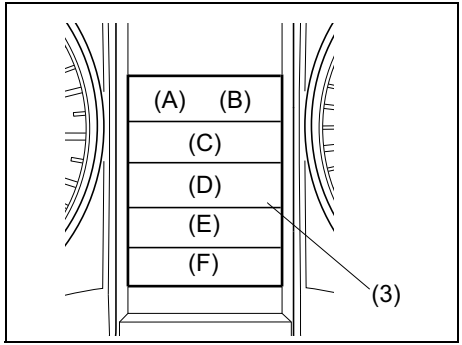

78RB02038

(3) Informatiedisplay

Het informatiedisplay toont de volgende informatie.

Display (A)
Temperatuur

Display (B)
Klok

Display (C)
Snelheidsbegrenzer (indien uitgerust)

Display (D)
Keuzehendelstand (voor automatische transmissie)/Schakelindicator (indien uitgerust)/veiligheidsgordel achterpassagier (indien aanwezig)

Display (E)
Dagteller / Kilometerteller / Brandstofverbruik / Actieradius

Display (F)
Brandstofmeter

Klok

Het display (B) toont de tijd.

Veranderen van de tijdsaanduiding:
1) Druk de dagtellerkeuzeknop (1) en de indicatorkeuzeknop (2) tegelijk in.
2) Om het uur te veranderen, draait u de indicatorkeuzeknop (2) enkele malen naar links of rechts terwijl de uuraanduiding knippert. Om het uur snel te veranderen, draait u aan de indicatorkeuzeknop (2) en houdt u deze vast. Om de uurinstelling vast te leggen, drukt u op de indicatorkeuzeknop (2) waarna de minutenaanduiding begint te knipperen.
3) Om de minuten te veranderen, draait u de indicatorkeuzeknop (2) enkele malen naar links of rechts terwijl de minutenaanduiding knippert. Om de minuten snel te veranderen, draait u aan de indicatorkeuzeknop (2) en houdt u deze vast. Om de minuteninstelling vast te leggen, drukt u op de indicatorkeuzeknop (2).

Raadpleeg “Instellingsmodus” in dit hoofdstuk om 12/24u-formaat te selecteren.

⚠ WAARSCHUWING

Als u tijdens het rijden een bediening voor het display uitvoert, kunt u de macht over het stuur verliezen.
Maak geen instellingen tijdens het rijden.

Thermometer

Het display (A) toont de thermometer.
De thermometer geeft de buitentemperatuur aan.

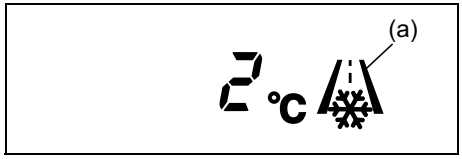

78RB02089

Als de buitentemperatuur tot in de buurt van het vriespunt daalt, zal het tekentje (a) op het display verschijnen.

OPMERKING:
- *De thermometer zal niet de juiste buitentemperatuur aangeven wanneer u langzaam rijdt of wanneer u stilstaat.*
- *Als de thermometer defect is of meteen nadat het contactslot in de “ON”-stand is gezet, is het mogelijk dat niet de juiste buitentemperatuur op het display wordt aangegeven.*

Wanneer het display (E) het rijbereik toont, kunt u de temperatuureenheid veranderen. Om de temperatuureenheid te veranderen, houdt u de dagtellerkeuzeknop (1) ingedrukt en draait u tegelijkertijd aan de indicatorkeuzeknop (2).

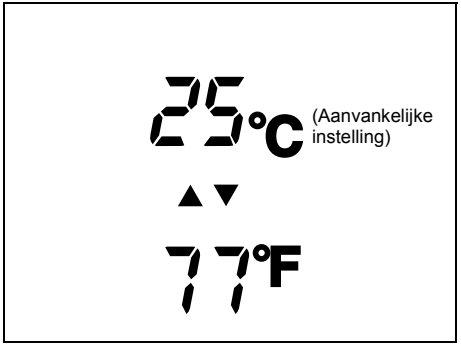

78RB02092

Keuzehendelstand (voor automatische transmissie)/Schakelindicator (indien uitgerust)/veiligheidsgordel achterpassagier (indien aanwezig)

VOORBEELD

52RM21360

Keuzestand (voor automatische transmissie voertuigen)
Als het contactslot in de “ON”-stand staat, toont het display (D) de schakelstand.
Voor meer details over het gebruik van de transmissie, wordt verwezen naar “Gebruik van de transmissie” in het hoofdstuk “BEDIENING VAN DE AUTO”.

Schakelindicator (indien uitgerust)
Zie “Schakelindicator” in het hoofdstuk “BEDIENING VAN DE AUTO”.

Waarschuwingssignaal veiligheidsgordel achterpassagier (indien uitgerust)
Raadpleeg “Veiligheidsgordels en kinderzitjes” in het hoofdstuk “ALVORENS WEG TE RIJDEN” voor meer informatie.

Dagteller/Kilometerteller/Brandstofverbruik/Actieradius

Het display (E) toont een van de volgende aanduidingen: dagteller A, dagteller B, kilometerteller, huidig brandstofverbruik, gemiddeld brandstofverbruik en actieradius.
Om de aanduiding op het display (E) te veranderen, drukt u even kort op de dagtellerkeuzeknop (1) of de indicatorkeuzeknop (2).

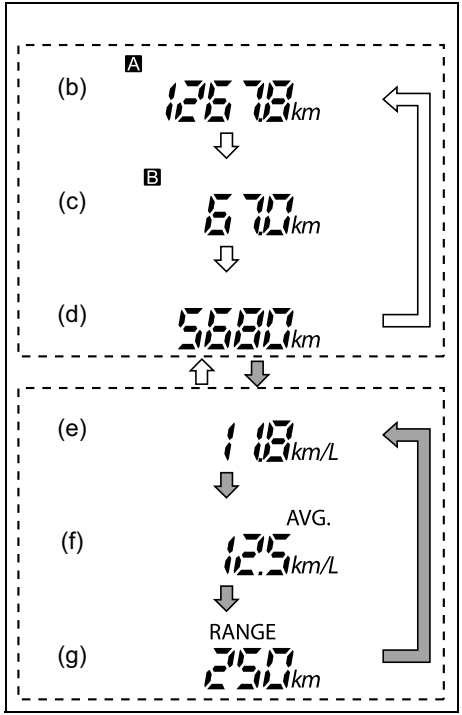

78RB02034

⇧ ⇩	Druk op de dagtellerkeuzeknop (1).
⬆ ⬇	Druk op de indicatorkeuzeknop (2).

(b) Dagteller A
(c) Dagteller B
(d) Kilometerteller
(e) Huidige brandstofverbruik
(f) Gemiddeld brandstofverbruik
(g) Actieradius

⚠ WAARSCHUWING

Als u tijdens het rijden een bediening voor het display uitvoert, kunt u de macht over het stuur verliezen.
Maak geen instellingen tijdens het rijden.

OPMERKING:
- *De aanduidingen veranderen wanneer u op de knop drukt en deze weer loslaat.*
- *De waarden die op het display worden aangegeven zijn bij benadering. Deze waarden kunnen afwijken van de feitelijke waarden.*

Dagteller
De dagteller kan gebruikt worden om de afstand tijdens een reis of tussen twee benzinepauzes te registreren.
U kunt dagteller A en dagteller B onafhankelijk van elkaar gebruiken.

Om een dagteller te resetten, houdt u de dagtellerkeuzeknop (1) ingedrukt tot 0.0 op het display verschijnt.

OPMERKING:
De maximumwaarde die op de dagteller kan worden aangegeven is 9999.9. Wanneer de maximumwaarde wordt overschreden, wordt teruggekeerd naar 0.0.

Kilometerteller
De kilometerteller registreert de totaal door de auto afgelegde afstand.

LET OP
Gebruik de kilometerstand om te bepalen wanneer het tijd is de in het onderhoudsschema aangegeven beurten uit te laten voeren. **Overslaan van voorgeschreven onderhoudsbeurten kan tot vervroegde slijtage of beschadiging van bepaalde onderdelen leiden.**

Huidige brandstofverbruik
Het display toont de waarde van het huidig brandstofverbruik alleen als de auto rijdt.

OPMERKING:
- *Het display toont de waarde alleen als de auto rijdt.*
- *Afhankelijk van de voertuigspecificaties is de standaardinstelling voor de eenheid van het brandstofverbruik L/100km of km/L.*
- *Voor de instelling “L/100km”, is de aangegeven maximale waarde van het huidig brandstofverbruik 30. Een hogere waarde dan 30 kan niet op het display worden aangegeven, ook wanneer het feitelijke huidige brandstofverbruik hoger is.*
- *Voor de instelling “km/L”, is de aangegeven maximale waarde van het huidig brandstofverbruik 50. Een hogere waarde dan 50 kan niet op het display worden aangegeven, ook wanneer het feitelijke huidige brandstofverbruik hoger is.*
- *De aanduiding op het display kan vertraagd zijn als het brandstofverbruik sterk beïnvloed wordt door de rijomstandigheden.*
- *De waarden die op het display worden aangegeven zijn bij benadering. Deze waarden kunnen afwijken van de feitelijke waarden.*
- *Bij de instelling “L/100km” of “km/L” kunt u de eenheid veranderen waarin het huidige brandstofverbruik wordt aangegeven. Zie “Gemiddeld brandstofverbruik” in dit hoofdstuk.*

Gemiddeld brandstofverbruik
Die u eerder hebt geselecteerd als instelling gemiddeld brandstofverbruik, ziet u op het display van het gemiddeld brandstofverbruik de laatste keer werd teruggesteld naar de huidige wanneer het contactslot op “ON” wordt gezet.

Om het gemiddelde brandstofverbruik terug te zetten op nul, houdt u de indicatorkeuzeknop (2) een poosje ingedrukt wanneer het display het gemiddelde brandstofverbruik aangeeft.

OPMERKING:
Wanneer u de aanduiding terugstelt of de negatieve (–) kabel op de loodaccu aansluit nadat deze was losgemaakt, wordt de waarde voor het gemiddelde brandstofverbruik aangegeven nadat u een tijdje hebt gereden.

(Voor “L/100km” of “km/L” instelling)
Om de eenheid voor het gemiddelde brandstofverbruik te veranderen, houdt u de dagtellerkeuzeknop (1) ingedrukt en draait u tegelijkertijd aan de indicatorkeuzeknop (2).

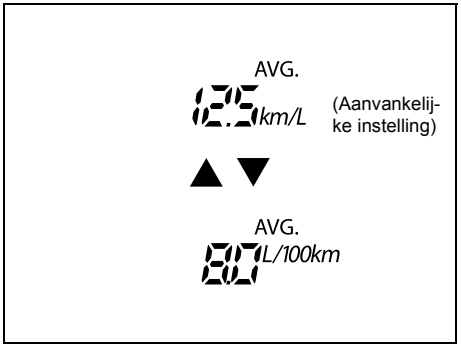

68PH02207

OPMERKING:
Wanneer u de eenheid verandert waarin het gemiddelde brandstofverbruik wordt aangegeven, zal automatisch ook de eenheid voor het huidige brandstofverbruik worden veranderd.

Actieradius
Als u de actieradius hebt geselecteerd toen u de laatste keer met de auto reed, wordt er een paar seconden “---” op het display aangegeven en daarna de huidige actieradius wanneer het contactslot in de “ON”-stand wordt gezet.

De actieradius die op het display wordt aangegeven is de afstand die u ongeveer kunt afleggen totdat de brandstofmeter “E” aangeeft, gebaseerd op de huidige rijomstandigheden.

Wanneer het brandstofwaarschuwingslampje gaat branden, verschijnt “---” op het display.

Als het brandstofwaarschuwingslampje gaat branden, moet u meteen gaan tanken, ongeacht de waarde voor de actieradius die wordt aangegeven.

Wanneer u gaat tanken, wordt het rijbereik bijgewerkt. Als u alleen maar een kleine hoeveelheid brandstof toevoegt, zal de juiste waarde niet worden weergegeven.

OPMERKING:
- *Als u tankt terwijl het contactslot in de “ON”-stand staat, is het mogelijk dat de actieradius niet correct wordt aangegeven.*
- *Wanneer de negatieve (–) kabel opnieuw op de loodaccu wordt aangesloten, wordt de waarde voor de actieradius aangegeven nadat u een tijdje hebt gereden.*

Brandstofmeter

Het display (F) toont de brandstofmeter.

Zie “Brandstofmeter” in dit hoofdstuk.

Instellingsfunctie

Met de instellingsfunctie kunt u de volgende functies aanpassen en instellen.

Aanduiding	Functies
CLoCH	Tijdsaanduiding van klok “CL”
LIGHt → L2	Extra knipperen van richtingaanwijzers “L2”
GUIdE → G1	Verlichtingstijd van de “Naar auto” -functie “G1” (indien uitgerust)
GUIdE → G2	Verlichtingstijd van de “Naar huis” -functie “G2” (indien uitgerust)
tPMS	Instellen van bandenspanningsbewakingssysteem (indien uitgerust)
dEFAUL → dE- on	Standaardinstelling “dE- on”
End	Instellingsfunctie verlaten “End”

⬍	Draai de indicatorkeuzeknop (2).
⇨	Druk op de indicatorkeuzeknop (2).

OPMERKING:
Afhankelijk van de voertuigspecificaties worden enkele onderdelen niet weergegeven.

Werken met de instellingenmodus:
1) Wanneer het contactslot op "ON" staat en de auto staat stil, houdt u de indicator keuzeknop (2) ingedrukt tot het display "CLoCK" aangeeft.
2) Druk en/of draai de indicatorkeuzeknop (2) om de functie die u wilt instellen te selecteren aan de hand van bovenstaande tabel.
3) Druk en/of draai de indicatorkeuzeknop (2) om de instellingen van de volgende functies te registreren.

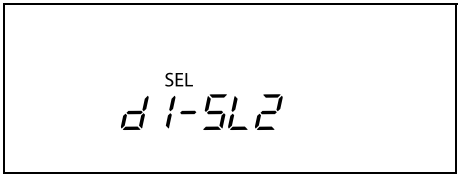

68PM00272

OPMERKING:
- *Zoals hierboven getoond, geeft "SEL" op het display de huidige instelling aan.*
- *Om tijdens de bediening terug te keren naar een hoger gelegen display, de indicatorkeuzeknop (2) draaien tot "bACK" of "-bAC" wordt weergegeven en vervolgens de indicatorkeuzeknop (2) indrukken.*

Tijdaanduiding van klok "CL"
- CL-12h: 12-uurs aanduiding
- CL-24h: 24-uurs aanduiding

OPMERKING:
Standaardinstelling voor de tijd van de klok verschilt afhankelijk van de specificatie.

Extra knipperen van richtingaanwijzers "L2"
- L2-SL1: De richtingaanwijzers knipperen driemaal nadat de schakelaar in de uitgangsstand is terugzet (fabrieksinstelling)
- L2-SL2: Extra knipperen van de richtingaanwijzers deactiveren

Verlichtingstijd van de "Naar auto" -functie "G1" (indien voorzien)
- G1-SL1: Schakel de "Naar auto" -functie uit
- G1-SL2: 10 seconden (fabrieksinstelling)
- G1-SL3: 15 seconden
- G1-SL4: 20 seconden
- G1-SL5: 25 seconden

Verlichtingstijd van de "Naar auto" -functie "G2" (indien voorzien)
- G2-SL1: Schakel de "Naar huis" -functie uit
- G2-SL2: 10 seconden (fabrieksinstelling)
- G2-SL3: 15 seconden
- G2-SL4: 20 seconden
- G2-SL5: 25 seconden
- G2-SL6: 30 seconden

Instellen van het bandenspanningsbewakingssysteem (indien uitgerust)
- UnLAdn: Comfortmodus (fabrieksinstelling)
- LAdEn: Belastingsmodus

Zie "Bandenspanningsbewakingssysteem (TPMS)" in het hoofdstuk "BEDIENING VAN DE AUTO" voor verdere informatie.

Aanvankelijke instelling "dE-on"
- dE-on: Alle instellingen initialiseren

Verlaten van de instellingsmodus:
Schakel de weergave zodat het display "End" weergeeft en druk vervolgens op de indicatorkeuzeknop (2).

Instrumentenpaneel (Type B) (indien uitgerust)

1. Snelheidsmeter
2. Toerenteller
3. Informatiedisplay
4. Dagtellerkeuzeknop
5. Indicatorkeuzeknop
6. Waarschuwingslampjes en controlelichtjes

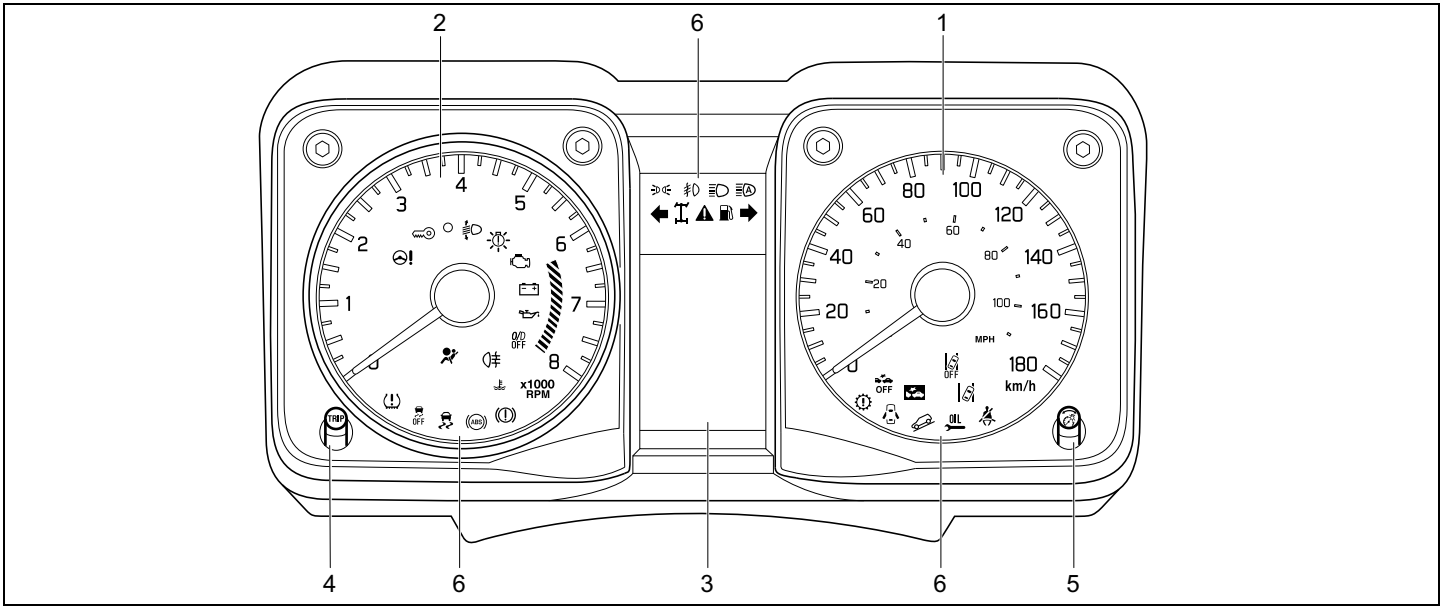

78RB02098

Snelheidsmeter

De snelheidsmeter geeft de rijsnelheid aan.

Toerenteller

De toerenteller toont het motortoerental in omwentelingen per minuut.

LET OP

Er kan ernstige motorschade ontstaan wanneer gereden wordt met de naald van de toerenteller in het rode bereik.
Houd het motortoerental buiten de rode zone wanneer u terugschakelt naar een lagere versnelling.
Zie “Maximaal toelaatbare snelheden bij omlaagschakelen” in het hoofdstuk “BEDIENING VAN DE AUTO”.

Brandstofmeter

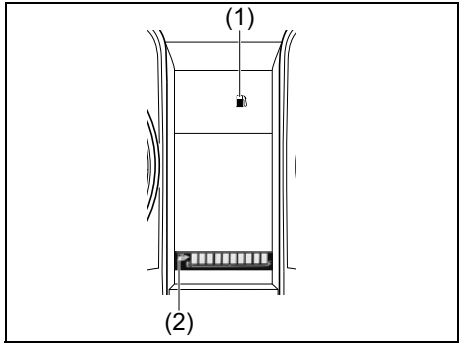

78RB02036

Wanneer het contactslot in de “ON”-stand staat, geeft de brandstofmeter de geschatte hoeveelheid brandstof in de tank bij benadering aan. “F” betekent Full (vol) en “E” betekent Empty (leeg).

- Als de indicator nog slechts een segment tot “E” weergeeft, moet u zo spoedig mogelijk gaan tanken.

Als het laatste segment knippert, betekent dit dat de tank bijna leeg is. Als het brandstofwaarschuwingslampje (1) gaat branden, moet u meteen gaan tanken. Zie “Brandstofwaarschuwingslampje” in “Waarschuwingslampjes en controlelichtjes” in dit hoofdstuk voor verdere informatie. De markering (2) geeft aan dat de brandstofvulklep zich aan de linkerkant van de auto bevindt.

Helderheidsregeling

52RS20160

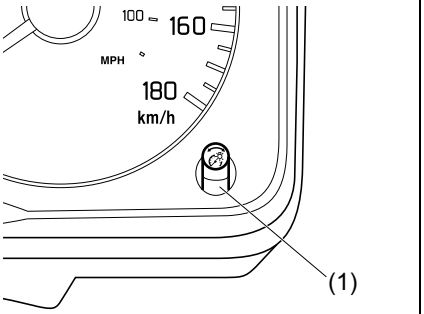

78RB02037

Wanneer het contactslot in de “ON”-stand wordt gezet, gaat de instrumentenpaneelverlichting branden.

Uw auto is uitgerust met een systeem voor het automatisch dimmen van de helderheid van de instrumentenpaneelverlichting wanneer de positielichten of de koplampen worden ingeschakeld.

Wanneer de positielampen en/of koplampen branden, kunt u de verlichtingsintensiteit van de meter controleren.

Om de helderheid van de instrumentenpaneelverlichting te versterken draait u de indicatorkeuzeknop (1) met de wijzers van de klok mee.

Om de helderheid van de instrumentenpaneelverlichting te verzwakken, draait u de indicatorkeuzeknop (1) naar links.

⚠ WAARSCHUWING

Stel de helderheid van de instrumentenpaneelverlichting niet tijdens het rijden af.
Hierdoor kunt u namelijk de macht over het stuur verliezen.

OPMERKING:
- *Als u niet binnen enkele seconden aan de knop draait, zal de helderheidsregeling automatisch geannuleerd worden.*
- *Wanneer de loodaccu opnieuw wordt aangesloten, wordt de helderheid van de instrumentenpaneelverlichting opnieuw geïnitialiseerd. U moet de helderheid daarna weer aan uw voorkeur aanpassen.*

OPMERKING:
Als u het maximale helderheidsniveau kiest terwijl de parkeerlichten of de koplampen aan zijn, worden de volgende functies geannuleerd.
- *De functie voor het automatisch dimmen van de helderheid van de instrumentenpaneelverlichting*
- *De functie die samen met de helderheidsregeling werkt, met uitzondering van de maximale helderheidsniveaufunctie*

Informatieschakelaar (indien uitgerust)

U kunt de informatieschakelaar gebruiken om de displayindicatie te wisselen als het contactslot in de “ON”-stand staat en het voertuig stilstaat.

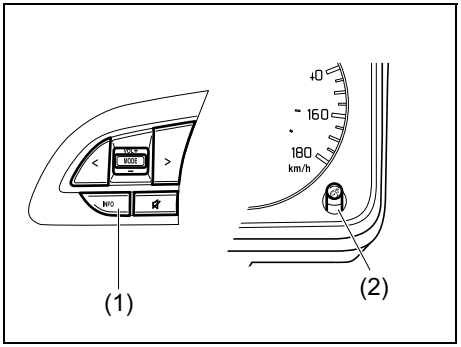

78RB02099

(1) Informatieschakelaar
(2) Indicatorkeuzeknop

Om te schakelen naar de instellingsmodus

1) Druk en houd de informatieschakelaar (1) ingedrukt als het voertuig stationair is.
2) Nadat het scherm van de instellingsmodus wordt getoond, selecteert u het instellingsitem dat u wilt veranderen door de indicator keuzeknop (2) naar links of rechts te draaien. Zie “Instellingsfunctie” in dit hoofdstuk voor details.

OPMERKING:
Als u naar de instellingsmodus schakelt terwijl een van de volgende items op het informatiedisplay ON wordt getoond, zal de huidige waarde worden gereset. Als u deze waarde niet wenst te resetten, drukt u van tevoren snel op de indicator keuzeknop (2) en wissel naar het andere item.
- *Gemiddeld brandstofverbruik*
- *Rijtijd*
- *Gemiddelde snelheid*

Om de instellingsmodus te verlaten

1) Om de instellingsfunctie te verlaten, selecteert u “Back” en drukt u op de indicatorkeuzeknop (2).
2) Druk snel op de informatieschakelaar (1).

OPMERKING:
U kunt de instellingsmodus verlaten door een van de volgende handelingen uit te voeren:
- *Draai het contactslot in de “ACC” of “LOCK”-stand.*
- *Start het besturen van uw voertuig.*

Informatiedisplay

Het informatiedisplay wordt getoond wanneer het contactslot in de “ON” stand staat.

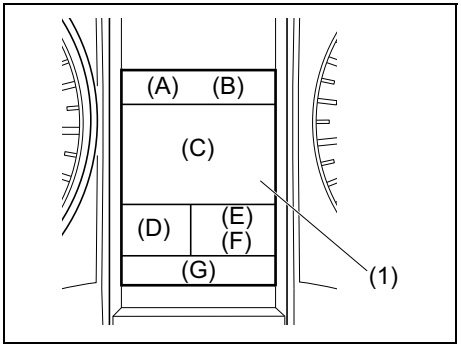

78RB02033

(1) Informatiedisplay

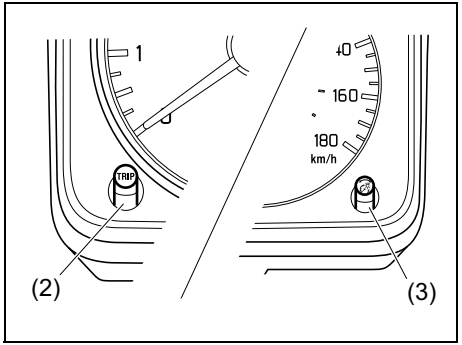

78RB02039

(2) Dagtellerkeuzeknop
(3) Indicatorkeuzeknop

Het informatiedisplay toont de volgende informatie.

Display (A)
Klok

Display (B)
Thermometer

Display (C)
Waarschuwingsberichten en andere meldingen/Brandstofverbruik/Rijbereik/Gemiddelde snelheid/Rijtijd

Display (D)
Keuzehendelstand (voor automatische transmissie modellen)/Versnelling (voor automatische transmissie modellen)/Schakelindicator (indien uitgerust)

Display (E)
Dagteller/herinneringslampje van de veiligheidsgordel achterpassagier (indien aanwezig)

Display (F)
Kilometerteller

Display (G)
Brandstofmeter

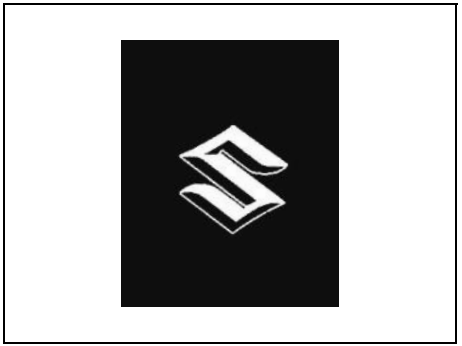

52RS20420

Wanneer het contactslot in de “ON”-stand wordt gezet, verschijnt de bovenstaande melding gedurende een paar seconden op het display.
Sommige waarschuwings- en indicatiemeldingen kunnen op het display verschijnen wanneer het contactslot in de “ACC” of “LOCK” stand staat.

Klok

Wanneer het contactslot in de “ON”-stand staat, toont het display (A) de tijd.

Om de klok in te stellen, volgt u de aanwijzingen in “Instellingsfunctie” in dit hoofdstuk.

⚠ WAARSCHUWING

Als u tijdens het rijden een bediening voor het display uitvoert, kunt u de macht over het stuur verliezen.
Maak geen instellingen tijdens het rijden.

Thermometer

Wanneer het contactslot in de “ON”-stand staat, toont het display (B) de tijd.
De thermometer geeft de buitentemperatuur aan.

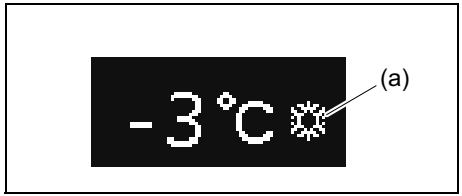

78RB02040

Als de buitentemperatuur tot in de buurt van het vriespunt daalt, zal het tekentje (a) op het display verschijnen.

OPMERKING:
- *De thermometer zal niet de juiste buitentemperatuur aangeven wanneer u langzaam rijdt of wanneer u stilstaat.*
- *Als de thermometer defect is of meteen nadat het contactslot in de “ON”-stand is gezet, is het mogelijk dat niet de juiste buitentemperatuur op het display wordt aangegeven.*

Wanneer het display (C) de actieradius toont, kunt u de temperatuureenheid veranderen.
Om de temperatuureenheid te veranderen, raadpleegt u “Instellingsmodus” in dit hoofdstuk.

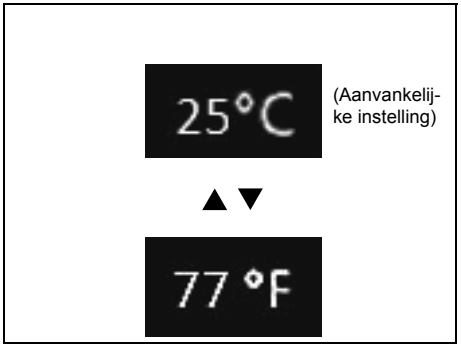

52RM20880

Brandstofverbruik/Actieradius/Gemiddelde snelheid/Rijtijd

Wanneer er geen waarschuwingsberichten of andere meldingen op het display (C) worden weergegeven, kunt u een van de volgende aanduidingen kiezen om op het display te laten verschijnen: huidige brandstofverbruik, gemiddelde brandstofverbruik, rijbereik, gemiddelde snelheid, rijtijd of geen aanduiding.

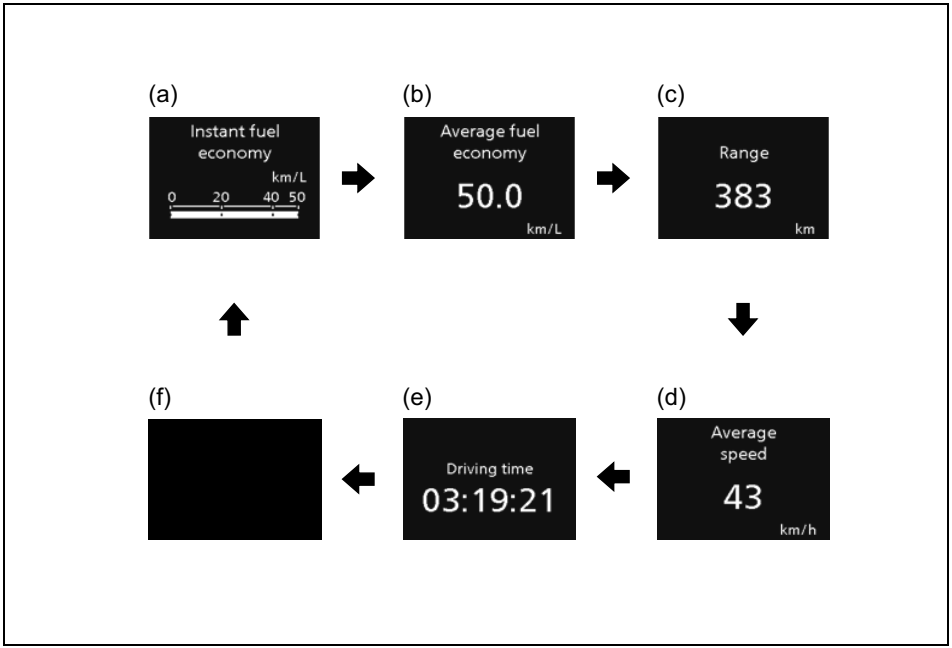

78RB02041

(a) Huidige brandstofverbruik
(b) Gemiddeld brandstofverbruik
(c) Actieradius
(d) Gemiddelde snelheid
(e) Rijtijd
(f) Geen aanduiding

Om een andere aanduiding te kiezen, drukt u even kort op de indicatorkeuzeknop (3).

OPMERKING:
De waarde voor het brandstofverbruik, het rijbereik en de gemiddelde snelheid die op het display wordt aangegeven, wordt onder andere beïnvloed door de volgende factoren;

- *toestand van de weg*
- *omringende verkeerssituatie*
- *rijtoestand*
- *toestand van de auto*
- *een storing die ervoor zorgt dat het storingscontrolelichtje gaat branden of knipperen*

Huidige brandstofverbruik
Het display toont het huidige brandstofverbruik via een staafaanduiding wanneer de auto rijdt.

OPMERKING:
- *Het display toont de staafaanduiding alleen wanneer de auto rijdt.*
- *Afhankelijk van de voertuigspecificaties is de standaardinstelling voor de eenheid van het brandstofverbruik L/100km, km/L of MPG (VK).*
- *De aangegeven maximumwaarde van het huidige brandstofverbruik is een van de volgende. Een hogere waarde dan de maximumwaarde kan niet op het display worden aangegeven, ook wanneer het feitelijke huidige brandstofverbruik hoger is.*
  - *Voor L/100km-instelling: 30*
  - *Voor km/L-instelling: 50*
  - *Voor MPG (UK)-instelling: 80*
- *De aanduiding op het display kan vertraagd zijn als het brandstofverbruik sterk beïnvloed wordt door de rijomstandigheden.*
- *De waarden die op het display worden aangegeven zijn bij benadering. Deze waarden kunnen afwijken van de feitelijke waarden.*

Gemiddeld brandstofverbruik
Die u eerder hebt geselecteerd als instelling gemiddeld brandstofverbruik, ziet u op het display van het gemiddeld brandstofverbruik de laatste keer werd teruggesteld naar de huidige wanneer het contactslot op “ON” wordt gezet.

OPMERKING:
Wanneer de negatieve kabel opnieuw op de loodaccu wordt aangesloten, wordt de waarde voor het gemiddelde brandstofverbruik aangegeven nadat u een tijdje hebt gereden.

U kunt de timing van het resetten van de waarde van het gemiddelde brandstofverbruik selecteren aan de hand van een van de volgende drie methoden;
- Terugstellen na tanken: de waarde van het gemiddelde brandstofverbruik wordt automatisch teruggesteld nadat er is getankt.
- Terugstellen met dagteller A: de waarde van het gemiddelde brandstofverbruik wordt automatisch teruggesteld wanneer dagteller A wordt teruggesteld.
- Handmatig resetten: de waarde van het gemiddelde brandstofverbruik wordt gereset door de indicatorkuezeknop (3) ingedrukt te houden terwijl het gemiddelde brandstofverbruik op het display wordt weergegeven.

Om de timing van het resetten van de waarde van het gemiddelde brandstofverbruik te wijzigen, raadpleegt u “Instellingsmodus” in dit hoofdstuk.

OPMERKING:
Als u slechts een weinig brandstof tankt wanneer u “Terugstellen na tanken” kiest, is het mogelijk dat de waarde voor het gemiddelde brandstofverbruik niet wordt teruggesteld.

Actieradius
Als u de actieradius hebt geselecteerd toen u de laatste keer met de auto reed, wordt er een paar seconden “---” op het display aangegeven en daarna de huidige actieradius wanneer het contactslot in de “ON”-stand wordt gezet.

De actieradius die op het display wordt aangegeven is de afstand die u ongeveer kunt afleggen totdat de brandstofmeter “E” aangeeft, gebaseerd op de huidige rijomstandigheden.

Wanneer het brandstofwaarschuwingslampje gaat branden, verschijnt “---” op het display.

Als het brandstofwaarschuwingslampje gaat branden, moet u meteen gaan tanken, ongeacht de waarde voor de actieradius die wordt aangegeven.

Wanneer u gaat tanken, wordt het rijbereik bijgewerkt. Als u alleen maar een kleine hoeveelheid brandstof toevoegt, zal de juiste waarde niet worden weergegeven.

OPMERKING:
- *Als u tankt terwijl het contactslot in de "ON"-stand staat, is het mogelijk dat de actieradius niet correct wordt aangegeven.*
- *Wanneer de negatieve kabel opnieuw op de loodaccu wordt aangesloten, wordt de waarde voor de actieradius aangegeven nadat u een tijdje hebt gereden.*

Gemiddelde snelheid
Als u de gemiddelde snelheid hebt geselecteerd toen u de laatste keer met de auto reed, zal het display de laatste waarde voor de gemiddelde snelheid tijdens vorige ritten tonen wanneer het contactslot in de "ON"-stand wordt gezet. Tenzij u de waarde voor de gemiddelde snelheid terugstelt, zal de waarde voor de gemiddelde snelheid tijdens vorige ritten worden aangegeven.

Om de waarde voor de gemiddelde snelheid te resetten, houdt u de indicatorkeuzeknop (3) een tijdje ingedrukt wanneer het display een gemiddelde snelheid aangeeft. Het display toont "---" en daarna een nieuwe gemiddelde snelheid nadat er een tijdje is gereden.

OPMERKING:
Wanneer de negatieve kabel opnieuw op de loodaccu wordt aangesloten, wordt de waarde voor de actieradius aangegeven nadat u een tijdje hebt gereden.

Rijtijd
Het display toont de totale rijtijd sinds de aanduiding werd teruggesteld.
- Om de rijtijd te resetten, houdt u de indicatorkeuzeknop (3) een tijdje ingedrukt wanneer het display de rijtijd weergeeft.

OPMERKING:
- *Wanneer u de aanduiding terugstelt of de negatieve kabel op de loodaccu aansluit nadat deze was losgemaakt, wordt de waarde voor de rijtijd aangegeven nadat u een tijdje hebt gereden.*
- *De aangegeven maximale waarde van de rijtijd is 99:59:59. Niet hoger dan de maximale waarde zal worden weergegeven op het display totdat u de rijtijd reset.*

Schakelindicator

Het display (D) toont de schakelindicator.

Zie "Schakelindicator" in het hoofdstuk "BEDIENING VAN DE AUTO".

Dagteller

Het display (E) toont de dagteller.

De dagteller kan worden gebruikt om de afstand tijdens een reis of tussen twee benzinepauzes te registreren.
U kunt dagteller A en dagteller B onafhankelijk van elkaar gebruiken.

Om een dagteller terug te zetten op nul, houdt u de dagtellerschakelaar (2) een poosje ingedrukt.

OPMERKING:
De maximumwaarde die op de dagteller kan worden aangegeven is 9999.9. Wanneer de maximumwaarde wordt overschreden, wordt teruggekeerd naar 0.0.

Kilometerteller

Het display (F) toont de kilometerteller.

De kilometerteller registreert de totaal door de auto afgelegde afstand.

LET OP

Gebruik de kilometerstand om te bepalen wanneer het tijd is de in het onderhoudsschema aangegeven beurten uit te laten voeren. Overslaan van voorgeschreven onderhoudsbeurten kan tot vervroegde slijtage of beschadiging van bepaalde onderdelen leiden.

Instellingsfunctie

Wanneer het contactslot in de “ON”-stand staat en de auto niet rijdt, kunt u de instellingsfunctie van het informatiedisplay activeren door de indicator keuzeknop (3) een tijdje ingedrukt te houden.

- Om de instelling te selecteren die u wilt veranderen, draait u de indicatorkeuzeknop (3) naar links of rechts.
- Als u de instelling wilt wijzigen, drukt u op de indicatorkeuzeknop (3).
- Om de instellingsfunctie te verlaten, selecteert u “Back” en drukt u op de indicatorkeuzeknop (3).

78RB02096

OPMERKING:
De huidige geselecteerde instelling is omlijnd.

OPMERKING:
- *Als u de indicatiekeuzeknop (3) ingedrukt houdt om naar de instellingsmodus te gaan terwijl het display (C) het gemiddelde brandstofverbruik, gemiddelde snelheid of rijtijd aangeeft, zal de waarde gelijktijdig teruggesteld worden. Als u de waarde niet wilt terugstellen, moet u de indicatorkeuzeknop snel indrukken voor het omschakelen van de aanduiding op het display.*
- *Als u aan het contactslot draait of de auto in beweging brengt terwijl de instellingsfunctie op het display is ingeschakeld, komt de instellingsfunctie automatisch te vervallen.*

Distance unit
(Kilometerteller/dagteller/actieradius/gemiddelde snelheid afstand eenheidinstelling)
U kunt de eenheid veranderen waarin de afstand van de kilometerteller/dagteller/actieradius/gemiddelde snelheid wordt aangegeven.

Fuel economy
(Instellen van de eenheid van het brandstofverbruik)
U kunt de eenheid veranderen waarin het brandstofverbruik wordt aangegeven.

Language
U kunt de taal veranderen die op het informatiedisplay wordt gebruikt.

Fuel reset
(Instellen wanneer het gemiddelde brandstofverbruik moet worden teruggesteld)
U kunt zelf kiezen wanneer de waarde voor het gemiddelde brandstofverbruik moet worden teruggesteld.

Temperatuur
(Temperatuureenheidsinstelling)
U kunt de eenheid veranderen waarin de temperatuur wordt weergegeven.
- Om de temperatuureenheid te wijzigen, selecteer “Temperatuur” in “Instellingsmodus”. Selecteer vervolgens “°C” of “°F”.

OPMERKING:
Wanneer u de eenheid verandert waarin de temperatuur wordt aangegeven, zal automatisch de eenheid worden veranderd waarin de temperatuur van de automatische verwarming en airconditioning (indien uitgerust) wordt aangegeven.

Instellen van de klok
(Aanpassen van de klok)

- Stel de klok af door “Klokinstelling” te selecteren in “Instellingsmodus”. Selecteer vervolgens “Klok aanpassen”.
- Om de uuraanduiding te veranderen, draait u de indicatorkeuzeknop (3) herhaaldelijk naar links of rechts wanneer de uuraanduiding als omgekeerde kleur wordt weergegeven. Om de uuraanduiding snel te veranderen, draait u aan de indicatorkeuzeknop (3) en houdt u deze ingedrukt. Om de uuraanduiding in te stellen, drukt u op de indicatorkeuzeknop (3) en verschijnt de minuutaanduiding in omgekeerde kleur.
- Om de minuutaanduiding te veranderen, draait u de indicatorkeuzeknop (3) herhaaldelijk naar links of rechts wanneer de minuutaanduiding als omgekeerde kleur wordt weergegeven. Om de minuutaanduiding snel te veranderen, draait u aan de indicatorkeuzeknop (3) en houdt u deze ingedrukt. Om de minuutaanduiding in te stellen, drukt u op de indicatorkeuzeknop (3).

(12u/24u-formaat selecteren)

- Wissel de tijdsaanduiding tussen het 12-uurs- en 24-uursformaat door “Klokinstelling” in“Instellingsmodus” te selecteren. Selecteer vervolgens “12u” of “24u”.

Door Lock
(Deurontgrendelingsinstelling)

U kunt kiezen of er een eenmalige of tweemalige bediening nodig is voor het ontgrendelden van alle portieren (inclusief de achterklep) door te draaien aan de sleutel of het bedienen van de zender keyless entry systeem.

U kunt ook het zoemergeluid dat klinkt wanneer het (de) portier(en) worden vergrendeld of ontgrendeld uit- of inschakelen.

Lights
(Instelling van rijbaan veranderen)

De richtingaanwijzer en het bijbehorende indicator kunnen worden ingesteld om wel of niet driemaal te knipperen, ook wanneer u de richtingaanwijzerhendel meteen weer in de uitgangsstand terugzet.

- Om de rijbaanwisselinstelling te wijzigen, selecteer “Rijbaanwissel” in “Instellingsmodus”. Selecteer vervolgens “ON” of “OFF”
- Als u het aantal keer knipperen wenst te wijzigen, neemt u contact op met een erkende SUZUKI-dealer.

Instelling van de Begeleidingsverlichting
(Positielicht) (indien uitgerust)

U kunt de verlichtingsduur van de “Vertrek” functie of de “Thuiskomst” functie veranderen.

Oil change
(Instellen van de terugstelling van het olielevensduur-bewakingssysteem)
(indien uitgerust)

Het olielevensduur-bewakingssysteem moet worden teruggesteld nadat de motorolie is ververst en het oliefilter is vervangen. Om een dagteller terug te zetten op nul, druk en houdt de dagtellerschakelaar (3) een poosje ingedrukt.

TPMS
(Instellen van het bandenspanningsbewakingssysteem) (indien uitgerust)

- U kunt de huidige bandenspanning op het informatiedisplay controleren.
- U kunt voor de volgende gevallen de referentiewaarde voor de bandenspanning instellen zoals aangegeven op het bandeninformatielabel.
  – Comfortmodus
  – Belastingsmodus

Zie “Bandenspanningsbewakings-systeem (TPMS)” in het hoofdstuk “BEDIENING VAN DE AUTO” voor verdere informatie.

Verkeersbord herkenning (Instelling verkeersbordherkenning) (indien uitgerust)
Als u “ON” selecteert, kan de functie verkeersbordherkenning worden geactiveerd.

Zie “Verkeersbordherkenning” in het hoofdstuk “BEDIENING VAN DE AUTO” voor verdere informatie.

Standaard (Initialisatie-instelling)
Als u “JA” selecteert en op de indicatorkeuzeknop (3) drukt, komen alle instellingen in de beginstand te staan.

Waarschuwingsberichten en andere meldingen

Het display toont waarschuwingsberichten en andere meldingen om u attent te maken op bepaalde problemen van de auto.
In sommige gevallen zal de binnenzoemer ook tegelijkertijd klinken om u te waarschuwen.

Als er waarschuwingsberichten en andere meldingen op het display zijn, dient u de aanwijzingen op te volgen.

Hoofdwaarschuwingscontrolelichtje

80P0382

Wanneer op het display waarschuwingsberichten of andere meldingen worden getoond, is het mogelijk dat het hoofdwaarschuwingscontrolelichtje ook gaat knipperen.

OPMERKING:
- *Wanneer het probleem dat de melding deed verschijnen is verholpen, zal de melding ook verdwijnen.*
- *Als een melding wordt weergegeven en er tevens andere problemen zijn die vereisen dat er een melding wordt weergegeven, zullen de meldingen voor de problemen achter elkaar elk voor ongeveer 5 seconden worden weergegeven.*
- *Wanneer u de indicatorkeuzeknop (3) een aantal seconden ingedrukt houdt terwijl er een melding wordt weergegeven, zal de melding tijdelijk verdwijnen. Als het probleem dat de melding veroorzaakte niet wordt verholpen, zal de melding na een aantal seconden opnieuw verschijnen.*

Waarschuwingsberichten en andere meldingen

Alle modellen

Waarschuwingsberichten en andere meldingen	Hoofdwaarschu-wings-controlelichtje	Geluid	Oorzaak en oplossing
78RB02043	Knippert (alleen wanneer de auto rijdt)	Korte pieptoon (één maal van de binnenzoemer; alleen wanneer de auto rijdt)	Een portier of de achterklep is niet goed gesloten. Stop de auto op een veilige plaats en sluit zorgvuldig het portier of de achterklep. (#1)
78RB02044	Knippert	Ononderbroken pieptoon (van de binnenzoemer)	De handrem is niet vrijgezet. Stop de auto op een veilige plaats en zet de handrem vrij.
78RB02045	Knippert	Ononderbroken pieptoon (van de binnenzoemer)	De koplampen en parkeerlichten zijn nog aan. Schakel ze uit.

(#1) Deze melding zal na een poosje verdwijnen, ook als het probleem dat de melding deed verschijnen niet is verholpen.

Waarschuwingsberichten en andere meldingen	Hoofdwaarschu-wings-controlelichtje	Geluid	Oorzaak en oplossing
78RB02046	Uit	Korte pieptoon (één maal van de binnenzoemer)	Brandstofniveau is laag. Tank zo spoedig mogelijk bij. (#1)
78RB02047	Uit	Uit	Er is mogelijk ijzel op de weg. Heel voorzichtig rijden. (#1)
78RB02048	Uit	Uit	De motorolie en oliefilter zo spoedig mogelijk veranderen. Het olielevensduur-bewakingssysteem moet worden teruggesteld nadat de motorolie is ver-verst en het oliefilter is vervangen. Raadpleeg “lampje voor olie verversen (indien uitgerust)” in dit hoofdstuk.

(#1) Deze melding zal na een poosje verdwijnen, ook als het probleem dat de melding deed verschijnen niet is verholpen.

Auto met ESP® systeem

Waarschuwingsberichten en andere meldingen	Hoofdwaarschu-wings-controlelichtje	Geluid	Oorzaak en oplossing
ESP SERVICE ESP SYSTEM 78RB02053	Knippert	Korte pieptoon (één maal van de binnenzoemer)	Er kan een probleem zijn met het ESP® sys-teem. Laat uw voertuig door uw SUZUKI-dealer nakij-ken.
Hill hold control systeem / Hill descent control systeem ESP HILL HOLD DISABLE 78RB02054	Knippert	Korte pieptoon (één maal van de binnenzoemer)	Er kan een probleem zijn in het hill hold control systeem of het hill descent control systeem. Laat uw voertuig door uw SUZUKI-dealer nakij-ken.
Hill hold control systeem ESP HILL HOLD DISABLE 78RB02054	Knippert	Korte pieptoon (één maal van de binnenzoemer)	Wanneer de keuzehendel zich in de “4L”-posi-tie bevindt en de ESP® OFF-schakelaar inge-drukt is en de ESP® systemen worden uitgeschakeld, wordt het hill hold-regelsysteem uitgeschakeld en verschijnt dit bericht. Dit is geen defect en controleer of het hill hold-regel-systeem is uitgeschakeld.

Waarschuwingslampjes en controlelichtjes

OPMERKING:
- *Als waarschuwingslampjes en controlelichtjes gaan knipperen of branden, zijn er soms bijbehorende meldingen op het informatiedisplay.*
- *Als uw auto is uitgerust met het "Noodhulpverlening – global navigation satellite system (ERA-GLONASS)", geeft het informatiedisplay ook een waarschuwing en indicatiemelding met betrekking tot het systeem. Voor informatie over deze melding, raadpleeg "Noodhulpverlening - Global Navigation Satellite System (ERA-GLONASS)" in "Voor Rusland en andere landen die ERA-GLONASS adopteren" in de paragraaf "SUPPLEMENT".*

Waarschuwingslampje voor te lage bandenspanning (indien uitgerust)

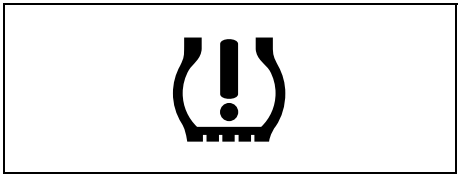

52D305

Om het brandstofverbruik te verminderen is uw auto uitgerust met een bandenspanningsbewakingssysteem (TPMS) dat u door middel van een waarschuwingslampje waarschuwt voor een te lage bandenspanning van een of meerdere banden.

Als het contactslot in de "ON"-stand wordt gezet, gaat dit lampje even branden zodat u kunt controleren of het lampje werkt.

Als het waarschuwingslampje voor te lage bandenspanning brandt, hebben een of meerdere banden een sterk verlaagde bandenspanning. In dat geval dient u zo snel mogelijk te stoppen en de banden te controleren en ze weer op de voorgeschreven spanning te brengen zoals aangegeven op het bandeninformatielabel van uw auto. Rijden met een sterk verlaagde bandenspanning kan de band oververhitten, hetgeen tot een defect van de band kan leiden. Ook leidt het rijden met een te lage bandenspanning tot een verhoging van het brandstofverbruik en een verkorting van de levensduur van de band en heeft het een negatieve invloed op het rij- en remgedrag. Elke band, inclusief het reservewiel, dient maandelijks te worden gecontroleerd als deze koud is en op de voorgeschreven spanning te worden gebracht zoals aangegeven op het bandeninformatielabel van uw auto.

Het waarschuwingslampje voor te lage bandenspanning dient ook om u te informeren over een storing van het bandenspanningsbewakingssysteem. Als het systeem een storing vaststelt, zal het lampje ongeveer 75 seconden knipperen en vervolgens continu blijven branden. Deze volgorde zal worden herhaald nadat het contactslot in de "ON"-stand wordt gezet zo lang de storing blijft bestaan.

OPMERKING:
Het waarschuwingslampje voor te lage bandenspanning kan mogelijk niet direct gaan branden als er sprake is van een plotseling bandenspanningsverlies.

⚠ WAARSCHUWING

Het niet nemen van corrigerende maatregelen als het waarschuwingslampje voor te lage bandenspanning niet werkt of als het gaat branden tijdens het rijden kan leiden tot een ongeval.
Indien het waarschuwingslampje voor te lage bandenspanning niet gedurende 2 seconden gaat branden nadat het contactslot in de "ON" stand is gezet of gaat branden en knippert tijdens het rijden, laat uw auto dan nakijken door een erkende SUZUKI-dealer. Ook als het lampje uitgaat na te hebben geknipperd om aan te geven dat het bewakingssysteem weer functioneert, dient u het systeem door een erkende SUZUKI-dealer te laten nakijken.

⚠ WAARSCHUWING

Het draagvermogen van de banden is gereduceerd bij een lagere bandenspanning. Als er sprake is van een slechts licht verlaagde bandenspanning, kan de belasting op de band het draagvermogen van de band overschrijden hetgeen tot een defect van de band kan leiden. Het waarschuwingslampje voor te lage bandenspanning waarschuwt niet voor deze situatie, omdat het alleen gaat branden als een of meerdere banden een sterk verlaagde bandenspanning hebben.
Controleer en corrigeer de bandenspanning minimaal eens per maand. Raadpleeg "Banden" in het hoofdstuk "INSPECTIE EN ONDERHOUD".

⚠ WAARSCHUWING

Het doorrijden met een brandend waarschuwingslampje voor te lage bandenspanning kan leiden tot een ongeval met ernstig of fataal letsel tot gevolg.
Als het waarschuwingslampje voor te lage bandenspanning gaat branden en blijft branden, verminder dan de snelheid en voorkom abrupt sturen en remmen. Weest u zich ervan bewust dat door het rijden met een sterk verlaagde bandenspanning de band oververhit en defect kan raken hetgeen een negatief effect heeft op het rem- en stuurgedrag. Parkeer de auto zo snel mogelijk op een veilige plek en controleer de banden.

- **Als een band lek is, vervang deze dan door het reservewiel (indien uitgerust). Raadpleeg "Instructies bij het opkrikken" in het hoofdstuk "PECH ONDERWEG" voor de juiste methode voor het verwisselen van een band. Raadpleeg ook "Banden en/of wielen vervangen" voor informatie over het resetten van het bandenspanningsbewakingssysteem na een lekke band.**

(vervolg)

⚠ WAARSCHUWING

(vervolg)

- **Als een of meerdere banden een te lage spanning hebben, corrigeer dan zo snel mogelijk de bandenspanning van alle banden overeenkomstig de voorgeschreven bandenspanningswaarden.**

Raapleeg "Bandenspanningsbewakingssysteem (TPMS)" in het hoofdstuk "BEDIENING VAN DE AUTO" voor verdere informatie over het bandenspanningsbewakingssysteem. Zie "Banden" in het hoofdstuk "INSPECTIE EN ONDERHOUD" voor informatie over het behouden van de juiste bandenspanning.

Remsysteemwaarschuwingslampje

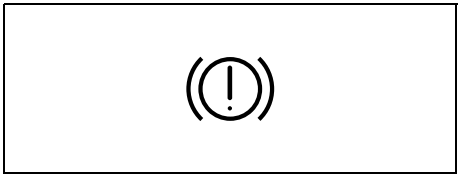

82K170

Er zijn drie verschillende werkingen mogelijk afhankelijk van de voertuigspecificaties.

- Het lampje gaat even branden wanneer het contactslot in de “ON”-stand wordt gezet.
- Het lampje gaat branden als de parkeerrem aangetrokken wordt terwijl het contactslot in de “ON”-stand staat.
- Het lampje gaat branden wanneer één of beide van bovenstaande condities gelden.

Het lampje gaat ook branden als de vloeistof in het remvloeistofreservoir lager is dan voorgeschreven.

Het lampje moet uitgaan na het starten van de motor nadat de handrem volledig is vrijgezet, als er voldoende vloeistof in het reservoir aanwezig is.

Het lampje gaat ook samen met het ABS-waarschuwingslampje branden wanneer de achterwielremkracht-regelfunctie (doseerklepfunctie) van het ABS-systeem defect is.

Als het remsysteemwaarschuwingslampje tijdens het rijden gaat branden, kan dit wijzen op een storing in het remsysteem van de auto.
Als dit gebeurt:

1) Breng de auto langzaam op een veilige plek tot stilstand.

⚠ WAARSCHUWING

Houd rekening met de mogelijkheid dat de remweg langer is en het rempedaal verder ingetrapt moet worden.

2) Test de remmen voorzichtig door een paar maal met de auto weg te rijden en te stoppen op de zijstrook van de weg.
3) Wanneer vastgesteld is dat verder rijden geen gevaar oplevert, rijdt u met aangepaste snelheid naar de dichtstbijzijnde erkende SUZUKI-dealer of laat u de auto naar de dichtstbijzijnde erkende SUZUKI-dealer slepen om de nodige reparaties te laten uitvoeren.

⚠ WAARSCHUWING

Laat een SUZUKI-dealer het remsysteem nakijken als zich een van de volgende verschijnselen voordoet.
- **Als het remsysteemwaarschuwingslampje niet uitgaat nadat de motor is gestart en de parkeerrem volledig is vrijgezet.**
- **Als het remsysteemwaarschuwingslampje niet gaat branden als het contactslot in de “ON”-stand wordt gezet.**
- **Als het remsysteemwaarschuwingslampje tijdens het rijden gaat branden.**

OPMERKING:
Aangezien het remsysteem zelfnastellend is, zal het remvloeistofpeil zakken met het slijten van de remblokken. Bijvullen van het remvloeistofreservoir mag als normaal onderhoud beschouwd worden.

OPMERKING:
Herinneringszoemer voor de handrem
Een zoemer klinkt met onderbrekingen om u eraan te herinneren bij het starten van de auto de handrem vrij te zetten als er wordt gestart zonder vrijzetten van de handrem. Controleer of de handrem volledig is vrijgezet en het remsysteemwaarschuwingslampje is gedoofd.

Waarschuwingslampje van anti-blokkeersysteem (ABS)

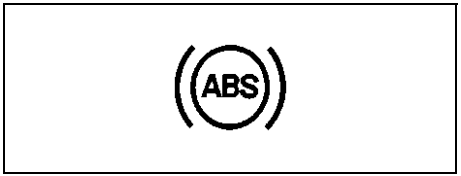

65D529

Als het contactslot in de “ON”-stand wordt gezet, gaat dit lampje even branden zodat u kunt controleren of het lampje werkt.
Als het lampje blijft branden, of tijdens het rijden gaat branden, kan dit duiden op een storing in het ABS.

Als dit gebeurt:
1) Breng de auto langzaam op een veilige plek tot stilstand.
2) Zet het contactslot op “LOCK” en start de motor opnieuw.

Als het waarschuwingslampje kortstondig gaat branden en dan uitgaat, is het systeem in orde. Als het waarschuwingslampje blijft branden, is er een storing in het systeem.

Als het lampje en het remsysteemwaarschuwingslampje blijven branden, of tijdens het rijden beide gaan branden, is uw ABS-systeem voorzien van een achterwielremkracht-regelfunctie (doseerklepfunctie) en kan het oplichten van de lampjes duiden op een storing in de achterwielremkracht-regelfunctie en de antiblokkeerfunctie van het ABS-systeem.

Als een van deze gevallen zich voordoet, moet u het systeem door uw SUZUKI-dealer laten nakijken.
Als het ABS defect raakt, blijft het remsysteem werken als een normaal remsysteem zonder ABS.

Zie voor verdere informatie over het ABS-systeem “Antiblokkeersysteem (ABS)” in het hoofdstuk “BEDIENING VAN DE AUTO”.

ESP® waarschuwingslampje

52KM133

ESP® is een gedeponeerd handelsmerk van Daimler AG.

Dit lampje knippert 5 keer per seconde wanneer een van de volgende systemen wordt geactiveerd.
- Stabiliteitsregelsysteem
- Tractieregelsysteem
- Hill descent-regelsysteem

Als dit lampje knippert, moet u voorzichtig rijden.

Als het contactslot in de “ON”-stand wordt gezet, gaat dit lampje even branden zodat u kunt controleren of het lampje werkt. Als het lampje blijft branden, of tijdens het rijden gaat branden, kan dit duiden op een storing in de ESP® systemen (met uitzondering van het ABS). Laat het systeem in dit geval door een erkende SUZUKI-dealer nakijken.

Zie voor verdere informatie over de ESP® systemen de paragraaf “Elektronisch stabiliteitsregelsysteem (ESP®)” in het hoofdstuk “BEDIENING VAN DE AUTO”.

⚠ WAARSCHUWING

De ESP® systemen kunnen geen ongevallen voorkomen. Rijd altijd voorzichtig.

ESP® OFF-controlelichtje

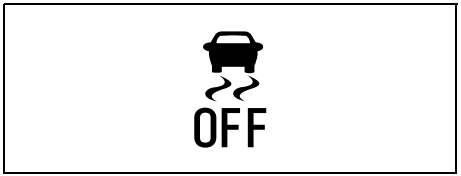

57L30045

Als het contactslot in de “ON”-stand wordt gezet, gaat dit lampje even branden zodat u kunt controleren of het lampje werkt.

Wanneer de ESP® OFF-schakelaar wordt ingedrukt om de ESP® systemen (met uitzondering van het ABS) uit te schakelen, zal het ESP® OFF-controlelichtje gaan branden en blijven branden.

Zie voor verdere informatie over de ESP® systemen de paragraaf “Elektronisch stabiliteitsregelsysteem (ESP®)” in het hoofdstuk “BEDIENING VAN DE AUTO”.

OPMERKING:

- *Als de rijsnelheid hoger is dan ongeveer 30 km/h (19 mph), zullen de ESP®-systemen (met uitzondering van het ABS) automatisch worden geactiveerd en gaat het controlelichtje uit.*
- *Wanneer de overnemer in “4L” (laag bereik 4-wielaandrijving) staat, wordt het ESP®-systeem (met uitzondering van het ABS) automatisch geannuleerd. Het indicatielampje zal dan oplichten en blijven branden.*

OFF-controlelichtje voor hill descent control systeem

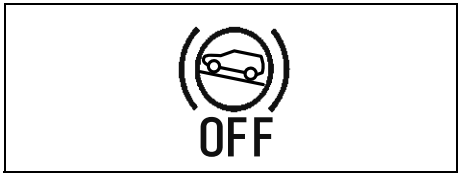

78RB02086

Als het contactslot in de “ON”-stand wordt gezet, gaat dit lampje even branden zodat u kunt controleren of het lampje werkt.
Dit lampje gaat branden wanneer het hill hold control systeem is uitgeschakeld.

Zie voor verdere informatie over het hill descent control systeem de paragraaf “Hill descent control systeem” in het hoofdstuk “BEDIENING VAN DE AUTO”.

Controlelichtje voor hill descent control systeem

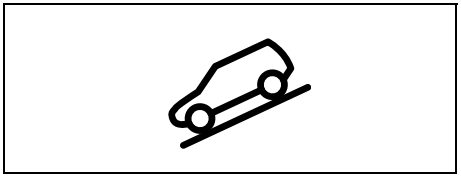

79K050

Als het contactslot in de “ON”-stand wordt gezet, gaat dit lampje even branden zodat u kunt controleren of het lampje werkt. Wanneer u op de schakelaar voor het hill descent control systeem drukt en de gebruikscondities voor het hill descent control systeem worden vervuld, gaat het indicatielampje voor het hill descent control systeem branden. Als het controlelichtje voor het hill descent control systeem knippert, zal het hill descent control systeem niet geactiveerd worden.

Zie voor verdere informatie over het hill descent control systeem de paragraaf “Hill descent control systeem” in het hoofdstuk “BEDIENING VAN DE AUTO”.

Oliedruklampje

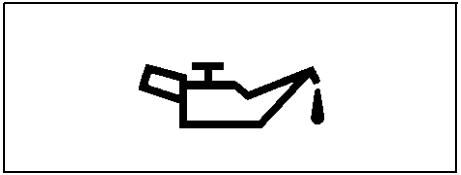

50G051

Wanneer het contactslot op “ON” wordt gezet, gaat dit lampje aan. Wanneer de motor wordt gestart, gaat het lampje uit. Het lampje gaat aan en blijft branden als er onvoldoende oliedruk is. Parkeer de auto zo snel mogelijk langs de kant van de weg en zet de motor af, als het lampje onder het rijden gaat branden.
Controleer het oliepeil en vul zo nodig olie bij. Als er voldoende olie in de motor is, moet het smeersysteem door uw SUZUKI-dealer nagekeken worden voordat de auto opnieuw wordt gebruikt.

LET OP

- **De motor kan ernstig beschadigd worden, wanneer doorgereden wordt terwijl dit lampje brandt.**
- **Gebruik het oliedruklampje niet als maatstaf om te bepalen wanneer olie bijgevuld moet worden. Het oliepeil moet regelmatig gecontroleerd worden.**

Laadstroomlampje

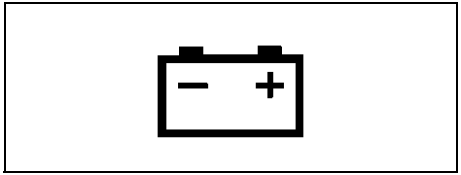

50G052

Wanneer het contactslot op “ON” wordt gezet, gaat dit lampje aan. Wanneer de motor wordt gestart, gaat het lampje uit. Het lampje gaat aan en blijft branden als er iets mis is met het laadstroomsysteem. Het laadstroomsysteem moet onmiddellijk door de SUZUKI-dealer nagekeken worden als het lampje gaat branden terwijl de motor draait.

Waarschuwingslampje voor veiligheidsgordel bestuurder niet omgedaan / waarschuwingslampje voor veiligheidsgordel voorpassagier niet omgedaan (indien uitgerust)

60G049

Wanneer de bestuurder of de voorpassagier de veiligheidsgordel niet heeft vastgemaakt, zal dit lampje gaan branden en/of knipperen.
Zie “Veiligheidsgordels en kinderzitjes” in dit hoofdstuk voor verdere informatie over de herinneringsfunctie voor de veiligheidsgordel.

Herinneringslampje veiligheidsgordel achter-bijrijdersstoel (indien uitgerust)

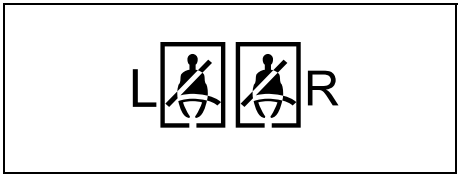

78RB02087

Wanneer de achterste passagier de veiligheidsgordel niet heeft vastgemaakt, zal dit lampje gaan branden en/of knipperen. Zie “Veiligheidsgordels en kinderzitjes” in dit hoofdstuk voor verdere informatie over de herinneringsfunctie voor de veiligheidsgordel.

AIRBAG-licht

63J030

Als het contactslot in de “ON”-stand wordt gezet, gaat dit lampje een paar seconden zodat u kunt controleren of het lampje werkt.

Als er een storing in het airbagsysteem of het gordelspannersysteem optreedt, gaat het lampje branden en blijft dit branden totdat de storing verholpen is.

⚠ WAARSCHUWING

Als het airbaglampje niet knippert of kort brandt wanneer het contactslot in de “ON”-stand wordt gezet, langer dan 10 seconden aanblijft, of gaat branden tijdens het rijden, is het mogelijk dat het airbagsysteem of het gordelspannersysteem niet goed werkt, hetgeen tot ernstig letsel kan leiden bij een botsing. Laat het systeem in dit geval door uw SUZUKI-dealer nakijken.

Storingscontrolelichtje

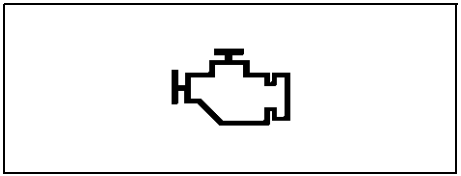

65D530

De auto is uitgerust met een computergestuurd emissieregelsysteem. In het instrumentenpaneel is een storingscontrolelichtje om aan te geven wanneer het emissieregelsysteem onderhoud vereist. Wanneer het contactslot op “ON” wordt gezet, gaat dit lampje aan. Wanneer de motor wordt gestart, gaat het lampje uit.

Als het storingscontrolelichtje gaat branden of knipperen wanneer de motor draait, is er iets mis met het emissieregelsysteem. Breng de auto onmiddellijk naar uw SUZUKI-dealer om de schade te laten verhelpen.

Als dit lampje gaat branden als de motor draait, is er een probleem met het automatische transmissiesysteem. Laat het systeem in dit geval door uw SUZUKI-dealer nakijken.

⚠ VOORZICHTIG

Als dit lampje knippert, stopt u de auto onmiddellijk op een veilige plaats om het smelten van de katalysator te voorkomen omdat er mogelijk een probleem is met de ontsteking in de motor.
- **Niet rijden of stoppen op verdord gras.**
- **Rijd langzaam als het nodig is om de auto te verplaatsen.**

LET OP

Doorrijden terwijl het storingscontrolelichtje brandt of knippert, kan blijvende schade aan het emissieregelsysteem toebrengen, en tevens het brandstofverbruik en de motorprestaties beïnvloeden.

Transmissiewaarschuwingslampje (indien uitgerust)

80J219

Als het contactslot in de “ON”-stand wordt gezet, gaat dit lampje een paar seconden zodat u kunt controleren of het lampje werkt.
Als dit lampje gaat branden terwijl de motor draait, is er een probleem met het automatische transmissiesysteem. Laat het systeem in dit geval door uw SUZUKI-dealer nakijken.

Remsysteemwaarschuwingslampje

80JM122

Als het contactslot in de “ON”-stand wordt gezet, gaat dit lampje even branden zodat u kunt controleren of het lampje werkt. Als dit lampje knippert of blijft branden, is er een probleem met het systeem. Als dit gebeurt, draai het stuurwiel naar rechts of links. Als dit lampje nog steeds knippert of blijft branden, ook als u de motor start met normale spanning in de voertuigaccu, neemt dan contact op met een erkende SUZUKI-dealer om het systeem te laten controleren.

Waarschuwingslampje voor open portier

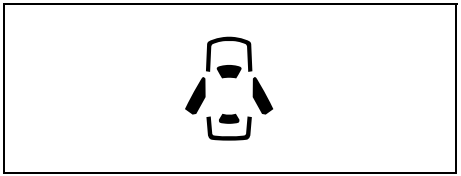

54G391

Dit lampje blijft branden totdat alle portieren (inclusief de achterklep) volledig gesloten zijn.

Als een van de portieren (met inbegrip van de achterklep) open is terwijl de auto rijdt, klinkt er een attentietoon om u erop opmerkzaam te maken dat alle portieren volledig gesloten moeten worden.

Brandstofwaarschuwingslampje

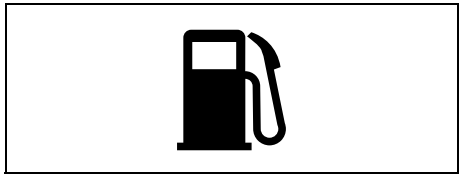

54G343

Als dit lampje gaat branden, vul de brandstoftank dan zo snel mogelijk. Wanneer dit lampje gaat branden, hoort u eenmalig een attentietoon om u eraan te herinneren dat u moet tanken. Als u niet tankt, klinkt er telkens een attentietoon wanneer u het contactslot op “ON” zet.

OPMERKING:
Het activeringspunt voor dit lampje varieert afhankelijk van de wegcondities (bijv. een helling of bocht) en de rijomstandigheden, want de brandstof schommelt in de tank heen en weer.

Waarschuwingslicht voor stuurslot (indien uitgerust)

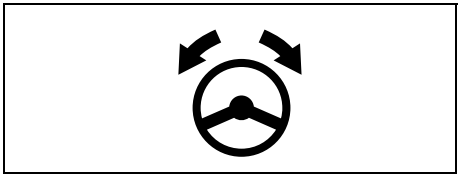

63R30550

Als het lampje blijft branden, is er een probleem met het systeem of kan het stuurslot niet worden vrijgezet. Als dit gebeurt, draait u het contactslot naar “ON”staat terwijl u het stuurwiel naar rechts of naar links draait. Als het lampje nog steeds blijft branden, laat u het systeem door uw SUZUKI-dealer nakijken.

Motorkoelvloeistoftemperatuur-lampje

54G344

Als het contactslot in de “ON”-stand wordt gezet, gaat dit lampje even branden zodat u kunt controleren of het lampje werkt.

Deze indicator heeft de volgende twee functies.

Waarschuwingslampje voor lage koelvloeistoftemperatuur (blauw)

Dit lampje gaat branden als de motor koud is en dooft als de motor is opgewarmd.

Als dit lampje knippert, is er een probleem met het systeem. Laat uw voertuig door uw SUZUKI-dealer nakijken.

Waarschuwingslampje voor hoge koelvloeistoftemperatuur (rood)

Als het lampje knippert tijdens het rijden, betekent dat de motor te warm wordt. Vermijd rijomstandigheden die tot daadwerkelijke oververhitting kunnen leiden. Als het lampje blijft branden zonder te knipperen, is de motor oververhit. Volg de aanwijzingen in “Motorstoring: Oververhitting” in het hoofdstuk “PECH ONDERWEG”.

LET OP

Blijf niet met de auto rijden wanneer de motor oververhit is, want dit kan resulteren in ernstige beschadiging van de motor.

Controlelichtje voor dual sensor-remhulpsysteem (indien uitgerust)

54P000255

Als het contactslot in de “ON”-stand wordt gezet, gaat dit lampje even branden zodat u kunt controleren of het lampje werkt.

Wanneer het automatisch remsysteem wordt geactiveerd, knippert dit controlelichtje snel.

In de volgende situaties zal dit licht gaan branden en stopt de stereocamera-remhulp met duale sensor remhulpsysteem met werken als het contactslot in de “ON”-stand staat of de contactstand op “ON” staat.

Als de stereocamera defect is, stopt deze met werken totdat het contactslot naar de LOCK-positie wordt gedraaid. Zoek een veilige plaats om de auto te parkeren en draai het contactslot naar de “LOCK ” stand. Start de motor opnieuw en controleer of het controlelichtje voor het stereocamera-remhulpsysteem, het waarschuwingslampje voor de rijbaanafwijking en het waarschuwingslampje van de grootlichtassistent uitgaan.

- Als het controlelichtje van het stereocamera-remhulpsysteem, waarschuwingslampje rijbaanafwijkingssysteem en waarschuwingslampje grootlichtassistent aan blijven na het herstarten van de motor, duidt dit mogelijk op een storing van de stereocamera. Laat de stereocamera in dit geval door uw SUZUKI-dealer nakijken.

Bij de volgende omstandigheden wordt de werking van de stereocamera tijdelijk gestopt. Zodra de situatie verbetert, wordt de tijdelijke stop geannuleerd.
- Als het zicht van de stereocamera slecht is.
- Als de temperatuur van de behuizing van de stereocamera hoog is.
- Wanneer de systemen die verband houden met het stereocamera-remhulpsysteem tijdelijk stoppen.
- Wanneer de spanning van accu abnormaal is.

Zie “Stereocamera-remhulpsysteem (indien uitgerust)” in het hoofdstuk “BEDIENING VAN DE AUTO” voor verdere informatie.

OFF-controlelichtje voor stereocamera-remhulpsysteem (indien uitgerust)

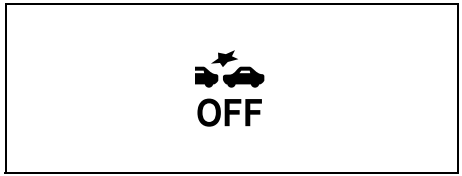

54P000254

Als het contactslot in de “ON”-stand wordt gezet, gaat dit lampje even branden zodat u kunt controleren of het lampje werkt.

In de volgende situaties zal dit licht gaan branden en stopt de stereocamera-remhulp met duale sensor remhulpsysteem met werken als het contactslot in de “ON”-stand staat of de contactstand op “ON” staat.
- Wanneer u op de OFF-schakelaar van het stereocamera-remhulpsysteem ingedrukt wordt gehouden om het stereocamera-remhulpsysteem uit te schakelen.
- Wanneer de ESP® OFF-schakelaar wordt ingedrukt om de ESP® systemen (met uitzondering van ABS) uit te schakelen, zal het ESP® OFF-controlelampje ook gaan branden.

Zie “Stereocamera-remhulpsysteem (indien uitgerust)” in het hoofdstuk “BEDIENING VAN DE AUTO” voor verdere informatie.

Controlelichtje voor rijbaanafwijkingwaarschuwing (indien uitgerust)

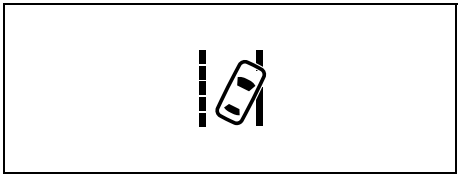

81M31080

Als het contactslot in de “ON”-stand wordt gezet, gaat dit lampje even branden zodat u kunt controleren of het lampje werkt.

Wanneer de rijbaanafwijkingwaarschuwing wordt geactiveerd, knippert dit controlelichtje.

Als de stereocamera defect is, stopt deze met werken totdat het contactslot naar de LOCK-positie wordt gedraaid. Zoek een veilige plaats om de auto te parkeren en draai het contactslot naar de “LOCK ” stand. Start de motor opnieuw en controleer of het controlelichtje voor het stereocamera-remhulpsysteem, het waarschuwingslampje voor de rijbaanafwijking en het waarschuwingslampje van de grootlichtassistent uitgaan.

- Als het controlelichtje van het stereocamera-remhulpsysteem, waarschuwingslampje rijbaanafwijkingssysteem en waarschuwingslampje grootlichtassistent aan blijven na het herstarten van de motor, duidt dit mogelijk op een storing van de stereocamera. Laat de stereocamera in dit geval door uw SUZUKI-dealer nakijken.

Bij de volgende omstandigheden wordt de werking van de stereocamera tijdelijk gestopt. Zodra de situatie verbetert, wordt de tijdelijke stop geannuleerd.
- Als het zicht van de stereocamera slecht is.
- Als de temperatuur van de behuizing van de stereocamera hoog is.
- Wanneer de systemen die verband houden met het stereocamera-remhulpsysteem tijdelijk stoppen.
- Wanneer de spanning van accu abnormaal is.

Zie “Stereocamera-remhulpsysteem (indien uitgerust)” in het hoofdstuk “BEDIENING VAN DE AUTO” voor verdere informatie.

OFF-controlelichtje voor rijbaanafwijkingwaarschuwing (indien uitgerust)

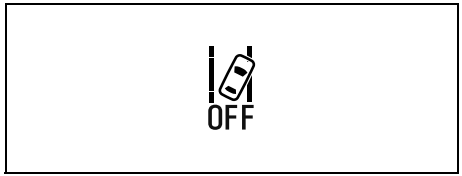

62R0317

Als het contactslot in de “ON”-stand wordt gezet, gaat dit lampje even branden zodat u kunt controleren of het lampje werkt.

In de volgende situaties zal dit lampje gaan branden en zullen de rijbaanafwijkingswaarschuwing en de voertuigslingeringswaarschuwing stoppen met werken als het contactslot op “ON” staat.
- Wanneer op de OFF-schakelaar voor de rijbaanafwijkingwaarschuwing wordt gedrukt om de rijbaanafwijkingwaarschuwing uit te schakelen.
- Wanneer de ESP® OFF-schakelaar wordt ingedrukt om de ESP® systemen (met uitzondering van ABS) uit te schakelen, zal het ESP® OFF-controlelampje ook gaan branden.

Zie “Stereocamera-remhulpsysteem (indien uitgerust)” in het hoofdstuk “BEDIENING VAN DE AUTO” voor verdere informatie.

Waarschuwingslampje voor automatisch koplampafstellingssysteem (indien uitgerust)

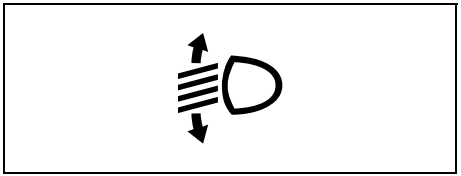

64J046

Als het contactslot in de “ON”-stand wordt gezet, gaat dit lampje even branden zodat u kunt controleren of het lampje werkt.
Als het lampje op een andere tijd gaat branden, is er een probleem met de automatische koplampafstelling. Breng de auto onmiddellijk naar uw SUZUKI-dealer om het probleem te laten verhelpen.

Waarschuwingslampje voor LED-koplampen (indien uitgerust)

54P000234

Als het contactslot in de “ON”-stand wordt gezet, gaat dit lampje even branden zodat u kunt controleren of het lampje werkt.

Als het lampje gaat branden, is er een probleem met de LED-koplampen. Parkeer de auto op een veilige plaats en neem contact op met uw SUZUKI-dealer om het probleem te laten verhelpen.

Waarschuwingslampje grootlicht-hulpsysteem (oranje) (indien uitgerust)

52RM20690

Als het contactslot in de “ON”-stand wordt gezet, gaat dit lampje even branden zodat u kunt controleren of het lampje werkt.

Zie “Stereocamera-remhulpsysteem (indien uitgerust)” in het hoofdstuk “BEDIENING VAN DE AUTO” voor verdere informatie.

In de volgende situaties zal dit licht oranje gaan branden en zal het stereocamera-remhulpsysteem stoppen met werken wanneer het contactslot in de “ON”-stand staat.

Als de stereocamera defect is, stopt deze met werken totdat het contactslot naar de LOCK-positie wordt gedraaid. Zoek een veilige plaats om de auto te parkeren en draai het contactslot naar de “LOCK ” stand. Start de motor opnieuw en controleer of het controlelichtje voor het stereocamera-remhulpsysteem, het waarschuwingslampje voor de rijbaanafwijking en het waarschuwingslampje van de grootlichtassistent uitgaan.

- Als het controlelichtje van het stereocamera-remhulpsysteem, waarschuwingslampje rijbaanafwijkingssysteem en waarschuwingslampje grootlichtassistent aan blijven na het herstarten van de motor, duidt dit mogelijk op een storing van de stereocamera. Laat de stereocamera in dit geval door uw SUZUKI-dealer nakijken.

Bij de volgende omstandigheden wordt de werking van de stereocamera tijdelijk gestopt. Zodra de situatie verbetert, wordt de tijdelijke stop geannuleerd.

- Als het zicht van de stereocamera slecht is.
- Als de temperatuur van de behuizing van de stereocamera hoog is.
- Wanneer de systemen die verband houden met het stereocamera-remhulpsysteem tijdelijk stoppen.
- Wanneer de spanning van accu abnormaal is.

OPMERKING:
Als de werking van de stereocamera tijdelijk stopt, stopt ook de grootlichtassistent tijdelijk.

Controlelampje grootlichtassistent (groen) (indien uitgerust)

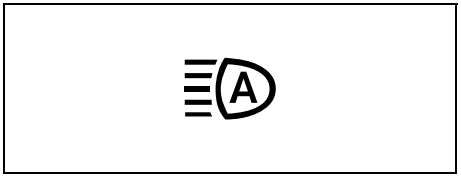

52RM20690

Als de grootlichtassistent werkt, gaat dit lampje groen branden.

Zie “Stereocamera-remhulpsysteem (indien uitgerust)” in het hoofdstuk “BEDIENING VAN DE AUTO” voor verdere informatie.

Richtingaanwijzer-controlelichtjes

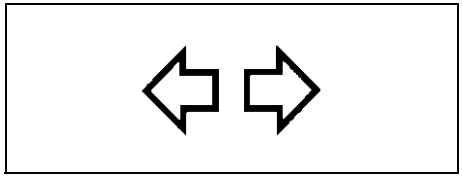

50G055

Wanneer de richtingaanwijzerhendel wordt bediend, knippert de bijbehorende groene pijl in het instrumentenpaneel tegelijk met de richtingaanwijzers. Bij gebruik van de alarmknipperlichten knipperen beide pijlen tegelijk met de richtingaanwijzers.

Grootlichtcontrolelichtje

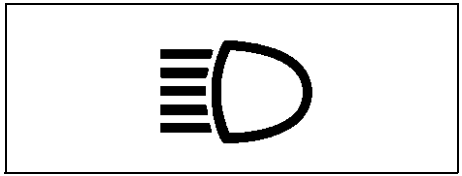

50G056

Dit controlelichtje gaat branden wanneer het grootlicht wordt ingeschakeld.

Verlichtingccontrolelichtje

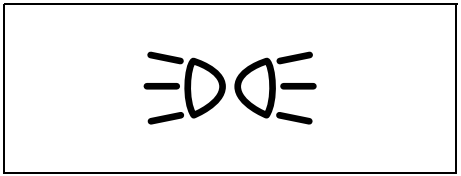

64J045

Dit controlelichtje gaat branden wanneer de parkeerlichten, achterlichten en/of koplampen worden aangezet.

Mistvoorlicht-controlelichtje (indien uitgerust)

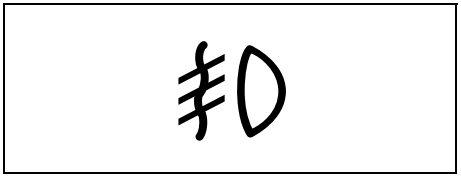

68PM00268

Het mistvoorlicht-controlelichtje gaat branden wanneer de mistvoorlichten worden aangezet.

Mistachterlicht-controlelichtje (indien uitgerust)

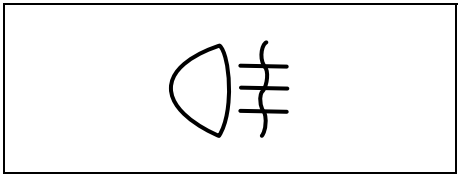

54G491

Het mistachterlicht-controlelichtje gaat branden wanneer de mistachterlichten worden aangezet.

Lampje voor olie verversen (indien uitgerust)

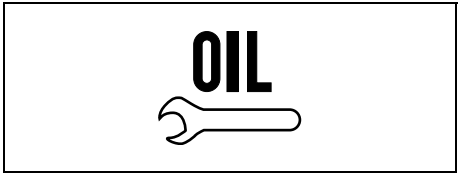

79JM007

Uw auto is uitgerust met een olielevensduur-bewakingssysteem met bijbehorend lampje dat u erop attent maakt dat de motorolie ververst moet worden en het oliefilter vervangen.

Wanneer het lampje gaat branden of knippert, moet de motorolie meteen worden ververst.
Voor verdere informatie over het verversen van de motorolie en het vervangen van het oliefilter wordt verwezen naar “Verversen van de motorolie en vervangen van het oliefilter” in het hoofdstuk “INSPECTIE EN ONDERHOUD”.

Dit lampje gaat een paar seconden branden wanneer het contactslot in de “ON”-stand wordt gezet, zodat u kunt controleren of het lampje werkt.

Als de kilometertellerstand of de tijd de waarde bereikt die op het systeem is ingesteld, gaat het lampje branden wanneer het contactslot of de motorschakelaar in de “ON”-stand staat. Bovendien wordt er een melding op het informatiedisplay getoond om u erop attent te maken dat de motorolie ververst moet worden en het oliefilter vervangen. Nadat de motorolie is ververst en het oliefilter is vervangen, en het olielevensduur-bewakingssysteem is teruggesteld, zal het lampje uitgaan. Voor meer informatie over het onderhoudsschema raadpleegt u “Periodiek onderhoudsschema ” in het hoofdstuk“ INSPECTIE EN ONDERHOUD ”.

Telkens nadat de motorolie is ververst en het oliefilter is vervangen, moet het bewakingssysteem worden teruggesteld zodat de volgende vereiste olieverversing weer juist wordt aangegeven. Het lampje gaat uit nadat het terugstellen is uitgevoerd. Zie “Informatiedisplay” in dit hoofdstuk voor de terugstelprocedure.

LET OP

De motor zal ernstig beschadigd worden wanneer doorgereden wordt terwijl dit lampje brandt.
Ververs onmiddellijk de motorolie en vervang het oliefilter wanneer dit lampje knippert.

OPMERKING:
- *Het lampje helpt u om ervoor te zorgen dat het verversen van de motorolie en het vervangen van het oliefilter overeenkomstig het onderhoudsschema wordt uitgevoerd.*
- *Hoewel de olie wordt ververst voordat dit lampje ON, een reset van het olielevensduurbewakingssysteem vereist. Neem contact op met een SUZUKI-dealer over de resetmethode. Als u het zelf reset, raadpleegt u “Instellingsmodus ” in dit hoofdstuk.*

- *Neem contact op met een SUZUKI-dealer voor het wijzigen van de instelling van het olielevensduurbewakingssysteem in een van de volgende gevallen;*
  - Als u de ACEA-norm of SUZUKI-erkend door motorolie anders dan motorolie van ACEA-norm of SUZUKI-erkend, of vice versa motorolie
  - Bij een wijziging van uw rijomstandigheden, als u het schema van “onderhoud aanbevolen onder zware rijomstandigheden ” in plaats van“ Periodiek onderhoudsschema ” in het hoofdstuk “INSPECTIE EN ONDERHOUD ”, of vice versa.

Hoofdwaarschuwingscontrolelichtje (indien uitgerust)

68PM00278

Als het contactslot in de “ON”-stand wordt gezet, gaat dit lampje even branden zodat u kunt controleren of het lampje werkt.

Wanneer op het informatiedisplay waarschuwingsberichten of andere meldingen worden getoond, is het mogelijk dat dit controlelichtje ook gaat knipperen.

Zie “Informatiedisplay” in dit hoofdstuk voor meer informatie.

Indicatielampje vierwielaandrijving

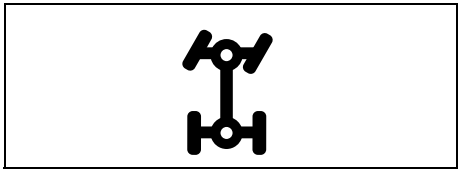

78RB02078

Deze indicatielampjes gaan branden wanneer de overbrenging van de tussenbak en de pneumatische vrijloopnaven in de stand voor 4-wielaandrijving worden gezet (“4H” of “4L”).

Wanneer het contactslot op “ON” wordt gezet, gaat het controlelichtje ON 4WD nog enige tijd ingeschakeld en zal het lampje ON of OFF afhankelijk van de schijf.

Als het controlelichtje voor de vierwielaandrijving blijft knipperen kan dat wijzen op een storing in het systeem. Als dit gebeurt, laat het systeem dan inspecteren door uw SUZUKI-dealer.

Wanneer u de keuzehendel van de stand “2H” naar “4H” schakelt met een snelheid van 100 km/u (60 mph) of meer, knippert dit indicatielampje.

Wanneer u de keuzehendel opnieuw schakelt terwijl de conditie van het rijden wordt gewijzigd, zal dit indicatielampje knipperen.

OPMERKING:
Wanneer er met 4-wielaandrijving wordt gereden en de motor niet draait met het contactslot naar “ON” gedraaid, zal dit 4WD-indicatielampje een tijdje gaan branden en vervolgens gaan knipperen. Als u in dit geval de motor start en dit indicatielampje gaat branden, geeft het systeem geen storing aan.

Cruise-controlelichtje (indien uitgerust)

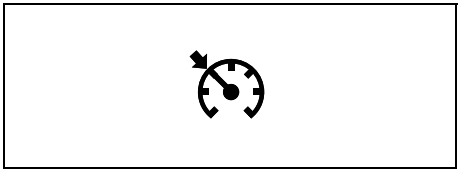

81P40090

Dit controlelichtje brandt wanneer de cruise control ingeschakeld is.

“SET” controlelichtje (indien uitgerust)

65D474

Dit controlelichtje brandt wanneer een kruissnelheid voor de cruise control is ingesteld.

Antidiefstallampje (indien uitgerust)/antidiefstal-alarm-systeem (indien uitgerust)

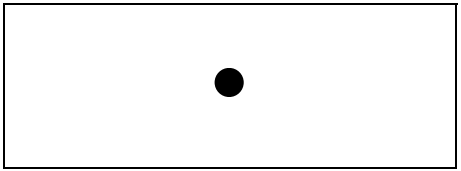

82K269

Voor meer informatie over het antidiefstal-lampje (indien uitgerust) of het antidiefstal-alarmsysteem (indien uitgerust), raad-pleegt u “Antidiefstallampje (indien uitge-rust)” of“Antidiefstal-alarmsysteem” in dit hoofdstuk.

Verlichtingshendel

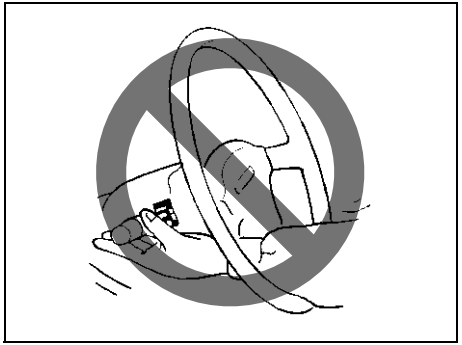

57L21128

⚠ WAARSCHUWING

Steek uw hand niet door het stuur-wiel heen om de bedieningsorganen te bedienen want dit kan resulteren in letsel.

Automatische verlichtingsregeling (indien uitgerust)

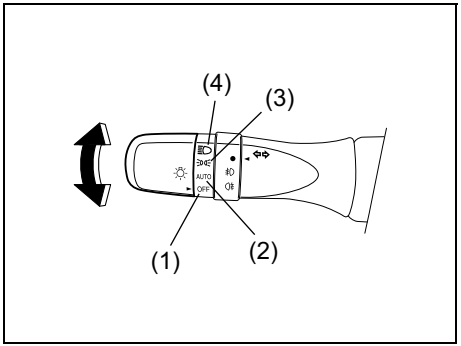

68PM00228

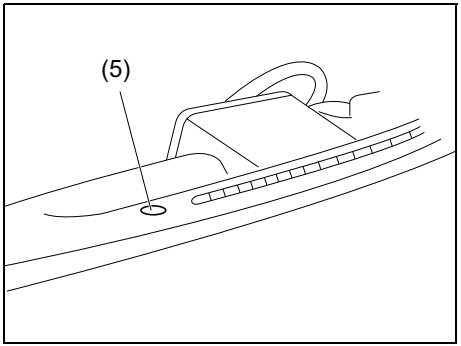

78RB02093

Het verlichtingssysteem van uw auto wordt bediend door twee hoofdsystemen: de verlichtingsschakelaar en het automatische inschakelingssysteem van de koplampen (als de verlichtingsschakelaar in de “AUTO”-stand staat).
De twee systemen werken samen om de verlichting van uw auto te regelen zoals in de volgende tabel is aangegeven:

ON: Lichten AAN
LIGHT: Wanneer het licht is rondom de lichtsensor (5).
DARK: Wanneer het donker is rondom de lichtsensor (5).

Stand van lichtschakelaar	Hoofdlichten die bediend worden	Het contactslot in de “LOCK” of “ACC” - stand staat		Contactslot staat in de “ON”-stand/	
		LIGHT	DARK	LIGHT	DARK
(1) OFF	Positielichten, Achterlichten	–	–	–	–
	Koplampen	–	–	–	–
(2) AUTO	Positielichten, Achterlichten	–	–	–	ON
	Koplampen	–	–	–	ON
(3)	Positielichten, Achterlichten	ON	ON	ON	ON
	Koplampen	–	–	–	–
(4)	Positielichten, Achterlichten	ON	ON	ON	ON
	Koplampen	ON	ON	ON	ON

Verdraai de knop aan het uiteinde van de hendel om de lichten in of uit te schakelen. Er zijn vier standen:

OFF (1)
Alle lichten zijn uit.

AUTO (2)
Deze functie werkt als het contactslot op “ON” wordt gezet. De koplampen en positielichten worden automatisch in- en uitgeschakeld overeenkomstig de hoeveelheid buitenlicht die door de sensor wordt gemeten. Ze gaan automatisch uit wanneer het contactslot naar “ACC” of “LOCK” wordt gedraaid.

De lichtsensor (5) voor het detecteren van de hoeveelheid buitenlicht is geïnstalleerd op het instrumentenpaneel aan de zijde van de passagiersstoel.

Als de koplampen zijn ingeschakeld en de verlichtingshendel in de “AUTO”-stand staat, kunt u de grootlichtassistent (indien uitgerust) gebruiken. Zie “Grootlichtassistent” in het hoofdstuk “BEDIENING VAN HET VOERTUIG” voor nadere informatie.

⚠ VOORZICHTIG

Als het sensorgebied van de voorruit met modder, ijs of iets dergelijks is bedekt, is het mogelijk dat de koplampen en positielichten gaan branden wanneer het buiten nog licht is.

OPMERKING:
- *Het lichtsensorgebied van de voorruit mag niet met een sticker worden afgedekt. Een sticker kan de werking van de sensor beïnvloeden waardoor het systeem het functioneren van de lichten niet meer juist regelt.*
- *Als u het contactslot naar de “ON” -stand staat en de “AUTO” -stand blijft geselecteerd, gaan de koplampen en parkeerlampen automatisch ON als het buiten donker wordt, zelf als de motor niet draait. Mocht u de lichten lang laten branden, dan kan de accu volledig ontladen worden.*

(3)
De voorste positielichten, de achterlichten, de kentekenplaatverlichting en de instrumentenpaneelverlichting branden, maar de koplampen branden niet.

(4)
De voorste positielichten, de achterlichten, de kentekenplaatverlichting, de instrumentenpaneelverlichting en de koplampen branden.

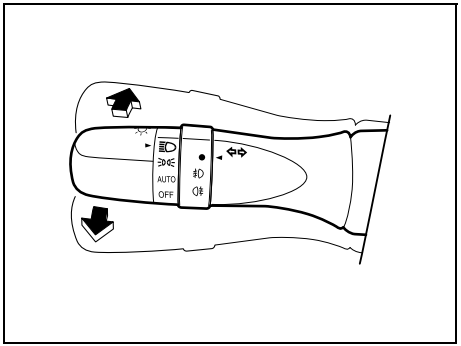

68PM00230

Druk met de koplampen ingeschakeld de hendel naar voren of trek de hendel naar u toe om respectievelijk grootlicht of dimlicht in te schakelen. Een controlelichtje in het instrumentenpaneel gaat branden om aan te geven dat het grootlicht ingeschakeld is. Trek de hendel even een klein stukje naar u toe om het grootlicht tijdelijk in te schakelen als lichtsignaal.

Automatisch koplampen-inschakelsysteem

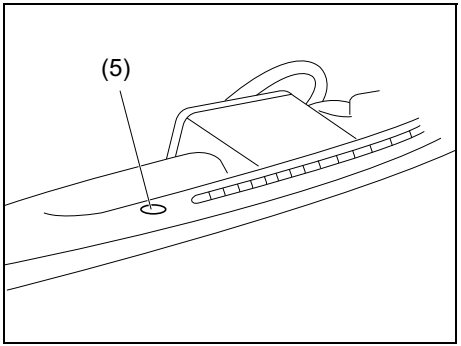

78RB02093

Het automatisch koplampen-inschakelsysteem schakelt automatisch alle lichten in die door de verlichtingsregelhendel op de stuurkolom bediend worden, mits aan de volgende drie voorwaarden wordt voldaan.

Voorwaarden voor de werking van het automatisch koplampen-inschakelsysteem:
1) Het is donker rondom de lichtsensor (5).
2) De verlichtingsregelhendel staat in de “AUTO”-stand.
3) Het contactslot staat in de “LOCK”-stand.

Dit systeem werkt op basis van een signaal van de lichtsensor (5) die zich aan de passagierszijde van het instrumentenpaneel bevindt. Zorg dat deze sensor (5) niet is afgedekt. Anders zal het systeem niet correct werken.

⚠ WAARSCHUWING

Het duurt ongeveer 5 seconden voordat de lichtsensor reageert op een verandering in de lichtomstandigheden. Om een ongeval als gevolg van verminderd zicht te voorkomen, moet u de koplampen inschakelen voordat u een tunnel, parkeergarage, enz. inrijdt.

OPMERKING:
De lichtsensor reageert ook op infraroodstralen, dus de sensor kan verkeerd werken wanneer er sterke infraroodstralen zijn.

Zoemer voor lichten-aan herinnering

De binnenzoemer maakt continu een pieptoon als u het bestuurdersportier opent zonder dat de koplampen en parkeerlichten zijn uitgezet. Deze functie treedt in het volgende geval in werking:
De parkeerlichten en/of koplampen worden ON, ook nadat het contactslot is uitgeschakeld.

De zoemer stopt wanneer u de koplampen en parkeerlichten uitzet.

OPMERKING:
Op het informatiedisplay in het instrumentenpaneel wordt een melding weergegeven terwijl de zoemer klinkt.

Overdaglichtensysteem (D.R.L.)

Als de motor wordt gestart, wordt de overdagverlichting ingeschakeld door dit systeem.

Voorwaarden voor de werking van het D.R.L. systeem
1) De motor draait.
2) De koplampen en mistvoorlichten (indien uitgerust) zijn uitgeschakeld.

OPMERKING:
De helderheid van de overdaglichten verschilt van de helderheid van de parkeerlichten; dit is geen storing.

Thuiskomst/vertrekverlichting (Guide me light) (indien uitgerust)

Het begeleidingslicht heeft twee functies, namelijk “To home” en “To car” voor het verbeteren van uw zicht in het donker.

“Thuiskomst” functie
Zelfs na het verlaten van de auto, zal de grond gedurende een korte tijd verlicht worden bij deze functie. U kunt de parkeerlichten voor en de koplampen in de dimlichtstand ongeveer 10 seconden nadat er op de motorschakelaar wordt gedrukt om de contactstand naar “LOCK” te veranderen.

Instellen van de functie:
1) Draai de lichtschakelaar naar de “AUTO”-stand.
2) Draai het contactslot in de “LOCK” stand.
3) Trek de verlichtingshendel eenmaal naar u toe en open het bestuurdersportier binnen 60 seconden. Of trek de verlichtingshendel eenmaal naar u toe terwijl het bestuurdersportier open staat.

Annuleren van de functie:
Voer een van de volgende handelingen uit.
- Als uw voertuig is uitgerust met het keyless entry systeem (indien uitgerust), is het vereist dat u de contactsleutel in het contactslot.
- Trek de verlichtingshendel eenmaal naar u toe.
- Draai het contactslot in de “ACC” of “ON”-stand.
- Draai de lichtschakelaar in een andere stand dan de “AUTO” stand.

OPMERKING:
- *Wanneer de “To home”-functie werkt, zijn de mistvoorlichten (indien uitgerust), de mistachterlichten (indien uitgerust) en de koplampen (grootlicht) niet ingeschakeld.*
- *De verlichtingstijdsduur van de “To home”-functie kan op het informatiedisplay worden veranderd. Zie “Informatiedisplay” in dit hoofdstuk.*

“Vertrek”-functie
Voordat u in het voertuig stapt, wordt de grond gedurende een korte tijd verlicht om de bestuurder gemakkelijk naar het voertuig te leiden. Als op de “UNLOCK”-toets van de afstandsbediening van het sleutelloze startsysteem wordt gedrukt terwijl de lichtschakelaar op “AUTO” staat, zullen de voorste parkeerlichten en de dimlichten van de koplampen 10 seconden worden ingeschakeld.

Deze functie werkt alleen wanneer het donker is rondom de auto.

Annuleren van de functie:
Voer een van de volgende handelingen uit.
- Als uw voertuig is uitgerust met het keyless entry systeem (indien uitgerust), is het vereist dat u de contactsleutel in het contactslot.
- Vergrendel de portieren met de zender keyless entry systeem, of steek de sleutel in het portiervergrendeling aan bestuurderszijde.
- Draai het contactslot in de “ACC” of “ON”-stand.
- Draai de lichtschakelaar in een andere stand dan de “AUTO” stand.

OPMERKING:
- *Wanneer de “To home”-functie werkt, zijn de mistvoorlichten (indien uitgerust), de mistachterlichten (indien uitgerust) en de koplampen (grootlicht) niet ingeschakeld.*
- *De verlichtingstijdsduur van de “To car” functie kan op het informatiedisplay worden veranderd. Zie “Informatiedisplay” in dit hoofdstuk.*

Mistvoorlichtschakelaar (indien uitgerust)

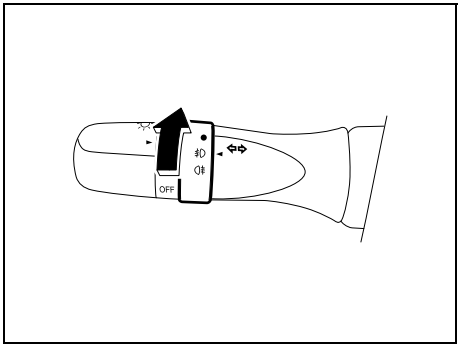

68PM00232

Om de mistvoorlichten in te schakelen, draait u de knop zoals aangegeven in de afbeelding terwijl de parkeerlichten, de achterlichten en/of de koplampen branden. Als de mistvoorlichten worden aangezet, gaat er een controlelichtje in het instrumentenpaneel branden.

OPMERKING:
In sommige landen kan de werking afwijken van die hiervoor beschreven, als gevolg van de plaatselijke voorschriften.

Mistachterlichtschakelaar (indien uitgerust)

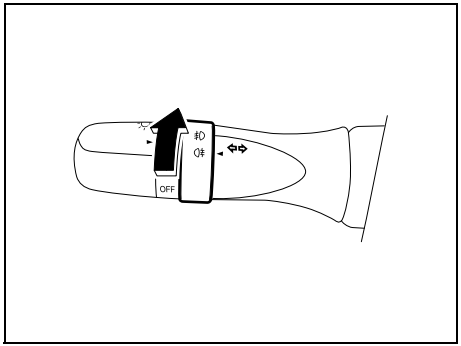

68PM00233

Om de mistachterlichten in te schakelen, draait u de knop zoals aangegeven in de afbeelding terwijl de koplampen branden. Als de mistachterlichten worden aangezet, gaat er een controlelichtje in het instrumentenpaneel branden.
Als u de knop naar de markering van het mistachterlicht draait terwijl de mistlamp voor is ingeschakeld, zal het mistachterlicht ingeschakeld worden en gaat een controlelampje op het instrumentenpaneel branden.

Afstellen van het koplamppatroon

Koplamppatroon, linksrijdend verkeer

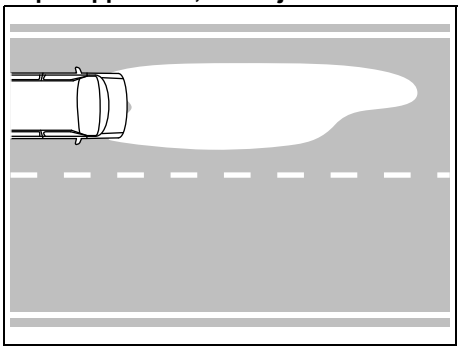

78RB02076

Koplamppatroon, rechtsrijdend verkeer

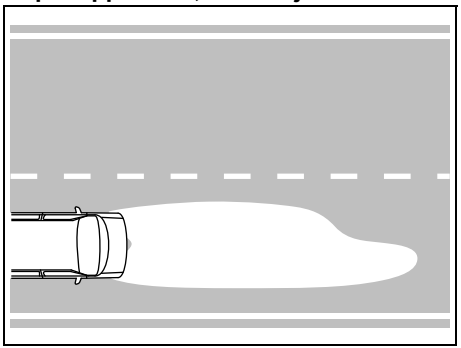

78RB02077

Het koplamppatroon moet juist worden afgesteld om verblinding van de tegenliggers te voorkomen en kan worden afgesteld voor links- of rechtsrijdend verkeer.

LED-koplampen (indien uitgerust)
U hoeft het koplamppatroon niet af te stellen.

Halogeen koplampen (indien uitgerust)
Het lichtpatroon is misschien niet optimaal. U moet het lichtpatroon afstellen door de koplamplens af te plakken.

Auto met het stuur links
Afstellen van het lichtpatroon door afplakken van de koplamplens:

1) Kopieer de sjablonen A en B zoals aangegeven in de hierna volgende afbeeldingen.
2) Breng de sjabloon aan op zelfklevend waterdicht materiaal en knip deze uit.
3) Plaats de zelfklevende sjablonen op de juiste afstand van de centrale markering van de koplamplenzen.
   Raadpleeg de afmetingen in de volgende lijst:

Rechterkoplamp (A)

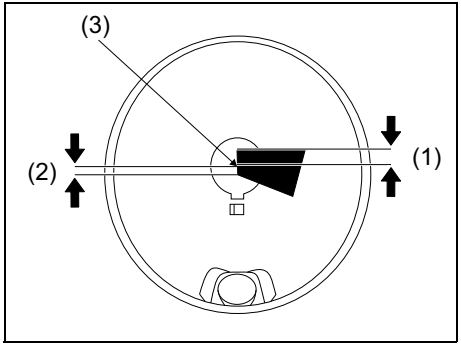

78RB02067

(1) Verticale lijn, ongeveer 10,0 mm
(2) Verticale lijn, ongeveer 5,0 mm
(3) Middendifferentieel

Linkerkoplamp (B)

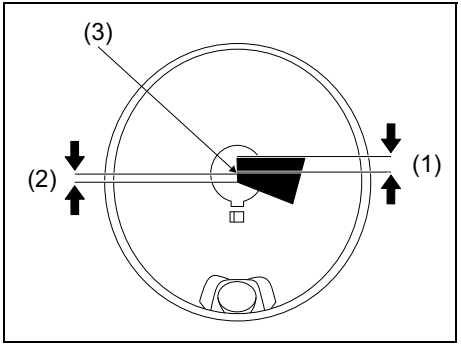

78RB02068

(1) Verticale lijn, ongeveer 10,0 mm
(2) Verticale lijn, ongeveer 5,0 mm
(3) Middendifferentieel

Auto met het stuur rechts

Om het lichtpatroon opnieuw af stellen door de lens van de koplamp af te plakken;

1) Kopieer de sjablonen C en D zoals aangegeven in de hierna volgende afbeeldingen.
2) Breng de sjabloon aan op zelfklevend waterdicht materiaal en knip deze uit.
3) Plaats de zelfklevende sjablonen op de juiste afstand van de centrale markering van de koplamplenzen.
   Raadpleeg de afmetingen in de volgende lijst:

Rechterkoplamp (C)

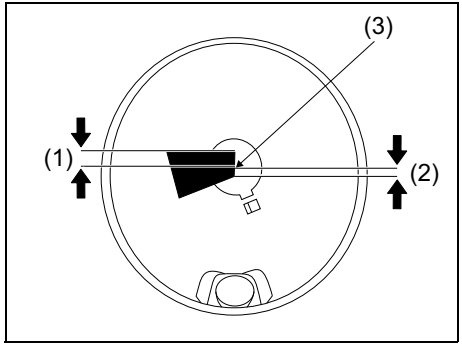

78RB02069

(1) Verticale lijn, ongeveer 10,0 mm
(2) Verticale lijn, ongeveer 5,0 mm
(3) Middendifferentieel

Linkerkoplamp (D)

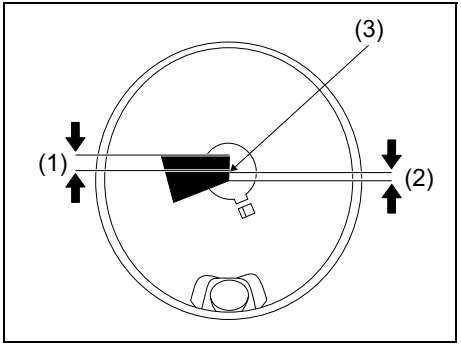

78RB02070

(1) Verticale lijn, ongeveer 10,0 mm
(2) Verticale lijn, ongeveer 5,0 mm
(3) Middendifferentieel

Sjablonen voor halogeen koplampen

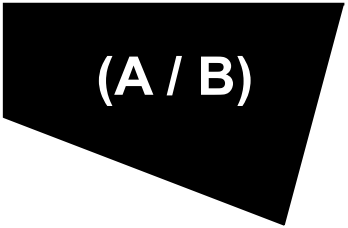

78RB02071

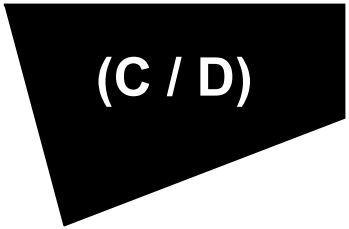

78RB02073

Koplamphoogteverstelschakelaar (indien uitgerust)

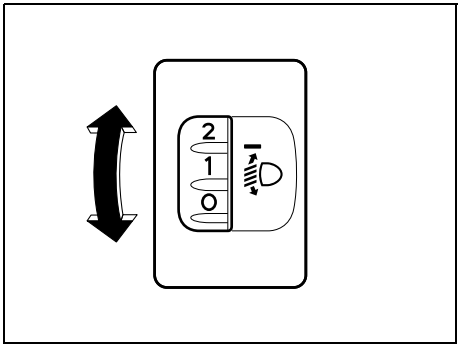

75RM008

Gebruik deze schakelaar om de koplampstraal te richten overeenkomstig de belasting van de auto. De tabel toont de geschikte instelling van de schakelaar voor de diverse belastingen van de auto.

Belasting van de auto	Stand van de schakelaar
Alleen bestuurder	0
Bestuurder + 1 passagier (in de voorstoel)	0,5
Bestuurder + 3 passagiers, geen bagage	2
Bestuurder + 3 passagiers, met bagage	3
Bestuurder + volledig beladen	4,5

Koplampsproeierschakelaar (indien uitgerust)

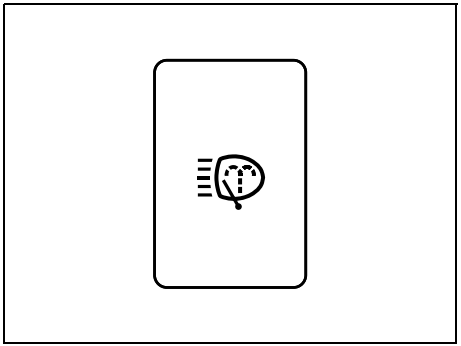

78RB02057

Druk op de koplampsproeierschakelaar om de koplamplenzen te reinigen terwijl het contactslot op “ON” is gezet en de koplampen branden. De sproeiervloeistof wordt gedurende een halve seconde gesproeid. Indien nodig, drukt u nog een keer op de schakelaar.
Als u onder dezelfde omstandigheden de voorruitensproeier twee- of driemaal achter elkaar bedient met korte intervallen, zullen de koplampsproeiers ook automatisch gaan werken, maar slechts één keer op hetzelfde moment als de voorruitenwissers de eerste maal werken.

Richtingaanwijzerhendel

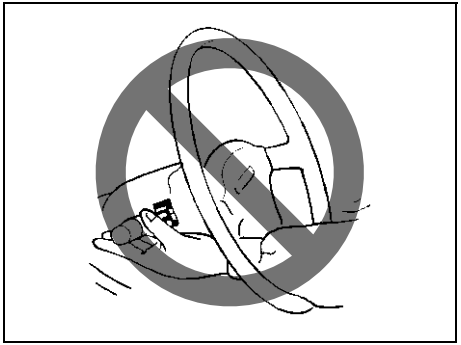

57L21128

⚠ WAARSCHUWING

Steek uw hand niet door het stuurwiel heen om de bedieningsorganen te bedienen want dit kan resulteren in letsel.

Bediening van de richtingaanwijzerhendel

Druk met de contactsleutel in de “ON”-stand de schakelaar naar boven of beneden om de rechter of linker richtingaanwijzers in te schakelen.

Normaal richting aangeven

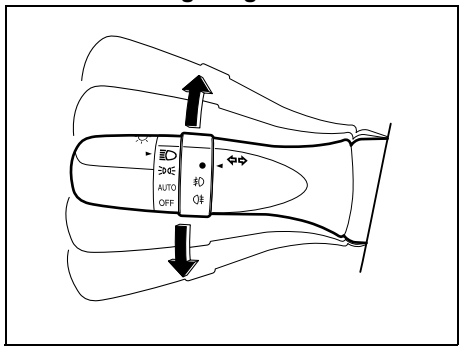

68PM00234

Duw de hendel helemaal naar boven of beneden om een richtingsignaal te geven. Na het nemen van de bocht wordt de knipperautomaat uitgeschakeld en zal de hendel terugkeren naar de normale stand.

Van rijbaan veranderen

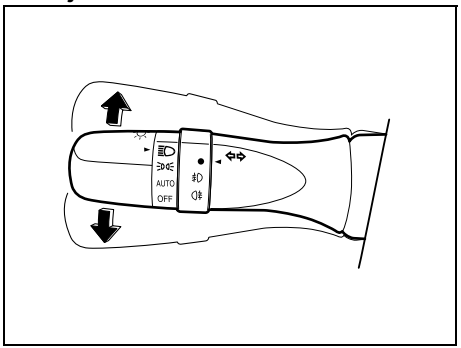

68PM00235

Duw de hendel een stukje naar boven of beneden om een richtingssignaal naar rechts of links te geven en houd de hendel in die stand vast.

- De richtingaanwijzer en het verklikkerlampje knipperen terwijl de schakelaar in de beschreven stand wordt gehouden.
- De richtingaanwijzer en het bijbehorende controlelampje knipperen 3 maal, ook als u de hendel meteen weer in de uitgangsstand terugzet.

OPMERKING:
Er kan via het informatiedisplay worden ingesteld of de richtingaanwijzer en het controlelichtje 3 maal knipperen wanneer de richtingaanwijzerhendel wordt teruggezet. Zie “Informatiedisplay” in dit hoofdstuk.

OPMERKING:
U kunt de instelling voor het aantal keren dat de richtingaanwijzer en het controlelichtje knipperen naar eigen voorkeur aanpassen (1 tot 4 maal). Vraag een SUZUKI-dealer naar de aanpassing.

Alarmknipperlichtenschakelaar

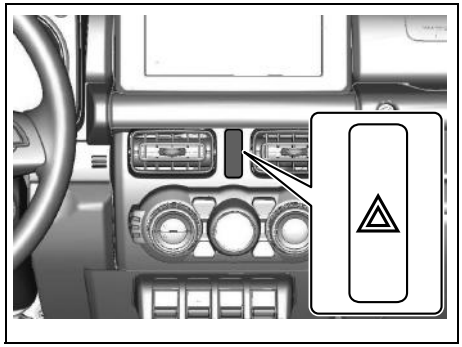

78RB02058

Druk de alarmknipperlichtenschakelaar in om de alarmknipperlichten in te schakelen. Alle richtingaanwijzers en de twee richtingaanwijzer-verklikkerlampjes gaan tegelijk knipperen. Druk nogmaals op de schakelaar om de alarmknipperlichten uit te schakelen.
Gebruik de alarmknipperlichten om andere bestuurders te waarschuwen dat uw auto mogelijk een gevaar kan opleveren wanneer u de auto in een noodgeval langs de weg parkeert.

Voorruitenwisser- en sproeierhendel

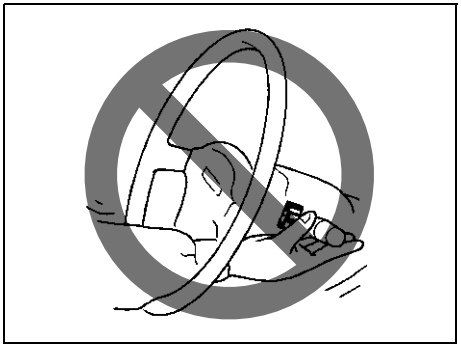

65D611

⚠ WAARSCHUWING

Steek uw hand niet door het stuurwiel heen om de bedieningsorganen te bedienen want dit kan resulteren in letsel.

Bediening van de ruitenwisser- en sproeierhendel

Wanneer het contactslot in de “ON”-stand staat, kunt u de hendel of de schakelaar van de ruitenwissers en -sproeier gebruiken.

Wanneer de wissers bedekt zijn met veel sneeuw, treedt de stroomonderbreker in werking en stoppen de wissers om te voorkomen dat de wissermotor door oververhitting wordt beschadigd.
Als de wissers voortijdig stoppen, moet u het volgende doen.

1) Stop de auto op een veilige plaats en zet de motor af.
2) Zet de wisserhendel of de schakelaar in de “OFF” stand.
3) Verwijder obstakels zoals sneeuw van de wissers.
4) Na een poosje, wanneer de wissermotor voldoende is afgekoeld, wordt de stroomonderbreker automatisch teruggesteld en kunnen de wissers weer gebruikt worden.

Als u de wissers na een poosje niet opnieuw kunt gebruiken, kan er een ander probleem zijn. Laat het systeem in dit geval door uw SUZUKI-dealer nakijken.

Ruitenwissers

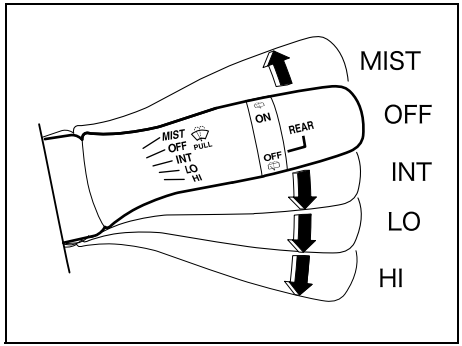

78RB02059

Voor het inschakelen van de voorruitenwissers drukt u de hendel naar beneden in een van de drie bedieningsstanden. In de “INT” stand werken de ruitenwissers met onderbrekingen. De “INT” stand is vooral handig tijdens rijden in mist of motregen. In de “LO” stand wissen de ruitenwissers langzaam met constante snelheid. In de “HI” stand wissen de ruitenwissers constant met hoge snelheid. Voor het uitschakelen van de ruitenwissers zet u de hendel terug in de “OFF” stand.

Druk de hendel omhoog en houd deze in de “MIST” stand om de ruitenwissers continu op lage snelheid te laten wissen.

Voorruitensproeiers

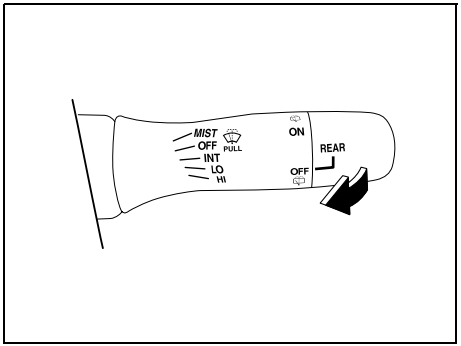

78RB02060

Trek de hendel naar u toe om sproeiervloeistof op de ruit te sproeien. De ruitenwissers worden vervolgens automatisch met lage snelheid ingeschakeld, als ze nog niet ingeschakeld zijn en de auto uitgerust is met een “INT” stand.

⚠ WAARSCHUWING

- **Verwarm in de winter de voorruit voor en tijdens het sproeien om bevriezing van het ruitoppervlak te voorkomen.**
- **Vul het sproeiervloeistofreservoir niet met radiateur-antivries. Het zicht door de voorruit zal minder worden en de carrosserielak kan beschadigd worden.**

LET OP

Neem het volgende in acht om te helpen voorkomen dat de ruitenwissers en de ruitensproeiers worden beschadigd:

- **Om te voorkomen dat de sproeiermotor beschadigd wordt, mag de schakelaar niet vastgehouden worden als er geen sproeiervloeistof meer op de ruit gesproeid wordt.**
- **Het ruitoppervlak en de wisserbladen kunnen beschadigd worden als de ruitenwissers op een droge ruit ingeschakeld worden. Sproei altijd eerst sproeiervloeistof op de ruit alvorens de ruitenwissers in te schakelen.**
- **Verwijder sneeuw en ijs van de voorruit alvorens de ruitenwissers in te schakelen.**
- **Controleer regelmatig het sproeiervloeistofpeil in het reservoir. Dit is vooral belangrijk bij slecht weer.**
- **Vul een reservoir tot maximaal 3/4 met sproeiervloeistof zodat de vloeistof kan uitzetten wanneer de temperatuur zo ver zou zakken dat de vloeistof bevriest.**

Achterruitenwisser/sproeierschakelaar

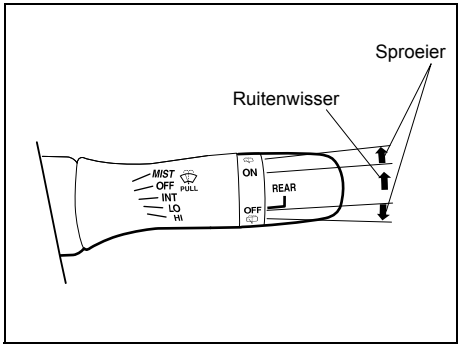

78RB02061

Om de achterruitenwisser in te schakelen, draait u de achterruitenwisserschakelaar op het uiteinde van de hendel naar voren naar de “ON” stand. Om de achterruitenwisser uit te schakelen, draait u de schakelaar naar achteren naar de “OFF” stand.

Met de achterruitenwisser in de “OFF” stand, draait u de schakelaar naar achteren en houdt de schakelaar dan in die stand vast om sproeiervloeistof te sproeien.

Met de achterruitenwisser in de “ON” stand, draait u de schakelaar naar voren en houdt de schakelaar dan in die stand vast om sproeiervloeistof te sproeien.

LET OP

Verwijder ijs of sneeuw van de achterruit en de achterruitenwisser voordat u de wisser gebruikt. Bij opeenhoping van ijs of sneeuw op het wisserblad is het mogelijk dat de wisser niet kan bewegen en de wissermotor beschadigd raakt.

Vergrendelhendel van de in hoogte verstelbare stuurkolom

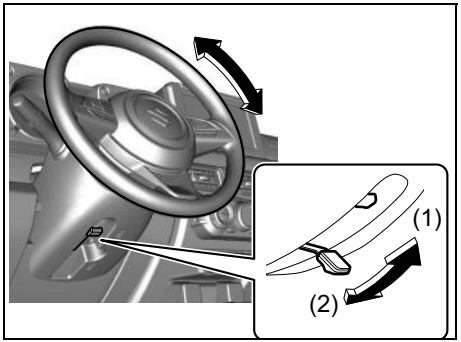

78RB02062

(1) VERGRENDELEN
(2) ONTGRENDELEN

De vergrendelhendel bevindt zich onder de stuurkolom. Verander de hoogte van de stuurkolom als volgt:

1) Duw de blokkeerhendel omlaag om de stuurkolom te ontgrendelen.
2) Zet het stuurwiel op de gewenste hoogte en vergrendel dan de stuurkolom door de vergrendelhendel omhoog te trekken.
3) Probeer het stuurwiel omhoog en omlaag te bewegen om te controleren of het stevig is vergrendeld.

⚠ WAARSCHUWING

Probeer nooit om de stand van het stuurwiel onder het rijden te veranderen, want dan kunt u de controle over de auto verliezen.

Claxon

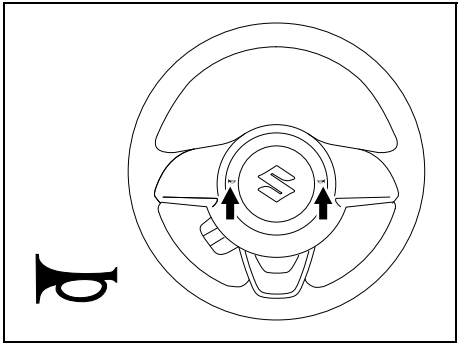

78RB02063

Druk op de claxonknop van het stuurwiel om de claxon te laten klinken. De claxon werkt ongeacht de stand van de contactsleutel.

Achterruitverwarmingsschakelaar / Buitenspiegelverwarmingsschakelaar (indien uitgerust)

Type 1

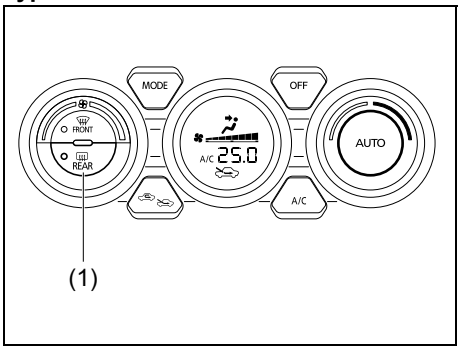

78RB02064

Type 2

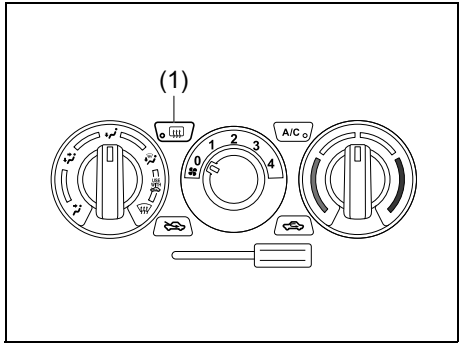

78RB02065

Druk op deze schakelaar (1) om een beslagen achterruit schoon te maken.

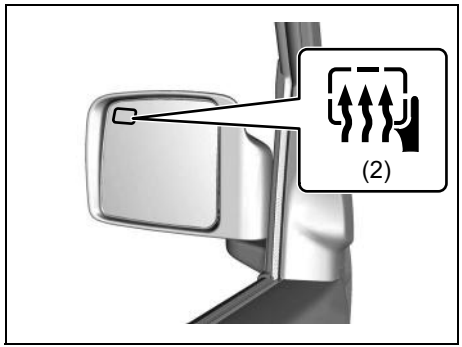

78RB02066

Als de buitenspiegel is voorzien van het symbool (2), is de auto uitgerust met verwarmde buitenspiegels. Wanneer u op de schakelaar (1) drukt, zullen de verwarmde buitenspiegels en de achterruitverwarming gelijktijdig gaan werken.

Een controlelichtje brandt als de ruitverwarming is ingeschakeld. De ruitverwarming werkt alleen als de motor draait. Druk nog een keer op de schakelaar (1) om de ruitverwarming uit te schakelen.

LET OP
De achterruitverwarming en de verwarmde buitenspiegels (indien uitgerust) gebruiken tamelijk veel stroom. Schakel de verwarming uit nadat de ruit en de spiegels schoon zijn.

OPMERKING:

- *De ruitverwarming werkt alleen als de motor draait.*
- *De ruitverwarming wordt automatisch uitgeschakeld als deze langer dan 15 minuten ingeschakeld is om ontladen van de loodaccu te voorkomen.*

Belasten van de auto

Uw auto is ontworpen voor een specifiek draagvermogen. Het draagvermogen van de auto wordt aangeduid door het maximaal toelaatbare totaalgewicht (GVWR) en de maximaal toelaatbare asbelasting (PAW, voor en achter). Het GVWR en het PAW (voor en achter) zijn aangegeven in het hoofdstuk “TECHNISCHE GEGEVENS”.

GVWR – Maximaal toelaatbaar totaalgewicht van de volledig beladen auto (inclusief alle inzittenden, de accessoires en de bagage, plus de kogelbelasting van de aanhangwagen indien een aanhangwagen wordt getrokken).
PAW (voor en achter) – Maximaal toelaatbaar gewicht op elk van de afzonderlijke assen.

Het werkelijke gewicht van de belaste auto en de werkelijke belasting op de voor- en achteras kan uitsluitend bepaald worden door de auto te laten wegen. Vergelijk deze gewichten met het GVWR en PAW (voor en achter). Als het maximaal toelaatbare totaalgewicht of de belasting op een van de assen deze nominale waarden overschrijdt, dient u voldoende gewicht te verwijderen om de belasting tot binnen de voorgeschreven capaciteit terug te brengen.

⚠ WAARSCHUWING

Nooit uw auto overbelasten. Het maximaal toelaatbare totaalgewicht (de som van het gewicht van de auto, alle inzittenden, de bagage plus de kogelbelasting van de aanhangwagen indien een aanhangwagen wordt getrokken) mag nooit het maximaal toelaatbare totaalgewicht (GVWR) overschrijden. Bovendien mag de lading nooit zodanig verdeeld worden dat het gewicht op de voor- of achteras de maximaal toelaatbare asbelasting (PAW) overschrijdt.

⚠ WAARSCHUWING

De lading altijd gelijkmatig verdelen. Om eventueel persoonlijk letsel of schade aan de auto te voorkomen, moet u de bagage steeds goed vastmaken om te voorkomen dat deze gaat schuiven als de auto plotseling bewegingen maakt. Plaats zwaardere voorwerpen op de vloer en zo ver mogelijk naar voren in de bagageruimte. Bagage nooit hoger opstapelen dan de bovenzijde van de rugleuningen.

Trekken van een aanhangwagen

Landspecifieke voorschriften in acht nemen bij het trekken van een aanhangwagen en met behulp van een trekhaak.

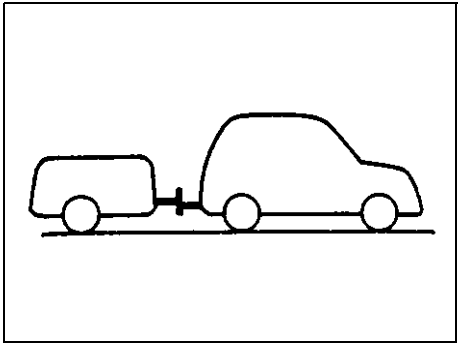

60A185

Uw auto is hoofdzakelijk bedoeld voor het vervoer van passagiers en bagage. Het trekken van een aanhangwagen kan een nadelige invloed hebben op het stuurgedrag, de duurzaamheid van de auto en het brandstofverbruik. Als er toch aanwezig is, kan de motor die wordt gebruikt voor het trekken van een aanhangwagen trekgewicht niet hoger is dan de hieronder vermeld:

Maximaal trekgewicht (maximaal toelaatbaar aanhangwagengewicht, aanhangwagen met geïntegreerde dissel en lading)

Geremde aanhangwagen: 1300 kg (2866 lbs)
Ongeremde aanhangwagen: 350 kg (772 lbs)

Om de auto en de aanhangwagen correct te kunnen beladen, is het nodig het bruto aanhangwagengewicht en de druk op de kogelkoppeling te weten.

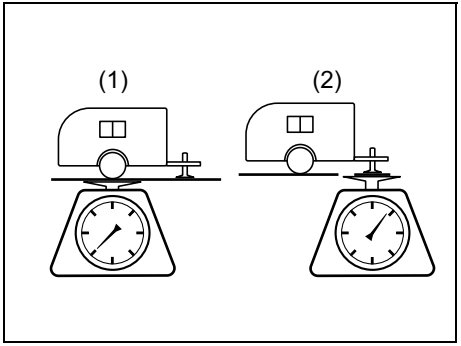

78RB02083

(1) Maximaal toelaatbaar aanhangwagengewicht
Het bruto aanhangwagengewicht is het gewicht van de aanhangwagen met geïntegreerde trekhaak plus de gehele lading. Het bruto aanhangwagengewicht kan bepaald worden door de volledig beladen aanhangwagen op een voertuigweegschaal te meten.

(2) Toegestaan kogeldruk
De druk op de kogelkoppeling is de neerwaartse druk uitgeoefend op de trekhaak door de trekstang van de aanhangwagen, terwijl de aanhangwagen volledig beladen is en de trekstang zich op normale trekhoogte bevindt. Deze waarde kan verkregen worden door te wegen met een huishoudweegschaal.

Het hierboven vermelde maximale trekgewicht (1300kg) is alleen van toepassing tot 1000 m boven zeeniveau. In hooggelegen gebieden van meer dan 1000 m moet het gecombineerde gewicht van het maximale trekgewicht (maximaal toelaatbaar aanhangwagengewicht) en het toelaatbare maximaal toelaatbaar totaalgewicht (GVWR) voor elke 1000m extra worden verminderd met 10%.

⚠ WAARSCHUWING

Als bij auto's die zijn uitgerust met het stereocamera-remhulpsysteem de auto wordt gebruikt om een aanhangwagen te trekken, moet u de OFF-schakelaar van het stereocamera-remhulpsysteem indrukken om het stereocamera-remhulpsysteem uit te schakelen. Als dit niet wordt gedaan, bestaat er kans op een ongeluk omdat het systeem onverwachts kan worden geactiveerd.

⚠ VOORZICHTIG

Bij het slepen van uw auto op uitgerust met automatische transmissie een lange, steile helling, moet u proberen om wat rust te nemen op en zo ver mogelijk op een veilige plaats om te voorkomen dat het tegen oververhitting of schade aan de motor of transmissie.

LET OP

Trekken van een aanhangwagen betekent extra belasting voor de motor, de aandrijflijn en de remmen van de auto. Hang geen aanhangwagen achter de auto gedurende de eerste 1000 km (600 mijl).

Trekhaak

Gebruik uitsluitend een trekhaak die aan het chassis van de auto bevestigd wordt en een trekstang die met een kogelkoppeling vastgemaakt kan worden.
Wij raden u aan een originele SUZUKI-trekhaak (verkrijgbaar als optie) of een gelijkwaardig product te gebruiken.

⚠ WAARSCHUWING

Gebruik nooit een bumpertrekhaak of een trekhaak die aan de achteras van de auto wordt bevestigd.

Veiligheidsketting

Breng altijd een borgkabel tussen de auto en de aanhangwagen aan. Kruis de borgkabel onder de trekstang van de aanhangwagen, zodat de trekstang niet op de weg valt als hij loskomt van de kogelkoppeling. Volg de aanbevelingen van de fabrikant op bij het bevestigen van de borgkabel. Neem voldoende speling in acht om moeilijkheden tijdens het nemen van bochten te voorkomen. Laat de borgkabel echter niet over de weg slepen.

⚠ WAARSCHUWING

Maak de borgkabel nooit vast aan de bumper van de auto. Maak de uiteinden vast, zodat de ketting niet losraakt onder het rijden.

Aanhangwagenlichten

Controleer of de aanhangwagen voorzien is van lichten die voldoen aan de wettelijke voorschriften. Controleer de werking van alle lichten alvorens weg te rijden.

⚠ WAARSCHUWING

Sluit de verlichting van de aanhangwagen nooit rechtstreeks op het elektrische systeem van de auto aan.

Remmen

⚠ WAARSCHUWING

Als de remmen is voorzien van een aanhanger moet u alle instructies volgen die door de fabrikant is geleverd. Het remsysteem en de elektrische bedrading van de aanhangwagen mogen nooit rechtstreeks op het remsysteem en de elektrische bedrading van de auto aangesloten worden.

Banden

⚠ WAARSCHUWING

Bij het trekken van een aanhangwagen is het erg belangrijk dat de banden van de auto en de aanhangwagen de vereiste spanning hebben. De autobanden moeten opgepompt worden in overeenstemming met de bandenspanning die vermeld staat op het bandeninformatielabel van uw auto. Moeten de banden worden opgepompt tot de spanning die is opgegeven voor een beladen voertuig. Pomp de banden van de aanhangwagen op overeenkomstig de bandenspanninggegevens die verstrekt worden door de fabrikant van de aanhangwagen.

Spiegels

Controleer of de spiegels van de auto voldoen aan de wettelijke voorschriften met betrekking tot het rijden met een aanhangwagen. Indien nodig moeten de wettelijk voorgeschreven spiegels gemonteerd worden.

Beladen van de auto/aanhangwagen

Het gewicht van de beladen aanhangwagen (bruto aanhangwagengewicht) mag het “Trekgewicht” nooit overschrijden.

Verdeel de vracht in de aanhangwagen zodanig dat de kogeldruk ongeveer 10% van het maximaal toelaatbaar aanhangwagengewicht is, maar niet meer dan de “Maximum verticale belasting” van 75 kg (165 lbs) en niet minder dan 25 kg (55 lbs) of 4% welke zwaarder is, op aanhangwagen trekhaak punt. Het bruto aanhangwagengewicht en de druk op de kogelkoppeling moeten gemeten worden voordat u de aanhangwagen gaat trekken, om er zeker van te zijn dat de lading goed verdeeld is.

⚠ WAARSCHUWING

Een slechte gewichtsverdeling kan moeilijk sturen en slingeren van de aanhangwagen tot gevolg hebben. Verdeel de vracht in de aanhangwagen zodanig dat de kogeldruk ongeveer 10% van het maximaal toelaatbaar aanhangwagengewicht is, maar niet meer dan de “Maximum verticale belasting” van 75 kg (165 lbs) en niet minder dan 25 kg (55 lbs) of 4% welke zwaarder is, op aanhangwagen trekhaak punt. Controleer tevens of de lading goed vastgemaakt is. Veronachtzaming van deze maatregel kan tot ongevallen aanleiding geven.

⚠ WAARSCHUWING

- **Voorkom dat de auto of aanhangwagen te zwaar beladen wordt. Het bruto aanhangwagengewicht mag nooit het trekgewicht van de auto overschrijden. Het maximaal toelaatbare totaalgewicht (de som van het gewicht van de auto, alle inzittenden, de accessoires inclusief de trekuitrusting en de trekhaak, de bagage en de kogelbelasting) mag het maximaal toelaatbare totaalgewicht (GVWR) vermeld in het hoofdstuk "TECHNISCHE GEGEVENS" niet overschrijden, met uitzondering van het geval vermeld in de onderstaande OPMERKING.**
- **Het is gevaarlijk en kan illegaal zijn in de mensen om gebruik te maken van een aanhanger.**

OPMERKING:
Alleen in het geval van het trekken van een aanhangwagen, mag de GVW worden overschreden tot maximaal 40 kg (88 lbs), mits de plaatselijke wetgeving dit toestaat.

Voorzorgsmaatregelen bij het trekken van een aanhangwagen

⚠ WAARSCHUWING

Sluit bij het trekken van een aanhangwagen altijd de verlichting en de borgkabel van de aanhangwagen aan.

LET OP

- **Door het trekken van een aanhangwagen wordt de auto extra belast, waardoor onderhoudsbeurten vaker dan normaal uitgevoerd moeten worden. Volg het onderhoudsschema voor "Aanbevolen onderhoud bij intensief gebruik".**
- **Belasting is van invloed op het brandstofverbruik, de levensduur en de prestaties van de auto.**

⚠ WAARSCHUWING

De auto reageert anders bij het trekken van een aanhangwagen. Voor de eigen veiligheid en die van andere weggebruikers dient u de volgende voorzorgsmaatregelen in acht te nemen:

- **Oefen draaien, stoppen en achteruitrijden alvorens met de aanhangwagen de weg op te gaan. Rijd niet op de openbare weg tot voldoende zelfvertrouwen verkregen is om de auto met de aanhangwagen veilig te besturen.**
- **Neem altijd de plaatselijk voorgeschreven snelheidsbeperkingen of de maximumsnelheid van 80 km/h (50 mph), met andere woorden de snelheid die het laagst is, in acht.**
- **Rijd nooit met snelheden die trillen of slingeren van de aanhangwagen veroorzaken. Minder meteen snelheid als ook maar de minste vorm van trillen of slingeren vastgesteld wordt.**
- **Tijdens het rijden op natte, gladde of slechte wegen moet langzamer gereden worden dan mogelijk zou zijn op normale wegen. Verlies aan controle over het stuur kan het gevolg zijn van snelheden die niet aangepast zijn aan de wegomstandigheden.**

(vervolg)

⚠ WAARSCHUWING

(vervolg)

- **Vraag altijd iemand om assistentie tijdens achteruitrijden.**
- **Neem altijd een grotere remafstand. De remweg wordt langer als gevolg van het extra gewicht van de aanhangwagen. Voor iedere 16 km/h (10 mph) snelheid moet minstens een lengte van de auto plus de aanhangwagen beschikbaar zijn tot het vooroprijdende voertuig. Houd een grotere afstand aan als de wegen nat of glad zijn.**
- **Trap bij een oplooprem het rempedaal gelijkmatig in om schokken als gevolg van de blokkerende aanhangwagenwielen te voorkomen.**
- **Minder snelheid bij het naderen van een bocht en handhaaf dezelfde snelheid tijdens het nemen van de bocht. Gas geven of minderen tijdens het nemen van bochten kan tot verlies aan controle over het stuur leiden. Vergeet niet dat een grotere dan normale draaicirkel nodig is omdat de wielen van de aanhanger naar binnen gaan dan de wielen van het voertuig.**

(vervolg)

⚠ WAARSCHUWING

(vervolg)

- **Vermijd plotseling optrekken en stoppen van de auto. Vermijd het maken van snelle stuurbewegingen, tenzij de omstandigheden niet anders toelaten.**
- **Minder snelheid bij zijwind en wees voorbereid op windvlagen veroorzaakt door passerende vrachtwagens.**
- **Wees voorzichtig tijdens het inhalen van andere voertuigen. Zorg voor voldoende afstand tussen de aanhangwagen en het gepasseerde voertuig als van baanvak veranderd wordt en geef tijdig richting aan.**
- **Minder vaart en schakel in een lagere versnelling om de motorremwerking worden verbeterd voor lange of steile voordat u omlaag te gaan. Het is gevaarlijk terug te schakelen tijdens het naar beneden rijden.**
- **Houd het rempedaal niet voortdurend ingetrapt. Dit kan resulteren in oververhitting van de remmen, hetgeen tot gevolg heeft dat de remwerking verslechtert. Maak zoveel mogelijk gebruik van de werking van de motorrem (afremmen op de motor).**

(vervolg)

⚠ WAARSCHUWING

(vervolg)

- **Als gevolg van het extra gewicht (aanhangwagen), kan bij warm weer de motor oververhit raken tijdens een lange klim. Let goed op de motortemperatuur. Zet de auto onmiddellijk langs de kant van de weg als de meter op oververhitting wijst. Zie “Motorstoring: Oververhitting” in het hoofdstuk “PECH ONDERWEG”.**

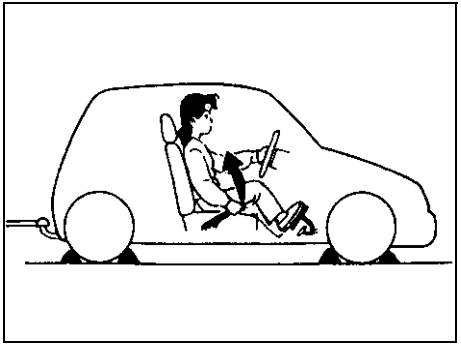

60A186

⚠ WAARSCHUWING

Ga als volgt te werk om de auto met de aanhangwagen te parkeren:

1) **Trap het rempedaal krachtig in.**
2) **Laat iemand blokken voor de wielen van de auto en de aanhangwagen plaatsen terwijl het rempedaal ingetrapt is.**
3) **Laat het rempedaal langzaam opkomen om het gewicht op de blokken over te brengen.**
4) **Trek de handrem goed aan.**
5) **Handgeschakelde transmissie – zet de motor af en schakel in de achteruit of in de eerste versnelling.**
   Automatische transmissie – schakel in de "P" (parkeren) stand en zet de motor af.

(vervolg)

⚠ WAARSCHUWING

(vervolg)

Wegrijden na het parkeren:

1) **Trap het koppelingspedaal in en start de motor.**
2) **Laat iemand de wielblokken verwijderen.**
3) **Schakel de versnelling in, laat de parkeerrem los en laat het koppelingspedaal opkomen om langzaam het gewicht van de blokken te nemen.**
4) **Stop de auto en trap het rempedaal krachtig in.**

trekhaak (trekhaak) installatiepunten
Elke pijl toont bevestigingspunten voor de originele trekhaak van Suzuki. Volg voor meer informatie de instructies die bij de trekhaak.

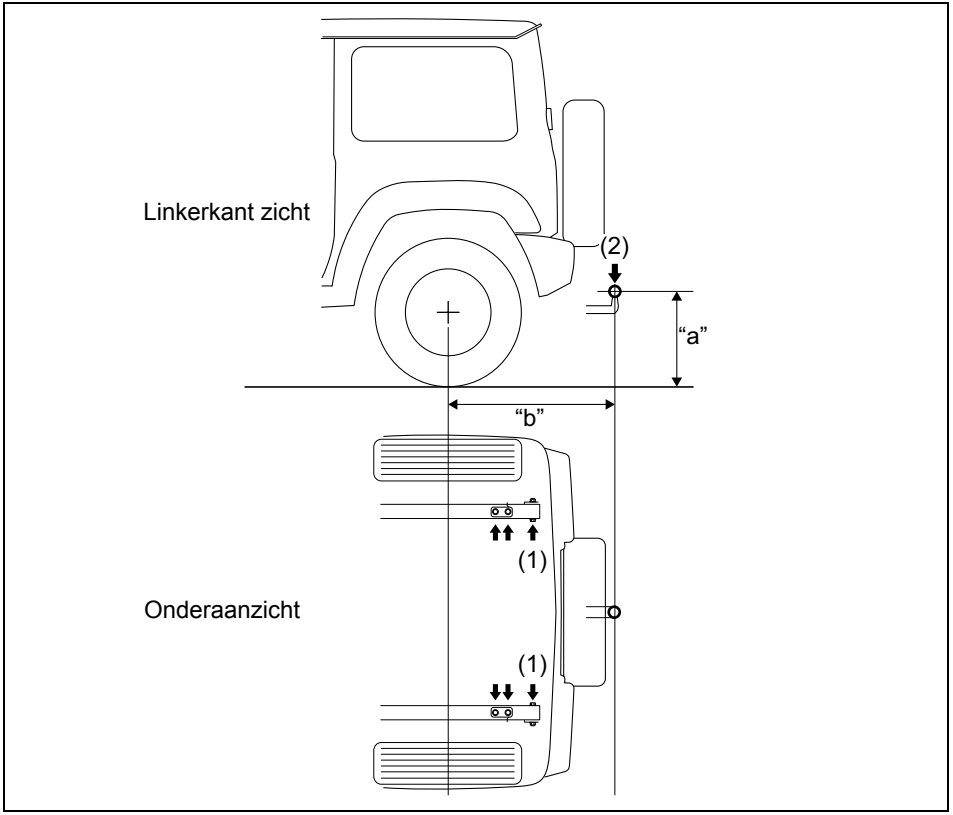

78RB02084

(1) Bevestigingspunten op verticale (zij) oppervlakken

(2) Maximale verticale belasting op de trekhaak
(EU): 75 kg (165 lbs)

Trailer trekhaak bal hoogte “a”
450 - 490 mm (17,7 - 19,3 in.)
Maximaal toelaatbare overhang “a”
787 mm (31,0 in.)

MEMO

BEDIENING VAN DE AUTO

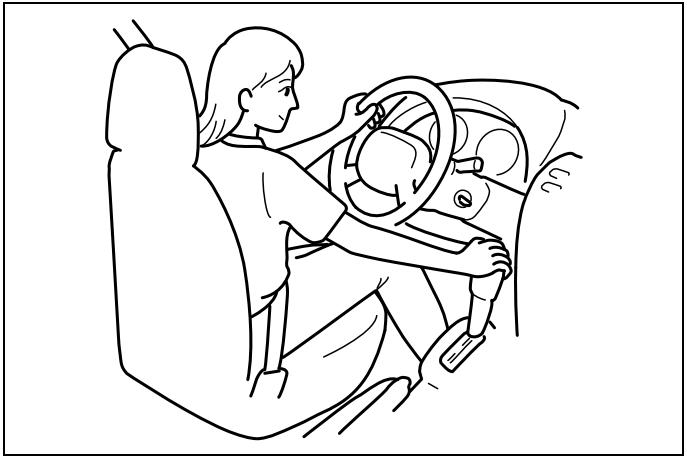

60G408

Checklist voor dagelijkse inspectie 3-1
Motorolieverbruik 3-2
Contactslot 3-2
Handremhendel 3-5
Pedalen 3-7
Starten van de motor 3-8
Automatische transmissie 3-9
Schakelindicator (indien uitgerust) 3-15
Keuzehendel 3-18
Cruise-control (indien uitgerust) 3-24
Snelheidsbegrenzer (indien uitgerust) 3-27
SUZUKI VEILIGHEIDSONDERSTEUNING
(indien uitgerust) 3-29
Noodstopsignaal (ESS) (indien uitgerust) 3-55
Remmen 3-56
Elektronisch stabiliteitsprogramma (ESP®) 3-58
Bandenspanningsbewakings-systeem (TPMS)
(indien uitgerust) 3-67

Checklist voor dagelijkse inspectie

Alvorens weg te rijden

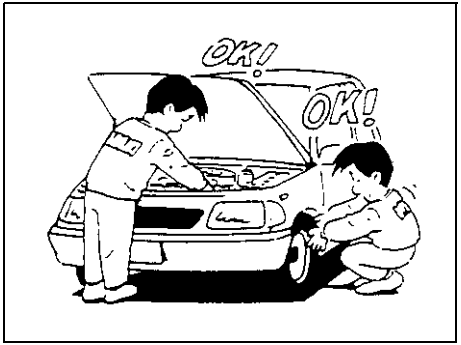

60A187

1) Controleer of alle ruiten, spiegels, lampen en reflectoren schoon zijn en het zicht niet belemmerd is.
2) Controleer de banden visueel op de volgende punten:
   – diepte van het profiel
   – abnormale slijtage, scheuren en beschadiging
   – loszittende wielmoeren
   – vreemde bestanddelen zoals nagels, steentjes e.d. in de band

   Zie “Banden” in het hoofdstuk “INSPECTIE EN ONDERHOUD” voor nadere bijzonderheden.
3) Controleer op vloeistof- en olielekkage.

OPMERKING:
Het is normaal dat er tijdens en na gebruik water uit de airconditioning druppelt.

4) Controleer of de motorkap volledig gesloten en vergrendeld is.
5) Controleer of de koplampen, richtingaanwijzers, remlichten en claxon juist werken.
6) Zet de stoelen en de hoofdsteunen in de gewenste standen.
7) Controleer het rempedaal en de handremhendel.
8) Zet de spiegels in de gewenste stand.
9) Controleer of iedereen in de auto de veiligheidsgordel draagt.
10) Controleer of alle waarschuwingslampjes gaan branden wanneer de contactsleutel in de “ON”-stand wordt gezet.
11) Controleer alle meters.
12) Controleer of het remsysteemwaarschuwingslampje uitgaat wanneer de handrem wordt vrijgezet.

Eenmaal per week, of telkens wanneer u tankt, dienen de volgende controles te worden uitgevoerd:

1) Motoroliepeil
2) Koelvloeistofpeil
3) Remvloeistofpeil
4) Loodaccuvloeistofpeil
5) Ruitensproeiervloeistofpeil
6) Werking van het motorkapslot
   Trek aan de motorkap-opener binnenin de auto. Controleer of de motorkap niet verder kan openen zonder de tweede vergrendeling te ontgrendelen. Controleer na het sluiten van de motorkap of deze stevig vergrendeld is. Zie “Alle sloten, pallen en scharnieren” van “Chassis, carrosserie en overige” in het “Periodiek onderhoudsschema” in het hoofdstuk “INSPECTIE EN ONDERHOUD” voor het smeerschema.

⚠ WAARSCHUWING

Controleer of de motorkap volledig gesloten en stevig vergrendeld is voordat u wegrijdt. Indien dit niet het geval is, zou de motorkap tijdens het rijden plotseling omhoog kunnen klappen waardoor uw zicht belemmerd wordt met eventueel een ongeval tot gevolg.

Controleer eenmaal per maand, of wanneer u benzine tankt, de bandenspanning met een bandenspanningsmeter. Controleer ook de bandenspanning van het reservewiel.

Motorolieverbruik

Het is normaal wanneer de motor tijdens gewoon gebruik wat olie verbruikt.

De hoeveelheid motorolie die wordt verbruikt, hangt af van de viscositeit en de kwaliteit van de olie en de omstandigheden waaronder de auto wordt gebruikt.
Er wordt meer olie verbruikt tijdens rijden met hoge snelheid of bij vaak optrekken en afremmen. Bij zware belasting zal de motor ook meer olie verbruiken.
Een nieuwe motor verbruikt meer olie, want de zuigers, zuigerveren en cilinderwanden zijn nog niet ingelopen. Een nieuwe motor bereikt het normale olieverbruik pas nadat er ongeveer 5000 km (3000 mijl) is gereden.

Olieverbruik:
Max. 1,0 L per 1000 km
(1 Qt. per 600 mijl)

Houd er bij het controleren van het olieverbruik rekening mee dat de olie verdund kan zijn waardoor het moeilijk is om het oliepeil nauwkeurig te bepalen.
Bijvoorbeeld, wanneer een auto vaak gebruikt wordt voor korte ritjes en een normale hoeveelheid olie verbruikt, is het mogelijk dat er geen verlaging van het oliepeil op de peilstok wordt aangegeven, ook nadat de auto meer dan 1000 km (600 mijl) gereden heeft. Dit komt omdat de olie geleidelijk verdund wordt met brandstof of vocht, waardoor het lijkt alsof het oliepeil niet veranderd is.
U moet ook niet vergeten dat de verdunningsingrediënten verdampen wanneer de auto met hoge snelheid rijdt, zoals op de autosnelweg, zodat het kan lijken dat er veel olie verbruikt is na het rijden met hoge snelheid.

Contactslot

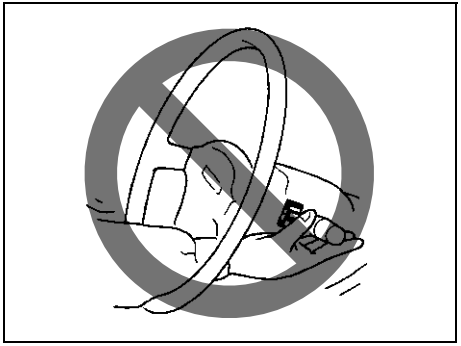

65D611

⚠ WAARSCHUWING

Steek uw hand niet door het stuurwiel heen om de bedieningsorganen te bedienen want dit kan resulteren in letsel.

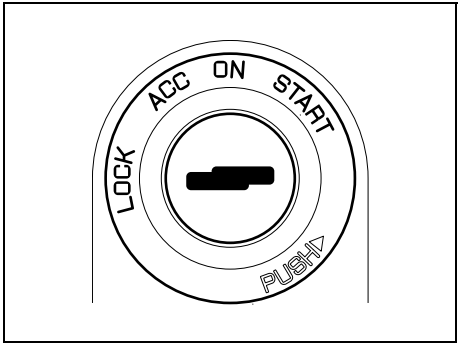

68PH00310

Het contactslot heeft de volgende vier standen:

VERGRENDELEN
Dit is de normale parkeerstand. Dit is de enige stand waarin de sleutel verwijderd kan worden.

Handgeschakelde transmissie

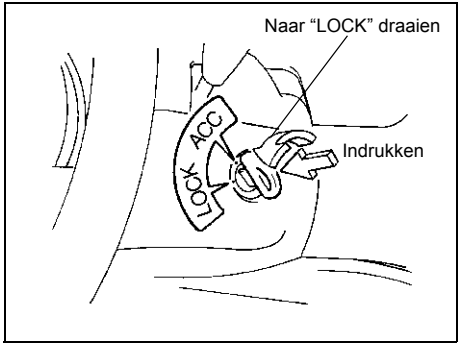

60G033

- **Auto’s met handgeschakelde transmissie**
  De sleutel moet ingedrukt worden om hem naar de “LOCK” stand te kunnen draaien. Het contactslot wordt geblokkeerd en normaal gebruik van het stuurwiel is niet meer mogelijk nadat de sleutel is verwijderd.

- **Auto’s met automatische transmissie**
  De schakelhendel moet in de “P” (parkeren) stand staan om de sleutel naar de “LOCK” stand te kunnen draaien. De ontsteking is vergrendeld en het stuurwiel en de schakelhendel kunnen niet normaal worden gebruikt.

Steek de sleutel in de slotcilinder en draai hem met de wijzers van de klok mee in een van andere standen om het stuurslot te ontgrendelen. Draai het stuur een beetje naar links en rechts terwijl u de sleutel omdraait als het ontgrendelen niet gemakkelijk verloopt.

ACC
Accessoires zoals de radio werken, maar de motor draait niet.

ON
Dit is de normale bedrijfsstand. Alle elektrische systemen zijn geactiveerd.

START
Dit is de stand voor het starten van de motor met de startmotor. De sleutel moet meteen losgelaten worden zodra de motor aangeslagen is.

Waarschuwing “contactsleutel nog in contactslot”
Er klinkt met onderbrekingen een zoemer om u eraan te herinneren de contactsleutel te verwijderen als deze in het contactslot zit wanneer het bestuurdersportier wordt geopend.

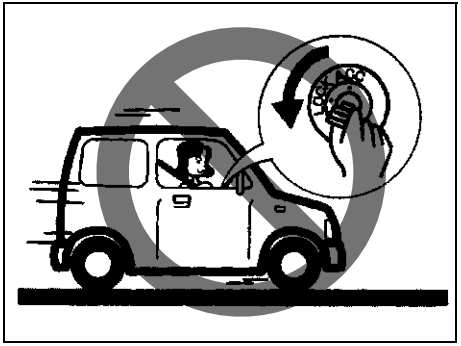

81A297S

⚠ WAARSCHUWING

- **U mag het contactslot nooit opnieuw naar de "LOCK"-stand draaien en de contactsleutel verwijderen terwijl de auto rijdt. Door de sleutel te verwijderen, wordt het stuurslot geactiveerd waardoor de auto onbestuurbaar wordt.**

(vervolg)

⚠ WAARSCHUWING

(vervolg)

- **Zet het contactslot altijd in de "LOCK"-stand en verwijder de contactsleutel wanneer u de auto verlaat, ook al is het maar voor korte tijd. Laat ook nooit kinderen alleen in een geparkeerde auto achter. Kinderen niet zonder toezicht kunnen de auto starten of de versnellingsbak in neutraal zetten, wat kan resulteren in een ongeval. Ook bestaat het gevaar, dat kinderen zichzelf kunnen verwonden door te spelen met de ramen of andere voorzieningen van de auto in beweging is. Daarnaast tot een verwarming of extreem koude temperaturen binnen het voertuig fataal zijn voor kinderen.**

LET OP

- **Ter bescherming van een loodzuurbatterij en een startmotor, dient u de startmotor niet te gebruiken door de sleutel langer dan 12 seconden per keer naar "START" te draaien. Als de motor niet start, draai de sleutel dan naar de "LOCK"-stand en wacht meer dan 30 seconden alvorens het nogmaals te proberen. Als de motor niet start na een aantal pogingen, neemt u contact op met een SUZUKI-dealer of een gekwalificeerde werkplaats.**
- **De loodaccu zal ontladen worden als de contactsleutel in de "ON"-stand blijft staan terwijl de motor niet draait.**

Handremhendel

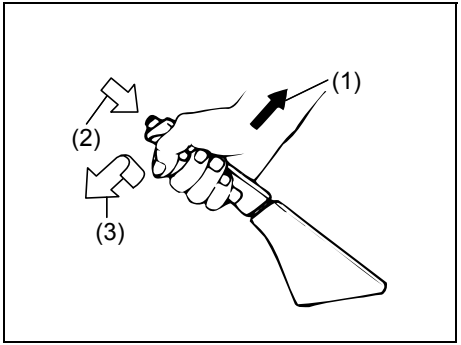

54G039

(1) Aantrekken
(2) Omlaag duwen
(3) Omlaag duwen

De handremhendel bevindt zich tussen de voorstoelen. Druk het rempedaal in en trek de parkeerremhendel helemaal omhoog om de parkeerrem aan te trekken. Druk het rempedaal in, trek de parkeerremhendel een beetje aan, druk de knop op het hendeluiteinde met de duim in en druk de hendel opnieuw in de uitgangsstand om de parkeerrem vrij te geven.

Bij auto's met automatische transmissie moet u altijd de handrem aantrekken voordat u de keuzehendel in de "P" (parkeren) stand zet. Als u de auto in een helling parkeert en in de "P" -stand schakelt voordat u de parkeerrem aantrekt, kan het door het gewicht van de auto moeilijk zijn om uit "P" te schakelen als u met de auto wilt gaan rijden.

Als u gaat rijden, zet u de schakelhendel uit de "P" stand voordat u de handrem vrijzet.

⚠ WAARSCHUWING

- **Als u parkeert, moet u bij auto's met een handgeschakelde transmissie de versnellingspook in de eerste versnelling of de "R" (achteruit) stand zetten, en bij auto's met automatische transmissie de keuzehendel in de "P" (parkeren) stand. Vergeet niet, zelfs als een versnelling of de parkeerstand ingeschakeld is, moet toch altijd de handrem aangetrokken worden.**
- **Bij het parkeren op een helling, een op Draai het stuurwiel zo, dat de voorwielen naar het midden van de weg.**
- **Bij het parkeren op een helling, een op Draai het stuurwiel zo, dat de voorwielen naar het midden van de weg.**
- **Rijd nooit met de handrem aangetrokken. De werking van de achterremmen kan verslechteren door oververhitting, de levensduur van de remmen kan bekort worden of blijvende beschadiging van de achterremmen kan het gevolg zijn.**
- **Laat de auto onmiddellijk door een erkende SUZUKI-dealer nakijken als de auto niet door de handrem op de plaats gehouden wordt of de handremhendel niet volledig vrijgezet kan worden.**

⚠ WAARSCHUWING

Trek altijd de handrem aan alvorens de auto te verlaten, om te voorkomen dat de auto in beweging komt en letsel of schade veroorzaakt. Als u parkeert, moet u bij auto's met een handgeschakelde transmissie de versnellingspook in de eerste versnelling of de "R" (achteruit) stand zetten, en bij auto's met automatische transmissie de keuzehendel in de "P" (parkeren) stand. Vergeet niet, zelfs als een versnelling of de parkeerstand ingeschakeld is, moet toch altijd de handrem aangetrokken worden.

⚠ WAARSCHUWING

Wanneer u de auto bij zeer koude weersomstandigheden gaat parkeren, dient u de volgende procedure op te volgen:

1) **Trek de handrem aan.**
2) **Handgeschakelde transmissie – zet de motor af en schakel in de achteruit of in de eerste versnelling.**
   Automatische transmissie – schakel in de "P" (parkeren) stand en zet de motor af.
3) **Stap uit de auto en plaats blokken tegen de wielen.**
4) **Zet de handrem vrij.**
   Als u weer met de auto gaat rijden, moet u eerst de handrem aantrekken en dan de blokken van de wielen verwijderen.

⚠ WAARSCHUWING

Laat geen aanstekers, spuitbussen, limonadeblikjes of kunststof voorwerpen (zoals brillen, CD-hoesjes, enz.) in een zonverwarmd voertuig liggen. De temperatuur in het voertuig kan ervoor zorgen dat:

- **Er gas uit de aansteker of spuitbus lekt wat kan leiden tot brand.**
- **De bril, plastic kaarten of CD-hoesjes, enz. kunnen vervormen of barsten.**
- **Limonadeblikjes kunnen breken.**

Herinneringszoemer voor de handrem

Een zoemer klinkt met onderbrekingen om u eraan te herinneren de parkeerrem vrij te geven als u de auto start zonder volledig vrijgeven van de parkeerrem. Controleer of de handrem volledig is vrijgezet en het remsysteemwaarschuwingslampje is gedoofd.

Pedalen

Handgeschakelde transmissie

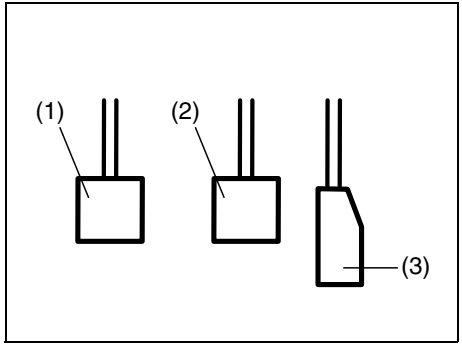

80J2121

Automatische transmissie

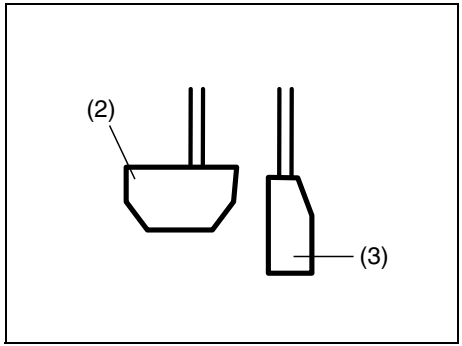

80J2122

Koppelingspedaal (1)

Een koppelingspedaal wordt gebruikt om de aandrijving op de wielen tijdens het starten van de motor, tijdens stoppen of bij schakelen van de transmissie te onderbreken. Door het pedaal in te trappen wordt er ontkoppeld.

⚠ WAARSCHUWING

Gebruik het koppelingspedaal onder het rijden niet als voetsteun. Een dergelijke gewoonte kan vervroegde slijtage van de koppelingsplaat, beschadiging van de koppeling of onverwachts verlies van motorremvermogen tot gevolg hebben.

Rempedaal (2)

Uw auto is rondom met schijfremmen uitgerust of heeft voor schijfremmen en achter trommelremmen. Door het rempedaal in te trappen worden zowel de voor- als de achterremmen geactiveerd.

Het kan voorkomen dat de remmen van tijd tot tijd piepende geluiden maken. Dit is een normaal verschijnsel veroorzaakt door klimaatomstandigheden, zoals temperatuur, luchtvochtigheid of stof, enz.

⚠ WAARSCHUWING

De remmen moeten door de SUZUKI-dealer nagekeken worden wanneer het piepen erg luid is en zich voordoet iedere keer dat de remmen gebruikt worden.

⚠ WAARSCHUWING

Laat de remmen niet aanlopen door het rempedaal voortdurend ingetrapt te houden of het pedaal als voetsteun te gebruiken. Dit kan tot gevolg hebben dat de remmen oververhit raken, waardoor de remwerking onvoorspelbaar wordt, de remweg langer wordt of de remmen blijvend beschadigd worden.

Gaspedaal (3)

Met het gaspedaal wordt de snelheid van de auto bepaald. Door het gaspedaal in te trappen wordt het motorvermogen en daarmee de rijsnelheid opgevoerd.

OPMERKING:
Uw auto is uitgerust met BOS (Brake Override System). Als u zowel het gas- als het rempedaal op hetzelfde moment intrapt, kan het motorvermogen worden onderdrukt.

Starten van de motor

Alvorens de motor te starten

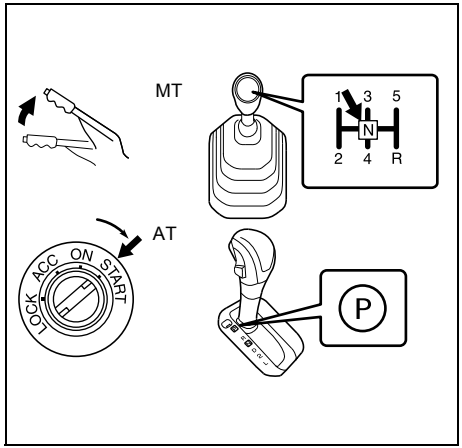

78RB03001

1) Controleer of de handrem volledig aangetrokken is.
2) Handgeschakelde transmissie – Schakel naar “N” (Vrijstand). Houd het koppelingspedaal en het rempedaal volledig ingetrapt.
   Automatische transmissie – Als de schakelhendel niet in de “P” (parkeren)-stand staat, moet u de schakelhendel eerst in de “P” (parkeren)-stand zetten. (Als u de motor opnieuw moet starten terwijl de auto in beweging is, moet u de schakelhendel op “N” zetten.)

OPMERKING:
Auto’s met automatische transmissie zijn uitgerust met een startblokkeringsmechanisme, zodat de motor slechts gestart kan worden met de keuzehendel in de “N” of “P” stand.

⚠ WAARSCHUWING

Kijk of de handrem aangetrokken is en de versnelling in de vrijstand (of de parkeerstand voor auto’s met automatische transmissie) staat, alvorens de motor te starten.

Starten van een koude of warme motor

Laat de startmotor draaien door de contactsleutel naar “START” te draaien, zonder het gaspedaal in te trappen. Laat de sleutel los zodra de motor aanslaat.

LET OP

- **Laat de startmotor niet meer draaien nadat de motor aangeslagen is, om te voorkomen dat de startmotor beschadigd wordt.**
- **Ter bescherming van een loodzuurbatterij en een startmotor, dient u de startmotor niet te gebruiken door de sleutel langer dan 12 seconden per keer naar “START” te draaien. Als de motor niet start, draai de sleutel dan naar de “LOCK”-stand en wacht meer dan 30 seconden alvorens het nogmaals te proberen. Als de motor niet start na een aantal pogingen, neemt u contact op met een SUZUKI-dealer of een gekwalificeerde werkplaats.**

Als de motor na 12 seconden starten niet aanslaat, moet u ongeveer 30 seconden wachten, waarna u het gaspedaal ongeveer 1/3 indrukt en probeert u opnieuw de motor te starten. Laat de contactsleutel en het gaspedaal los zodra de motor aanslaat.

Probeer te starten met het gaspedaal helemaal ingetrapt, als de motor na meerdere pogingen nog niet start.

Automatische transmissie

⚠ WAARSCHUWING

Hang geen voorwerpen aan de versnellingspook en gebruik de versnellingspook niet als handsteun. Anders kan dit de juiste werking van de versnellingspook voorkomen en storingen veroorzaken, wat kan leiden tot een onverwacht ongeluk.

Handgeschakelde transmissie

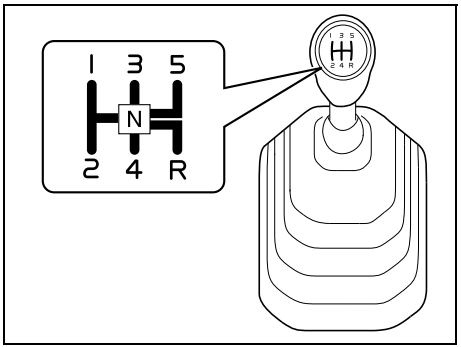

78RB03002

Wegrijden
Trap het koppelingspedaal helemaal in en schakel in de 1ste versnelling. Laat het koppelingspedaal langzaam opkomen nadat de handrem is vrijgezet. Trap langzaam het gaspedaal in wanneer een verandering in het motorgeluid vastgesteld wordt en laat het koppelingspedaal geleidelijk aan verder opkomen.

Schakelen
Alle vooruitversnellingen zijn gesynchroniseerd zodat het schakelen rustig en probleemloos verloopt. Trap het koppelingspedaal altijd helemaal in voor u in een andere versnelling schakelt. Zorg dat het motortoerental niet in de rode zone van de toerenteller komt.

Maximaal toelaatbare snelheden bij terugschakelen

Overnemer in stand “2H” of “4H”

Omlaagschakelen	km/h (mph)
2de naar 1ste	40 (25)
3de naar 2de	75 (47)
4de naar 3de	105 (65)
5de naar 4de	150 (93)*

Overnemer in stand “4L”

Omlaagschakelen	km/h (mph)
2de naar 1ste	20 (12)
3de naar 2de	35 (22)
4de naar 3de	50 (31)
5de naar 4de	75 (47)*

**NOTE:*
Het is mogelijk dat u niet naar de maximaal toelaatbare snelheid kunt versnellen als gevolg van de rijsituatie en/of de toestand van de auto.

LET OP

Schakel niet terug naar een lagere versnelling wanneer u sneller rijdt dan de maximaal toelaatbare snelheid voor de lagere versnelling, anders kunnen de motor en transmissie ernstig beschadigd raken.

⚠ WAARSCHUWING

- **Minder snelheid en schakel terug naar een lagere versnelling, alvorens aan een lange afdaling te beginnen. Door terug te schakelen wordt op de motor afgeremd. Laat de remmen niet slepen, om te voorkomen dat ze heet worden en niet langer betrouwbaar zijn.**
- **Op gladde wegen moet eerst snelheid geminderd worden alvorens teruggeschakeld wordt. Grote en/of plotselinge veranderingen in het motortoerental kunnen tot verlies aan aandrijfkracht leiden, hetgeen verlies aan controle over het stuur tot gevolg kan hebben.**

LET OP

Controleer altijd of de auto volledig tot stilstand is gekomen alvorens de achteruitversnelling in te schakelen.

LET OP

- **Om beschadiging van de koppeling te voorkomen, mag u het koppelingspedaal onder het rijden niet als voetsteun gebruiken en mag u de koppeling niet gebruiken om de auto op een helling op de plaats te houden. Trap het koppelingspedaal helemaal in als u in een andere versnelling schakelt.**
- **Schakelen en wegrijden mag niet bij hoge motortoerentallen gebeuren. Hoge motortoerentallen zullen de levensduur van de motor bekorten en soepel schakelen in de weg staan.**

Automatische transmissie

Schakelhendel

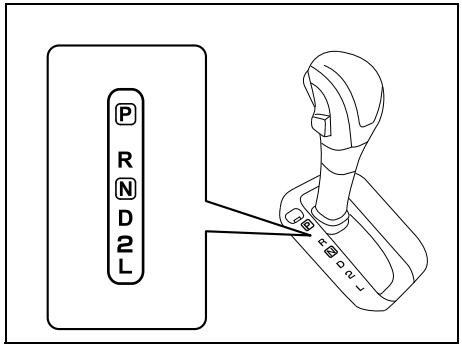

78RB03003

De schakelhendel is zodanig ontworpen dat deze niet uit de “P” stand kan worden gezet tenzij het contactslot in de “ON”-stand staat en het rempedaal is ingetrapt.

Het gebruik van de keuzehendelstanden is als volgt:

P (parkeren)
Gebruik deze stand om de transmissie te blokkeren tijdens parkeren van de auto of starten van de motor. Schakel uitsluitend over naar de parkeerstand nadat de auto volledig tot stilstand is gekomen.

R (achteruit)
Gebruik deze stand om vanuit stilstand met de auto achteruit te rijden. De auto moet volledig tot stilstand zijn gekomen voordat de achteruit ingeschakeld mag worden.

N (vrijstand)
Gebruik deze stand om een afgeslagen motor onder het rijden opnieuw te starten. De vrijstand kan eveneens gebruikt worden om met het rempedaal ingetrapt de auto op de plaats stationair te laten draaien.

D (rijden)
Gebruik deze stand voor normaal rijden.

Als de schakelhendel in de “D” stand staat, kunt u automatisch terugschakelen door het gaspedaal in te trappen. Naarmate de rijsnelheid hoger is, moet u het gaspedaal verder intrappen om automatisch terug te schakelen.

2 (laag 2)
Gebruik deze stand om tijdens het oprijden van hellingen extra vermogen te krijgen en om bij het afrijden van hellingen op de motor te kunnen afremmen.

L (laag 1)
Gebruik deze stand om tijdens het oprijden van een steile helling of bij het rijden door diepe sneeuw, modder enz. zoveel mogelijk vermogen te verkrijgen en om bij het afrijden van steile hellingen optimaal op de motor te kunnen afremmen.

⚠ WAARSCHUWING

Trap altijd het rempedaal in voordat u de schakelhendel van “P” (parkeren) (of “N” (vrijstand) als de auto stil staat) naar een voor- of achteruitversnelling overschakelt, om te helpen voorkomen dat de auto plotseling bij het overschakelen in beweging komt.

De schakelhendel is van een vergrendelmechanisme voorzien om abusievelijk schakelen te helpen voorkomen. Schakel de versnellingspook als volgt:

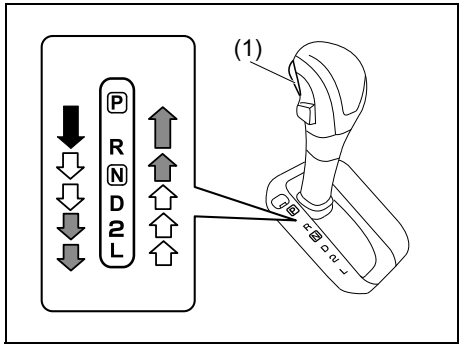

78RB03004

(1) drukknop

⬇	Schakel terwijl u de drukknop (1) ingedrukt houdt en het rempedaal ingetrapt.
⇧ ⇩	Schakel terwijl u de drukknop (1) ingedrukt houdt.
⇧ ⇩	Schakel zonder de drukknop (1) ingedrukt te houden.

LET OP

- **Zet de schakelhendel niet in de “R” terwijl de auto vooruit beweegt, want dan kan de transmissie beschadigd raken. Als u de keuzehendel in de “R” zet terwijl de rijsnelheid meer dan 10 km/h (6 mph) is, zal de transmissie niet in de achteruit schakelen.**
- **Neem de volgende voorzorgsmaatregelen in acht om beschadiging van de automatische transmissie te voorkomen:**
  - **Zorg dat de auto volledig tot stilstand gebracht is, alvorens de “P” of “R” keuzestand ingeschakeld wordt.**
  - **Schakel niet vanuit “P” of “N” naar “R”, “D” of “L” als de motor hoger dan stationair draait.**
  - **Drijf bij stilstaande voorwielen het motortoerental niet op, als de transmissie in een rijstand (“R”, “D”, of “L”) staat.**
  - **Gebruik het gaspedaal niet om de auto op een helling op de plaats te houden. Gebruik hiervoor uitsluitend de remmen.**

OPMERKING:
- *Verplaats de schakelhendel altijd zonder dat u de drukknop (2) ingedrukt houdt, behalve als u van de “P” naar de “R”, van de “D” naar de “2”, van de “2” naar de “L”, van de “N” naar de “R” of van de “R” naar de “P” schakelt. Als u altijd de drukknop indrukt bij het schakelen, is het mogelijk dat u de schakelhendel per ongeluk in de “P”, “R”, “2”, of “L” zet.*
- *Als de knie van de bestuurder of de passagier tijdens het rijden tegen de schakelhendel stoot, kan de schakelhendel verplaatst worden en onverwachts in een andere stand komen te staan.*

Shakelaar “overdrive off”

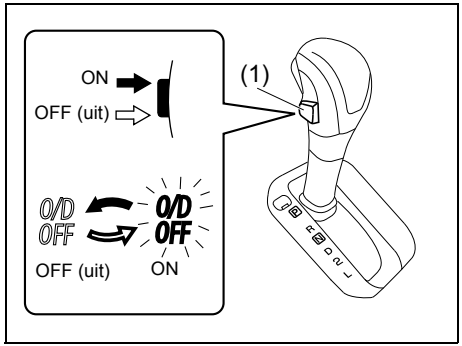

78RB03046

(1) Shakelaar “overdrive off”

De versnellingsback is een automatische transmissie 4 versnellingen (3 versnellingen plus overdrive). Door de schakelaar “overdrive off” te bedienen, kan de transmissie worden omgezet in een automatische transmissie 3 versnellingen die niet naar de overdrive-positie zal gaan. Om de versnellingsbak naar de modus met 3 versnellingen om te zetten, drukt u de schakelaar “overdrive off” in en laat u deze weer los.

Om de versnellingsbak naar de modus met 4 versnellingen terug te zetten, drukt u de schakelaar “overdrive off” nogmaals in.

Als het contactslot wordt gedraaid naar de “ACC”-stand wordt de versnellingsbak automatisch van de modus 3 versnellingen naar de modus 4 versnellingen omgezet.

De 3-versnellingen stand is geschikt voor de volgende rijomstandigheden:
- Rijden op heuvelachtige, bochtige wegen
  – U kunt dan soepeler rijden zonder dat er veelvuldig wordt geschakeld
- Een steile helling afrijden
  – Er wordt ook op de motor geremd

Als de schakelhendel van de automatische transmissie niet uit “P” (PARKEREN) kan worden gezet

Auto met het stuur links

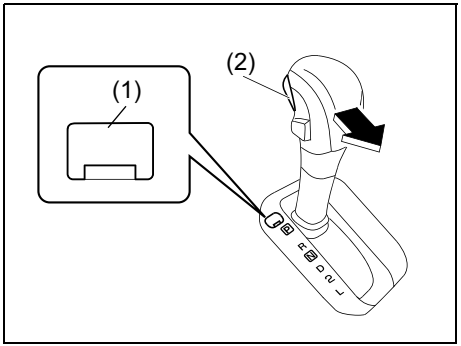

78RB03005

Voertuigen met automatische transmissie hebben een elektrisch bediende parkeerstand-vergrendelingsfunctie. Als de accu van de auto ontladen is of als er een andere storing in de elektrische installatie optreedt, kan de automatische transmissie of CVT niet op de normale manier uit de parkeerstand worden gezet. Bij het starten met hulpstartkabels is het mogelijk dat het probleem verdwijnt. Als dit niet gebeurt, volgt u de onderstaande aanwijzingen op. Via deze procedure kunt u de transmissie uit de Parkeren-stand halen.

1) Zorg ervoor dat de handrem stevig is aangetrokken.
2) Zet de motor af als deze draait.
3) Zorg dat de contactsleutel in de “ON” of “ACC” stand staat.
4) Verwijder de afdekking (1) van de knop.
5) Met de ontgrendelknop (1) via een sleutel of een platte staaf ingedrukt, de drukknop (2) indrukken en de schakelhendel in de gewenste stand zetten.

Deze procedure is alleen voor gebruik in noodgevallen. Als u dit vaker moet doen, of als de procedure niet werkt zoals beschreven, moet u de auto voor reparatie naar uw dealer brengen.

Auto met het stuur rechts

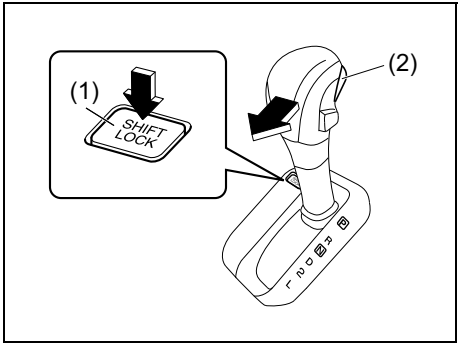

78RB03006

Voertuigen met automatische transmissie hebben een elektrisch bediende parkeerstand-vergrendelingsfunctie. Als de accu van de auto ontladen is of als er een andere storing in de elektrische installatie optreedt, kan de automatische transmissie of CVT niet op de normale manier uit de parkeerstand worden gezet. Bij het starten met hulpstartkabels is het mogelijk dat het probleem verdwijnt. Als dit niet gebeurt, volgt u de onderstaande aanwijzingen op. Via deze procedure kunt u de transmissie uit de Parkeren-stand halen.

1) Zorg ervoor dat de handrem stevig is aangetrokken.
2) Zet de motor af als deze draait.
3) Zorg dat de contactsleutel in de “ON” of “ACC” stand staat.
4) Met de ontgrendelknop (1), de drukknop (2) indrukken en de schakelhendel in de gewenste stand zetten.

Deze procedure is alleen voor gebruik in noodgevallen. Als u dit vaker moet doen, of als de procedure niet werkt zoals beschreven, moet u de auto voor reparatie naar uw dealer brengen.

Schakelindicator (indien uitgerust)

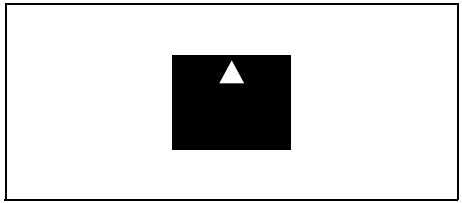

52RM30410

In het volgende geval wordt de schakelindicator op het informatiedisplay getoond wanneer het contactslot in de “ON”-stand staat.

- De schakelhendel staat in een andere stand dan “N” (vrijstand).
- Wanneer de overnemer in de stand “2H” of “4H” staat.
- Bij een auto met cruise control als het systeem niet wordt gebruikt.

Het elektronische regelsysteem controleert de rijomstandigheden (zoals rijsnelheid en/of motortoerental) en geeft op het display aan welke versnelling optimaal is.

Als tijdens het rijden de UP/DOWN-pijl op het display wordt getoond, raden wij u aan omhoog of omlaag te schakelen totdat de pijl verdwijnt. Dit is de optimale versnelling voor de gegeven omstandigheden en verlaagt het motortoerental en de motorbelasting en zorgt daarmee voor een verlaging van het branstofverbruik.

Voor meer details over het gebruik van de versnelling wordt verwezen naar “Gebruik van de versnelling” in dit hoofdstuk.

⚠ WAARSCHUWING

De schakelindicator is bedoeld om de optimale versnelling aan te geven voor de gegeven omstandigheden. De bestuurder blijft echter ten allen tijde verantwoordelijk voor de bediening van de auto.
Om veilig te kunnen rijden, mag u niet voortdurend naar de schakelindicator kijken. Let op de verkeerssituatie en schakel indien nodig omhoog of omlaag.

OPMERKING:

- *De schakelindicator wordt niet weergegeven als de versnellingspook in “N” (neutraal) staat.*
- *Als het koppelingspedaal wordt ingetrapt terwijl de UP/DOWN pijl wordt weergegeven, zal de indicator verdwijnen.*
- *Als u normaal rijdt, zal de UP-pijl verdwijnen als u uw voet van het gaspedaal.*
- *De aanduiding van de schakelindicator kan verschillen afhankelijk van de toestand van de auto en/of de rijomstandigheden, zelfs bij dezelfde rijsnelheid en hetzelfde motortoerental.*
- *Als een van de elektrische systemen zoals het stereocamera-remhulpsysteem of ESP®-systeem werkt, zal de schakelindicator tijdelijk verdwijnen.*

Voorbeeld van de schakelindicator

Aanduiding	Omschrijving
▲	Te lage versnelling geselecteerd voor de rijsnelheid en/of het motortoerental. Er wordt geadviseerd naar een hogere versnelling omhoog te schakelen. • In dit geval wordt opschakelen aanbevolen.
▼	Te hoge versnelling geselecteerd voor de rijsnelheid en/of het motortoerental. Er wordt geadviseerd naar een lagere versnelling omlaag te schakelen. • In dit geval wordt terugschakelen aanbevolen.

Keuzehendel

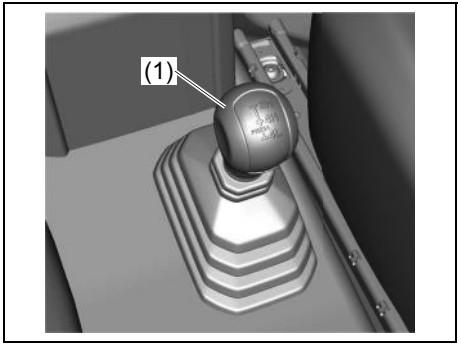

78RB03022

(1) Keuzehendel

Uw voertuig is uitgerust met het “ALL GRIP PRO”-systeem dat bestaat uit een tussenbak met een synchronisator (tussen 2WD en 4WD (hoge standen)) en de pneumatische vrijloopnaven. Met deze functie kunt u de aandrijving overschakelen tussen tweewielaandrijving (hoge stand) en vierwielaandrijving (hoge stand) door de “2H”-positie of de “4H”-positie te schakelen. Stop het voertuig of verlaag de snelheid tot onder de 100 km/h (60 mph) met de voorwielen recht vooruit. Schakel de overnemer niet zonder het gaspedaal in te trappen. Schakel het cruise-controlsysteem niet in tijdens het schakelen van de overnemer.

Vrije asmechanisme

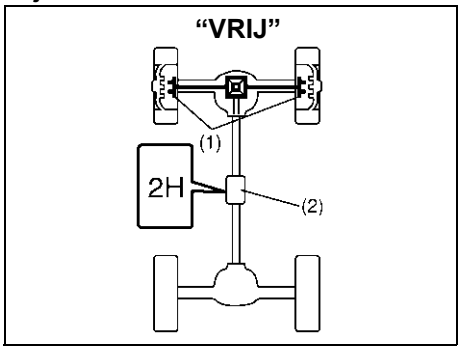

54G266

Vaste asmechanisme

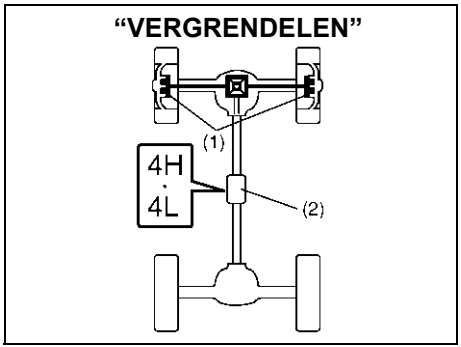

54G267

(1) Pneumatische vrijloopnaven
(2) Tussenbak

OPMERKING:

- *De luchtvergrendelingsnaven worden geactiveerd door het vacuüm van de motor en worden gewijzigd om de voorwielaandrijving te schakelen. De luchtvergrendelingsnaven worden niet geschakeld als de motor stopt. Er zijn enkele seconden nodig vanaf bediening van de overnemer tot de activering van luchtvergrendelingsnaven.*
- *Wanneer de voorbanden een grote schok krijgen te verduren tijdens het rijden in met tweewielaandrijving op een wegdek met grote onregelmatigheid, enz., kan er achteraf in de luchtvergrendelingsnaven enig geluid te horen zijn. Als dit het geval is, moet u de auto stopzetten en de overnemer in de stand “4H” zetten. Schakel daarna de overnemer opnieuw naar de stand “2H”.*

Beschrijving van keuzehendelstanden en indicatielampjes

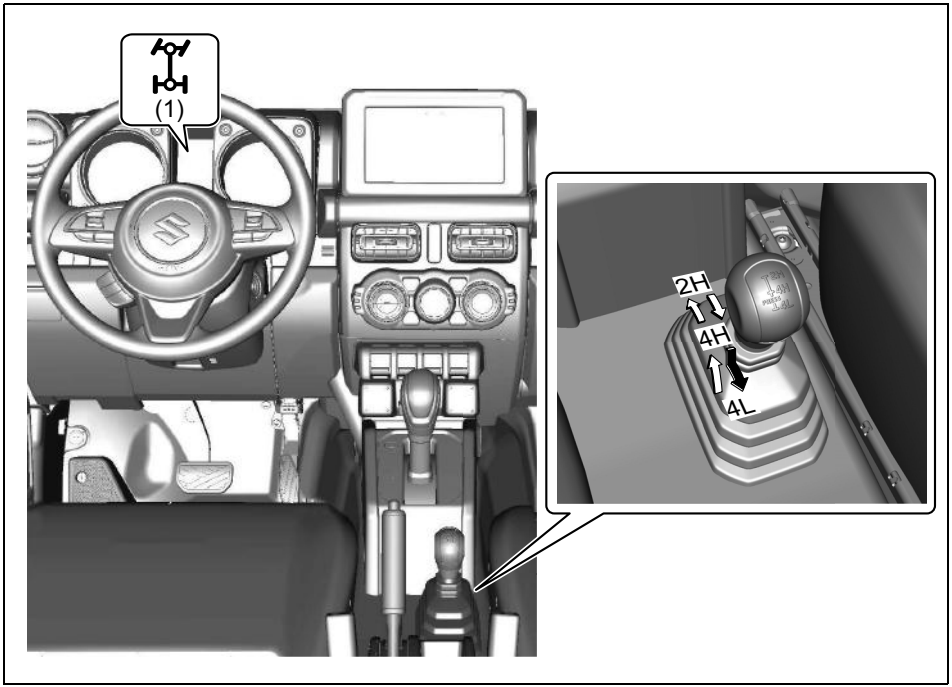

78RB03047

(1) Indicatielampje vierwielaandrijving

⇧ ⇩	Schakel de overnemer zonder het indrukken van de hendel.
⬇	Schakel de keuzehendel met de hendel ingedrukt.

Stand van de keuzehendel	Wielaandrijving	Controlelichtje Indicatielampje vierwielaandrijving	Omschrijving
2H	Tweewielaandrijving	–	In deze stand wordt het motorvermogen alleen op de achteras overgebracht. Gebruik deze stand voor normaal rijden.
4H	4-wielaandrijving in hoge stand	78RB03024	In deze stand wordt het motorvermogen bij normale snelheid op de vooras en de achteras overgebracht, waardoor een betere tractie wordt verkregen dan bij tweewielaandrijving. Gebruik deze stand voor offroad rijden of rijden op gladde wegen (wegen bedekt met sneeuw, ijzel, modder enz.).
4L	4-wielaandrij-vingstand laag bereik	78RB03024	In deze stand wordt het motorvermogen bij lage snelheid op de vooras en de achteras overgebracht. Gebruik deze stand voor off-road rijden op zachte of gladde oppervlakken, of voor het beklimmen of afdalen van steile, gladde heuvelwegen.

LET OP

- **Gebruik de auto nooit in “4H” of “4L” op een droog wegdek en vermijd het gebruik van “4H” of “4L” ook zoveel mogelijk op een nat wegdek, omdat dit de aandrijving flink kan beschadigen.**
- **Als de overnemer in de oorspronkelijke stand wordt gezet tijdens het schakelen van de overnemer, kan de aandrijving beschadigd raken.**
- **Wanneer u plotseling draait in een scherpe bocht, een zijweg of een parkeerplaats in de stand “4H” of “4L”, zal de draaisterkte van het stuurwiel groot worden en kan een strak hoekvertragingsfenomeen* optreden en ongelukken veroorzaken. Schade aan het 4-wielaandrijvingssysteem kan ook het gevolg zijn.**

* Strak hoekvertragingsfenomeen is de vergelijkbare situatie van het intrappen van de rem wanneer de aandrijving in 4-wielaandrijving (“4H” of “4L”) staat en het stuurwiel plotseling wordt gedraaid en vervolgens het verschil in omwentelingen tussen de voorwielen en de achterwielen niet geabsorbeerd kan worden.

OPMERKING:
- *Wanneer u de stand "4L" selecteert, zullen de ESP®-systemen (met uitzondering van het ABS) worden geannuleerd om verbeterde tractie van het voertuig te leveren, en het controlelichtje ESP® OFF, het controlelichtje stereocamera-remhulpsysteem OFF en het controlelichtje rijbaanafwijkingswaarschuwing OFF zullen gaan branden.*
  Als de "4L" stand wordt ingeschakeld, kan de remtractieregeling worden geactiveerd. De remtractieregeling remt het snel ronddraaiende wiel en verdeelt het aandrijfvermogen over de andere wielen waardoor een grotere klimkracht wordt verkregen of een betere prestatie op een glooiende heuvel of glad wegdek.
- *Als het controlelichtje stereocamera-remhulpsysteem OFF en controlelichtje rijbaanafwijkingswaarschuwing OFF gaan branden of uitschakelen, zal de interne zoemer klinken. Dit is geen storing.*

Bediening van de keuzehendel

LET OP

- **Ongelijkmatig versleten banden kunnen problemen veroorzaken in de werking van de keuzehendel. Zorg dat u de banden rouleert zoals beschreven in het onderhoudsschema. Zie "Banden" en "Onderhoudsschema" in het hoofdstuk "INSPECTIE EN ONDERHOUD" voor verdere informatie over het rouleren van de banden.**
- **Als er een probleem is tijdens de schakelfunctie, knipperen alle lichten van de 4WD indicator continu en zal de schakelhandeling niet werken.**
  Als de schakelfunctie niet werkt na de schakelhandeling meerdere malen te hebben geprobeerd, kan dit het resultaat zijn van een systeemfout Laat het systeem in dit geval door uw SUZUKI-dealer nakijken.

OPMERKING:
- *Wanneer de temperatuur van het 4-wielaandrijvingssysteem of de versnellingsbak onder koude weersomstandigheden niet warm is, kan het moeilijk zijn om de keuzehendel te schakelen of kan er geluid vanuit de versnellingsbak hoorbaar zijn.*
- *Tenzij u de overnemer kunt schakelen, rijdt u een tijdje met uw voertuig en schakelt u de overnemer nogmaals.*

Bedien de keuzehendel op de juiste wijze zoals hieronder wordt beschreven:

Van positie "2H" naar positie "4H"
Van positie "4H" naar positie "2H"

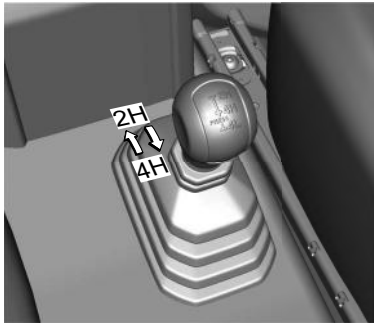

78RB03026

De keuzehendel kan bediend worden wanneer het voertuig stilstaat of rijdt.
Plaats de voorwielen recht vooruit en schakel de keuzehendel van "2H" naar "4H" of "4H" naar "2H". Indien de auto in beweging is, moet de snelheid minder dan 100 km/h (60 mph) zijn tijdens deze handeling.

⚠ WAARSCHUWING

Schakel de keuzehendel niet terwijl de achterband draait. Uw voertuig kan in een onverwachte richting in gaan. Schade aan het 4-wielaandrijvingssysteem kan ook het gevolg zijn.

LET OP

Let op het veilig schakelen van de overnemer tijdens het rijden met uw auto.

OPMERKING:

- *Na schakelen van de keuzehendel van "2H" naar "4H" controleert u of het indicatielampje 4WD wordt ingeschakeld.*
- *Na schakelen van de keuzehendel van "4H" naar "2H" controleert u of het indicatielampje 4WD wordt uitgeschakeld.*
- *Wanneer het 4WD-controlelichtje knippert na het schakelen van de overnemer naar de stand "4H", ga dan sneller rijden, rem uw auto af of stop en rijd een stukje achteruit om de overnemer te schakelen. Let op de voertuigen en de omgeving voor en achter uw auto wanneer u de overnemer schakelt.*
- *Wanneer u de overnemer schakelt terwijl u aan het stuurwiel draait of het gaspedaal intrapt, kan het moeilijk zijn om de overnemer te schakelen.*
- *Bedien de overnemer tijdens het rijden op lage snelheid als het moeilijk kan zijn om de overnemer van de stand "2H" naar de stand "4H" te schakelen wanneer de auto is gestopt.*
- *Schakel de keuzehendel opnieuw na het vertragen of stoppen van het voertuig als het moeilijk kan zijn om de keuzehendel vanuit de stand "2H" naar de stand "4H" te schakelen tijdens het rijden of wanneer er geluid uit de versnellingsbak hoorbaar is.*
- *Het kan voorkomen dat het zwaar is om de keuzehendel te schakelen van de stand "4H" naar de stand "2H" tijdens het rijden. Laat in dit geval het stuur naar voren gericht en rijd een tijdje en schakel de keuzehendel vervolgens nogmaals.*
- *Wanneer de overnemer wordt geschakeld van de stand "2H" naar de stand "4H" of van de stand "4H" naar de stand "2H" en de luchtvergrendelingsnaven zijn geactiveerd, kan het airconditionersysteem een aantal seconden niet worden bediend. Dit is geen storing.*
- *Wanneer het contactslot "ON" wordt gezet nadat de keuzehendel van de stand "2H" naar de stand "4H" of van de stand "4H" naar de "2H" wordt geschakeld wanneer de motor is gestopt, zal het indicatielampje 4WD mogelijk branden. Dit is geen storing.*

Van positie "4H" naar positie "4L"

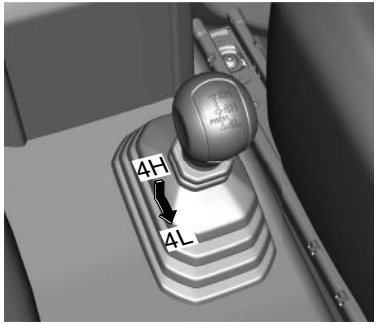

78RB03027

Breng het voertuig volledig tot stilstand, schakel de versnelling naar "N" (vrijstand) of trap het koppelingspedaal (indien uitgerust) helemaal in en schakel vervolgens de keuzehendel van de "4H"-positie naar de "4L"-positie door deze in te drukken.

⚠ WAARSCHUWING

Wanneer u de motor uitschakelt terwijl de overgang niet klaar is met overschakelen naar de “4L” -stand, volgt u de onderstaande instructies.
1) Trap het rempedaal volledig in.
2) Draai het contactslot in de “OFF”-stand.
*** Trap het rempedaal in totdat de motor opnieuw gestart is.**
- **Zelfs als de versnellingshendel naar de 1e versnelling of “R” (achteruit) wordt geschakeld bij een auto met handgeschakelde transmissie of naar “P” (parkeren) wordt geschakeld bij auto’s met automatische transmissie, kan het voorkomen dat de wielen van de auto niet stationair zijn.**

Wanneer u de motor uitzet in deze situatie dient u de motor opnieuw te starten en het voertuig langzaam naar voren of naar achteren te bewegen.

⚠ VOORZICHTIG

- **Bedien de overnemer niet tijdens het rijden.**
- **Bedien de overnemer niet tijdens het maken van een bocht naar links of rechts of wanneer de achterwielen slippen op gladde, met sneeuw bedekte of modderige wegen. Uw voertuig kan in een onverwachte richting in gaan. Schade aan het 4-wielaandrijvingssysteem kan ook het gevolg zijn.**

OPMERKING:
- *Het kan voorkomen dat u moeilijkheid zult ondervinden om de keuzehendel van de stand “4H” naar de stand “4L” te schakelen. Bedien de keuzehendel zeker in de stand “4L”.*
- *Bij het schakelen van de overdrachtshendel van “4H”-positie naar “4L”-positie zal de zoemer klinken en de werking van het ESP®-systeem en het stabiliteitsregelsysteem van het voertuig worden uitgeschakeld.*
- *Het kan voorkomen dat schakelen naar de stand “4L” niet wordt voltooid wanneer het aandrijfsysteem of de versnellingsbak bij koud weer niet warm is. Het kan mogelijk zijn dat schakelen moeilijk gaat, met name voor voertuigen met automatische transmissie bij koud weer. In dit geval volgt u onderstaande instructies en bediend u de keuzehendel nogmaals.*
  – Stop het voertuig volledig.
  – Zet de versnellingsbak in de “N ” (Vrijstand).
  – Trap het rempedaal* volledig in.
  – Zet de handrem vrij.
  – Draai het contactslot in de “OFF”-stand.
  – Schakel de keuzehendel van de “4H”-positie naar de “4L”-positie door deze in te drukken.
  – Controleer of het voertuig kan worden bewogen door het voertuig langzaam naar voren of naar achteren te bewegen.

* Trap het rempedaal in totdat de motor weer wordt gestart.

- Het kan zijn dat de overnemer moeilijk te bedienen is of het geluid hoorbaar is vanuit de versnellingsbak nadat u bij koud weer een tijdje met de auto hebt gereden. Het kan mogelijk zijn dat het moeilijk is om de overnemer van de stand “4H” naar “4L” te schakelen. Schakel de overnemer in dit geval naar de stand “4H” of de stand “2H” en bedien de overnemer vervolgens opnieuw nadat u een tijdje hebt gereden.

Van positie “4L” naar positie “4H”

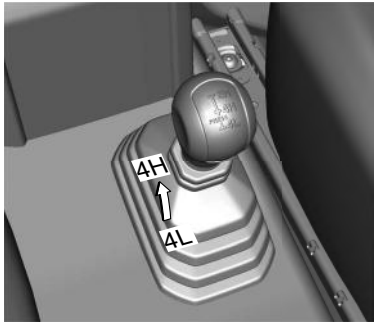

78RB03028

Breng het voertuig volledig tot stilstand, schakel de versnelling naar “N” (vrijstand) of trap het koppelingspedaal (indien uitgerust) helemaal in en schakel vervolgens de keuzehendel van de “4L”-positie naar de “4H”-positie door deze in te drukken.

Cruise-control (indien uitgerust)

Met de cruise control kunt u een vaste snelheid aanhouden zonder dat u uw voet op het gaspedaal hebt. De bedieningsorganen voor de cruise control bevinden zich op het stuurwiel.

U kunt de cruise control bij de volgende omstandigheden gebruiken:

- Bij een handgeschakeld voertuig, staat de versnelling in de 3de, 4de of 5de versnelling.
- Bij voertuigen met een automatische versnellingsbak staat de versnellingspook in de “D”-positie.
- Wanneer de overnemer in de stand “2H” of “4H” staat,
- Wanneer het 4WD-controlelichtje niet knippert,
- Wanneer de rijsnelheid ongeveer 40 km/h (25 mph) of hoger is.

⚠ WAARSCHUWING

Om te voorkomen dat u de controle over de auto verliest, mag u de cruise control niet gebruiken bij het rijden in druk verkeer, op gladde wegen, op wegen met veel bochten of op steile neerwaartse hellingen.

Instellen van de kruissnelheid

Cruise-controlschakelaar

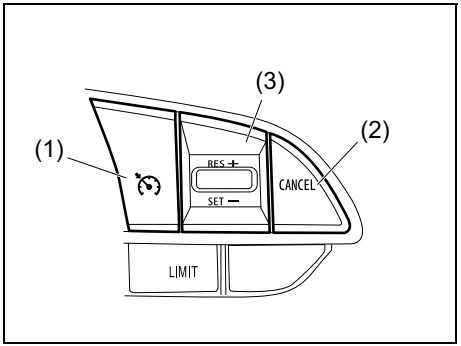

52RM30190

(1) Cruise-schakelaar
(2) “CANCEL”-schakelaar
(3) “RES +/SET –”-schakelaar

Instrumentenpaneel (Type A)

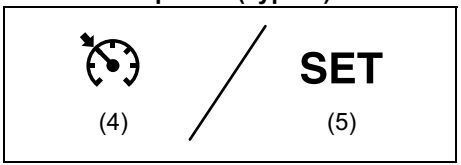

75RM329

(4) Cruise-controlelichtje
(5) “SET” controlelichtje

Instrumentenpaneel (Type B)

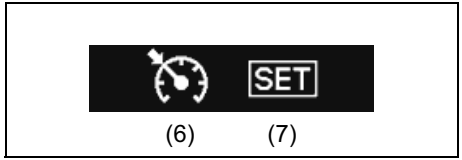

78RB03029

(6) Cruise-indicator
(7) Set-indicator

1) Schakel de cruise control in door op de cruise-schakelaar (1) te drukken. Als het cruise-controlelampje (4) (type A) of het cruise-controlelampje (6) (type B) gaat branden, kunt u de kruissnelheid instellen.
2) Geef gas of minder snelheid tot de gewenste snelheid is bereikt.
3) Druk de “RES +/SET –”-schakelaar (3) in en schakel het “SET”-indicatielampje (5) (type A) of “SET”-controlelampje (7) (type B) in. Haal uw voet van het gaspedaal en de ingestelde snelheid zal worden behouden.

⚠ WAARSCHUWING

Als de kruissnelheid per ongeluk wordt ingesteld, kunt u geen snelheid minderen en kunt u mogelijk de macht over het stuur verliezen. Dit kan tot een ongeval leiden met ernstig of fataal letsel tot gevolg.
Schakel het cruise-controlsysteem uit en controleer of het cruise-indicatielampje (6) uit is wanneer het systeem niet in gebruik is.

Tijdelijk de snelheid veranderen

Wanneer een bepaalde kruissnelheid is ingesteld, kunt u toch tijdelijk de snelheid verhogen of verlagen.

Om te versnellen trapt u het gaspedaal in. Zodra u uw voet van het gaspedaal afneemt, zal de rijsnelheid weer terugkeren naar de ingestelde snelheid.

Om de snelheid te verlagen trapt u het rempedaal in. De ingestelde snelheid wordt geannuleerd en het “SET”-controlelichtje (5) of het “SET”-controlelichtje (7) gaat uit.
Om de voorheen ingestelde snelheid te hervatten, drukt u de “RES +/SET –”-schakelaar (3) omhoog en schakelt u het “SET”-controlelichtje (5) of “SET”-controlelichtje (7) weer in wanneer de snelheid van de auto boven de 40 km/h (25 mph) ligt. Het voertuig versnelt naar de voorheen ingestelde snelheid en behoudt deze snelheid.

Veranderen van de kruissnelheid

Gebruik van het gaspedaal
Om bij een hogere kruissnelheid te resetten, versnelt u met gebruik van het gaspedaal tot de gewenste snelheid en drukt u de “RES +/SET –”-schakelaar (3) omlaag. De nieuwe snelheid zal dan worden aangehouden.

Gebruik van het rempedaal
Om een lagere kruissnelheid in te stellen, trapt u op het rempedaal tot de gewenste lagere snelheid is bereikt en drukt u de “RES +/SET –” schakelaar (3) omlaag. De nieuwe snelheid zal dan worden aangehouden.

OPMERKING:
Wanneer het rempedaal wordt ingetrapt, gaat het “SET”-controlelichtje (5) of het “SET”-controlelichtje (7) uit totdat de kruissnelheid opnieuw wordt ingesteld.

Gebruik van de “RES +/SET –” schakelaar
Om een hogere kruissnelheid in te stellen, drukt u enkele malen de “RES +/SET –”-schakelaar (3) omhoog of houdt u de schakelaar omhoog gedrukt. De rijsnelheid zal gelijkmatig toenemen. Wanneer u de schakelaar loslaat, zal de nieuwe snelheid worden aangehouden.

Om een lagere kruissnelheid in te stellen, drukt u de “RES +/SET –”-schakelaar (3) enkele malen omlaag of houdt u de schakelaar omlaag gedrukt totdat de rijsnelheid is verminderd tot de gewenste snelheid, waarna u de schakelaar loslaat. De nieuwe snelheid zal dan worden aangehouden.

OPMERKING:
U kunt de ingestelde snelheid met ongeveer 1 km/h (1 mph) wijzigen door even kort op de “RES +/SET –” schakelaar te drukken.

Annuleren van de cruise-control

“SET”-controlelichtje (5) of “SET”-controlelichtje (7) gaat uit en de cruise-control wordt tijdelijk uitgeschakeld in de volgende gevallen:

- Druk op de “CANCEL”-schakelaar (2).
- Trap het rempedaal in.
- Bij een auto met handmatige versnellingsbak trapt u het koppelingspedaal in
- Bij handgeschakelde voertuigen wanneer de versnelling in de “L”-stand wordt gezet
- Wanneer de overnemer wordt bediend,
- De rijsnelheid wordt meer dan 20 procent lager dan de ingestelde snelheid.
- Wanneer de rijsnelheid lager dan 40 km/h (25 mph) wordt.
- Wanneer de auto slipt en ESP® wordt geactiveerd.

Om de voorheen ingestelde snelheid te hervatten, drukt u de “RES +/SET –” schakelaar (3) omhoog en schakelt u het “SET”-controlelichtje (5) of “SET”-controlelichtje (7) in. De rijsnelheid moet hoger dan 40 km/h (25 mph) zijn terwijl niet een van de bovenstaande situaties voor de auto geldt.

Om het cruise-controlsysteem uit te schakelen, drukt u op de cruise-schakelaar (1) en controleert u dat het cruise-controlelampje (4) of het cruise-controlelampje (6) uit gaat.

Als het storingscontrolelichtje in het instrumentenpaneel gaat branden of knipperen, zal de cruise control worden uitgeschakeld.

OPMERKING:
Als u de cruise control uitschakelt, wordt de voorheen in het geheugen opgeslagen snelheid gewist. U moet uw kruissnelheid opnieuw instellen.

Snelheidsbegrenzer (indien uitgerust)

Met de snelheidsbegrenzer kunt u een maximumsnelheid kiezen die u niet wilt overschrijden.

Instellen van de maximumsnelheid

Snelheidsbegrenzerschakelaar

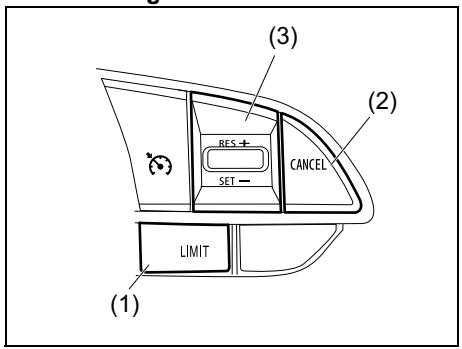

78RB03007

(1) “LIMIT”-schakelaar
(2) “CANCEL”-schakelaar
(3) “RES +/SET –”-schakelaar

Informatiedisplay

Instrumentenpaneel (Type A)

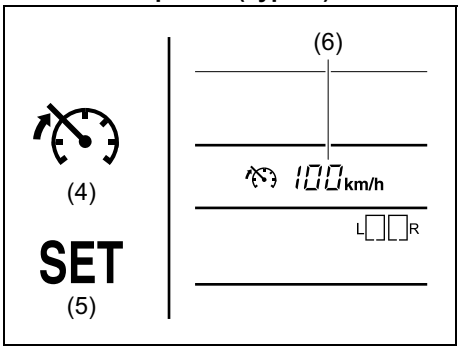

78RB03030

(4) Begrenzingsindicator
(5) “SET”-indicator
(6) Snelheidsaanduiding

Instrumentenpaneel (Type B)

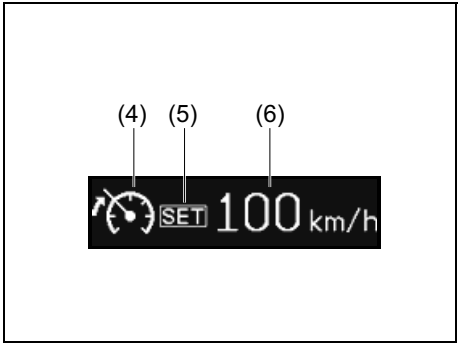

78RB03008

(4) Begrenzingsindicator
(5) “SET”-indicator
(6) Snelheidsaanduiding

1) Schakel de snelheidsbegrenzer in door op de “LIMIT”-schakelaar (1) te drukken. Wanneer het snelheidsbegrenzercontrolelichtje (4) in het informatiedisplay verschijnt, kunt u de maximumsnelheid instellen.
2) Geef gas of minder snelheid tot de gewenste snelheid is bereikt.
3) Trek de “RES +/SET –”-schakelaar (3) in, het “SET”-controlelichtje (5) verschijnt op het informatiedisplay. De huidige snelheid wordt als de maximumsnelheid ingesteld.

OPMERKING:
Als u de “RES +/SET –”-schakelaar (3) omlaag drukt terwijl de rijsnelheid minder dan 30 km/h of 20 mph is, wordt de maximumsnelheid op 30 km/h of 20 mph ingesteld.

Overschrijden van de maximumsnelheid

U kunt de maximumsnelheid tijdelijk overschrijden door het gaspedaal snel tot op de vloer in te trappen. Wanneer de rijsnelheid de maximumsnelheid overschrijdt, knippert de snelheidsaanduiding (6) op het informatiedisplay en klinkt de zoemer kortstondig.
Als het gaspedaal wordt losgelaten om de rijsnelheid te laten terugkeren tot onder de maximumsnelheid, zal het knipperen van de snelheidsaanduiding (6) stoppen en blijft deze branden, waarna de functie wordt hersteld.

OPMERKING:
- *Wanneer u het gaspedaal langzaam intrapt, is het mogelijk dat de rijsnelheid de maximumsnelheid niet overschrijdt. Als u de maximumsnelheid wilt overschrijden, trapt u het gaspedaal snel tot op de vloer in of drukt u op de “CANCEL”-schakelaar (2) om de maximumsnelheid tijdelijk te annuleren.*
- *De snelheidsaanduiding (6) knippert ook en de zoemer klinkt als de snelheidsbegrenzer niet kan voorkomen dat de auto de maximumsnelheid overschrijdt, zoals wanneer de auto een steile helling afrijdt of bij extreme acceleratie. In dit geval trapt u op het rempedaal om de rijsnelheid te verlagen tot onder de maximumsnelheid.*

Veranderen van de snelheidsinstelling

Instellen op de huidige snelheid
1) Druk op de “CANCEL”-schakelaar (2).
2) Geef gas of minder snelheid tot de gewenste snelheid is bereikt.
3) Trek de “RES +/SET –”-schakelaar (3) in, het “SET”-controlelichtje (5) verschijnt op het informatiedisplay. De huidige snelheid wordt als de maximumsnelheid ingesteld.

Gebruik van de “RES +/SET –”-schakelaar
Om een hogere snelheid in te stellen, drukt u enkele malen de “RES +/SET –” schakelaar (3) omhoog of houdt u de schakelaar omhoog gedrukt.

Om een lagere snelheid in te stellen, drukt u enkele malen de “RES +/SET –”-schakelaar (3) omlaag of houdt u de schakelaar omlaag gedrukt.

OPMERKING:
- *U kunt de ingestelde snelheid met ongeveer 1 km/h (of 1 mph) veranderen door de "RES +/SET –"-schakelaar (3) snel omhoog en omlaag te drukken.*
- *U kunt de ingestelde snelheid met ongeveer 5 km/h (of 5 mph) veranderen door de "RES +/SET –"-schakelaar (3) snel omhoog en omlaag te drukken, en ingedrukt te houden.*
  (bijv. 62 km/h (of 42 mph) > 65 km/h (of 45 mph) > 70 km/h (of 50 mph), enz.)
- *Als de huidige rijsnelheid de maximumsnelheid overschrijdt bij het instellen van een langzamere snelheid met de "RES +/SET –"-schakelaar (3), knippert de snelheidsaanduiding (6) en klinkt de zoemer.*

Annuleren van de snelheidsbegrenzer

- Druk op de "CANCEL"-schakelaar (2) om de snelheidsbegrenzer te annuleren. De set-indicator (5) gaat uit.
- Om de voorheen ingestelde snelheid te hervatten, drukt u de "RES +/SET –"-schakelaar (3) omhoog zodat het "SET"-controlelichtje (5) gaat branden.

Om de snelheidsbegrenzer uit te schakelen, drukt u op de "LIMIT"-schakelaar (1) zodat de begrenzingsindicator (4) uitgaat.
U kunt de snelheidsbegrenzer ook uitschakelen door de motor af te zetten.

OPMERKING:
Als u de snelheidsbegrenzer uitschakelt, wordt de voorheen in het geheugen opgeslagen snelheid gewist. U moet deze snelheid weer opnieuw instellen.

SUZUKI VEILIGHEIDSONDERSTEUNING (indien uitgerust)

Remhulpsysteem duale sensor

Het stereocamera-remhulpsysteem is een systeem dat een voertuig of voetganger aan de voorzijde van uw auto detecteert met behulp van een stereocamera, probeert om een botsing te voorkomen door de bestuurder te waarschuwen en probeert om schade te verminderen in geval van een botsing.

⚠ WAARSCHUWING

- **Het stereocamera-remhulpsysteem heeft beperkingen en werkt mogelijk niet juist afhankelijk van de rijomstandigheden. Vertrouw niet blindelings op het systeem en rijd altijd op een veilige manier.**
- **Om veiligheidsredenen mag u niet zelf de werking van het systeem controleren.**
- **Controleer of alle passagiers de veiligheidsgordel om hebben wanneer u met de auto gaat rijden.**
  Wanneer het systeem wordt geactiveerd, bestaat er kans op ernstig letsel doordat inzittenden bijvoorbeeld naar voren worden geslingerd.

OPMERKING:

- *Als het systeem in werking is en een voor u buiten het detectiegebied van de stereocamera beweegt of als het voertuig niet langer kan worden gedetecteerd, is het mogelijk dat het systeem stopt met functioneren.*
- *Als het systeem in werking is, kunt u een remgeluid horen hoewel het rempedaal niet wordt ingetrapt. Dit is normaal.*
- *Omdat de werking van de remhulp stereocamera anders is afhankelijk van sommige bestemmingen of gebieden, zijn er bepaalde auto's met de functie die geen voetgangers detecteren.*

Waarschuwing voor frontale botsing
Als er kans bestaat op een frontale botsing, wordt er een waarschuwing gegeven via het informatiedisplay en door middel van een geluidssignaal.

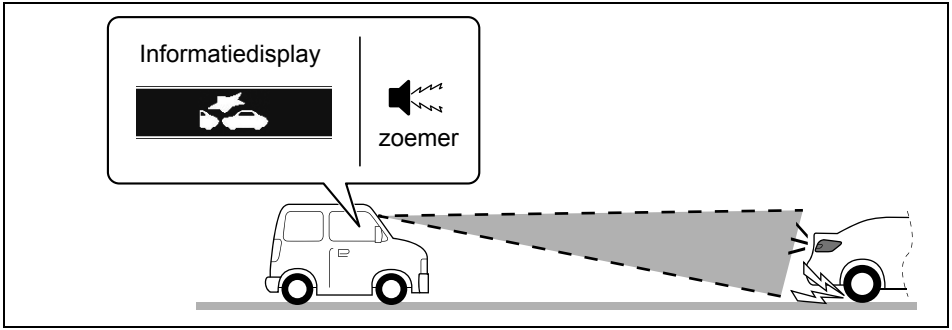

78RB03031

Remassistentiesysteem
Wanneer er een grote kans op een frontale botsing bestaat, zorgt het remassistentiesysteem voor een meer krachtige werking van de remmen wanneer u het rempedaal hard intrapt. Het remassistentiesysteem zou kunnen werken op hetzelfde moment als het automatische remsysteem.

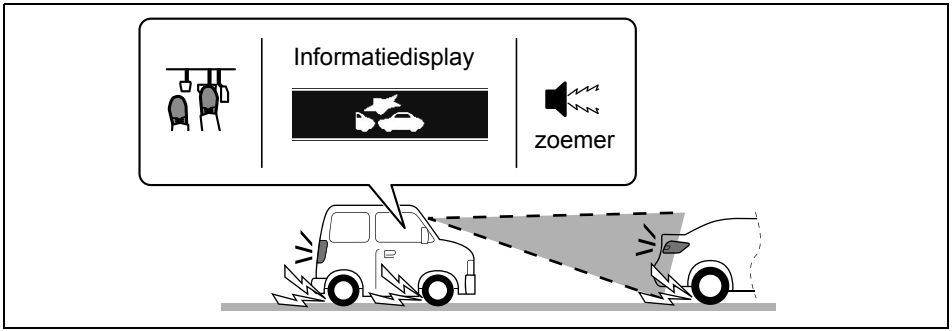

78RB03032

Automatisch remsysteem
Wanneer een frontale botsing onvermijdelijk is, wordt er automatisch krachtig geremd. (#1)

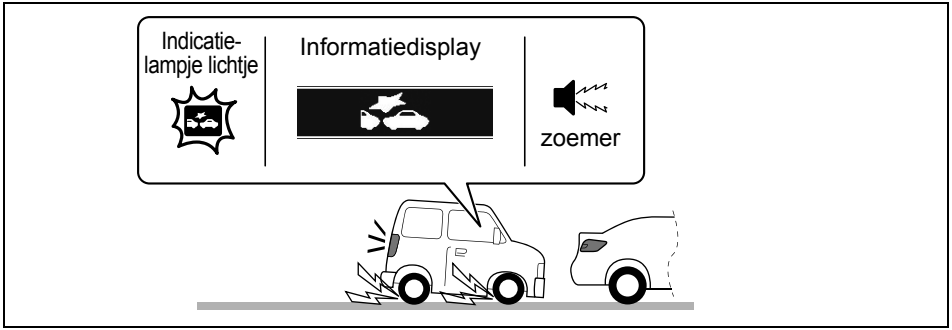

78RB03033

(#1) Nadat de auto door het automatisch remsysteem is gestopt, blijft de zoemer klinken totdat het automatisch remsysteem weer in de uitgangsstand staat. Ook zullen de aanduiding op het informatiedisplay en het indicatielampje van de remhulp met duale sensor pas uitgaan 3 seconden nadat het automatisch remsysteem is vrijgegeven.

⚠ VOORZICHTIG

Nadat het voertuig is gestopt door het automatische remsysteem, drukt u onmiddellijk het rempedaal in. Als uw auto is uitgerust met de automatische versnellingsbak en als het automatische remsysteem vrijgegeven is, zal het voertuig langzaam weer beginnen te rijden. Dit kan resulteren in een ongeluk.

OPMERKING:
Als u het koppelingspedaal niet intrapt wanneer de auto door het automatisch remsysteem is gestopt, zal de motor afslaan.

Situaties waarbij het systeem niet wordt geactiveerd
In de volgende situaties wordt het systeem niet geactiveerd.
- Wanneer de motor is uitgeschakeld
- Als het controlelichtje van het stereocamera-remhulpsysteem en het controlelichtje voor de rijbaanafwijkingswaarschuwing in eerste instantie gaan branden nadat het contactslot naar “ON” is gezet.
- Wanneer de schakelhendel in de achteruitversnelling staat
- Wanneer het ESP® systeem geactiveerd is (de waarschuwing voor frontale botsing werkt wel)
- Wanneer de volgende schakelaars zijn ingedrukt en het systeem uitgeschakeld is:
  – OFF-schakelaar van stereocamera-remhulpsysteem
  – ESP® OFF-schakelaar
- Als de duale sensor tijdelijk stopt of defect is

Situaties waarbij het systeem mogelijk niet juist werkt
In de volgende situaties wordt het systeem mogelijk niet geactiveerd.
- Als de duale sensor geen voertuig of voetganger voor uw auto kan detecteren Zie “Bediening van de duale sensor” in het hoofdstuk “BEDIENING VAN DE AUTO”.
- Wanneer u een ontwijkende actie neemt met het stuurwiel of het gaspedaal

Situaties waarbij de auto mogelijk niet juist snelheid mindert
In de volgende situaties kan het gebeuren dat de auto niet juist snelheid mindert wanneer het systeem wordt geactiveerd.
- Wanneer de buitentemperatuur laag is of wanneer de temperatuur van de remmen laag is zoals meteen na het wegrijden
- Wanneer de remmen oververhit zijn en de remwerking minder goed is als gevolg van langdurig bergafwaarts rijden
- Wanneer de remwerking minder goed is als gevolg van het rijden over plassen water of na het wassen van de auto
- Wanneer over de volgende wegen wordt gereden
  – Wegen met scherpe bochten of extreem hobbelige wegen
  – Rijden op een steile helling
- Wanneer over de volgende gladde ondergrond wordt gereden
  – Wegen bedekt met sneeuw of ijzel
  – Wegen met veel mangaten of metalen constructieplaten
  – Grint
- Wanneer in de regen wordt gereden

Situaties waarbij het systeem per ongeluk kan worden geactiveerd
In de volgende situaties is het mogelijk dat de stereocamera vaststelt dat er een voetganger voor u is en het systeem wordt mogelijk geactiveerd. Rijd altijd voorzichtig en rustig.
- Bij het rijden door een tolpoort met meer dan de voorgeschreven snelheid
- Rijden voordat de slagboom van een parkeerplaats of de slagboom van een spoorwegovergang volledig is geopend
- Wanneer op heuvels wordt gereden waarvan de hellingsgraad sterk wisselt
- Wanneer u plotseling gasgeeft en u het voertuig voor u of op de naastliggende rijbaan dicht nadert
- Als het zicht naar voren slecht is als gevolg van waterdamp, zand of rook of als het voertuig voor u of tegemoetkomend verkeer omringd is door uitlaatgassen, water of sneeuw
- Wanneer door waterdamp of rook wordt gereden
- Wanneer gestopt wordt dicht bij een obstakel dat voor u is
- Wanneer dicht langs een voertuig of obstakel wordt gereden

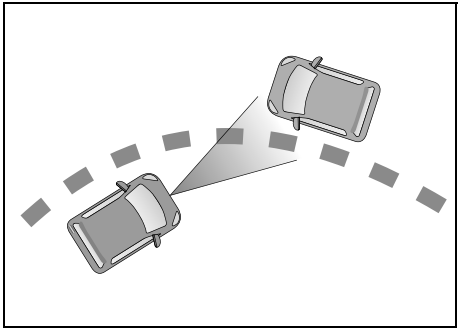

54P000330

- Wanneer u in een bocht langs tegemoetkomend verkeer rijdt

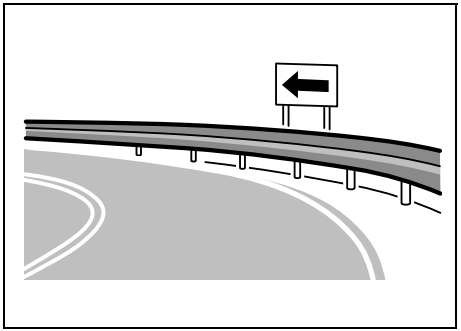

54P000332

- Wanneer er een vangrail of een verkeersbord in een bocht langs de weg is
- Als u langs een tegenligger rijdt die gestopt is om een bocht naar rechts/links te maken
- Als u langs een tegenligger rijdt om een bocht naar rechts/links te maken
- Als het postuur van het voertuig verandert door golvingen of ongelijkheden in het wegdek
- Als er voorwerpen uit het wegoppervlak steken, zoals putdeksels, borden en andere metalen objecten, net als vallende voorwerpen of niveauverschillen in het wegdek
- Als parkeerplaatspoorten, tolpoorten, spoorwegovergangen of verkeersborden zich in de rijrichting bevinden.
- Wanneer in een veld met hoog gras wordt gereden
- Als het postuur van het voertuig verandert
- Als het montagepunt van de duale sensor wordt verschoven door een hevige schok
- Als u onder een object (roosterscheiding, verkeersbord, reclamebord, lamp, enz.) rijdt bovenaan een bergopwaartse weg
- Als er sprake is van verf of patronen op de weg of als er een muur is die niet van een voertuig kan worden onderscheiden

Waarschuwing voor frontale botsing

Er is een risico op een frontale botsing en er treedt een waarschuwing in werking in de volgende gevallen.

- Als u rijdt met een snelheid tussen ongeveer 15 km/h tot 140 km/h (9 mph tot 87 mph). (Voor voetgangers is de juiste snelheid ongeveer tussen 15 km/h tot 60 km/h (9 mph tot 37 mph).)
- De relatieve snelheid tussen uw voertuig en het voertuig of de voetganger voor u is ongeveer 15 km/h (9 mph) of meer.

De binnenzoemer klinkt met tussenpozen en er verschijnt een aanduiding op het informatiedisplay.

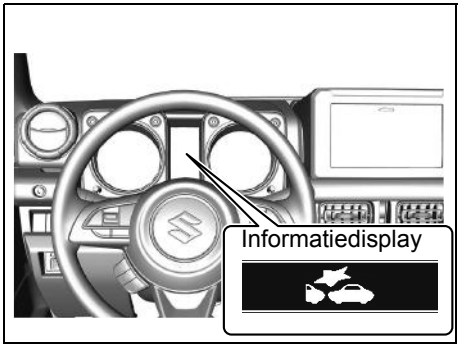

78RB03034

Wanneer de waarschuwing voor een frontale botsing klinkt moet u, afhankelijk van de afstand tot het voertuig voor u en de rijomstandigheden, een actie met het stuurwiel of het rempedaal ondernemen om de botsing te vookomen.

Remassistentiesysteem
In de volgende gevallen en wanneer er een grote kans op een frontale botsing bestaat, zorgt het remassistentiesysteem voor een meer krachtige werking van de remmen wanneer u het rempedaal hard intrapt.

- Als u rijdt met een snelheid tussen ongeveer 15 km/h tot 80 km/h (9 mph tot 50 mph). (Voor voetgangers is de juiste snelheid ongeveer tussen 15 km/h tot 60 km/h (9 mph tot 37 mph).)
- De relatieve snelheid tussen uw voertuig en het voertuig of de voetganger voor u is ongeveer 15 km/h (9 mph) of meer.

Wanneer het remassistentiesysteem activeert, zal tevens de waarschuwing voor een frontale botsing werken.

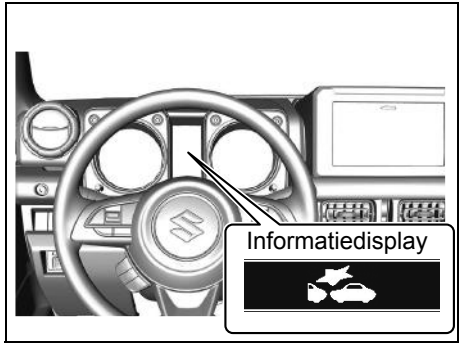

78RB03034

Automatisch remsysteem
In de volgende gevallen en een frontale botsing als onvermijdelijk wordt vastgesteld, worden de remmen automatisch krachtig toegepast.

- Als u rijdt met een snelheid tussen ongeveer 5 km/h tot 100 km/h (3 mph tot 62 mph). (Voor voetgangers is de juiste snelheid ongeveer tussen 5 km/h tot 60 km/h (3 mph tot 37 mph).)
- De relatieve snelheid tussen uw voertuig en het voertuig of de voetganger voor u is ongeveer 5 km/h (3 mph) of meer.

Wanneer het automatisch remsysteem wordt geactiveerd bij een snelheid van ongeveer 50 km/h (31 mph) of minder ten opzichte van een voertuig voor u (of ten opzichte van de voetganger, ongeveer 30 km/h (19 mph) of minder), kan een botsing onvermijdelijk zijn.

Terwijl het automatisch remsysteem werkt, klinkt de binnenzoemer met tussenpozen, knippert het controlelichtje van het stereocamera-remhulpsysteem snel, verschijnt er een aanduiding op het informatiedisplay en worden de remlichten ingeschakeld.

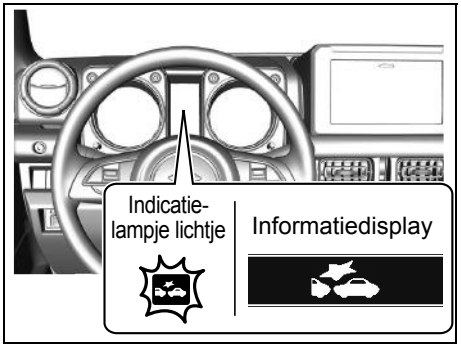

78RB03035

OPMERKING:
De aanduiding op het informatiedisplay en het controlelichtje van het stereocamera-remhulpsysteem zullen na ongeveer 3 seconden nadat het automatisch remsysteem is vrijgegeven uitgaan.

Rijbaanafwijkingwaarschuwing

Wanneer u met een snelheid van ongeveer 60 km/h (37 mph) of meer rijdt en de stereocamera vaststelt dat uw auto begint af te wijken van de rijbaan waarin u zich bevindt, zullen de volgende waarschuwingen in werking treden.

- Het controlelichtje voor rijbaanafwijkingwaarschuwing begint te knipperen
- Er verschijnt een bericht op het informatiedisplay
- Het stuurwiel begint te trillen

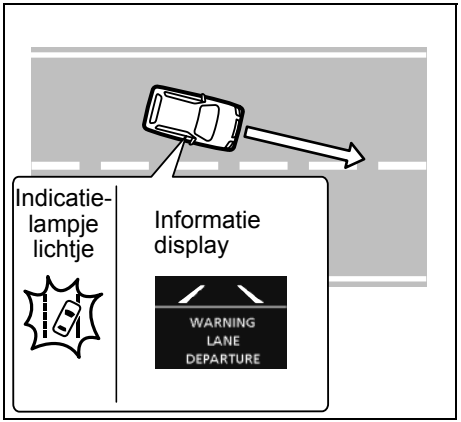

78RB03036

⚠ WAARSCHUWING

- **De rijbaanafwijkingwaarschuwing is mogelijk niet geschikt voor iedere situatie. Ook is het systeem niet ontworpen om rijbaanafwijkingen automatisch te voorkomen. Vertrouw niet blindelings op het systeem en rijd altijd op een veilige manier.**
- **Afhankelijk van de wegomstandigheden is het mogelijk dat u eventuele trillingen in het stuurwiel niet voelt, zelfs wanneer de rijbaanafwijkingwaarschuwing wordt gegeven.**
- **Om veiligheidsredenen mag u niet zelf de werking van het systeem controleren.**

Situaties waarbij het systeem niet wordt geactiveerd

In de volgende situaties wordt het systeem niet geactiveerd.

- Als het controlelichtje van het stereocamera-remhulpsysteem en het controlelichtje voor de rijbaanafwijkingswaarschuwing in eerste instantie gaan branden nadat het contactslot naar “ON” is gezet.
- Wanneer de volgende schakelaars zijn ingedrukt en het systeem uitgeschakeld is:
  – OFF-schakelaar voor rijbaanafwijkingwaarschuwing
  – ESP® OFF-schakelaar
- Bij gebruik van de alarmknipperlichtschakelaar
- Als de duale sensor tijdelijk stopt of defect is
- Wanneer het systeem vaststelt dat de rijbaanafwijking doelbewust is, zoals tijdens of nadat de richtingaanwijzers zijn gebruikt

Situaties waarbij het systeem mogelijk niet juist werkt

In de volgende situaties wordt het systeem mogelijk niet geactiveerd.

- Als u zich plotseling dichtbij de scheidingslijnen bevindt
- Wanneer op een weg met scherpe bochten wordt gereden
- Wanneer u niet terugkeert binnen de rijbaan nadat de rijbaanafwijkingwaarschuwing is geactiveerd
- Wanneer het lampje voor de elektrische stuurbekrachtiging brandt

Als de stereocamera geen scheidingsstrepen kan detecteren, met uitzondering van de bovenstaande situaties, wordt het systeem mogelijk ook niet geactiveerd. Zie “Situaties waarbij de stereocamera mogelijk niet juist werkt” in dit hoofdstuk voor verdere informatie.

Situaties waarbij het systeem per ongeluk kan worden geactiveerd
In de volgende situaties wordt het systeem mogelijk geactiveerd.
- Als er veel lijnen op de rijstrook zijn
- Als er een schaduw (bijvoorbeeld, de schaduw van een vangrail) parallel met de scheidingslijn loopt
- Als de scheidingslijn zich in de schaduw bevindt
- Wanneer er dubbele scheidingsstrepen zijn
- Wanneer er strepen op de weg zijn die verband houden met wegwerkzaamheden en de vorige strepen niet volledig verwijderd zijn
- Wanneer er reparatiemarkeringen op de weg zijn of een overgang tussen asfalt en sneeuw
- Wanneer er bandmarkeringen op een besneeuwde of natte weg zijn
- Bij het rijden op een plek zonder scheidingslijnen (zoals een tolpoort of controlepost, of bij een kruising, enz.)
- Bij het rijden op wegversmeltingen, -scheidingen, enz.
- Bij het rijden op een onverharde of slechte weg

Voertuigslingeringwaarschuwing

Als u rijdt met een snelheid van ongeveer 60 km/h (37 mph) of hoger en de slingerwaarschuwing van het voertuig stelt vast dat uw voertuig instabiel is door een slingerpatroon te detecteren, of de rijbaanafwijkingswaarschuwing wordt geactiveerd binnen een korte tijdsperiode, zullen de volgende waarschuwingen in werking treden.
- Het controlelichtje voor rijbaanafwijkingwaarschuwing begint te knipperen
- Er verschijnt een bericht op het informatiedisplay
- De binnenzoemer klinkt met tussenpozen

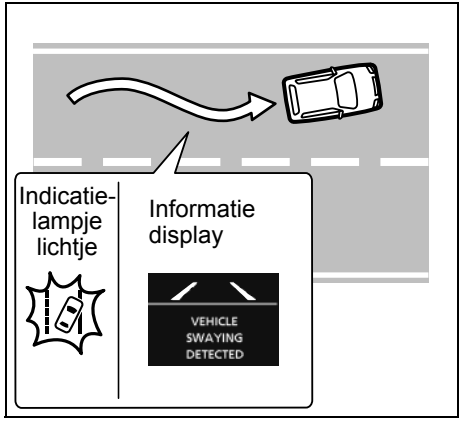

78RB03037

⚠ WAARSCHUWING
- **De voertuigslingering-waarschuwingsfunctie is mogelijk niet geschikt voor iedere situatie. Ook is het systeem niet ontworpen om slingering van de auto automatisch te voorkomen. Vertrouw niet blindelings op het systeem en rijd altijd op een veilige manier.**
- **Om veiligheidsredenen mag u niet zelf de werking van het systeem controleren.**

OPMERKING:
De slingerwaarschuwing van het voertuig door een slingerpatroon van het voertuig in de rijbaan wordt beoordeeld op basis van de rijgegevens van de afgelopen enkele tientallen minuten zodat het systeem niet direct na een slingerbeweging activeert.

Situaties waarbij het systeem niet wordt geactiveerd
In de volgende situaties wordt het systeem niet geactiveerd.
- Als het controlelichtje van het stereocamera-remhulpsysteem en het controlelichtje voor de rijbaanafwijkingswaarschuwing in eerste instantie gaan branden nadat het contactslot naar “ON” is gezet.
- Wanneer de volgende schakelaars zijn ingedrukt en het systeem uitgeschakeld is:

– OFF-schakelaar voor rijbaanafwijking-waarschuwing
– ESP® OFF-schakelaar
• Als de duale sensor tijdelijk stopt of defect is

Situaties waarbij het systeem mogelijk niet juist werkt
In de volgende situaties wordt het systeem mogelijk niet geactiveerd.
• Meteen na het veranderen van rijbaan

Als de stereocamera geen scheidingsstrepen kan detecteren, met uitzondering van de bovenstaande situaties, wordt het systeem mogelijk ook niet geactiveerd. Zie “Situaties waarbij de stereocamera mogelijk niet juist werkt” in dit hoofdstuk voor verdere informatie.

Grootlichtassistent

Na de inschakelingsbewerking van het grootlicht, wordt de koplamp ingeschakeld met de verlichtingshendel naar de “Auto”-stand als de omgeving donker wordt, wordt het systeem ingeschakeld. Als de grootlichtassistentie is geactiveerd, gaat het controlelampje grootlichtassistent (groen) branden.

In de volgende situaties schakelt het dimlicht in.
• Wanneer de rijsnelheid ongeveer 35 km/h (21,7 mph) of minder is
• Als de voorzijde van het voertuig helder is
• Als het voertuig voor uw auto de lampen heeft ingeschakeld
• Als er zich voor u veel straatverlichting bevindt

Als er aan alle volgende voorwaarden wordt voldaan, wordt het grootlicht (hoofdlicht) ingeschakeld.
• Wanneer de rijsnelheid ongeveer 40 km/h (24,9 mph) of hoger is
• Als de voorzijde van het voertuig donker is
• Als het voertuig voor u zonder lichten rijdt
• Als er zich voor u wat straatverlichting bevindt

⚠ WAARSCHUWING

• **De grootlichtassistentie heeft beperkingen en kan mogelijk niet naar behoren werken afhankelijk van de omgeving.**
Rijd altijd op een veilige manier, schakel handmatig naar de dimlichten en grootlichten (hoofdlicht) indien dit nodig is.
• **Het schakelen naar het dimlicht en grootlicht (hoofdlicht) kan mogelijk niet overeenkomen met het gevoel van de bestuurder.**

OPMERKING:
• *Lichte voertuigen zoals fietsen kunnen mogelijk niet gedetecteerd worden.*
• *Bij plotselinge versnelling, kan de grootlichtassistentie mogelijk niet naar behoren werken gedurende enkele seconden, zelfs als de rijsnelheid hoger is dan 40 km/h (24,9 mph).*

Hoe gebruikt u de grootlichtassistentie

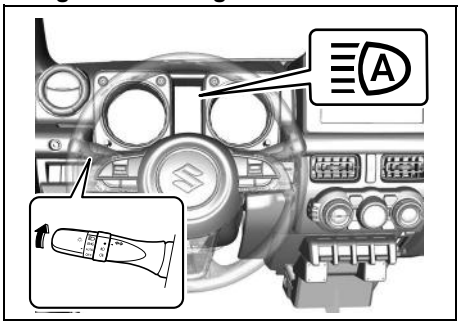

78RB03009

Wanneer het contactslot op “ON” wordt gezet, schakelt u de verlichtingshendel naar de “AUTO” -stand en drukt u deze hendel naar voren. Het controlelichtje van de grootlichtassistentie gaat groen branden.

Om deze functie te annuleren trekt u de hendel naar u toe.

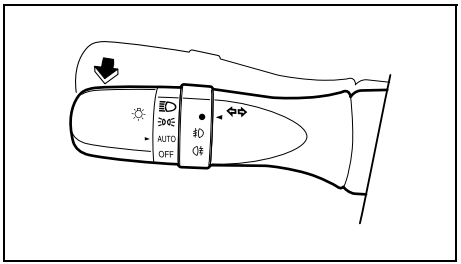

52RM20740

Situaties waarbij het systeem niet wordt geactiveerd

- Wanneer het indicatielampje van de grootlichtassistentie (oranje) gaat branden door de tijdelijke stop of een defect in het systeem.

OPMERKING:
Als de werking van de remhulp met duale sensor tijdelijk wordt gestopt, wordt de grootlichtassistentie ook tijdelijk gestopt. Raadpleeg “Tijdelijke stop of defect van de duale sensor ” in dit hoofdstuk voor meer informatie.

- Wanneer het waarschuwingslampje van de grootlichtassistentie (oranje) aanvankelijk gaat branden onmiddellijk nadat het contactslot op “ON” wordt gezet.

In de volgende situaties kan het grootlicht mogelijk niet automatisch naar het dimlicht geschakeld worden.

- Als u een tegenligger passeert op een bochtige weg waar er slecht zicht is
- Als een ander voertuig u afsnijdt
- Als het voertuig voor u in en uit het zicht verdwijnt vanwege continue bochten, mediale stroken of straatbomen
- Als het voertuig voor u u nadert vanuit de verre rijstrook
- Als het voertuig voor u zonder lichten rijdt

In de volgende gevallen kan het zijn dat de schakeltiming van het grootlicht en dimlicht verschilt.

- Als de lichten van de auto voor u donker zijn
- Als slechts één zijde van de lichten van het voertuig voor u is ingeschakeld
- De richtingen en bewegingen van het voertuig voor u
- Als het voertuig voor u een motorfiets is
- Wanneer over de volgende wegen wordt gereden
  - Wegen met scherpe bochten of extreem hobbelige wegen
  - Rijden op een steile helling
- Wanneer er zware voorwerpen in de bagageruimte of op de achterbank van de auto zijn

In de volgende situaties kan de helderheid van de omgeving niet nauwkeurig worden gedetecteerd en is er een geval waarbij het grootlicht voor overlast zorgt bij voetgangers of tegenliggers of dat het dimlicht ingeschakeld blijft.
Wijzig in deze gevallen het grootlicht of dimlicht handmatig.

- Als omringende lichten vergelijkbaar zijn met koplampen of achterlichten
- Als het voertuig voor u zonder lichten rijdt
- Als de koplampen van tegenliggers bedekt zijn met vuil of verkleurd zijn
- Als de optische as van de koplamp van een tegenligger afwijkt
- Als de helderheid extreem en doorlopend wordt gewijzigd
- Bij het rijden op een onverharde of slechte weg
- Bij het rijden op een weg met veel bochten
- Als voorwerpen die sterk licht reflecteren, zoals verkeersborden of spiegels, zich voor het voertuig bevinden
- Als het achterdeel van de voorligger sterk licht reflecteert, zoals containers
- Als de koplampen van uw auto beschadigd zijn of bedekt zijn met vuil
- Als het voertuig gekanteld is vanwege lekke banden of als het voertuig gesleept wordt

Andere dan de hierboven beschreven situaties, kan de duale sensor het voertuig voor u of de lichtbron niet detecteren, en is er een kans dat de grootlichtassistentie niet naar behoren activeert.
Zie “Situaties waarbij de stereocamera mogelijk niet juist werkt” in dit hoofdstuk voor verdere informatie.

In de volgende situaties dient u handmatig naar grootlicht of dimlicht te schakelen.

- Bij het regelmatig wisselen tussen grootlicht (hoofdlicht) en dimlicht.
- Als er een probleem is bij het gebruik van het grootlicht (hoofdlicht)
- Als het als storend wordt ervaren door andere bestuurders of voetgangers

Er is een mogelijkheid dat het grootlicht (hoofdlicht) naar dimlicht wordt geschakeld door de mistlampen van het voertuig voor u.

Straatverlichting, verkeerssignalen en de verlichting van reclameborden of verkeersborden kunnen zorgen dat het grootlicht (hoofdlicht) naar het dimlicht schakelt of dat het dimlicht ingeschakeld blijft.

OFF-schakelaar van stereocamera-remhulpsysteem

U kunt het stereocamera-remhulpsysteem uitschakelen.

- In de volgende situaties houdt u de UIT-schakelaar van het stereocamera-remhulpsysteem ingedrukt om het systeem uit te schakelen, aangezien er een gevaarlijke situatie kan optreden als het systeem wordt geactiveerd.
  - Wanneer de auto op een testbank wordt geplaatst, zoals bij een inspectie van de auto
  - Wanneer de auto op een autobrug wordt geplaatst en de banden vrij ronddraaien
  - Wanneer de auto wordt gesleept
  - Wanneer de auto op een autotransporter wordt vervoerd
  - Wanneer de auto op een racebaan wordt gebruikt
  - Wanneer er plastic gordijnen of neerhangende takken voor de auto zijn
  - Wanneer in een veld met hoog gras wordt gereden
  - Wanneer een automatische autowasstraat wordt gebruikt
  - Wanneer de auto op een autolift wordt geplaatst of in een mechanische parkeerplaats
  - Wanneer een reservewiel of sneeuwkettingen zijn aangebracht
  - Wanneer u met een tijdelijk gerepareerde lekke band rijdt

– Wanneer u een ongeluk hebt gehad of de auto defect is
– Wanneer het automatisch remsysteem vaak wordt geactiveerd
– Wanneer de banden niet op de voorgeschreven bandenspanning zijn
– Wanneer de banden versleten zijn
– Wanneer niet-voorgeschreven banden of wielen op de auto zijn aangebracht
– Wanneer de auto is uitgerust met een gewijzigd wielophangingssysteem
– Wanneer een voorwerp aan de auto is bevestigd dat het zicht van de stereocamera belemmert
– Wanneer er veel zware voorwerpen achter in de auto zijn
– Wanneer de auto wordt gebruikt om een aanhangwagen te trekken

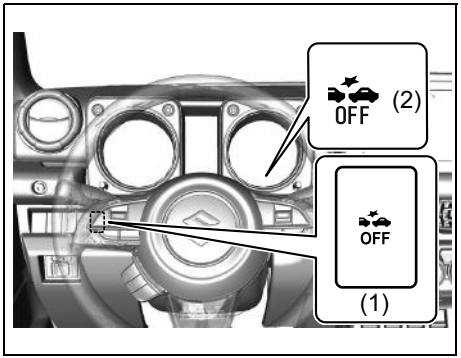

78RB03010

• Wanneer u het systeem wilt uitschakelen, houdt u de OFF-schakelaar van het stereocamera-remhulpsysteem (1) ingedrukt totdat de binnenzoemer klinkt en het OFF-controlelichtje voor het stereocamera-remhulpsysteem (2) gaat branden.

Ga als volgt te werk om het systeem opnieuw in te schakelen.
• Houd de OFF-schakelaar van het stereocamera-remhulpsysteem (1) ingedrukt totdat de binnenzoemer klinkt en het OFF-controlelichtje voor het stereocamera-remhulpsysteem (2) uitgaat.
• Zet de motor af en daarna weer aan.

⚠ WAARSCHUWING

Als u tijdens het rijden op de OFF-schakelaar van het stereocamera-remhulpsysteem probeert te drukken, kunt u de macht over het stuur verliezen.
Druk tijdens het rijden niet op de OFF-schakelaar van het stereocamera-remhulpsysteem.

OFF-schakelaar voor rijbaanafwijkingwaarschuwing

U kunt de rijbaanafwijkingwaarschuwing en de voertuigslingeringwaarschuwing uitschakelen.

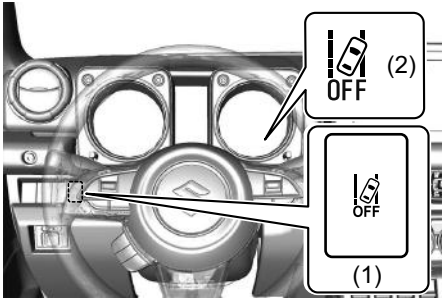

78RB03011

• Wanneer u het systeem wilt uitschakelen, houdt u de OFF-schakelaar voor de rijbaanafwijkingwaarschuwing (1) ingedrukt totdat de binnenzoemer klinkt en het OFF-controlelichtje voor de rijbaanafwijkingwaarschuwing (2) gaat branden.

Ga als volgt te werk om het systeem opnieuw in te schakelen.

- Houd de OFF-schakelaar voor de rijbaanafwijkingwaarschuwing (1) ingedrukt totdat de binnenzoemer klinkt en het OFF-controlelichtje voor de rijbaanafwijkingwaarschuwing (2) uitgaat.

⚠ WAARSCHUWING

Als u tijdens het rijden op de OFF-schakelaar voor de rijbaanafwijkingwaarschuwing probeert te drukken, kunt u de macht over het stuur verliezen.
Druk tijdens het rijden niet op de OFF-schakelaar voor de rijbaanafwijkingwaarschuwing.

OPMERKING:
Wanneer het systeem wordt uitgeschakeld, wordt het niet automatisch opnieuw ingeschakeld, zelfs als u de motor afzet en dan weer start. Druk de schakelaar nog een keer in om het systeem in te schakelen.

Verkeersbord herkenning (indien uitgerust)

Wanneer het voertuig met de dubbele sensor de verkeersborden passeert, wordt het verkeersbord weergegeven op het informatiedisplay op de clustermeter om de bestuurder op de hoogte te stellen.
Dit systeem werkt mogelijk niet goed buiten Europa.

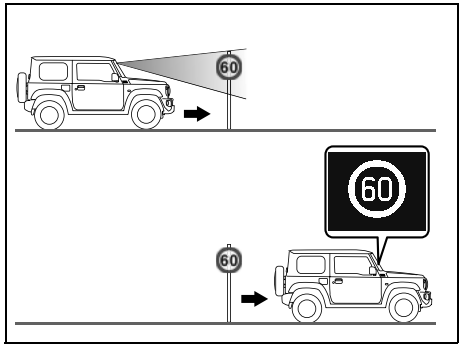

78RB03038

⚠ WAARSCHUWING

De functie van de Verkeerstekenherkenning heeft beperkingen en werkt mogelijk niet juist afhankelijk van de rijomstandigheden. Vertrouw niet blindelings op het systeem en rijd altijd op een veilige manier.

OPMERKING:

- *Het verkeersbord kan met vertraging op het informatiedisplay worden weergegeven afhankelijk van de omstandigheden en omstandigheden van het voertuig*
- *Het nummer van het verkeersbord voor deze functie toont maximaal drie tekens op het informatiedisplay*
- *De verkeersborden zijn onder de volgende situaties verdwenen op het informatiedisplay*
  - *Wanneer het voertuig op constante afstand werd gereden na het tonen van de verkeersborden op het informatiedisplay (behalve voor eindbord van de regelgeving),*
  - *Wanneer een bepaalde tijd voorbij is gegaan na de verkeersborden op het informatiedisplay (alleen voor het eindbord van de regelgeving),*
  - *Wanneer u rechts of links afslaat terwijl de richtingaanwijzers knipperen,*
  - *Voor een voertuig met handgeschakelde transmissie, zet u de versnellingshendel in de stand “R”, voor een voertuig met automatische transmissie, zet u de versnellingshendel in de stand “P” of “R” (behalve voor snelheidslimietbord).*
- *Voor het wijzigen van de instelling voor verkeersbordherkenning selecteert u “Verkeersbordherk.” in “Instellingsfunctie” op het informatiedisplay. Selecteer vervolgens “ON” of “OFF”*

- *Wanneer het contactslot op “OFF” werd gezet met de snelheidslimiet continu op het informatiedisplay getoond en daarna het contactslot “ON” wordt gezet, toont het informatiedisplay de snelheidslimiet continu op dezelfde wijze de laatste keer dat het contactslot op “OFF” werd gezet*
- *Wanneer u rijdt in een gebied waar de snelheidseenheid wordt gewijzigd, kunnen de verkeersborden niet worden weergegeven of kunnen er andere verkeersborden worden weergegeven op het informatiedisplay na het passeren van de daadwerkelijke verkeersborden. Dit is geen storing. De weergave wordt hervat na een tijdje rijden.*
- *Het snelheidslimietbord op het informatiedisplay dat hoger of lager is dan de werkelijke snelheidslimiet wordt mogelijk weergegeven als snelheidslimietbord*

Situaties waarbij het systeem niet wordt geactiveerd

In de volgende situaties wordt het systeem niet geactiveerd.

- Wanneer de motor is uitgeschakeld
- Als het controlelichtje van het stereocamera-remhulpsysteem en het controlelichtje voor de rijbaanafwijkingswaarschuwing in eerste instantie gaan branden nadat het contactslot naar “ON” is gezet
- Voor handgeschakelde transmissie, zet u de versnellingshendel in de “R” -positie staat, kan de automatische transmissie, het voertuig voor de versnellingshendel in de “P”, “R” of “N” schakelt
- Als de duale sensor tijdelijk stopt of defect is
- Wanneer de ESP® OFF-schakelaar wordt ingedrukt en het systeem wordt uitgeschakeld.
- Wanneer de verkeersbordherkenning is uitgeschakeld door bediening van de instellingsfunctie of het informatiedisplay
- Als de parkeerrem is aangetrokken
- Wanneer u in het gebied rijdt dat er geen maximumsnelheid borden zijn en snelheidsbeperkingen heeft

Soorten herkende verkeersborden

Informatiebe-richt	Type van het verkeersbord	
	Snelheidslimiet begint / eindigt	
	Geen inhalen begint / eindigt	
	Aanvullende markering bestaat	Snelheidslimiet met extra markering (Wordt tegelijkertijd met snelheidslimiet weergegeven) (Display voorbeeld)
	Alle geannuleerd (alle beperkingen geannuleerd. Keert terug naar de standaard wegregeling.)	

OPMERKING:
- *De bovenstaande verkeersborden zijn representatieve voorbeelden. De aanwijzingen op de verkeersborden kunnen verschillen per land.*

Situaties waarbij de duale sensor mogelijk niet juist activeert

Is het mogelijk dat er een hoge kans om zich aan de aanwijzingen op de verkeersborden niet door de duale sensor niet in de volgende omstandigheden. Bovendien kan de werking van de duale sensor tijdelijk stoppen. Zodra de situatie verbetert, wordt de tijdelijke stop geannuleerd.
- Wanneer het slecht weer is zoals hevige regen, mist of een storm
- Wanneer op de duale sensor fel licht valt, zoals zonlicht of het licht van de koplampen van tegemoetkomend verkeer
- Wanneer het zicht voornamelijk bestaat uit dezelfde tinten en kleur zoals een sneeuwlandschap
- Wanneer het voertuig op de weg rijdt en helder werd door het gereflecteerde licht,
- Wanneer er geen lichten of lampen zijn als straatlantaarns, enz. in het donker
- Het zicht naar voren is slecht als gevolg van waterdamp, zand of rook of als het voertuig voor u omringd is door uitlaatgas, water of sneeuw
- Wanneer u bij zonsopgang, zonsondergang en ‘s avonds rijdt, of in een donkere ruimte zoals in een parkeerplaats

- Wanneer de auto recht vooruit rijdt of de richting van de auto sterk werd veranderd (bijvoorbeeld het wisselen van rijbaan, links afslaan of rechts afslaan),
- Wanneer de voorruit bedekt is met nevel, sneeuw, ijs of vuil

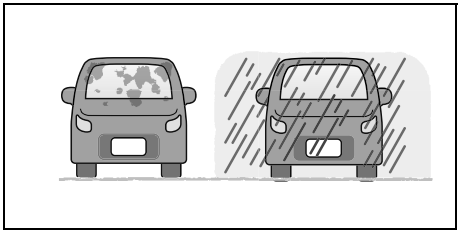

81M40380

- Wanneer regendruppels, water of vuil op de voorruit niet voldoende zijn weggeveegd
- Wanneer de ruitensproeier wordt gebruikt
- Wanneer een wisserblad dat geen origineel SUZUKI-onderdeel is, zoals een kort-type wisserblad, wordt gebruikt
- Wanneer de banden niet zijn opgepompt tot de aanbevolen bandenspanning of wanneer de auto is voorzien van andere banden dan met het aanbevolen formaat,

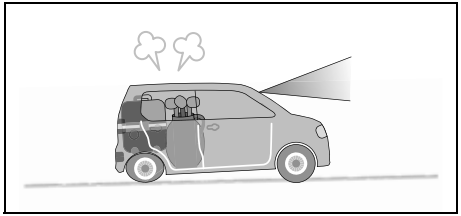

72M20405

- Wanneer er zware voorwerpen in de bagageruimte of op de achterbank van de auto zijn
- Wanneer de koplampen bedekt zijn met vuil, sneeuw, ijs of modder.
- Wanneer er een afwijking is in de optische as van een koplamp
- Als de helderheid sterk wisselt vanwege het rijden door de ingang of uitgang van een tunnel
- Wanneer het voertuig op de hobbelige wegen slingert (bijvoorbeeld oneffenheden of stenen bestratingwegen) en de zichtbaarheid van de monoculaire camera instabiel is,
- Het kan voorkomen dat verkeersborden worden weergegeven die niet relevant zijn voor de auto, bijvoorbeeld een verkeersbord dat niet voorkomt in de buurt van de auto, in de volgende situaties.
  - Wanneer het verkeersbord langs een vertakte weg, een kruising of een naastgelegen rijbaan staat waarop de auto rijdt,
  - Wanneer er vergelijkbare dingen zijn als de kleur en het object van het verkeersbord (bijvoorbeeld het soortgelijke verkeersbord, het bord of de structuren)
  - Wanneer een voertuig dat voorzien is van een embleem of sticker van een verkeersbord voor u rijdt, of wanneer u een dergelijk voertuig inhaalt,
  - Wanneer het verkeersbord voor de auto op een rotonde staat,

OPMERKING:

- *Het verkeersbord kan in de volgende situaties op het informatiedisplay. Rij veilig volgens de actuele verkeersregels.*
  - *Wanneer u in het gebied waar de verschillende snelheidslimiet tot stand is gebracht, ook al is er geen snelheidslimiet continu,*
  - Wanneer u ergens rijdt waar het einde van de verkeersregel wordt aangegeven door de rijbaan van de weg, zelfs als er zich geen verkeersbord bevindt om het einde van de verkeersregel aan te duiden,

Situaties waarbij de duale sensor niet nauwkeurig worden gedetecteerd door de posities van de aanwijzingen op de verkeersborden of

Het detecteren van een verkeersbord kan met vertraging gebeuren of het kan mogelijk zijn dat er geen detectie of onnauwkeurige detectie van het verkeersbord plaatsvindt, met inbegrip van de aanvullende markering, in de volgende situaties.

- Wanneer het verkeersbord vuil is en wordt verborgen door de bladeren van een boom of het voertuig voor u en het moeilijk is om het verkeersbord te herkennen,
- Wanneer de omstandigheid van het verkeersbord ingewikkeld is en het verkeersbord moeilijk te herkennen is,
- Wanneer het verkeersbord ver van het voertuig verwijderd is,
- Wanneer het verkeersbord gebogen of vervormd is,
- Wanneer de kleur van het verkeersbord vervaagd is,
- Wanneer de richting van het verkeersbord wordt gewijzigd,
- Wanneer het verkeersbord is beschadigd,
- Wanneer het verkeersbord diagonaal op het voertuig is gericht,
- Wanneer het bord, de affiche of verkeersinformatie uithangbord is geïnstalleerd op de boven- of onderkant van het,
- Als het object als modder, sneeuw of ijs op het verkeersbord is bevestigd,
- Wanneer er een verkeersbord op een hoek of een bocht is,
- Wanneer er een verkeersbord is waar licht van de koplamp moeilijk te bereiken is,
- Wanneer het verkeersbord moeilijk te herkennen is vanwege de verlichting op de weg of de schaduw van het gebouw,
- Wanneer de grootte van het kleine verkeersbord
- Wanneer het verkeersbord een verlichtingstype is,
- Wanneer het verkeersbord in het gebouw op de achtergrond wordt geassimileerd en het verkeersbord moeilijk te herkennen is,
- Wanneer er een verborgen of ingewreven deel op het bord staat en het verkeersbord moeilijk te herkennen is,
- Wanneer het verkeersbord wordt gereflecteerd door het sterke licht (bijvoorbeeld achtergrondverlichting of koplamp) en de stereocamera niet nauwkeurig kan detecteren,

OPMERKING:
Het kan mogelijk zijn dat de aanvullende markering onnauwkeurig wordt gedetecteerd of niet gedetecteerd kan worden als een verkeersbord door de situaties rondom de auto.

Omgaan met de duale sensor

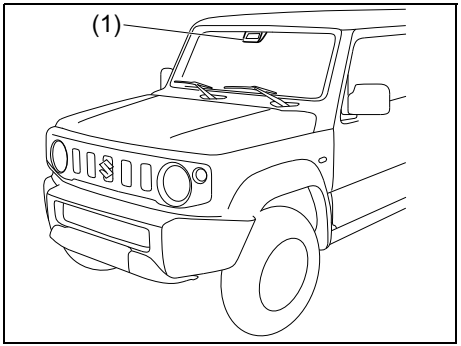

78RB03012

(1) Duale sensor

⚠ WAARSCHUWING

De detectieprestaties van de stereocamera zijn beperkt en de stereocamera detecteert niet alle voertuigen, voetgangers, objecten van de grootlichtassistentie (zoals de lichten van het voertuig voor u, straatlantaarns, enz) scheidingslijnen of verkeersborden. Vertrouw niet blindelings op het systeem en rijd altijd op een veilige manier.

- **Neem de volgende aanwijzingen in acht zodat de radarsensor juist blijft functioneren. Bij een verkeerde behandeling kan de duale sensor niet nauwkeurig een voertuig, voetganger, object van de grootlichtassistentie (zoals de lichten van het voertuig voor u, straatlantaarns, enz.) of scheidingslijnen voor u detecteren, kan het systeem niet naar behoren functioneren en kunnen er onverwachte ongelukken optreden.**
  - **Raak de lens van de duale sensor niet aan.**
  - **Maak de lens van de dual sensor niet zelf schoon.**
  - **Stoot niet tegen de stereocamera of onderdelen rondom de duale sensor.**

(vervolg)

⚠ WAARSCHUWING

(vervolg)

  - **Verwijder of demonteer de duale sensor niet.**
  - **Plak of bevestig niets aan de lens van de duale sensor, ook geen doorzichtige voorwerpen.**
- **Als de voorruit rond de stereocamera is vervormd of beschadigd, of de voorruit voor de stereocamera is gebarsten vanwege een ongeval, kan de stereocamera een obstakel voor u, een voetganger, een object van de grootlichtassistentie (zoals de lichten van het voertuig voor u, straatlantaarns, enz.) of scheidingslijnen niet naar behoren detecteren. Bij het rijden met deze beschadigde onderdelen zal het duale sensor-remhulpsysteem niet juist werken wat kan resulteren in een ongeluk. Gebruik de OFF-schakelaar van het stereocamera-remhulpsysteem om het stereocamera-remhulpsysteem uit te schakelen en laat uw SUZUKIdealer de onderdelen nakijken.**

(vervolg)

⚠ WAARSCHUWING

(vervolg)

- **Breng geen accessoires (behalve originele SUZUKI-accessoires), folie of stickers aan op het hierna aangegeven gebied. Deze kunnen namelijk het zicht van de duale sensor nadelig beïnvloeden. Als het gebied van de duale sensor geblokkeerd is, kan de duale sensor geen voertuigen, voetgangers, objecten van de grootlichtassistentie (zoals de lichten van het voertuig voor u, straatlantaarns, enz.) op de juiste manier detecteren en kan de remhulp met duale sensor mogelijk niet correct werken. Ook kan het gebeuren dat wanneer dergelijke voorwerpen op andere plaatsen dan het verboden gebied worden aangebracht, deze toch de werking van de duale sensor kunnen beïnvloeden door weerkaatsing van licht of een beeld. In dit geval moeten deze voorwerpen op een andere plaats worden aangebracht.**
  - **Op de voorruit**

(vervolg)

⚠ WAARSCHUWING

- **Verwijder of demonteer geen laser-sensoronderdelen van de duale sensor.**
- **Kijk niet in het bestralingsdeel van de duale sensor met een optisch instrument zoals een vergrootglas, een lens, enz. met een afstand binnen 10 cm (3,9 inch) vanaf de duale sensor terwijl de contactstand op "ON" staat. Uw ogen kunnen worden beschadigd door de laser.**

Verklarend label laser

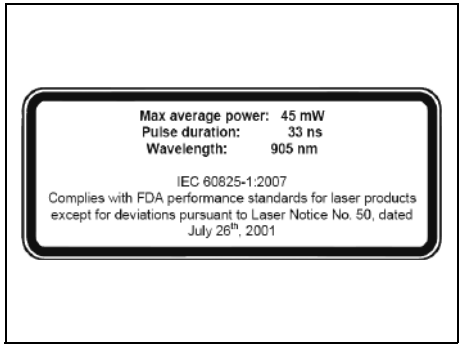

52RM30510

Gegevens over laseremissie

Maximaal gemiddeld vermogen: 45 mW
Duur van de puls: 33 ns
Golflengte: 905 nm
Afwijking
(horizontaal × verticaal): 28° × 12°

OPMERKING:
De detectie van de auto en een obstakel voor u, scheidingslijnen op de weg door de stereocamera is beperkt binnen het zichtbare bereik. Het duurt ook enkele seconden om de waarschuwing te detecteren en te activeren nadat een object zichtbaar wordt binnen het bereik van de stereocamera.

Classificatie label laser

52RM30520

⚠ WAARSCHUWING

Plak geen sticker of folie (inclusief doorzichtige objecten) op de voorkant van de stereocamera van de buitenkant van de voorruit zoals getoond op de volgende afbeelding.

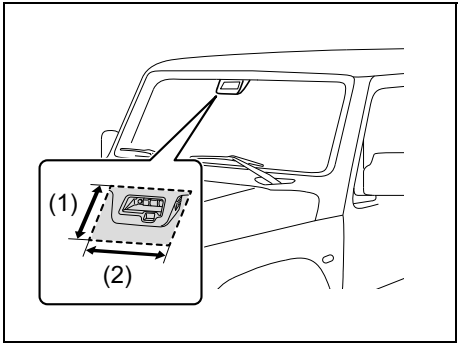

78RB03013

(1) (2) Verboden gebied

De verboden gebieden (1) en (2) worden hieronder weergegeven.

(1) Vanaf de bovenrand van de voorruit tot de duale sensor ongeveer 10 cm (3,9 inch) onder de onderrand van de duale sensor
(2) Ongeveer 20 cm (7,8 inch) vanaf het midden van de duale sensor naar rechts en naar links voor ongeveer 10 cm (3,9 inch)

⚠ WAARSCHUWING

Plak geen sticker of folie (inclusief doorzichtige objecten) onder de duale sensorcamera aan de binnenkant van de voorruit zoals wordt getoond in de volgende afbeelding.

Als er een groot temperatuurverschil is tussen de binnenkant van het voertuig en de buitenlucht (zoals in de winter), kan de voorruit gemakkelijk beslaan. Als het voorste gedeelte van de duale sensor op de voorruit beslaat of bedekt is met condens of ijs, kan de remhulp met duale sensor mogelijk tijdelijk niet activeren. In dit geval gebruikt u de voorontwasemer om de wasem te verwijderen, enz.

Bij het reinigen van de binnenkant van de voorruit, zorg dan dat er geen reinigingsmiddel op de lens terecht komt.

Tijdelijke stop of defect van de duale sensor
De volgende tabel geeft aan wat er gebeurt wanneer de duale sensor tijdelijk is gestopt of defect is.

		Duale sensor	
		Tijdelijk gestopt	**Defect**
(1)		On	
(2)		On	
(3)		On	
(4)	FUNCTION TEMPORARILY DISABLED (#1)	On	Off
	SYSTEM WARNING	Off	On

(1) Controlelichtje voor duale sensor-remhulpsysteem
(2) Controlelichtje voor rijbaanafwijking-waarschuwing
(3) Controlelampje grootlichtassistent (oranje)
(4) Aanduiding op informatiedisplay

#1: Afhankelijk van de oorzaak van het tijdelijk stoppen van de stereocamera of het defect, kan er soms gelijktijdig het volgende bericht worden weergegeven.

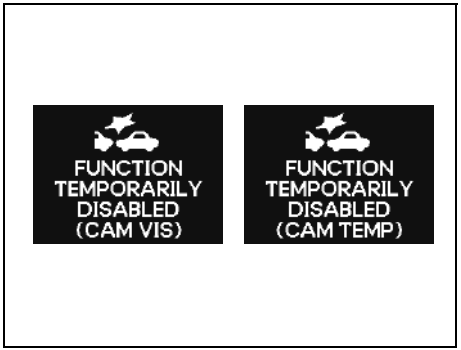

75RM350

OPMERKING:
Wanneer de werking van de duale sensor tijdelijk is gestopt of defect is, worden alle volgende functies uitgeschakeld.
- *Remhulpsysteem duale sensor*
- *Rijbaanafwijkingwaarschuwing*
- *Voertuigslingeringwaarschuwing*
- *Grootlichtassistent*
- *Verkeersbord herkenning*

Tijdelijke stop van de duale sensor
Bij de volgende omstandigheden wordt de werking van de stereocamera tijdelijk gestopt.
Zodra de situatie verbetert, wordt de tijdelijke stop geannuleerd.
- Als het zicht van de stereocamera slecht is.
  Zie “Situaties waarbij de stereocamera mogelijk niet juist werkt” in dit hoofdstuk voor verdere informatie.
- Als de temperatuur van de behuizing van de stereocamera hoog is.
- Wanneer de systemen die verband houden met het duale sensor-remhulpsysteem tijdelijk stoppen
- Wanneer de spanning van de accu abnormaal is

Defect van de duale sensor
Als de stereocamera defect is, stopt deze met werken totdat het contactslot naar “LOCK” wordt gedraaid.
Zoek een veilige plaats om de auto te parkeren en draai het contactslot naar de “LOCK” stand.
Start de motor opnieuw en controleer of het controlelichtje voor het stereocamera-remhulpsysteem, het waarschuwingslampje voor de rijbaanafwijking en het waarschuwingslampje van de grootlichtassistent uitgaan.
- Als alle controlelichtjes blijven branden nadat de motor opnieuw is gestart, kan de stereocamera defect zijn. Laat de stereocamera in dit geval door uw SUZUKI-dealer nakijken.

OPMERKING:
- *In de volgende situaties gaan het controlelichtje voor het stereocamera-remhulpsysteem, het waarschuwingslampje voor de rijbaanafwijking en het waarschuwingslampje van de grootlichtassistent, branden nadat de motor is gestart, maar dit duidt niet op een storing. Wanneer het contactslot naar de “LOCK” - stand” wordt gezet en de motor vervolgens wordt herstart, gaan deze controlelichtjes uit.*
  - *Wanneer het automatisch remsysteem 3 maal in werking is getreden*
  - *Wanneer het automatisch remsysteem gedurende langere tijd heeft gewerkt*
- *De werking van de stereocamera stopt als het controlelichtje voor het stereocamera-remhulpsysteem, het waarschuwingslampje voor de rijbaanafwijking en het waarschuwingslampje van de grootlichtassistent gaan branden en er mogelijk een storing is opgetreden in de stereocamera, maar dit hindert het normaal rijden niet.*

Detectie van voetgangers
De duale sensor detecteert voetgangers op basis van hun grootte, vorm of beweging.

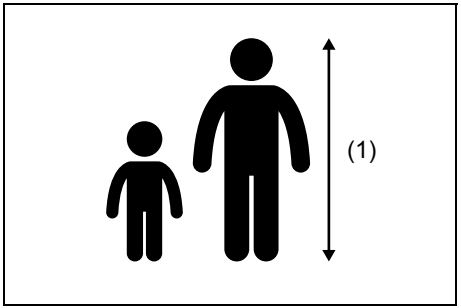

75RM238

(1) Ongeveer 1 – 2 m (3,3 – 6,6 ft.)

⚠ WAARSCHUWING

Zelfs wanneer aan de detectievoorwaarden is voldaan, is het mogelijk dat niet alle voetgangers door de duale sensor worden gedetecteerd.
In de volgende situaties is er een grote kans dat er geen detectie plaatsvindt of is de detectie vertraagd. Rijd altijd op een veilige manier.

- **Een persoon die in een groep loopt**
- **Een persoon die langs een muur of ander obstakel loopt**
- **Een persoon met een paraplu**
- **Een persoon waarvan de kleur ongeveer hetzelfde is als de kleur van de achtergrond en die daarom niet goed opvalt**
- **Een persoon die een groot voorwerp draagt**
- **Een persoon die voorovergebogen loopt of die op de hurken zit**
- **Een persoon die op de grond ligt**
- **Een persoon die op een donkere plaats staat**
- **Een persoon die plotseling voor u verschijnt**
- **Een persoon ‘s avonds**

OPMERKING:
Omdat de werking van de remhulp stereocamera anders is afhankelijk van sommige bestemmingen of gebieden, zijn er bepaalde auto’s met de functie die geen voetgangers detecteren.

Situaties waarbij de duale sensor mogelijk niet juist activeert
In de volgende situaties bestaat er een grote kans dat de stereocamera geen voertuig, voetgangers, een object van de grootlichtassistentie (zoals de lichten van het voertuig voor u en straatlantaarns, enz), scheidingslijnen of verkeersborden kan detecteren. Bovendien kan de werking van de duale sensor tijdelijk stoppen. Zodra de situatie verbetert, wordt de tijdelijke stop geannuleerd.

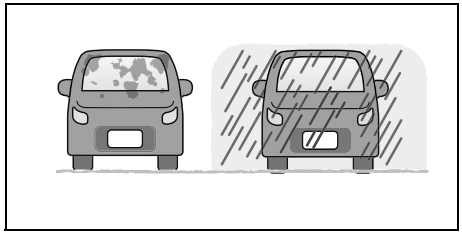

81M40380

- Wanneer het slecht weer is zoals hevige regen, mist of een storm
- Wanneer op de duale sensor fel licht valt, zoals zonlicht of het licht van de koplampen van tegemoetkomend verkeer
- Wanneer het zicht voornamelijk bestaat uit dezelfde tinten en kleur zoals een sneeuwlandschap
- Wanneer de omgeving donker is en er geen oriëntatiepunt is
- Als het vooraanzicht slecht is door waterdamp, zand of rook of als het voertuig voor u omringt wordt door uitlaatgas, water of sneeuw
- Wanneer uw auto dicht bij een voorwerp op een donkere plaats komt, zoals bij zonsopgang of zonsondergang, of in een overdekte parkeergarage.
- Wanneer de voorruit bedekt is met nevel, sneeuw, ijs of vuil
- Wanneer regendruppels, water of vuil op de voorruit niet voldoende zijn weggeveegd
- Wanneer de ruitensproeier wordt gebruikt
- Wanneer een wisserblad dat geen origineel SUZUKI-onderdeel is, zoals een kort-type wisserblad, wordt gebruikt
- Als de lens van de duale sensor vuil of beschadigd is

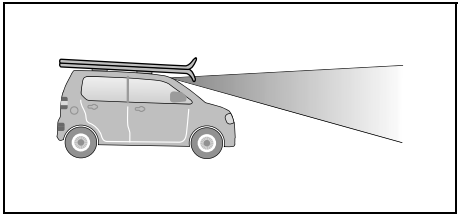

72M20423

- Als het zicht van de duale sensor wordt geblokkeerd door het volgende:
  – Een sticker of folie op de voorruit
  – Een accessoire op de voorruit
  – Een barst of kras in de voorruit
  – Een lang voorwerp zoals een dakdrager of skiboard op het autodak

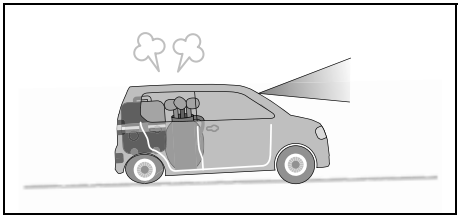

72M20405

- Wanneer er zware voorwerpen in de bagageruimte of op de achterbank van de auto zijn
- Als de wieluitlijning afwijkt
- Wanneer de banden niet op de voorgeschreven bandenspanning zijn of wanneer de banden versleten zijn
- Wanneer er sneeuwkettingen of niet voorgeschreven banden op de auto zijn aangebracht
- Wanneer u met een tijdelijk gerepareerde lekke band rijdt
- Wanneer de auto is uitgerust met een gewijzigd wielophangingssysteem
- Wanneer u door de ingang of uitgang van een tunnel rijdt en het licht plotseling sterk verandert
- Wanneer u zonder de koplampen aan ’s avonds rijdt of in een tunnel
- Wanneer over de volgende wegen wordt gereden
  – Wegen met scherpe bochten of extreem hobbelige wegen
  – Rijden op een steile helling
  – Op de grens van de weg
- Wanneer het voertuig heen en weer zwaait
- Wanneer er een afwijking is in de optische as van een koplamp
- Wanneer de auto is uitgerust met gewijzigde koplampen en/of mistvoorlichten
- Wanneer de koplampen bedekt zijn met vuil, sneeuw, ijs of modder.

Wanneer de volgende typen voertuigen zich voor u bevinden of wanneer de volgende situaties optreden, is het mogelijk dat de duale sensor geen obstakels aan de voorzijde van de auto kan detecteren of kan er meer tijd nodig zijn om de obstakels te detecteren.

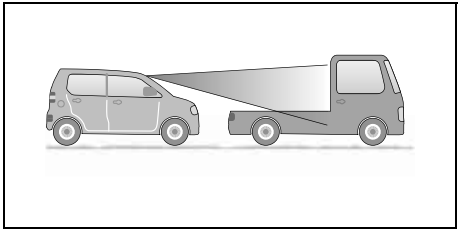

72M20407

- Voertuigen voor u hebben kleine, lage of ongelijke achterkanten zoals hieronder getoond:
  – Een vrachtauto zonder zij- of achterklep en geen lading op de laadbak
  – Een voertuig met lading die over de laadbak uitsteekt
  – Een speciaal gevormd voertuig zoals een autotransporter of een motorfiets met zijspan
  – Een laagliggend voertuig
- Als de grondspeling van het voertuig voor u extreem hoog is.
- Wanneer er een voertuig tegemoetkomt of terugtrekt
- Als een voertuig naar de zijkant is gekeerd
- Wanneer er een voertuig voor u rijdt zonder dat ‘s avonds de achterlichten branden of in tunnels
- Wanneer een voertuig voor u sterk zonlicht reflecteert
- Als er is een muur vóór het geparkeerde voertuig is

- Als er is een ander obstakel naast een voertuig is

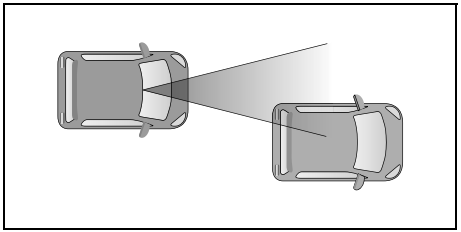

72M20406

- Wanneer slechts een gedeelte van het voertuig voor u binnen het detectiegebied van de duale sensor is
- Wanneer het snelheidsverschil tussen het voertuig voor u en uw auto toeneemt
- Wanneer de afstand tot het voertuig voor u klein is
- Als het voertuig voor u moeilijk de laserstraal terugkaatst
- Wanneer u in een bocht rijdt
- Een tijdje na het verlaten van een bocht
- Wanneer het voertuig voor u plotseling draait, gas geeft of snelheid mindert
- Als een voertuig voor u uw voertuig afsnijdt
- Wanneer u van rijbaan verandert en het voorgaande voertuig nadert

Wanneer de volgende typen scheidingstrepen zich voor u bevinden of wanneer de volgende situaties optreden, is het mogelijk dat de duale sensor de strepen niet kan detecteren of kan er meer tijd nodig zijn om de strepen te detecteren.

- De rijbaan is smal
- De rijbaan kan moeilijk gedetecteerd worden
  - Er zijn geen scheidingsstrepen of de strepen zijn vervaagd
  - De kleur van de scheidingsstrepen lijkt op de kleur van de weg
  - De scheidingsstrepen zijn erg smal
  - De scheidingslijnen zijn wazig
  - De weg bestaat uit tegels of stenen
  - De scheidingslijnen kunnen niet worden gezien of zijn moeilijk te zien vanwege zand, enz.
  - Rijden op een weg die nat is vanwege regenval, na regenval, plassen, enz.
  - Scheidingslijnen getrokken op een stoeprand
  - Rijden op een weg die fel verlicht is vanwege reflecterend licht, enz.
- Wanneer de afstand tot het voertuig voor u klein is
- Onmiddellijk na het wisselen van rijstrook, of direct na het passeren van een kruispunt.

Noodstopsignaal (ESS) (indien uitgerust)

ESS is de afkorting van Emergency Stop Signal (noodstopsignaal).

ESS is een functie die een waarschuwing geeft aan een voertuig achter u door alle richtingaanwijzers sneller dan normaal te laten knipperen wanneer aan alle volgende voorwaarden is voldaan. Ook zullen wanneer aan deze voorwaarden is voldaan de controlelichtjes van de richtingaanwijzers in het instrumentenpaneel knipperen.

- Wanneer u het rempedaal hard intrapt bij een snelheid van ongeveer 55 km/h (34 mph) of meer.
- Wanneer het ABS wordt geactiveerd of als u plotseling remt op een manier die lijkt alsof het ABS werd geactiveerd.

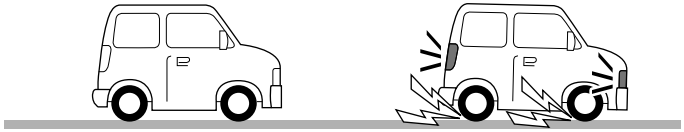

74P40170

De werking van het ESS stopt in de volgende gevallen:

- Wanneer u de rem loslaat
- Wanneer het ABS niet langer geactiveerd is
- Wanneer u de alarmknipperlichtenschakelaar aanzet
- Als de auto niet langer snel afremt

⚠ WAARSCHUWING

Hoewel het ESS is ontworpen om aanrijdingen van achteren als gevolg van plotseling remmen te verminderen, door het voertuig dat achter u komt te waarschuwen, kan dit systeem niet alle botsingen voorkomen. Rijd altijd op een veilige manier en vermijd onnodig plotseling remmen wanneer u stopt of snelheid mindert.

OPMERKING:

- *De ESS-functie kan niet uitgeschakeld worden.*
- *Gebruik bij voorkeur de alarmknipperlichtenschakelaar en wacht niet tot het ESS in werking treedt.*
- *Wanneer op de volgende wegen wordt gereden en het ABS even in werking treedt, is het mogelijk dat het ESS niet werkt.*
  - *Wanneer op een gladde weg wordt gereden*
  - *Wanneer over oneffenheden in de weg wordt gereden zoals verbindingsstrips op de autosnelweg.*

Remmen

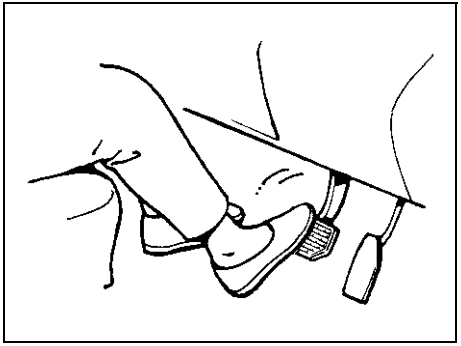

60G165S

De afstand die nodig is om een auto tot stilstand te brengen, neemt toe naarmate de snelheid van de auto hoger wordt. De remweg bij bijvoorbeeld 60 km/h (37 mph) zal ongeveer 4 maal langer zijn dan die bij 30 km/h (19 mph). Begin met remmen op het moment dat er nog voldoende afstand tussen de auto en de beoogde stopplaats is en verminder dan langzaam snelheid.

⚠ WAARSCHUWING

Als zich water in de reminrichtingen heeft opgehoopt, zal de remwerking verslechteren of geheel onvoorspelbaar worden. Test bij lage snelheid de remmen op effectieve werking na het rijden door waterplassen of het schoonspuiten van de onderkant van de auto. Maak zo nodig de remmen droog door bij lage snelheid het rempedaal herhaald in te trappen tot de remmen hun normale werking weer hebben verkregen.

Rembekrachtiging

De auto is uitgerust met een systeem voor rembekrachtiging. Zelfs als de rembekrachtiging uitvalt als gevolg van een afgeslagen motor of een defect, blijft het systeem normaal functioneren door middel van de aanwezige reservedruk, die voldoende is om de auto tot stilstand te brengen door het rempedaal eenmaal in te trappen en daarna ingetrapt te houden. Iedere keer dat het rempedaal wordt ingetrapt, wordt de reservedruk gedeeltelijk opgebruikt. Oefen zo gelijkmatig mogelijk druk op het rempedaal uit. Trap het rempedaal niet pompend in.

⚠ WAARSCHUWING

Zelfs zonder de reservedruk in het remsysteem, kan de auto tot stilstand worden gebracht door het rempedaal harder dan normaal in te trappen. De benodigde remweg zal echter wel langer zijn.

Remassistentiesysteem

Als u plotseling hard op de rem trapt, interpreteert het remassistentiesysteem dit als een noodstop en zorgt dan voor een krachtiger remvermogen voor het geval u de rem niet stevig genoeg ingetrapt houdt.

Antiblokkeersysteem (ABS)

Het ABS voorkomt blokkeren van de wielen tijdens remmen door elektronische regeling van de remdruk. Dit systeem helpt u tevens bij het handhaven van de controle over het stuur indien op een gladde ondergrond geremd wordt of bij erg hard remmen.
Het ABS werkt automatisch, wat betekent dat er geen speciale remtechniek voor vereist is. U trapt normaal het rempedaal in zonder met het pedaal te pompen. Het ABS treedt in werking zodra het systeem registreert dat de wielen beginnen te blokkeren. Tijdens de werking van het ABS is het mogelijk dat u een kleine beweging van het rempedaal gewaarwordt.

OPMERKING:
- *Het ABS werkt niet bij een rijsnelheid van minder dan ongeveer 9 km/h (6 mph).*
- *Als het ABS-systeem geactiveerd wordt, kunt u soms een stommelend geluid horen en/of beweging in het rempedaal voelen. Dit is normaal en duidt erop dat de regeling van de remvloeistofdruk op de juiste wijze in werking is getreden.*
- *Na het starten van de motor of als de auto begint te bewegen kunt u een geluid horen. Dit betekent dat de bovenstaande systemen een zelfcontrole aan het uitvoeren zijn. Dit geluid duidt niet op een storing.*

⚠ WAARSCHUWING

- **Op wegen met een losse bovenlaag (grindwegen, besneeuwde wegen enz.) is het mogelijk dat de remweg van een auto met ABS iets langer is dan de remweg van een vergelijkbare auto met conventioneel remsysteem. Bij een auto met conventioneel remsysteem kunnen de blokkerende wielen in het grind of de sneeuw ploegen waardoor de remweg verkort wordt. Deze tegenwerkende kracht wordt door het ABS opgeheven. Dit betekent dat u met een langere remweg rekening dient te houden bij het rijden op een losse ondergrond.**
- **Op normale wegen kan de remweg van sommige bestuurders iets korter zijn met conventionele remsystemen dan met ABS-remsystemen.**
- **In beide bovenstaande gevallen helpt het ABS u echter om de koersvastheid van de auto te bewaren. Onthoud wel dat het ABS niet kan compenseren voor slechte weg- of weersomstandigheden of een slechte rijvaardigheid. Neem de veiligheid in acht en rijd nooit te snel.**

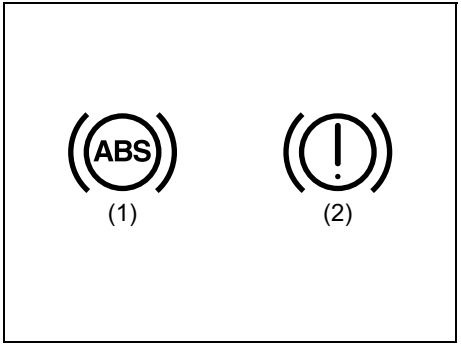

54MN069

(1) ABS-waarschuwingslampje
(2) Remsysteemwaarschuwingslampje

⚠ WAARSCHUWING

- **Als het ABS-waarschuwingslampje (1) op het instrumentenpaneel tijdens het rijden gaat branden en blijft branden, kan dit duiden op een storing in het ABS-systeem. Laat het systeem in dit geval zo spoedig mogelijk door uw SUZUKI-dealer nakijken. Als het ABS defect raakt, blijft het normale remsysteem werken en valt alleen de ABS voorziening uit.**
- **Als het ABS-waarschuwingslampje (1) en het remsysteemwaarschuwingslampje (2) in het instrumentenpaneel beide blijven branden, of tijdens het rijden beide gaan branden, kan dit erop duiden dat de antiblokkeerfunctie en de achterwielremkracht-regelfunctie (doseerklepfunctie) van het ABS-systeem defect zijn. Indien dit gebeurt, kunnen de achterwielen gemakkelijk blokkeren of kan de auto zelfs gevaarlijk slippen bij het remmen op een gladde weg of bij hard remmen op een gewone droge asfaltweg. Laat het systeem in dit geval zo spoedig mogelijk door uw SUZUKI-dealer nakijken. Rijd voorzichtig en vermijd zo veel mogelijk hard remmen.**

Hoe het ABS werkt

Een computer bewaakt voortdurend de draaisnelheid van de wielen. Tijdens remmen registreert de computer de verandering die optreedt in de draaisnelheid van de wielen. Als de wielen plotseling langzamer gaan draaien, hetgeen duidt op een neiging tot blokkeren, zal de computer de remkracht meerdere malen per seconde veranderen om blokkeren van de wielen te voorkomen. Als u de auto start of als u na hard remmen gas geeft, is het mogelijk dat u even een motorgeluid of een klikkend geluid hoort dat aangeeft dat het systeem zichzelf terugstelt of controleert.

⚠ WAARSCHUWING

Het ABS kan mogelijk niet naar behoren functioneren bij gebruik van andere banden of wielen dan die in deze gebruikershandleiding zijn voorgeschreven. De reden hiervoor is dat het ABS werkt door het vergelijken van veranderingen in de draaisnelheid van de wielen. Gebruik daarom alleen de in deze gebruikershandleiding voorgeschreven afmetingen en typen wanneer u banden of wielen vervangt.

Elektronisch stabiliteitsprogramma (ESP®)

ESP® is een gedeponeerd handelsmerk van Daimler AG.

Het elektronisch stabiliteitsregelsysteem (ESP®) helpt bij de besturing van de auto tijdens het nemen van bochten in het geval dat de voorwielen of achterwielen slippen. Tevens bevordert deze voorziening de handhaving van de tractie bij het versnellen op een glad of onverhard wegoppervlak. Dit gebeurt via het regelen van het motorvermogen en via selectief gebruik van de remmen. Bovendien helpt ESP® om slippen te voorkomen door de remdruk te regelen.

⚠ WAARSCHUWING

Het ESP® kan niet in alle situaties de rijstabiliteit van de auto verhogen en kan ook niet de werking van het volledige remsysteem van de auto regelen. Het ESP® kan geen ongevallen voorkomen, inclusief ongevallen die het gevolg zijn van een buitensporig hoge snelheid bij het maken van een bocht, of slippen op een nat wegdek. Veilig rijden en goed opletten is de beste methode om ongevallen te voorkomen. De eigenschappen van een met ESP® uitgeruste auto mogen nooit gebruikt worden als vervanging voor veilig rijden.

Het ESP® bestaat uit de volgende drie systemen:

Stabiliteitsregelsysteem

Het stabiliteitsregelsysteem van de auto zorgt voor een geïntegreerde werking van de diverse systemen, zoals de antiblokkeerremmen, de tractieregeling, de motorregeling enz. Dit systeem regelt automatisch de remmen en de motor om te voorkomen dat de auto gaat slippen bij het nemen van bochten op een glad wegdek of als het stuurwiel plotseling wordt gedraaid.

Tractieregelsysteem

Het tractieregelsysteem helpt automatisch om doorslippen van de wielen te voorkomen als u op een glad wegoppervlak wegrijdt of versnelt. Het systeem werkt alleen als het registreert dat enkele van de wielen doorslippen of tractie beginnen te verliezen. Als dit gebeurt, stelt het systeem de voor- en achterwielremmen in werking en vermindert tevens het motorvermogen om doorslippen van de wielen te voorkomen.

OPMERKING:
Na het starten van de motor of als de auto begint te bewegen kunt u een geluid horen. Dit betekent dat de bovenstaande systemen een zelfcontrole aan het uitvoeren zijn. Dit geluid duidt niet op een storing.

Antiblokkeersysteem (ABS)

Het ABS voorkomt blokkeren van de wielen tijdens remmen door elektronische regeling van de remdruk. Dit systeem helpt u tevens bij het handhaven van de controle over het stuur indien op een gladde ondergrond geremd wordt of bij erg hard remmen. Het ABS werkt automatisch, wat betekent dat er geen speciale remtechniek voor vereist is. U trapt normaal het rempedaal in zonder met het pedaal te pompen. Het ABS treedt in werking zodra het systeem registreert dat wielen beginnen te blokkeren. Tijdens de werking van het ABS is het mogelijk dat u een kleine beweging van het rempedaal gewaarwordt.
(Voor verdere informatie over het ABS kunt u de paragraaf “Remmen” in dit hoofdstuk raadplegen.)

OPMERKING:
Het ABS werkt niet bij een rijsnelheid van minder dan ongeveer 9 km/h (6 mph).

⚠ WAARSCHUWING

- **Het ESP® kan mogelijk niet naar behoren functioneren bij gebruik van andere banden of wielen dan die in deze handleiding zijn voorgeschreven. Gebruik daarom alleen de in deze gebruikershandleiding voorgeschreven afmetingen en typen wanneer u banden of wielen vervangt.**
- **Het ESP® werkt mogelijk niet juist als de banden niet op de aanbevolen bandenspanning zijn.**
- **Het ESP® werkt mogelijk niet juist als er sneeuwkettingen zijn gemonteerd.**
- **Het ESP® werkt mogelijk niet juist als de banden erg versleten zijn. Vervang de banden zeker zodra de loopvlakslijtage-indicatoren in de groeven op het loopvlak zichtbaar worden.**
- **Het ESP® mag niet beschouwd worden als vervanging voor winterbanden of sneeuwkettingen op besneeuwde wegen.**

⚠ WAARSCHUWING

- **Het ESP® werkt mogelijk niet juist als onderdelen die verband houden met de motor, zoals de geluiddemper, niet gelijkwaardig zijn aan de standaarduitrusting of sterk verouderd zijn.**
- **Breng geen wijzigingen aan de wielophanging van de auto aan, want dan zal het ESP® wellicht niet meer juist werken.**

OPMERKING:

- *Als het ESP® systeem geactiveerd wordt, kunt u soms een stommelend geluid horen en/of beweging in het rempedaal voelen. Dit is normaal en duidt erop dat de regeling van de remvloeistofdruk op de juiste wijze in werking is getreden.*
- *Na het starten van de motor of als de auto begint te bewegen kunt u een geluid horen. Dit betekent dat de bovenstaande systemen een zelfcontrole aan het uitvoeren zijn. Dit geluid duidt niet op een storing.*

Hieronder worden de ESP® controlelichtjes beschreven:

ESP® waarschuwingslampje

52KM133

Dit lampje knippert 5 keer per seconde wanneer een van de volgende systemen wordt geactiveerd.

- Stabiliteitsregelsysteem
- Tractieregelsysteem
- Hill descent-regelsysteem

Als dit lampje knippert, moet u voorzichtig rijden.

Als het contactslot in de “ON”-stand wordt gezet, gaat dit lampje even branden zodat u kunt controleren of het lampje werkt.

LET OP

Als het ESP® waarschuwingslampje gaat branden of blijft branden tijdens het rijden, kan dit duiden op een storing in de ESP® systemen (met uitzondering van de ABS). Laat de systemen in dit geval door een erkende SUZUKI-dealer nakijken.

OPMERKING:
Als het ESP® waarschuwingslampje gaat branden of blijft branden tijdens het rijden, waarmee een storing van de ESP® systemen wordt aangegeven (met uitzondering van de ABS), zal het remsysteem als een normale ABS werken zonder extra ESP® functies.

ESP® OFF-controlelichtje

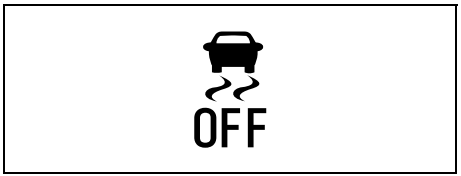

57L30045

U moet het ESP® tijdens normaal rijden inschakelen, zodat u voordeel uit de ESP® systemen haalt.

Het kan gewenst zijn om de ESP® systemen (met uitzondering van het ABS) uit te schakelen als uw auto in zand, modder of sneeuw vastzit, waar wielspin nodig is.

OPMERKING:
- *Als de rijsnelheid hoger is dan ongeveer 30 km/h (19 mph), zullen de ESP®-systemen (met uitzondering van het ABS) automatisch worden ingeschakeld en gaat het ESP® OFF controlelichtje uit.*
- *Als de tussenbakschakelaar in de stand "4L" (4-wielaandrijving laag bereik) staat, worden de ESP®-systemen (met uitzondering van het ABS) geannuleerd om de tractie van de auto te verbeteren en zal het ESP® OFF controlelichtje gaan branden.*
  Als de tussenbakschakelaar in de stand "4L" (4-wielaandrijving laag bereik) staat, kan de remtractieregeling geactiveerd worden. De remtractieregeling remt het snel ronddraaiende wiel en verdeelt het aandrijfvermogen over de andere wielen waardoor een grotere klimkracht wordt verkregen of een betere prestatie op een glooiende heuvel of glad wegdek.

ESP® OFF-schakelaar

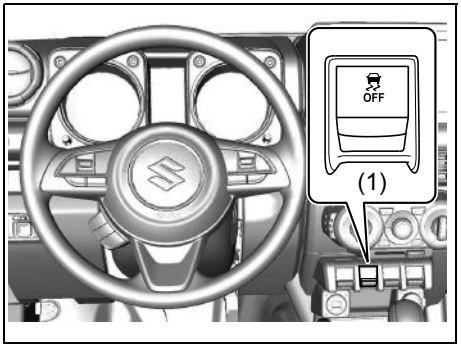

78RB03014

(1) ESP® OFF-schakelaar

Als de ESP® OFF-schakelaar, die zich in het instrumentenpaneel bevindt, wordt ingedrukt en vastgehouden om de ESP® systemen (met uitzondering van de ABS) uit te schakelen, zal het ESP® OFF-controlelichtje in het instrumentenpaneel gaan branden.
Wanneer u de ESP® systemen (met uitzondering van het ABS) hebt uitgeschakeld, moet u ervoor zorgen dat u de systemen opnieuw inschakelt voordat u weer normaal gaat rijden.
Als u nog een keer op de ESP® OFF-schakelaar drukt, zal het ESP® OFF-controlelichtje uitgaan en worden alle ESP® systemen geactiveerd.

OPMERKING:
Wanneer u de ESP® OFF-schakelaar een tijdje ingedrukt houdt met de keuzehendel in de stand “4L”, kan het hill hold-regelsysteem worden gedeactiveerd.

75RM223

Als het bericht dat in de bovenstaande afbeelding wordt getoond op het informatiedisplay verschijnt, het hoofdwaarschuwingscontrolelichtje knippert en de interne zoemer piept, kan dit op een probleem in het ESP®-systeem duiden. Laat uw voertuig door uw SUZUKI-dealer nakijken.

OPMERKING:
Het ESP® systeem zal niet geactiveerd worden als dit bericht wordt weergegeven.

OPMERKING:
Als uw auto is uitgerust met het stereocamera-remhulpsysteem en het ESP®-systeem is uitgeschakeld, zullen het stereocamera-remhulpsysteem, het rijbaanafwijkingssysteem, de de voertuigslingeringswaarschuwing en de verkeersbordherkenning worden uitgeschakeld. (De grootlichtassistentie schakelt niet uit.)

ABS-waarschuwingslampje/remsysteemwaarschuwingslampje

Zie “Remmen” in dit hoofdstuk.

Hill descent control systeem

Het hill descent control systeem is ontworpen om de werklast voor de bestuurder te verminderen bij het afrijden van een steile, oneffen en/of gladde helling waar de auto niet voldoende snelheid kan minderen via afremmen op de motor. Het hill descent control systeem helpt u bij het regelen van de rijsnelheid door automatisch, naar vereist, de remmen van de auto te bedienen zodat u alle aandacht kunt geven aan de besturing van de auto.

⚠ WAARSCHUWING

Blijf alert en vertrouw niet blindelings op het hill descent control systeem. Het hill descent control systeem kan niet onder alle belasting- en wegomstandigheden de rijsnelheid regelen. Zorg dat u steeds in staat bent om zelf de rijsnelheid te regelen door op de rem te trappen. Als u niet goed oplet en de rijsnelheid niet met de rem regelt wanneer dit nodig is, kan dit resulteren in verlies van de macht over het stuur of een ongeluk.

Schakelaar voor hill descent control systeem

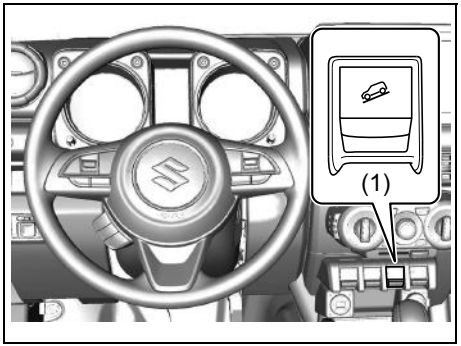

78RB03015

(1) Schakelaar voor hill descent control systeem

Activeren van het hill descent control systeem:

1) Schakel de overnemer naar de 4-wielaandrijving in hoge stand (“4H”) of 4-wielaandrijving in lage stand (“4L”).
2) Zet de schakelhendel in een vooruit- of achteruitversnelling.
3) Druk op de schakelaar voor het hill descent control systeem (1) wanneer de rijsnelheid minder dan 25 km/h (15 mph) is. Het controlelichtje voor het hill descent control systeem in het instrumentenpaneel gaat branden en het hill descent control systeem wordt geactiveerd.

4-wielaandrijving in hoge stand

Wanneer de rijsnelheid ongeveer 10 km/h (6 mph) overschrijdt zonder dat het gaspedaal wordt ingetrapt, zal het hill descent control systeem automatisch de remmen bedienen om de rijsnelheid op ongeveer 10 km/h (6 mph) te handhaven.

4-wielaandrijvingstand laag bereik

Wanneer de rijsnelheid ongeveer 5 km/h (3 mph) overschrijdt zonder dat het gaspedaal wordt ingetrapt, zal het hill descent control systeem automatisch de remmen bedienen om de rijsnelheid op ongeveer 5 km/h (3 mph) te handhaven.

- Bij het remmen gaan de achterlichten/remlichten branden en knippert het ESP® waarschuwingslampje.
- Wanneer de rijsnelheid ongeveer 40 km/h (25 mph) overschrijdt, stopt de werking van het hill descent control systeem en gaat het controlelichtje voor het hill descent control systeem uit. Wanneer de rijsnelheid lager wordt dan ongeveer 25 km/h (16 mph), wordt het hill descent control systeem opnieuw geactiveerd en gaat het controlelichtje voor het hill descent control systeem weer branden.

⚠ WAARSCHUWING

- **Wanneer het hill descent control systeem lange tijd continu wordt gebruikt, kan de temperatuur van het remsysteem oplopen waardoor het hill descent control systeem tijdelijk wordt uitgeschakeld om de werking van het remsysteem te beschermen. Het controlelichtje voor het hill descent control systeem knippert om u erop attent te maken dat het systeem is uitgeschakeld. Trap het rempedaal in en stop de auto op een veilige plaats. Wanneer de temperatuur van het remsysteem lager wordt, gaat het controlelichtje voor het hill descent control systeem weer continu branden en wordt het systeem opnieuw geactiveerd.**
- **Het hill descent control systeem kan geactiveerd worden wanneer de schakelhendel in de “N” (vrijstand) staat, maar er is dan geen motorremwerking. Gebruik het hill descent control systeem altijd met de schakelhendel in een vooruit- of achteruitversnelling.**

(vervolg)

⚠ WAARSCHUWING

(vervolg)

- **Wanneer u het hill descent-regelsysteem wilt gebruiken, drukt u op de schakelaar van het hill descent-regelsysteem en controleert u of het indicatielampje van het hill descent-regelsysteem gaat branden en er geen waarschuwingsbericht op het informatiedisplay verschijnt.**

OPMERKING:
Het is mogelijk dat u een onbekend geluid van de motor hoort wanneer het hill descent control systeem wordt geactiveerd. Dit geluid is normaal en duidt niet op een storing.

Om het hill descent control systeem uit te schakelen drukt u op de schakelaar voor het hill descent control systeem zodat het controlelichtje voor het hill descent control systeem uitgaat.

Controlelichtje voor hill descent control systeem

79K050

Als het contactslot in de “ON”-stand wordt gezet, gaat dit lampje even branden zodat u kunt controleren of het lampje werkt.

Wanneer u op de schakelaar voor het hill descent control systeem drukt en de gebruikscondities voor het hill descent control systeem worden vervuld, gaat het indicatielampje voor het hill descent control systeem branden. Als het controlelichtje voor het hill descent control systeem knippert, zal het hill descent control systeem niet geactiveerd worden.

Als het controlelichtje voor het hill descent control systeem gaat branden terwijl de schakelaar voor het hill descent control systeem niet wordt bediend, of als het controlelichtje niet gaat branden nadat op de schakelaar is gedrukt, is er een probleem in het systeem. Laat uw voertuig door uw SUZUKI-dealer nakijken.

OPMERKING:
Als het indicatielampje van het hill descent-regelsysteem knippert wanneer u de schakelaar van het hill descent-regelsysteem indrukt, controleer dan de volgende omstandigheden.

- *De keuzehendel staat in de 4-wielaandrijving-hoogbereikpositie (“4H”) of 4-wielaandrijving-laagbereikpositie (“4L”)*
- *De schakelhendel staat in een vooruit- of achteruitversnelling.*
- *De rijsnelheid is lager dan 25 km/h (15 mph)*
- *Het remsysteem werkt met de normale gebruikstemperatuur.*

OPMERKING:
Als een van de volgende gevallen zich voordoet, kan er een storing in het hill descent control systeem of het ESP® systeem zijn. Laat uw voertuig door uw SUZUKI-dealer nakijken.

- *Het controlelichtje voor het hill descent control systeem gaat niet branden of knipperen wanneer u op de schakelaar voor het hill descent control systeem drukt.*
- *Het controlelichtje voor het hill descent control systeem blijft branden terwijl er gereden wordt zonder dat op de schakelaar voor het hill descent control systeem is gedrukt.*

75RM224

Als het bericht dat in de bovenstaande afbeelding wordt getoond op het informatiedisplay verschijnt, het hoofdwaarschuwingscontrolelichtje knippert en de interne zoemer piept, kan dit duiden op een probleem met het hill descent control systeem en het hill hold control systeem. Laat uw voertuig door uw SUZUKI-dealer nakijken.

OPMERKING:
U kunt het hill descent control systeem niet activeren wanneer deze melding wordt getoond.

Hill hold control systeem

Het hill hold-regelsysteem is bedoeld om u te helpen wanneer u een heuvel op begint te rijden. Als u een helling begint op te rijden, helpt het systeem te voorkomen dat de auto naar beneden rolt (gedurende ongeveer 2 seconden) wanneer u uw van het rempedaal naar het gaspedaal verplaatst.

⚠ WAARSCHUWING

- **Vertrouw niet blindelings op het hill hold control systeem. Het hill hold control systeem kan niet onder alle belastings- en wegomstandigheden voorkomen dat de auto van een helling naar beneden rolt. Wees er altijd op voorbereid dat u het rempedaal moet intrappen om te voorkomen dat de auto naar beneden rolt. Als u niet oplet en het rempedaal intrapt om de auto op een helling op de plaats te houden, kan dit leiden tot verlies van de controle over de auto of een ongeval.**
- **Het hill hold control systeem is niet ontworpen om een auto op een helling te stoppen.**

(vervolg)

⚠ WAARSCHUWING

(vervolg)

- **Nadat u uw voet van het rempedaal haalt, moet u onmiddellijk gasgeven om met de auto naar boven te rijden. Als u uw voet langer dan 2 seconden van het rempedaal haalt, wordt het hill hold control systeem geannuleerd. In dat geval kan de auto naar beneden rollen wat kan resulteren in een ongeluk afhankelijk van de hellingsgraad van de helling. Ook kan de motor afslaan en zullen het stuur- en rembekrachtigingssysteem niet werken zodat het sturen en remmen meer kracht vereisen dan gewoonlijk, wat tot een ongeluk of schade aan de auto kan leiden.**
- **Als u rijdt op een steile helling, op grind, op een besneeuwde weg of op een modderige weg en het hill hold control system is geactiveerd, kan het mogelijk zijn dat de wielen vergrendeld worden en de auto mogelijk niet onder controle kan worden gehouden.**

Het hill hold control systeem werkt maximaal 2 seconden wanneer u uw voet van het rempedaal neemt en mits aan de volgende voorwaarden is voldaan.

1) De schakelhendel staat in een vooruit- of achteruitversnelling.
2) De handrem is vrijgezet.
3) De auto staat op een opwaartse helling.

OPMERKING:
Wanneer het controlelampje voor he hill hold control systeem actief is, kunnen de volgende omstandigheden worden gevonden, maar dit is geen storing.
- U kunt een geluid horen in de motorruimte.
- Wanneer het rempedaal zwaar wordt, kan het moeilijk zijn voor u om het in te trappen.

75RM224

Als het bericht dat in de bovenstaande afbeelding wordt getoond op het informatiedisplay verschijnt, het hoofdwaarschuwingscontrolelichtje knippert en de interne zoemer piept, kan dit duiden op een probleem met het hill descent control systeem en het hill hold control systeem. Laat uw voertuig door uw SUZUKI-dealer nakijken.

OPMERKING:
Het hill hold control systeem zal niet geactiveerd worden wanneer dit bericht wordt weergegeven.

Het hill hold control systeem uitschakelen

Bij het rijden op een steile helling of een gladde weg (ijzig, met sneeuw bedekt, modderig, enz) is het mogelijk het hill hold control systeem te deactiveren.

Het hill hold control systeem deactiveren:
1) Zorg ervoor dat de versnellingsbak in de stand “N” (Neutraal) staat voor voertuigen met handgeschakelde transmissie en voertuigen met automatische transmissie.
2) Schakel de keuzehendel van de stand 4-wielaandrijving-hoogbereik (“4H”) naar de stand 4-wielaandrijving-laagbereik (“4L”).

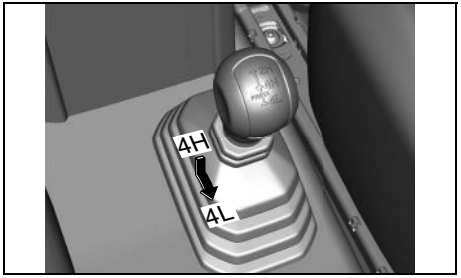

78RB03027

3) Wanneer de ESP® OFF-schakelaar wordt ingedrukt en vastgehouden om het ESP®-systemen (met uitzondering van het ABS) uit te schakelen, zal het ESP® OFF-controlelichtje gaan branden voor auto’s met instrumentenpaneel (type A) of de melding wordt getoond op het display voor de auto’s met instrumentenpaneel (type B) en het hill hold control systeem wordt gedeactiveerd.

Bij auto's met instrumentenpaneel (type A)

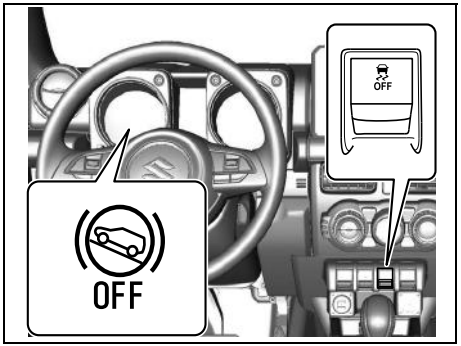

78RB03044

Bij auto's met instrumentenpaneel (type B)

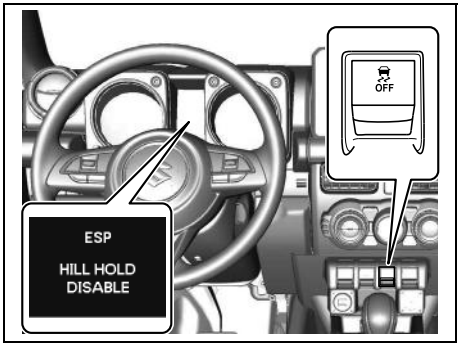

78RB03045

OPMERKING:

- *Wanneer de ESP® OFF-schakelaar nogmaals wordt ingedrukt, wordt het hill hold-regelsysteem opnieuw geactiveerd.*
- *Wanneer het hill hold-regelsysteem is uitgeschakeld en de keuzehendel wordt geschakeld van de stand "4L" naar de stand "4H" wordt het hill hold-regelsysteem weer ingeschakeld.*
- *Wanneer de hill hold control systeem wordt uitgeschakeld, wordt het hill descent control systeem ook uitgeschakeld.*

Bandenspanningsbewakingssysteem (TPMS) (indien uitgerust)

Het bandenspanningsbewakingssysteem is bedoeld om u te waarschuwen als een of meerdere banden van uw auto een sterk verlaagde bandenspanning hebben. Elk wiel is voorzien van een TPMS-bandenspanningssensor met een unieke identificatiecode.
De bandenspanningsbewakingssensor stuurt de bandenspanningssignalen naar de ontvanger van de stuureenheid van het bandenspanningsbewakingssysteem.
Indien de bandenspanning van een of meerdere banden sterk is gedaald, gaat het waarschuwingslampje voor te lage bandenspanning branden.

OPMERKING:
Het woord "telltale" in dit hoofdstuk, betekent een indicator.

Waarschuwingslampje voor te lage bandenspanning

52D305

Elke band dient maandelijks te worden gecontroleerd wanneer deze koud is en op de door de voertuigfabrikant voorgeschreven spanning te worden gebracht zoals aangegeven op het bandeninformatielabel van uw auto. Elke band dient maandelijks te worden gecontroleerd wanneer deze koud is en op de door de fabrikant voorgeschreven spanning te worden gebracht zoals aangegeven op het bandeninformatielabel van uw auto.

Om het brandstofverbruik te verminderen is uw auto uitgerust met een bandenspanningsbewakingssysteem (TPMS) dat u door middel van een waarschuwingslampje waarschuwt voor een sterk verlaagde bandenspanning van een of meerdere banden.

In dat geval dient u zo snel mogelijk te stoppen, de banden te controleren en ze weer op de voorgeschreven spanning te brengen.

Rijden met een sterk verlaagde bandenspanning kan de band oververhitten, hetgeen tot een defect van de band kan leiden. Ook leidt het rijden met een te lage bandenspanning tot een verhoging van het brandstofverbruik en een verkorting van de levensduur van de band en heeft het een negatieve invloed op het rij- en remgedrag. Houd er rekening mee dat het TPMS geen vervanging vormt voor het juiste onderhoud van de banden. Het is de verantwoordelijkheid van de bestuurder om de juiste bandenspanning aan te houden, ook als de spanningsdaling nog niet groot genoeg is om het waarschuwingslampje te activeren.

⚠ WAARSCHUWING

Door alleen te vertrouwen op het bandenspanningsbewakingssysteem voor het controleren van de bandenspanning kunt u de controle over de auto verliezen of een ongeval veroorzaken.

Controleer maandelijks de bandenspanning wanneer de banden koud zijn. Breng de banden indien nodig op de voorgeschreven spanning zoals aangegeven op het bandeninformatielabel van uw auto en in deze gebruikershandleiding. Raadpleeg “Banden” in het hoofdstuk “INSPECTIE EN ONDERHOUD”.

⚠ WAARSCHUWING

Het niet nemen van corrigerende maatregelen als het waarschuwingslampje voor te lage bandenspanning niet werkt of als het gaat branden tijdens het rijden kan leiden tot een ongeval.

Indien het waarschuwingslampje voor te lage bandenspanning niet gedurende 2 seconden gaat branden nadat het contactslot in de “ON” stand is gezet of gaat branden en knippert tijdens het rijden, laat uw auto dan nakijken door een erkende SUZUKI-dealer. Ook als het lampje uitgaat na te hebben geknipperd om aan te geven dat het bewakingssysteem weer functioneert, dient u het systeem door een erkende SUZUKI-dealer te laten nakijken.

⚠ WAARSCHUWING

Het draagvermogen van de banden is gereduceerd bij een lagere bandenspanning. Als er sprake is van een slechts licht verlaagde bandenspanning, kan de belasting op de band het draagvermogen van de band overschrijden hetgeen tot een defect van de band kan leiden. Het waarschuwingslampje voor te lage bandenspanning waarschuwt niet voor deze situatie, omdat het alleen gaat branden als een of meerdere banden een sterk verlaagde bandenspanning hebben.

Controleer en corrigeer de bandenspanning minimaal eens per maand. Raadpleeg "Banden" in het hoofdstuk "INSPECTIE EN ONDERHOUD".

⚠ WAARSCHUWING

Het doorrijden met een brandend waarschuwingslampje voor te lage bandenspanning kan leiden tot een ongeval met ernstig of fataal letsel tot gevolg.
Als het waarschuwingslampje voor te lage bandenspanning gaat branden en blijft branden, verminder dan de snelheid en voorkom abrupt sturen en remmen. Weest u zich ervan bewust dat door het rijden met een sterk verlaagde bandenspanning de band oververhit en defect kan raken hetgeen een negatief effect heeft op het rem- en stuurgedrag. Stop zo snel mogelijk op een veilige plaats en controleer de banden.

- **Als een band lek is, vervang deze dan door het reservewiel (indien uitgerust). Raadpleeg "Instructies bij het opkrikken" in het hoofdstuk "PECH ONDERWEG" voor de juiste methode voor het verwisselen van een band. Raadpleeg ook "Banden en/of wielen vervangen" voor informatie over het resetten van het bandenspanningsbewakingssysteem na een lekke band.**

(vervolg)

⚠ WAARSCHUWING

(vervolg)

- **Indien een of meerdere banden een te lage spanning hebben, corrigeer dan zo snel mogelijk de bandenspanning van alle banden overeenkomstig de voorgeschreven bandenspanningswaarden.**

Het waarschuwingslampje voor te lage bandenspanning kan gaan branden door normale oorzaken zoals natuurlijke lekkage en spanningswisselingen veroorzaakt door veranderingen in temperatuur of luchtdruk. Door het corrigeren van de bandenspanning overeenkomstig de voorgeschreven spanning op het bandeninformatielabel zal het waarschuwingslampje voor te lage bandenspanning doven.

Om het waarschuwingslampje voor te lage bandenspanning te laten doven corrigeert u de bandenspanning als de banden koud zijn en rijdt u vervolgens gedurende 10 minuten met de auto.
Zodra de nieuwe bandenspanning wordt herkend, gaat het waarschuwingslampje voor te lage bandenspanning uit en toont het informatiedisplay de huidige bandenspanning (als de aanduiding voor het TPMS is geselecteerd (indien uitgerust)).

LET OP

Als het waarschuwingslampje voor te lage bandenspanning niet uitgaat na meer dan 10 minuten rijden na het corrigeren van de bandenspanning, kan er probleem zijn met het TPMS. Laat uw voertuig door uw SUZUKI-dealer nakijken.

Als het lampje opnieuw gaat branden kort na het corrigeren van de spanning in de banden, heeft u mogelijk een lekke band. Als een band lek is, vervang deze dan door het reservewiel (indien uitgerust).
Zie “Instructies bij het opkrikken” in het hoofdstuk “PECH ONDERWEG”. Zie ook “Banden en/of wielen vervangen” voor informatie over het resetten van het TPMS na een lekke band.

61MM0A198

OPMERKING:

- *Voor een enkel bepaald type instrumentenpaneel, toont het informatiedisplay de bovenstaande waarschuwings- en indicatormelding als de lichten gaan branden.*
- *Als de bandenspanning wordt gecorrigeerd in hoger gelegen gebieden, gaat het waarschuwingslampje voor te lage bandenspanning mogelijk niet uit na het corrigeren van de bandenspanning. In dit geval moet u de bandenspanning iets hoger instellen dan aangegeven op het bandeninformatielabel.*
- *Het waarschuwingslampje voor te lage bandenspanning kan tijdelijk uitgaan nadat het is gaan branden. Dit kan het gevolg zijn van een toename van de oppervlaktetemperatuur na een lange rit of wanneer naar warme gebieden wordt gereisd. Ook als het waarschuwingslampje uitgaat nadat het is gaan branden, controleer dan toch de bandenspanning van alle banden.*
- *Om de kans te verkleinen dat het waarschuwingslampje voor te lage bandenspanning gaat branden door normale veranderingen in temperatuur of luchtdruk is het belangrijk de bandenspanning te controleren en te corrigeren wanneer de banden koud zijn. Als u controleert nadat er is gereden, zijn de banden warm. Zelfs als de bandenspanning in deze toestand in orde lijkt, kan de bandenspanning beneden de voorgeschreven spanning komen wanneer de banden koud zijn. Ook banden die in een warme garage op de voorgeschreven bandenspanning zijn gebracht, kunnen een te lage bandenspanning hebben als bij zeer lage buitentemperaturen met de auto wordt gereden. Als u de bandenspanning corrigeert in een garage die warmer is dan de buitentemperatuur, dient u 1 kPa op te tellen bij de voorgeschreven bandenspanning voor elke 0,8°C verschil tussen de garagetemperatuur en de buitentemperatuur.*

TPMS-storingsindicator

Uw auto is ook uitgerust met een TPMS-storingsindicator om aan te geven dat het TPMS niet correct werkt.

De storingsindicator voor het bandenspanningsbewakingssysteem is gecombineerd met het waarschuwingslampje te lage bandenspanning. Als het systeem een storing vaststelt, zal het lampje ongeveer 75 seconden knipperen en vervolgens continu blijven branden. Deze volgorde zal worden herhaald na het starten van de auto zolang de storing blijft bestaan.

De storingsindicator voor het bandenspanningsbewakingssysteem wordt niet gereset als de motor wordt afgezet. Het blijft branden totdat de normale omstandigheden zijn hersteld.

Als de storingsindicator brandt, kan het systeem mogelijk geen te lage bandenspanning vaststellen. Storingen in het TPMS kunnen verschillende oorzaken hebben, waaronder ook de montage van andere banden of wielen die een correcte werking van het systeem voorkomen. Controleer altijd de storingsindicator van het bandenspanningsbewakingssysteem nadat een of meerdere banden of wielen van uw auto zijn vervangen om zeker te zijn dat het bandenspanningsbewakingssysteem correct werkt.

LET OP

De bandenspanningssensoren kunnen beschadigd raken als niet de juiste voorzorgsmaatregelen worden genomen.

- **Wij adviseren banden te laten repareren of vervangen door een erkende SUZUKI-dealer. De bandenspanningssensoren kunnen beschadigd raken bij het monteren of demonteren van de banden.**
- **Gebruik geen vloeibaar afdichtmiddel voor een lekke band tenzij uw auto is uitgerust met een reparatieset voor een lekke band in plaats van een reservewiel.**

LET OP

Indien het waarschuwingslampje voor te lage bandenspanning vaak gaat branden, kan er iets mis zijn met een of meerdere banden, de bandenspanningsensoren of het bewakingssysteem.

Als het waarschuwingslampje voor te lage bandenspanning vaak gaat branden, dient u uw auto door een erkende SUZUKI-dealer laten nakijken.

61MM0A199

OPMERKING:
Voor een enkel bepaald type instrumentenpaneel, toont het informatiedisplay de bovenstaande waarschuwings- en indicatormelding als de lichten gaan branden.

Beperkingen van het TPMS

Het bandenspanningsbewakingssysteem kan onder de volgende omstandigheden niet correct functioneren. In de volgende situaties kan het waarschuwingslampje te lage bandenspanning gaan branden en blijven branden of knipperen.

- Als u een lekke band door het reservewiel vervangt.
- Als u het reservewiel meeneemt in het rouleren van de banden.
- Als een bandenspanningssensor is beschadigd bij het vervangen van de band of als vloeibare afdichtmiddelen zijn gebruikt om een lekke band te repareren.
- Als het elektronische signaal van de TPMS-sensor wordt verstoord op een van de volgende manieren:
  - In de buurt bevindt zich elektronische apparatuur die gebruik maakt van dezelfde golffrequentie.
  - Op de ruit is een metalen laag aanwezig die interfereert met de radiogolven.
  - De auto is bedekt met een dikke laag sneeuw of ijs, met name rond de wielen of wielkasten.
  - Er worden winterbanden zonder originele bandenspanningssensoren of sneeuwkettingen gebruikt.
- Bij gebruik van niet originele SUZUKI-wielen of banden.
- Als de bandenspanning van een band te hoog is.
- Als er een probleem is met de ontvanger van de TPMS-regeleenheid.

TPMS-instelling (voor instrumentenpaneel - Type A)

- U kunt voor de volgende gevallen de referentiewaarde voor de bandenspanning instellen zoals aangegeven op het bandeninformatielabel.
  - Comfortmodus
  - Belastingsmodus

Voor meer informatie over hoe u de stand instelt, raadpleegt u “Instellingsmodus” in het hoofdstuk“ ALVORENS WEG TE RIJDEN”.

⚠ WAARSCHUWING

Als het laadgewicht van de auto is gewijzigd, corrigeer dan de bandenspanning overeenkomstig het bandeninformatielabel en stel de referentiewaarde in via het informatiedisplay. Indien het laadgewicht, de bandenspanning en de referentiewaarde niet overeenkomen, zal het bandenspanningsbewakingssysteem niet correct functioneren.

TPMS-instelling (voor instrumentenpaneel - Type B)

- U kunt de huidige bandenspanning op het informatiedisplay controleren.
- U kunt voor de volgende gevallen de referentiewaarde voor de bandenspanning instellen zoals aangegeven op het bandeninformatielabel.
  - Comfortmodus
  - Belastingsmodus

⚠ WAARSCHUWING

Als het laadgewicht van de auto is gewijzigd, corrigeer dan de bandenspanning overeenkomstig het bandeninformatielabel en stel de referentiewaarde in via het informatiedisplay. Indien het laadgewicht, de bandenspanning en de referentiewaarde niet overeenkomen, zal het bandenspanningsbewakingssysteem niet correct functioneren.

Voor het controleren van de huidige bandenspanning

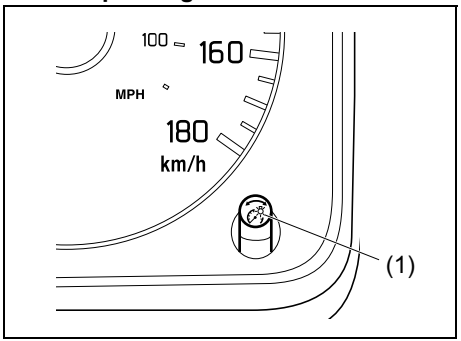

78RB03016

1) Wanneer het contactslot naar “ON” wordt gedraaid en het voertuig stilstaat, houdt u de indicator keuzeknop (1) op het instrumentenpaneel een tijdje ingedrukt om het informatiedisplay naar de instellingsfunctie te veranderen.

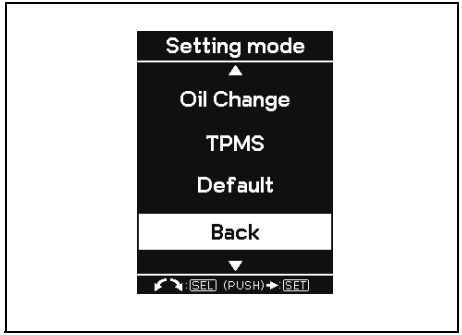

78RB03017

2) Draai de indicator keuzeknop (1) naar links of rechts om “TPMS ” te selecteren en druk op de indicator keuzeknop.

OPMERKING:
Om de instellingsfunctie te verlaten, selecteert u “Back” en drukt u op de indicatorkeuzeknop (1).

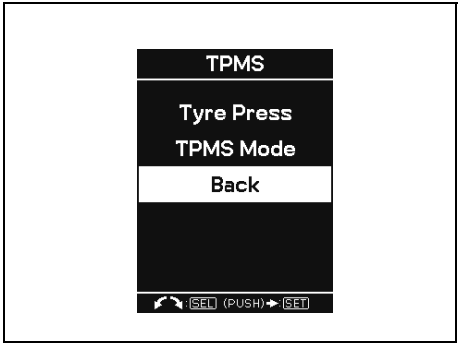

78RB03018

3) Draai de indicator keuzeknop (1) naar links of rechts om “Tyre Press” te selecteren en druk op de indicator keuzeknop.

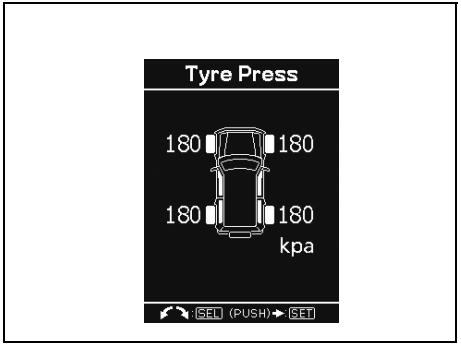

78RB03019

4) Het display toont de huidige bandenspanning.

OPMERKING:

- *Als het waarschuwingslampje voor te lage bandenspanning gaat branden, schakelt het display over naar het "Tyre Press" display en knipperen een of meerdere bandenspanningsindicatoren om aan te geven welke band(en) een te lage bandenspanning hebben.*
- *Het is mogelijk dat het display de bandenspanning niet aangeeft tot ongeveer 10 minuten nadat u met de auto bent gaan rijden. Dit komt omdat het TPMS de bandenspanning gedurende deze 10 minuten aan het bepalen is. Het display toont de bandenspanning nadat 10 minuten zijn verstreken.*
- *Als u de auto stopt en het contactslot in de "LOCK" stand zet of de contactfunctie op "LOCK" en de auto dan 20 minuten of langer laat staan, zal de bandenspanning teruggesteld worden en wordt 0 kPa aangegeven wanneer de motor opnieuw wordt gestart. In dit geval wordt de aanduiding van de huidige bandenspanning weer hersteld nadat een tijdje met de auto is gereden. Als echter voordat de motor werd gestopt een van de bandenspanningen als een te lage bandenspanning werd beoordeeld, is het mogelijk dat de aanduiding van de bandenspanning niet wordt hersteld en er "---" wordt aangegeven.*

Instellen van de referentiewaarde voor de bandenspanning

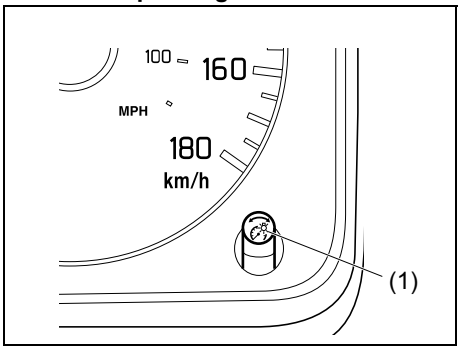

78RB03016

1) Wanneer het contactslot in de stand "ON" staat en de auto stilstaat, houdt u de indicator keuzeknop (1) op het instrumentenpaneel een tijdje ingedrukt om het informatiedisplay naar de instellingsfunctie te veranderen.

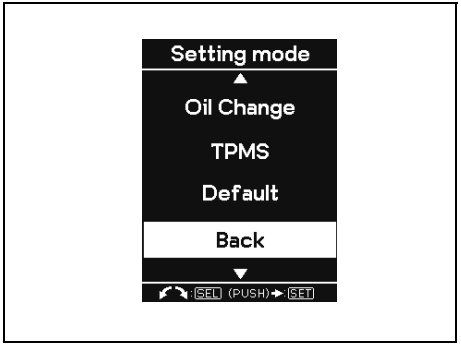

78RB03017

2) Draai de indicator keuzeknop (1) naar links of rechts om “TPMS” te selecteren en druk op de indicator keuzeknop.

OPMERKING:
Om de instellingsfunctie te verlaten, selecteert u “Back” en drukt u op de indicator-keuzeknop (1).

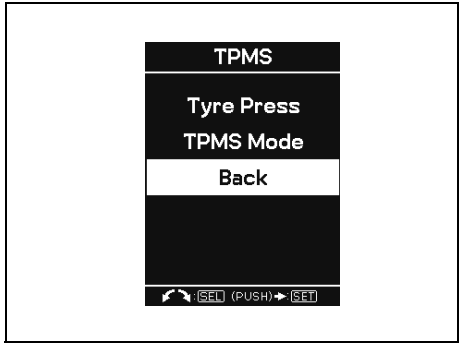

78RB03018

3) Draai de indicator keuzeknop (1) naar links of rechts om “TPMS Mode” te selecteren en druk op de indicator keuzeknop.

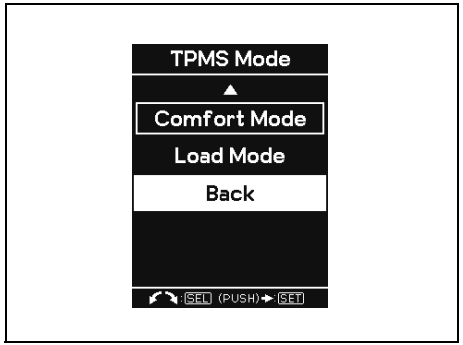

78RB03020

4) Draai de indicator keuzeknop (1) naar links of rechts om de standaardwaarde te selecteren en druk op de indicator keuzeknop.

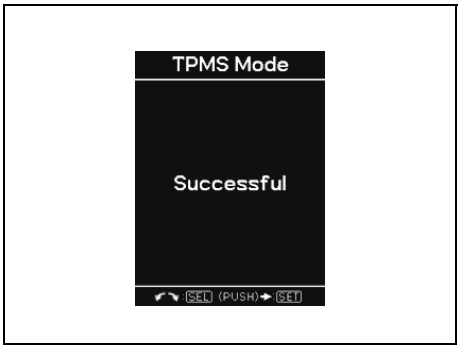

78RB03021

5) Als het display het bovenstaande bericht toont, is de instelling afgerond.

Banden en/of wielen vervangen

Als u een lekke band heeft en dan het reservewiel op de auto aanbrengt, raadt SUZUKI u aan om naar een erkende SUZUKI-dealer te gaan om een nieuwe band te laten aanbrengen op het wiel waarop de lekke band was. Het TPMS is namelijk ingesteld om de identificatiecode te herkennen van het oorspronkelijke wiel en op deze wijze zal de normale werking van het TPMS worden hersteld.

Als u alle wielen op de auto gaat vervangen, moet uw dealer controleren of er bandenspanningssensoren op de wielen zijn gemonteerd en moet de dealer het TPMS instellen om de nieuwe sensoren te herkennen.

OPMERKING:
Op het reservewiel zit geen bandenspanningssensor. Gebruik het reservewiel alleen in noodsituaties en vervang het reservewiel zo spoedig mogelijk om de normale werking van het TPMS te herstellen.

⚠ WAARSCHUWING

Het gebruik van banden of velgen die niet door SUZUKI zijn goedgekeurd kan leiden tot een storing van het bandenspanningsbewakingssysteem.
Maak bij het vervangen van banden en velgen uitsluitend gebruik van banden en velgen die door SUZUKI zijn goedgekeurd als standaard of optionele uitrusting voor uw auto. Zie de paragraaf “Banden” in het hoofdstuk “INSPECTIE EN ONDERHOUD” voor verdere informatie.

MEMO

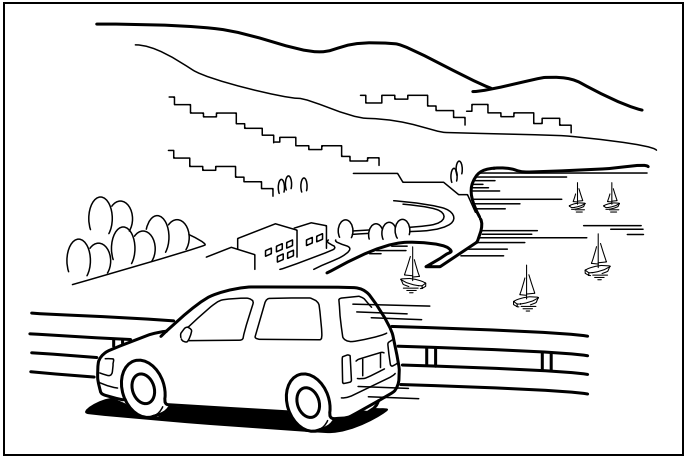

60G409

RIJEIGENSCHAPPEN

Belangrijke auto-ontwerpkenmerken om te weten 4-1
Rijden op verharde wegen 4-2
Off-road rijden 4-4
Inrijden 4-8
Katalysator 4-9
Verbeteren van het brandstofverbruik 4-10
Rijden op de snelweg 4-10
Rijden in de bergen 4-11

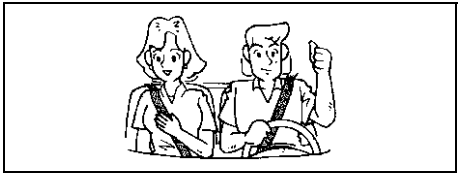

52D078

⚠ WAARSCHUWING

- **Draag altijd de veiligheidsgordels. Alhoewel de voorstoelen van airbags zijn voorzien, moeten zowel de bestuurder als alle passagiers altijd van de aanwezige veiligheidsgordels gebruik maken. Zie de paragraaf "Veiligheidsgordels en kinderzitjes" voor het juiste gebruik van de veiligheidsgordels.**
- **Neem nooit plaats achter het stuur wanneer u onder invloed bent van alcohol of verdovende middelen. Alcohol en verdovende middelen kunnen het u vrijwel onmogelijk maken veilig te rijden en vergroten aanzienlijk het gevaar op letsel voor u zowel als voor anderen. U dient eveneens het besturen van de auto te vermijden wanneer u moe, ziek, geïrriteerd of gespannen bent.**

Belangrijke auto-ontwerpkenmerken om te weten

⚠ WAARSCHUWING

Uw multifunctionele auto heeft stuurgedragkenmerken die verschillen van die van een conventionele personenauto. Lees daarom het volgende hoofdstuk zorgvuldig door voor uw veiligheid en die van uw passagiers.

Multifunctionele auto's zoals uw nieuwe Suzuki beschikken over een grotere grondspeling en een kleinere spoorbreedte dan conventionele personenauto's, zodat ze ook geschikt zijn voor diverse off-road toepassingen. Specifieke kenmerken van het ontwerp geven ze een hoger zwaartepunt dan gewone auto's. Een voordeel van de grotere afstand tot de grond is een beter zicht op de weg, waardoor u op problemen kunt anticiperen Ze zijn niet ontworpen om bochten met dezelfde snelheid te nemen als gewone personenauto's, net zo min als lage sportauto's zijn ontworpen om bevredigend te presteren onder off-road omstandigheden. Indien mogelijk scherpe bochten of plotselinge manoeuvres vermijden. Zoals met andere auto's van dit type, het onjuist bedienen van deze auto kan ervoor zorgen dat u de controle erover verliest of leiden tot een verkeersongeval. Multifunctionele auto's hebben een aanzienlijk hoger percentage van omslaan dan andere typen voertuigen. In een ongeval waarbij de auto omslaat heeft een persoon die geen veiligheidsgordel draagt aanzienlijk meer kans om te sterven dan een persoon die wel een veiligheidsgordel draagt.

Belangrijke verschillen tussen uw multifunctionele voertuig en normale personenwagens

Grotere afstand tot de grond

De hogere afstand tot de grond van uw auto maakt het mogelijk om off-road obstakels zoals rotsen en boomstronken te ontwijken waar gewone personenauto's niet overheen kunnen rijden. Een onvermijdelijk gevolg van deze hogere grondspeling is dat de auto ook een hoger zwaartepunt heeft. Derhalve zal het besturen van uw auto anders aanvoelen dan bij een auto met een lager zwaartepunt.

Kortere wielbasis
De auto heeft, naast een hogere grondspeling, een kortere wielbasis en aan de voor- en achterzijde een kortere overhang dan de typische personenauto. Deze onderdelen maken het voor u mogelijk om de auto over heuvelruggen heen te rijden zonder dat dat problemen oplevert of beschadiging van het frame en de chassiscomponenten. De kortere wielbasis zorgt er ook voor dat de besturing van uw auto sneller reageert dan die van auto's met een langere wielbasis.

Kleinere carrosserie- en spoorbreedte
Uw auto is smaller dan de gemiddelde personenauto, zodat de auto door nauwe ruimten kan rijden. Zonder de essentiële kenmerken die hierboven worden aangegeven: hogere grondspeling, kortere wielbasis en een smallere carrosserie- en spoorbreedte zou uw auto u geen uitstekende off-road-rijprestaties kunnen bieden. Het is echter ook waar dat het rijden, hanteren en besturen op normale wegen zal verschillen van wat bestuurders gewend zijn met een conventionele personenauto.

Rijden op verharde wegen

Uit ongevallengegevens blijkt dat de meeste ongevallen waarbij een multifunctionele auto omslaat worden veroorzaakt doordat een bestuurder de controle over de auto verliest en het verharde gedeelte van de rijbaan verlaat en in een greppel, op de stoeprand of een ander off-road object belandt dat ervoor zorgt dat de auto kantelt. De volgende rijpraktijken kunnen het risico op omslaan tegengaan.

De auto glijdt van de weg af

U kunt het risico van dit soort ongevallen waarbij de auto omslaat verminderen door de auto altijd onder controle te houden. Normaal gesproken verliezen bestuurders de controle over de auto, wat vaak resulteert in ongevallen waarbij de auto omslaat, wanneer de bestuurder niet in staat om juist te handelen als gevolg van alcohol of andere drugs, achter het stuur in slaap valt of anderszins onoplettend is of te snel rijdt gezien de wegomstandigheden.

Omslaan op de weg

Als om welke reden dan ook uw voertuig zijwaarts wegglijdt of u de controle erover verliest terwijl u met grote snelheid rijdt en u zich op het verharde gedeelte van de rijbaan bevindt, neemt het risico op omslaan flink toe. Deze toestand kan ontstaan wanneer twee of meer wielen op de vluchtstrook belanden en u een scherpe stuurbeweging maakt om terug te keren op de rijbaan. Om het risico op omslaan in deze omstandigheden te verminderen, dient u, als de omstandigheden het toelaten, het stuur stevig vast te houden en snelheid te verlagen voordat u met gecontroleerde stuurbewegingen terugkeert naar de rijbaan.

Alle typen ongevallen waarbij de auto omslaat

Zoals met vele soorten auto-ongevallen kunnen ongevallen waarbij de auto omslaat sterk verminderd worden door te doen wat alle voorzichtige chauffeurs zouden moeten doen, dat wil zeggen: niet drinken en rijden, niet rijden wanneer men moe is en niets doen achter het stuur dat kan leiden tot aandachtsverlies.
Hieronder staan extra richtlijnen voor het rijden op de weg.

Ken uw auto

Neem de tijd om vertrouwd te raken met de unieke rijkenmerken van uw auto door eerst rond te rijden in een gebied ver van het verkeer. Oefen het draaien van de auto met verschillende snelheden en in verschillende richtingen Krijg gevoel voor de grotere besturingsrespons die de auto heeft in vergelijking tot een conventionele auto.

Draag altijd de veiligheidsgordels

De bestuurder en alle passagiers dienen te allen tijde de verstrekte autogordels te gebruiken. Zie de paragraaf “VEILIGHEIDSGORDELS” voor instructies over het juiste gebruik van de veiligheidsgordels.

Maak geen scherpe bochten

Zoals eerder vermeld hebben kleine multifunctionele auto’s specifieke ontwerpkenmerken die het gebruik ervan in een breed scala van toepassingen mogelijk maken. Deze kenmerken veranderen ook het bochtgedrag dat hoort bij conventionele personenauto’s.
Vergeet niet dat kleine multifunctionele auto’s beschikken over responsieve besturing en een hoger zwaartepunt dan conventionele personenauto’s. Indien mogelijk het maken van scherpe bochten met uw auto vermijden.

Minder snelheid in bochten

Leer bochten voorzichtig en met gematigde snelheid te benaderen. Probeer niet om bochten te nemen met dezelfde snelheid waarmee u dat zou doen in een auto met een lager zwaartepunt. Net zoals u niet met een sportwagen een zandweg opgaat, moet u niet proberen om met de auto bochten te nemen zoals u zou doen met een sportwagen.

Minder snelheid en wees voorzichtig op gladde wegen

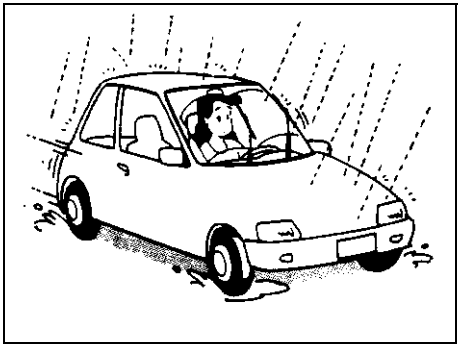

60G089A

Op natte wegen moet met lagere snelheid gereden worden als gevolg van de kans op slippen van de wielen tijdens het remmen. Op wegen bedekt met ijzel, sneeuw of modder moet met aangepaste snelheid gereden worden, terwijl snel optrekken, abrupt remmen en plotselinge stuurbewegingen vermeden worden. Gebruik 4-wielaandrijving met hoog bereik (4H) voor betere tractie.

LET OP

Gebruik de auto nooit in “4H” of “4L” op een droog wegdek en vermijd het gebruik van “4H” of “4L” ook zoveel mogelijk op een nat wegdek, omdat dit de aandrijving zwaar onder druk zet, met name in scherpe bochten, en deze kan beschadigen. Bovendien kunt u dan problemen krijgen met het sturen.

Off-road rijden

De auto heeft specifieke ontwerpkenmerken voor off-road rijden. Wanneer u de verharde weg verlaat, komt u rijoppervlakken van alle soorten tegen die voortdurend kunnen veranderen terwijl u rijdt. In de meeste gevallen vereist off-road rijden het gebruik van 4-wielaandrijving.

Wees voorzichtig op steile hellingen

Bekijk heuvels altijd eerst voordat u probeert tegen ze omhoog te rijden. Weet wat er aan de andere zijde is en hoe u weer beneden kunt komen. Indien u twijfelt en zich afvraagt of het veilig is, is het beter om niet te proberen over een heuvel heen te rijden. Rijd de auto nooit omhoog tegen een uiterst steile helling.
Afdalen van een steile helling kan gevaarlijker zijn dan er tegen omhoog rijden. Rijd de auto zo recht mogelijk naar beneden en gebruik een lage versnelling. Zet de remmen niet vast. Als de auto begint te glijden, versnel een beetje om de controle over het stuur te herwinnen.

Rijd niet over de zijde van heuvels heen

Over de zijde van een heuvel heen rijden kan uiterst gevaarlijk zijn. Het grootste deel van het gewicht van de auto zal worden overgedragen op de banden aan de laagste kant, wat ervoor kan zorgen dat de auto zijdelings omslaat. Vermijd dit potentiële gevaar. Bovendien, als u de auto moet verlaten terwijl u zich op de zijde van een heuvel bevindt, stap dan uit aan de hoogste kant.

Draag altijd de veiligheidsgordels

De bestuurder en alle passagiers dienen bij terreinrijden steeds gebruik te maken van de in het voertuig aangebrachte veiligheidsgordels. Zie het hoofdstuk “Veiligheidsgordels” in deze handleiding voor het juiste gebruik van de veiligheidsgordels.

Vermijd plotselinge reacties op modder, ijs en sneeuw

Wees voorzichtig wanneer de off-road omstandigheden glad zijn. Minder snelheid en vermijd plotselinge bewegingen van de auto. Houd er rekening mee dat het rijden in diepe sneeuw of modder verlies van de tractie en een toename van de weerstand van de voorwaartse beweging van de auto kan veroorzaken. Gebruik 4WD lage versnelling (4L) en houd een constante maar matige snelheid aan, waarbij u het stuurwiel en de remmen slechts licht aanraakt.

Sneeuwkettingen

Gebruik alleen sneeuwkettingen indien deze nodig zijn om de grip op de weg te verbeteren of als het gebruik ervan door de wet wordt voorgeschreven. Controleer of de kettingen die u gebruikt de juiste maat hebben voor de banden van uw auto. Let er tevens op dat er voldoende speling is tussen de spatschermen en de kettingen wanneer de kettingen om de banden zijn aangebracht.
Breng de sneeuwkettingen strak om de banden aan overeenkomstig de aanwijzingen van de fabrikant. Trek de kettingen indien nodig opnieuw strak nadat u ongeveer 1,0 km (1/2 mijl) hebt gereden. Rijd altijd langzaam wanneer de sneeuwkettingen zijn aangebracht.

LET OP

Als u hoort dat de sneeuwkettingen tegen de carrosserie slaan, moet u meteen stoppen en de kettingen opnieuw vastmaken.

Rijd niet door velden met hoog gras

Als u door velden met hoog gras rijdt, kan dit resulteren in een ongeluk of schade aan de auto doordat gras tussen de kettingen vast komt te zitten.

Vastzitten van de auto

Ga als volgt te werk als de auto vastzit in sneeuw, modder of zand:

1) Zet de versnellingshendel in de stand “4L”.
2) Schakel de transmissie heen en weer tussen een vooruitversnelling (of eerste versnelling voor een handgeschakelde transmissie) en de achteruit. Dit zal een schommelende beweging veroorzaken, waardoor misschien genoeg vaart verkregen wordt om de auto vrij te krijgen. Trap het gaspedaal zover in dat de wielen niet teveel doorslaan. Neem uw voet van het gaspedaal terwijl u schakelt.
   Laat de motor niet razen. Doorslaan van de wielen zal de auto alleen maar dieper ingraven, waardoor het vrijkomen van de auto moeilijker wordt.
3) Roep de hulp van een ander voertuig in om u vrij te trekken, als uw voertuig na een paar minuten schommelen vast blijft zitten.

⚠ WAARSCHUWING

Laat niemand dichtbij de auto staan tijdens het vrijmaken. Laat de wielen niet sneller draaien dan 40 km/h (25 mph) op de snelheidsmeter. Als gevolg van weggeslingerd materiaal kan letsel aan omstanders toegebracht worden.

LET OP

- **Laat het gaspedaal los wanneer u de versnellingshendel of de overnemer bedient. Het bedienen van de versnellingshendel of de overnemer terwijl de motor overtoeren draait, kan schade aan de tandwielen en het vrije-asmechanisme veroorzaken.**
- **Het schommelen van de auto mag niet langer duren dan een paar minuten. Langdurig schommelen kan leiden tot oververhitting van de motor, transmissie, tussenbak, assen, cardanas of differentieel schade, of schade aan de banden.**

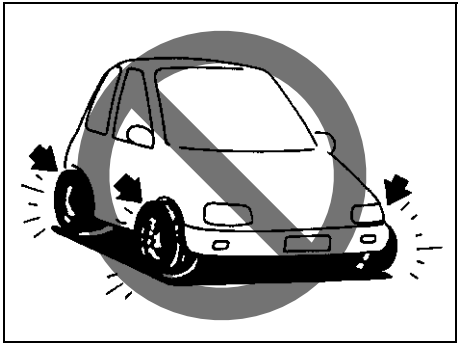

54G638

⚠ WAARSCHUWING

Behalve de in deze paragraaf gegeven aanwijzingen, dient verder het volgende in acht genomen te worden.

- **Zorg dat de banden in goede staat verkeren en houd ze op de voorgeschreven spanning. Zie "Banden" in het hoofdstuk "INSPECTIE EN ONDERHOUD" voor nadere bijzonderheden.**

(vervolg)

⚠ WAARSCHUWING

(vervolg)

- **Gebruik geen andere banden dan die door SUZUKI zijn voorgeschreven. Gebruik nooit banden van een verschillend formaat of type voor de voor- en achterwielen. Zie voor informatie betreffende de voorgeschreven banden het bandeninformatielabel op de stijl aan de slotkant van het bestuurdersportier.**
- **Gebruik geen banden van een te groot formaat of speciale schokbrekers en schroefveren om uw auto te verhogen (opkrikken). De rijprestatie van de auto wordt hierdoor nadelig beïnvloed. Bij gebruik van te grote banden kunnen deze tegen de spatschermen schuren wanneer over hobbels wordt gereden, met beschadiging van de auto, de aandrijving of de banden tot gevolg.**
- **Test bij lage snelheid de remmen op effectieve werking na het rijden door waterplassen of het schoonspuiten van de onderkant van de auto. Maak zo nodig de remmen droog door bij lage snelheid het rempedaal herhaald in te trappen tot de remmen hun normale werking weer verkregen hebben.**

Wanneer u een overstroomd gebied bereikt

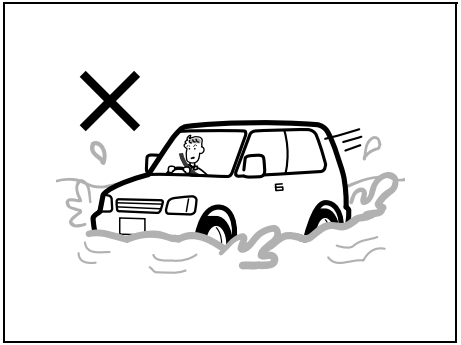

80J042

Rijd niet in een overstroomd gebied of een diepe plas. Als het rijden in een overstroomd gebied onvermijdelijk is, rijd dan langzaam in de laagste versnelling. Als u in een overstroomd gebied gereden heeft, stop de auto dan op een veilige plek terwijl u de werking van de remmen controleert. Vraag een SUZUKI-dealer of een gekwalificeerd garagebedrijf vervolgens om de volgende onderdelen na te kijken.

- Het functioneren van de rem
- Het functioneren van elektrische onderdelen

- Veranderingen van het oliepeil en de kwaliteit voor motor, versnellingsbak en differentieel. In het geval dat de olie witachtig troebel is, is de olie met water vermengd en dient de olie ververst te worden.
- Staat van smering van de lagers, ophanging, enz.

LET OP
Rijd niet in een overstroomd gebied of een diepe plas. Dit kan leiden tot afslaan van de motor, kortsluiting in elektrische onderdelen, schade aan de motor en de versnellingsbak, enz.

Rijd niet door diep of stromend water

Rijden in diep of stromend water kan gevaarlijk zijn. U zou de controle over de auto kunnen verliezen en de inzittenden zouden kunnen verdrinken. Daarnaast kan de auto ernstig beschadigd raken. Volg de volgende instructies en voorzorgsmaatregelen om deze risico's te vermijden.

- Rijd niet door diep of stromend water. Diep of stromend water, zoals snel bewegende stromen of overstromingswater, kan de auto wegvoeren van uw voorgenomen pad. Het water is te diep als het de wielnaven, de assen of de uitlaatpijp bedekt. Ken de diepte van het water alvorens u probeert er doorheen te rijden.

Als het voertuig onvermijdelijk een rivier moet oversteken, volg van te voren dan onderstaande instructies.

1) Bevestig de diepte van de rivier en het terrein.
2) Selecteer een plaats waar het water minder dan 30 cm (11,8 inch) diep is. Steek de rivier over met een juiste hoek en op een ondiepe plaats
3) Rijd langzaam met minder dan 5 km/h (3,1 mph) om geen golven te veroorzaken en steek de rivier onmiddellijk over om te voorkomen dat u de versnellingshendel moet bedienen.

Als de auto onvermijdelijk een rivier oversteekt die dieper is dan 30 cm (11,8 inch), stop de auto dan op een veilige plek terwijl u de werking van de remmen controleert. Vraag een SUZUKI-dealer of een gekwalificeerd garagebedrijf vervolgens om de volgende onderdelen na te kijken.

- Het functioneren van de rem
- Het functioneren van elektrische onderdelen
- Veranderingen van het oliepeil en de kwaliteit voor motor, versnellingsbak en differentieel. In het geval dat de olie witachtig troebel is, is de olie met water vermengd en dient de olie ververst te worden.
- Staat van smering van de lagers, ophanging, enz.
- Indien water de uitlaatpijp blokkeert, is het mogelijk dat de motor niet meer wil starten of lopen. Als het water diep genoeg is om in het motorinlaatsysteem gezogen te worden, zal de motor ernstig beschadigd raken.
- Onder water belande remmen zullen slecht remmen. Rijd langzaam en voorzichtig. Langzaam rijden helpt ook te voorkomen dat er water spat op het ontstekingssysteem (dit water zou ervoor kunnen zorgen dat de motor afslaat).
- Zelfs als men in ondiep en stilstaand water rijdt moet men voorzichtig rijden, omdat het water grondgevaren zoals gaten, sloten of bulten kan verbergen.

⚠ WAARSCHUWING

Naast het opvolgen van de in deze paragraaf gegeven rijaanwijzingen dient men verder de volgende voorzorgsmaatregelen voor rijden op de weg en off-road rijden in acht te nemen.

- **Bestuurder en passagiers dienen te allen tijde veiligheidsgordels te dragen.**
- **Laat niemand anders met uw auto rijden, tenzij hij/zij zich ook bewust is van de in dit hoofdstuk beschreven kenmerken en besturingsverschillen van de auto.**
- **Leen uw auto niet uit aan een ander, tenzij u hem/haar vergezelt.**
- **Zorg dat uw banden zich in goede staat bevinden en houd ze altijd op de voorgeschreven spanning. Zie "Banden" in het hoofdstuk "INSPECTIE EN ONDERHOUD" voor verdere informatie.**
- **Gebruik geen andere banden dan die door SUZUKI zijn voorgeschreven. Gebruik nooit banden van een verschillend formaat of type voor de voor- en achterwielen. Zie het hoofdstuk "TECHNISCHE GEGEVENS" voor informatie met betrekking tot de voorgeschreven banden.**

(vervolg)

⚠ WAARSCHUWING

(vervolg)

- **Gebruik geen banden van een te groot formaat of speciale schokbrekers en schroefveren om uw auto te verhogen (opkrikken). Dit verhoogt het zwaartepunt van de auto en de rijeigenschappen ervan veranderen.**
- **Test bij lage snelheid de remmen op effectieve werking na het rijden door water, modder of zanderige grond. Maak zo nodig de remmen droog door bij lage snelheid het rempedaal herhaald in te trappen tot de remmen hun normale werking weer verkregen hebben.**
- **Na langdurig rijden in modder, zand of water, dient u de remmen, lagers en verbindingen enz. zo snel mogelijk door een SUZUKI-dealer na te laten kijken.**

Inrijden

LET OP

De prestatie en betrouwbaarheid van de motor in de toekomst hangen in hoge mate af van de zorg die er aan besteed wordt gedurende de eerste maanden. Het is vooral van belang de volgende voorzorgsmaatregelen tijdens de eerste 960 km (600 mijl) in acht te nemen.

- **Jaag na het starten het toerental niet onnodig op. Laat de motor geleidelijk aan warmdraaien.**
- **Vermijd langdurig rijden met dezelfde snelheid. De bewegende delen worden beter ingereden door de snelheid van tijd tot tijd te variëren.**
- **Trek langzaam op vanuit stilstand. Vermijd wegrijden met volgas.**
- **Vermijd hard remmen, vooral tijdens de eerste 320 km (200 mijl) dat u met de auto rijdt.**
- **Rijd niet langzaam met de auto terwijl een hoge versnelling ingeschakeld is.**
- **Jaag onder het rijden het motortoerental niet onnodig hoog op.**
- **Trek geen aanhangwagen gedurende de eerste 960 km (600 mijl) dat u met de auto rijdt.**

Katalysator

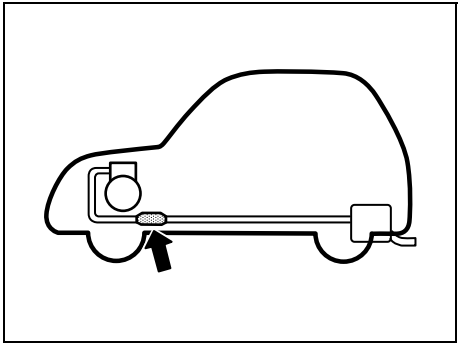

78RB04003

Het doel van de katalysator is het verminderen van de hoeveelheid schadelijke stoffen in de uitlaatgassen van de auto. Gebruik van loodhoudende benzine is derhalve verboden, daar de actieve bestanddelen van de katalysator door lood geneutraliseerd worden.

Onder normale omstandigheden en bij gebruik van loodvrije benzine, gaat de katalysator even lang mee als de auto zelf. De katalysator zelf is onderhoudsvrij. Het is echter zeer belangrijk dat de motor juist afgesteld blijft. Een motor die overslaat als gevolg van een slechte afstelling, kan tot oververhitting van de katalysator leiden. Dit kan resulteren in blijvende schade aan de katalysator en andere motoronderdelen.

LET OP

Neem het volgende in acht om beschadiging van de katalysator en andere motoronderdelen tegen te gaan:

- **Voer de onderhoudsbeurten als voorgeschreven uit.**
- **Laat de auto onmiddellijk repareren als zich motorstoringen voordoen, vooral als deze verband houden met de ontsteking of een ander systeem dat invloed uitoefent op het motorvermogen.**
- **Zet de motor niet af en schakel het contact niet uit zolang een versnelling ingeschakeld is en de auto nog rijdt.**
- **De motor mag niet gestart worden door slepen, duwen of van een helling af te rijden.**
- **Laat de motor niet stationair draaien terwijl een bougiekabel losgemaakt is, zoals tijdens testen van de motor.**
- **Laat de motor niet langdurig stationair draaien als het motortoerental onregelmatig is of zich andere motorstoringen voordoen.**
- **De brandstoftank mag niet helemaal leeg raken.**

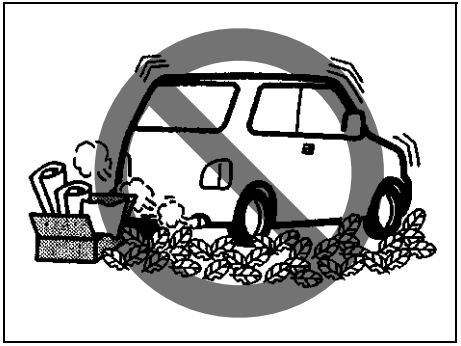

54G584S

⚠ WAARSCHUWING

Wees voorzichtig bij parkeren en rijden: de katalysator en andere onderdelen van het uitlaatsysteem kunnen erg heet worden. Zoals met elk voertuig, mag u deze auto niet parkeren of gebruiken op plekken waar brandbare materialen, zoals droog gras en bladeren in aanraking kunnen komen met het hete uitlaatsysteem.

Verbeteren van het brandstofverbruik

De volgende aanwijzingen zullen een bijdrage leveren om het brandstofverbruik te verbeteren.

Vermijd langdurig stationair draaien
Als u uw voertuig langer dan één minuut parkeert, schakelt u de motor uit en herstart u deze later. Laat, bij het opwarmen van een koude motor, de motor niet stationair draaien en geef ook geen volgas totdat de motor zijn bedrijfstemperatuur heeft bereikt. Laat de motor opwarmen door met de auto te rijden.

Vermijd snel optrekken
Snel optrekken bij stoplichten en stopborden drijft het brandstofverbruik onnodig op. Rijd rustig weg.

Vermijd onnodig stoppen
Voorkom onnodig stoppen en optrekken. Probeer daar waar mogelijk een constante snelheid aan te houden. Snelheid minderen en vervolgens weer op snelheid komen, kost extra benzine.

Houd een gelijkmatige snelheid aan
Rijd met een constante snelheid aangepast aan de wegomstandigheden en het verkeer.

Houd het luchtfilter schoon

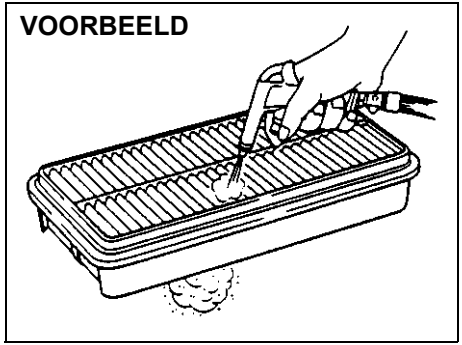

60A183

De weerstand van de inlaatlucht zal toenemen als het luchtfilter vol stof zit, waardoor het motorvermogen minder wordt en het brandstofverbruik toeneemt.

Beperk het autogewicht tot een minimum
Het brandstofverbruik neemt toe met het zwaarder worden van de auto. Verwijder overbodige lading of bagage uit de auto.

Houd de banden op de juiste spanning
Een te lage bandenspanning zal het brandstofverbruik verhogen als gevolg van verhoogde weerstand met het wegoppervlak. Houd uw banden op de juiste bandenspanning die wordt getoond op het label op de stijl aan de slotkant van het bestuurdersportier.

Rijden op de snelweg

Neem tijdens snel rijden het volgende in acht:

- De remweg wordt langer naar gelang de autosnelheid toeneemt. Trap het rempedaal tijdig in om de auto rustig tot stilstand te kunnen brengen en houd een zekere marge aan in verhouding tot de snelheid.
- Op regenachtige dagen kan zich “aquaplaning” voordoen. Aquaplaning is het verschijnsel waarbij de banden rechtstreeks contact met het wegoppervlak verliezen doordat zich tussenbeide een dun laagje water vormt. Sturen of remmen bij “aquaplaning” kan erg moeilijk zijn en u kunt de macht over het stuur verliezen. Pas de rijsnelheid aan wanneer over een nat wegdek gereden wordt.
- Bij hoge snelheid kan de auto beïnvloed worden door zijwinden. Verminder snelheid en wees voorbereid op windstoten bij het uitgaan van tunnels, tijdens het ingehaald worden door vrachtwagens enz.

Rijden in de bergen

Handgeschakelde transmissie

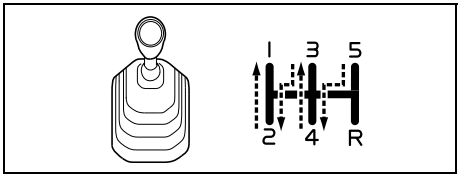

78RB04002

Automatische transmissie

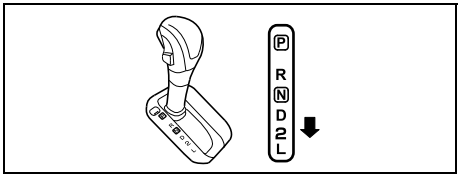

78RB04001

- Bij het oprijden van een steile helling zal de auto snelheid minderen als gevolg van gebrek aan vermogen. In dat geval moet naar een lagere versnelling geschakeld worden, zodat de motor weer in het hogere toerentalbereik kan werken. Door soepel terug te schakelen zal de auto geen aandrijfkracht verliezen.
- Wanneer u een helling afrijdt, moet u op de motor remmen door in de eerstvolgende lagere versnelling te schakelen.

⚠ WAARSCHUWING

Trap het rempedaal niet te lang en te vaak in tijdens een lange of steile afdaling. Bij oververhitting zullen de remmen slechter gaan werken of onvoorspelbaar worden. Veronachtzaming van deze voorzorgsmaatregel kan tot verlies aan controle over de auto leiden.

LET OP

Zet tijdens een afdaling de contactsleutel nooit in de “LOCK”-stand. Dit kan leiden tot schade aan het emissieregelsysteem en de automatische transmissie.

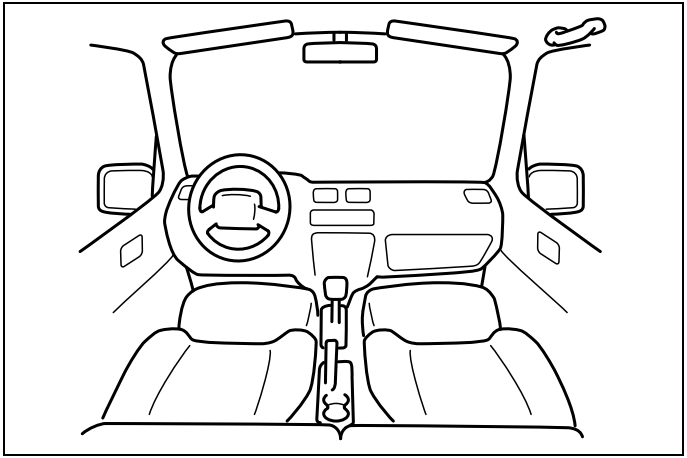

60G407

OVERIGE BEDIENINGSORGANEN EN UITRUSTING

Brandstoftankdop 5-1
Motorkap 5-2
Zonneklep 5-4
Interieurverlichting 5-5
Stekkerdoos voor accessoires 5-7
USB-aansluiting (indien uitgerust) 5-8
Handgrepen 5-9
Binnenhandgreep 5-9
Handschoenenkastje 5-10
Bekerhouder en opbergruimte 5-11
Voetsteun (indien uitgerust) 5-14
Bagageruimtetapijt 5-14
Framehaken 5-15
Verwarming en airconditioning 5-17
Handmatige verwarming en airconditioning 5-19
Automatische verwarming en airconditioning (klimaatregeling) 5-25
Radioantenne 5-32
Inbouwen van radiofrequentiezenders 5-33
Audiosysteem (type A/type B/type C) (indien uitgerust) 5-34

Brandstoftankdop

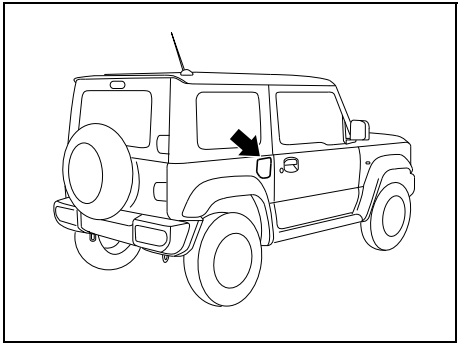

78RB05001

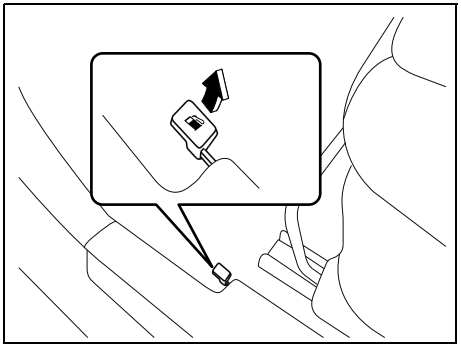

78RB05002

De tankdop bevindt zich aan de rechter achterzijde van de auto. De benzinevulklep wordt geopend door de ontgrendelknop aan de buitenzijde van de bestuurdersstoel omhoog te trekken, en wordt gesloten door deze eenvoudigweg dicht te drukken.

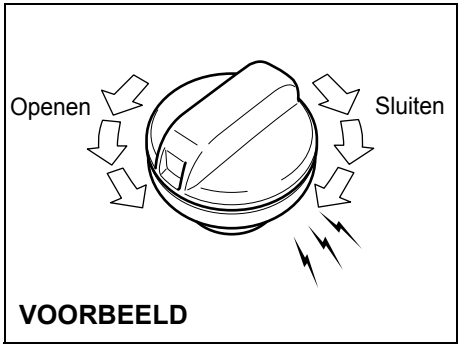

57L51093

Verwijderen van de brandstoftankdop:
1) Stop de motor en sluit alle portieren en ruiten tijdens het tanken.
2) Open de benzinevulklep.
3) Draai de dop naar links om deze te verwijderen.

⚠ VOORZICHTIG

Verwijder de tankdop langzaam. De restdruk in de tank kan tot gevolg hebben dat brandstof naar buiten spuit en verwondingen veroorzaakt.

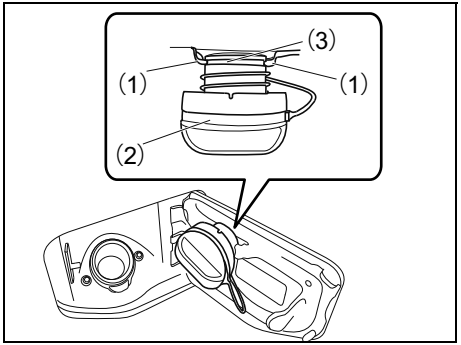

78RB05003

OPMERKING:
Tijdens het tanken kan de tankdop (2) via de gleuf (3) aan de tankdophouder (1) worden opgehangen.

Aanbrengen van de tankdop:
1) Draai de dop met de wijzers van de klok mee totdat u een paar klikgeluiden hoort.
2) Sluit de benzinevulklep.

⚠ WAARSCHUWING

Brandstof is uiterst brandbaar. Rook niet tijdens het bijvullen van de tank en houd open vuur en vonken uit de buurt.

⚠ WAARSCHUWING

Als de brandstoftankdop vervangen moet worden, mag u uitsluitend een originele SUZUKI-dop of een gelijkwaardige dop gebruiken. Bij gebruik van een verkeerde tankdop kunnen er storingen ontstaan in het brandstofsysteem of het uitlaatgasreinigingssysteem. Bovendien kan er bij een ongeval of tijdens het rijden brandstoflekkage optreden.

Motorkap

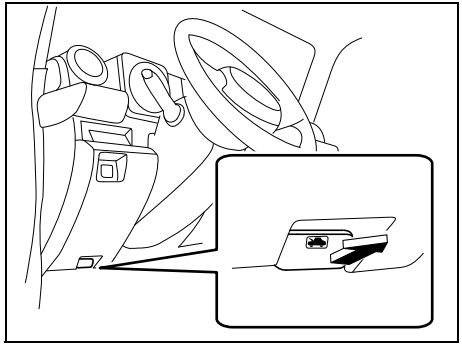

78RB05004

Openen van de motorkap:

1) Trek aan de motorkapontgrendelingshendel te vinden onder het instrumentenpaneel aan de bestuurderskant in de buitenpositie. Hierdoor zal de motorkap half ontgrendeld worden.

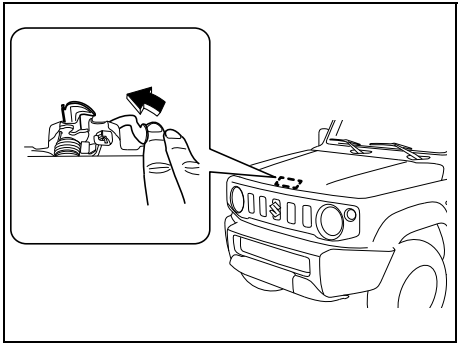

78RB05005

2) Duw de ontgrendelingshendel onder de motorkap opzij met uw vinger zoals aangegeven in de afbeelding. Til de motorkap op terwijl u de hendel opzij duwt.

⚠ VOORZICHTIG

De ontgrendelingshendel en de randapparatuur of motorinvoer kunnen heet genoeg zijn om uw vingers aan te branden vlak na het rijden. Raak deze pas aan als het genoeg is afgekoeld.

LET OP

Controleer dat de wisserarmen niet omhoog gebracht zijn alvorens de motorkap omhoog te brengen, anders worden de motorkap en de wisserarmen beschadigd.

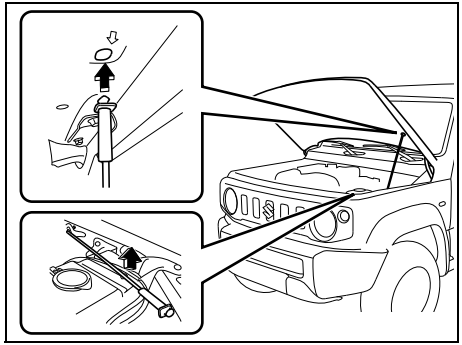

78RB05006

3) Houd de motorkap vast, trek de steunstang uit de klem en plaats het uiteinde van de stang in de daarvoor bedoelde opening in de motorkap.

⚠ VOORZICHTIG

- **De steunstang kan direct na het rijden heet genoeg zijn om uw vingers aan te branden. Wacht daarom met aanraken van de stang tot deze voldoende is afgekoeld.**
- **Steek het uiteinde van de stang stevig in de opening. Als de stang uit de opening komt, kunt u onder de motorkap bekneld raken.**
- **Als er wind onder de motorkap komt, kan de stang uit de opening komen. Wees voorzichtig op winderige dagen.**

Sluiten van de motorkap:

1) Til de motorkap een stukje omhoog en neem de steunstang uit het gat. Duw de steunstang weer in de klem.

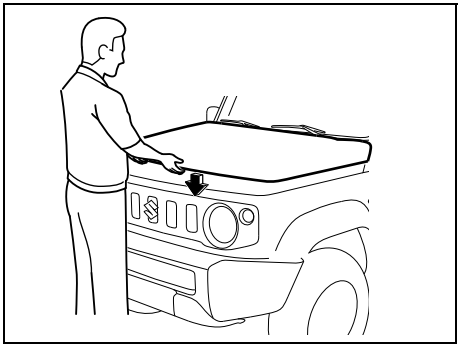

78RB05007

2) Laat de motorkap tot circa 20 cm boven het motorkapslot zakken en laat hem dan vallen. Controleer na het sluiten of de motorkap stevig vergrendeld is.

⚠ WAARSCHUWING

Controleer of de motorkap volledig gesloten en stevig vergrendeld is voordat u wegrijdt. Indien dit niet het geval is, zou de motorkap tijdens het rijden plotseling omhoog kunnen klappen waardoor uw zicht belemmerd wordt met eventueel een ongeval tot gevolg.

⚠ VOORZICHTIG

Om letsel te voorkomen moet u er goed op letten dat geen deel van het lichaam van een inzittende, zoals het hoofd of de handen e.d. in de weg zitten wanneer de motorkap wordt gesloten.

LET OP

Druk niet van boven op de motorkap want dan kan de motorkap worden beschadigd.

Zonneklep

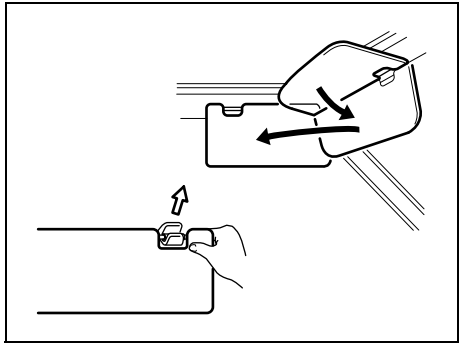

79J161

De zonneklep kan naar beneden geklapt worden om verblinding door de voorruit te verhinderen of de zonneklep kan losgehaakt, naar beneden geklapt en gedraaid worden om verblinding door de zijruit te verhinderen.

LET OP

Pak bij het in- en uithaken van de zonneklep uitsluitend de hardplastic delen vast omdat de zonneklep anders gemakkelijk beschadigd kan raken.

Kaarthouder (indien uitgerust)

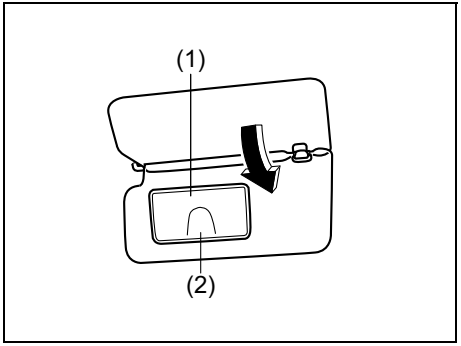

78RB05008

(1) Spiegelafdekking
(2) Kaarthouder

U kunt een kaart in de kaarthouder (2) steken aan de achterzijde van de zonneklep.

LET OP

Als u de auto buitenshuis in direct zonlicht of bij warm weer parkeert, mag u geen plastic kaarten in de houder achterlaten. De kaarten kunnen door de warmte worden vervormd.

Opmaakspiegeltje (indien uitgerust)

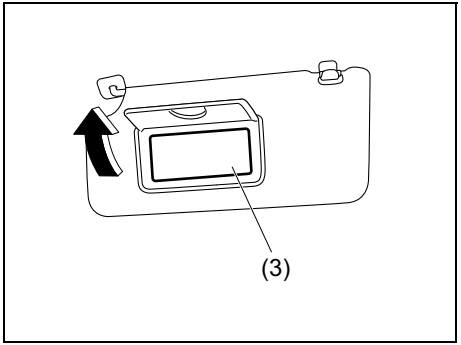

78RB05009

(3) Opmaakspiegeltje

Om het opmaakspiegeltje (3) aan de achterzijde van de zonneklep te gebruiken, trekt u de spiegelafdekking (1) omhoog.

⚠ WAARSCHUWING

- **Gebruik het spiegeltje niet onder het rijden want dan kunt u de macht over het stuur verliezen.**
- **Bij gebruik van het make-upspiegel mag u niet te dicht bij de voorairbag gaan zitten of er tegenaan leunen. Als de voorairbag per ongeluk zou worden opgeblazen, kan deze u hard raken.**

Interieurverlichting

Voor

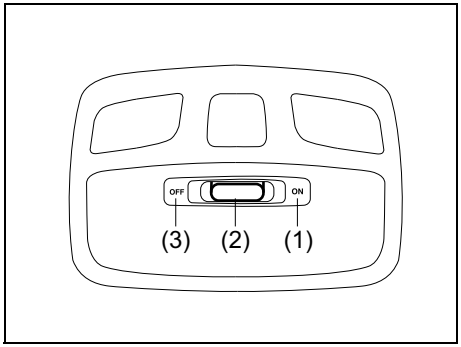

52RM50070

De verlichtingsschakelaar heeft drie standen die de volgende betekenis hebben:

ON (1)
De verlichting gaat branden en blijft branden, ongeacht de stand van het portier.

OPMERKING:
De verlichting wordt automatisch uitgeschakeld om te voorkomen dat de loodzuuraccu ontlaadt als tegelijkertijd aan de volgende voorwaarden wordt voldaan:
- *Het contactslot staat in de “LOCK”-stand.*
- *De gevaarwaarschuwingslichtjes, de parkeerlichten en de koplampen zijn uitgeschakeld.*
- *Na 15 minuten na het inschakelen van de verlichting.*

DOOR (2)
De verlichting gaat branden als het portier geopend wordt. Nadat alle portieren zijn gesloten, zal de verlichting nog ongeveer 15 seconden blijven branden en dan langzaam uitgaan. Als u gedurende deze tijd de sleutel insteekt om de contactstand op “ACC” of “ON” te zetten, zal de verlichting meteen beginnen langzaam uit te gaan. Nadat de sleutel uit het contactslot is getrokken, zal de verlichting ongeveer 15 seconden gaan branden en dan geleidelijk uitgaan.

OPMERKING:
De verlichting wordt automatisch uitgeschakeld om te voorkomen dat de loodzuuraccu ontlaadt als tegelijkertijd aan de volgende voorwaarden wordt voldaan:
- *Het contactslot staat in de “LOCK”-stand.*
- *Na ongeveer 15 minuten na het inschakelen van de verlichting.*

OFF (3)
De verlichting blijft uit zelfs wanneer het portier wordt geopend.

Bagageruimte (indien uitgerust)

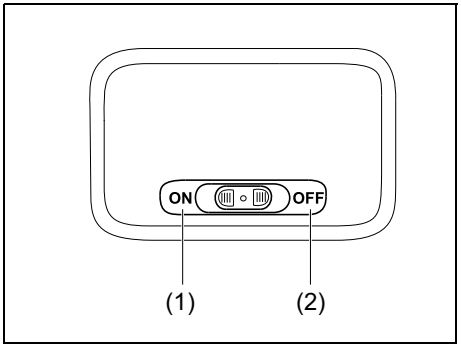

78RB05010

De verlichtingsschakelaar heeft drie standen die de volgende betekenis hebben:

ON (1)
De verlichting gaat branden en blijft branden, ongeacht of de achterklep open of gesloten is.

OPMERKING:
De verlichting wordt automatisch uitgeschakeld om te voorkomen dat de loodzuuraccu ontlaadt als tegelijkertijd aan de volgende voorwaarden wordt voldaan:
- *Het contactslot staat in de "LOCK"-stand.*
- *De gevaarwaarschuwingslichtjes, de parkeerlichten en de koplampen zijn uitgeschakeld.*
- *Na 15 minuten na het inschakelen van de verlichting.*

DOOR (2)
De verlichting gaat branden als de achterklep geopend wordt. Nadat de achterklep wordt gesloten, blijft de verlichting nog ongeveer 15 seconden aan en gaat vervolgens langzaam uit. Als u gedurende deze tijd de sleutel insteekt om de contactstand op "ACC" of "ON" te zetten, zal de verlichting meteen beginnen langzaam uit te gaan. Nadat de sleutel uit het contactslot is getrokken, zal de verlichting ongeveer 15 seconden gaan branden en dan geleidelijk uitgaan.

OPMERKING:
De verlichting wordt automatisch uitgeschakeld om te voorkomen dat de loodzuuraccu ontlaadt als tegelijkertijd aan de volgende voorwaarden wordt voldaan:
- *Het contactslot staat in de "LOCK"-stand.*
- *Na ongeveer 15 minuten na het inschakelen van de verlichting.*

OFF (3)
De verlichting blijft uit zelfs als de achterklep geopend wordt.

LET OP

Laat de achterklep niet gedurende langere tijd open staan als de bagageruimte-verlichtingsschakelaar in de ON-stand staat, want dan is het mogelijk dat de loodaccu ontladen wordt.

OPMERKING:
De verlichting wordt automatisch uitgeschakeld om te voorkomen dat de loodzuuraccu ontlaadt als de achterklep na 15 minuten nog open staat.

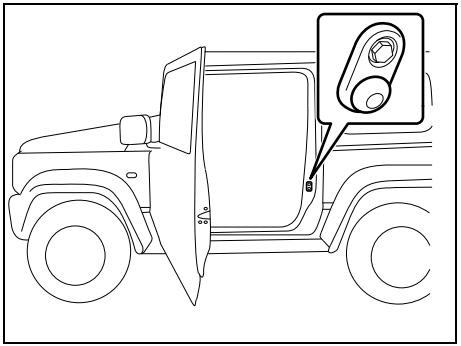

78RB05011

OPMERKING:
Het aantal portieren aangesloten op het interieurverlichtingscircuit is van model tot model verschillend. Het portier oefent invloed uit op de werking van de interieurverlichting als de portieropening van een schakelaar (rubber dopje) is voorzien, zoals afgebeeld. De achterklep oefent ook invloed uit op de werking van de interieurverlichting, zelfs zonder het rubber dopje.

Stekkerdoos voor accessoires

Middenconsole (indien uitgerust)

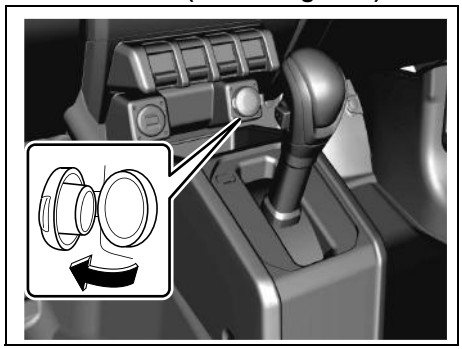

78RB05012

Bagageruimte (indien uitgerust)

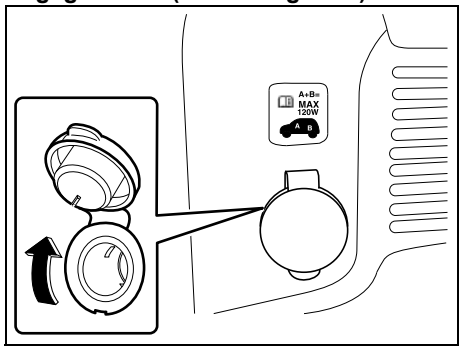

78RB05013

De stekkerdoos voor accessoires werkt als het contactslot in de “ACC”- of de “ON”-stand staat.
Deze aansluiting kan gebruikt worden om 12 volt/120 watt/10 ampère stroom te leveren voor elektrische accessoires. Controleer of de rubberen kap op de aansluiting zit wanneer de aansluiting niet wordt gebruikt.

LET OP

- **Om doorbranden van de zekering te voorkomen wanneer de aansluitingen gelijktijdig worden gebruikt, moet u erop letten dat het totale gecombineerde opgenomen vermogen niet meer bedraagt dan 12 volt/120 watt/10 ampère.**
- **Het gebruik van niet geschikte elektrische accessoires kan schade toebrengen aan de elektrische installatie van de auto. Controleer of de elektrische accessoires die u wilt gebruiken geschikt zijn voor aansluiting op dit type insteekbus.**
- **Controleer of de kap op de aansluiting zit wanneer de aansluiting niet wordt gebruikt.**
- **Wanneer het contactslot in de "LOCK"-stand staat tijdens het gebruik van de stekkerdoos voor accessoires, kunnen de volgende ongelukken optreden;**
  - **de audio-installatie of het navigatiesysteem kunnen niet worden uitgeschakeld.**
  - **het keyless entry systeem werkt niet, enz.**

(vervolg)

LET OP

(vervolg)

Als dit zich voordoet, ontkoppelt u het voorwerp uit de stekkerdoos voor accessoires en controleert u of de elektrische apparatuur naar behoren werkt.
Als het probleem blijft voortduren, dient u een SUZUKI-dealer te vragen het systeem te inspecteren.

USB-aansluiting (indien uitgerust)

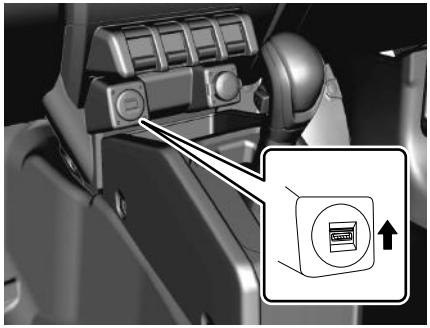

78RB05014

Op deze aansluiting kan een draagbare digitale muziekspeler enz. worden aangesloten om via het audiosysteem van de auto naar deze muziek te luisteren. Raadpleeg "Audiosysteem (Type A/Type B) (indien uitgerust)" in dit hoofdstuk.

LET OP

Sluit de rubberen dop altijd als deze niet in gebruik is omdat het binnendringen van vreemd materiaal zoals stof, water, geleidende vloeistoffen, kan leiden tot schade aan het audiosysteem of het USB-apparaat.

Handgrepen

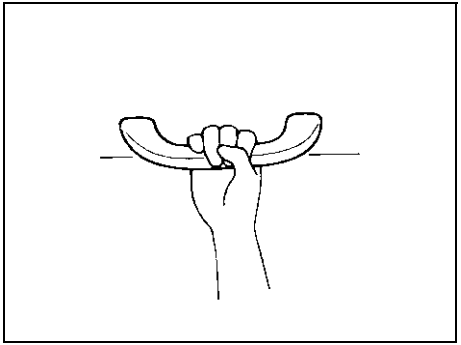

60B110A

Handgrepen zijn voor het gemak van de inzittenden aangebracht.

LET OP

Om beschadiging van de handgreep en de hemelbekleding te voorkomen, mag u niet aan de handgreep gaan hangen.

Binnenhandgreep

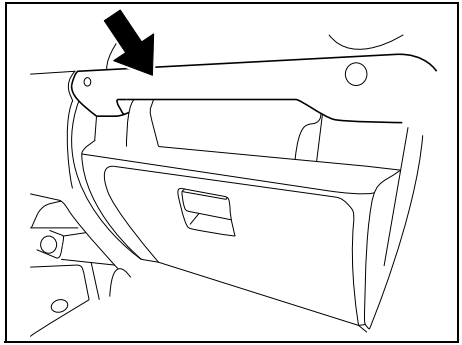

78RB05055

De binnenhandgreep biedt goede ondersteuning voor de voorpassagier bij het in- en uitstappen.

⚠ WAARSCHUWING

- **Plaats geen voorwerpen tussen de passagierszijde van het dashboard en de instaphandgreep. Wanneer de voorpassagiersairbag wordt opgeblazen, kunnen er objecten naar de passagier worden geslingerd wat ernstig letsel kan veroorzaken.**
- **De voorpassagier mag tijdens het zitten de instaphandgreep niet vasthouden. In dergelijke gevallen bevindt de passagier zich namelijk te dicht bij een airbag indien deze wordt opgeblazen, met mogelijk ernstig letsel tot gevolg.**

Handschoenenkastje

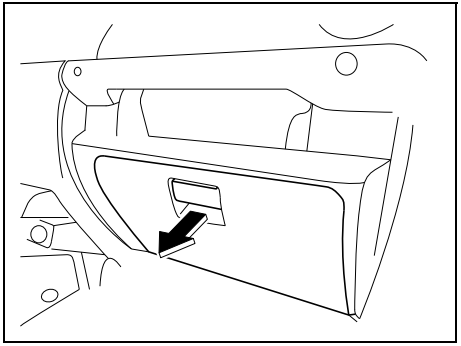

78RB05015

Trek aan de handgreep om het handschoenenkastje te openen. Druk de klep dicht tot deze stevig vastklikt om het handschoenenkastje te sluiten.

⚠ WAARSCHUWING

Zorg dat de klep van het handschoenenkastje onder het rijden altijd gesloten is. Bij een ongeval kan een geopende klep ernstig letsel veroorzaken.

⚠ WAARSCHUWING

Laat geen aanstekers of spuitbussen in het dashboardkastje liggen. Als er een aansteker of spuitbus op een plek zoals het dashboardkastje ligt, kan deze per ongeluk vlam vatten als er bagage ingeladen wordt, waardoor brand ontstaat.

Bekerhouder en opbergruimte

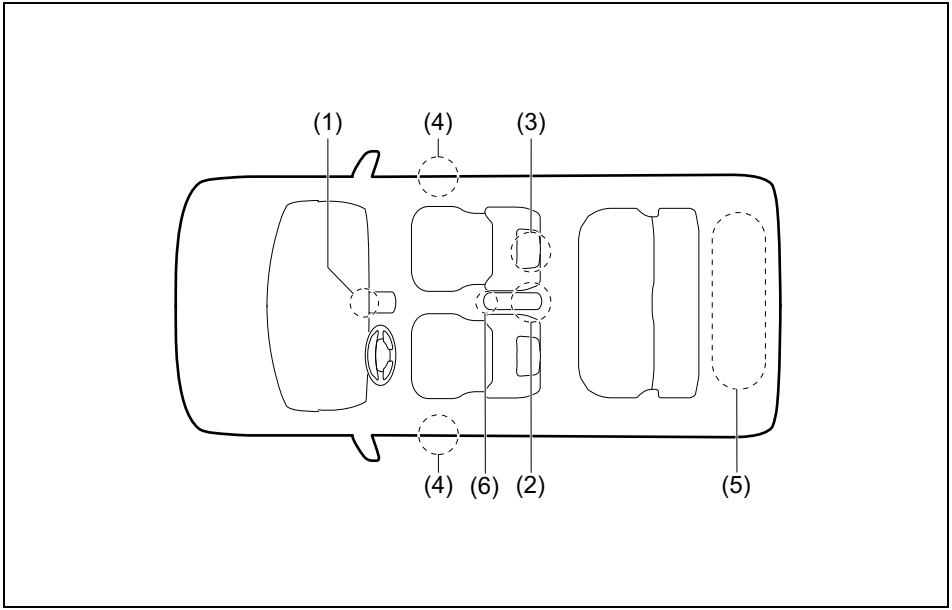

78RB05016

(1) Instrumentenpaneellade
(2) Bekerhouder
(3) Opbergvak aan achterzijde van de voorstoel
(4) Opbergvak voorportier
(5) Bagageruimte
(6) Opbergvak middenconsole

Instrumentenpaneellade (1)

⚠ WAARSCHUWING

Plaats geen voorwerpen in de opbergvakken die eruit kunnen vallen als de auto beweegt.
Als u verzuimt om deze voorzorgsmaatregel te nemen, kan een voorwerp vallen en hinderen bij de bediening van de pedalen waardoor u de controle over de auto verliest met mogelijk een ongeluk tot gevolg.

Bekerhouder (2)

Gebruik de bekerhouder achter in de auto om een beker met een deksel of een fles met een dop te plaatsen. U kunt ook kleine voorwerpen in de bekerhouder achter in de auto leggen.

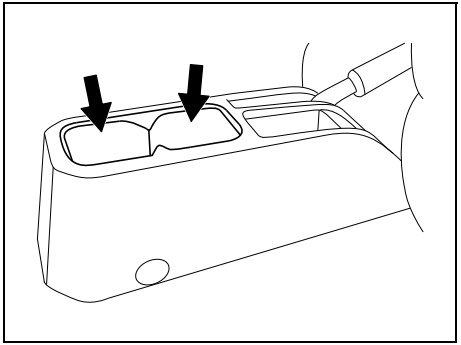

78RB05017

⚠ WAARSCHUWING

Wanneer de onderstaande voorzorgsmaatregelen niet in acht worden genomen, kan dit resulteren in letsel of in beschadiging van de auto.

- **Wees voorzichtig wanneer bekers met hete vloeistoffen in de bekerhouders worden geplaatst. Gemorste vloeistoffen kunnen letsel veroorzaken.**
- **Berg geen scherpe, harde of breekbare voorwerpen in de bekerhouders op. Voorwerpen in de bekerhouder kunnen bij plotseling remmen uit de houder worden geslingerd en letsel veroorzaken.**
- **Steek geen vreemde voorwerpen in het bewegende gedeelte van de schakelhendel of in de elektrische componenten, en let op dat u geen vloeistoffen in deze onderdelen morst. Vloeistoffen of vreemde voorwerpen kunnen deze onderdelen beschadigen.**
- **Als u per ongeluk vloeistof laat vallen of knoeit, dient u uw voertuig na te laten kijken door een erkende SUZUKI-dealer.**

Opbergvak aan achterzijde van de voorstoel (3)

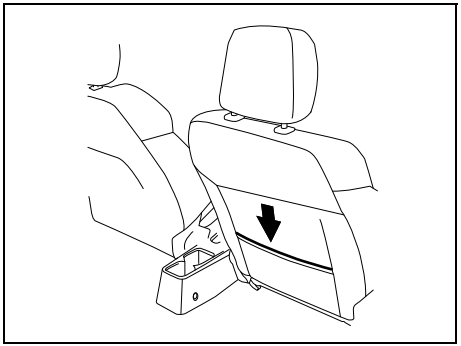

78RB05018

Dit opbergvak is bedoeld voor het opbergen van lichte, zachte voorwerpen, zoals handschoenen, kranten en tijdschriften.

⚠ VOORZICHTIG

Plaats geen harde of breekbare voorwerpen in het vak. Voorwerpen als flessen, blikjes enz. kunnen bij een ongeval verwonding van de inzittenden op de achterbank veroorzaken.

Opbergvak voorportier (4)

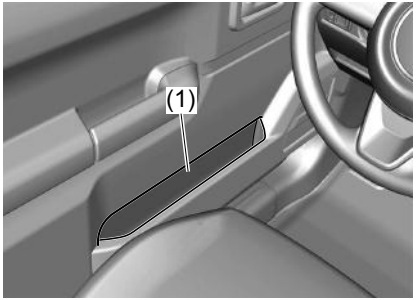

78RB05068

Dit opbergvak is bedoeld voor het opbergen van lichte, zachte voorwerpen, zoals handschoenen, kranten en tijdschriften.

⚠ VOORZICHTIG

Plaats geen harde of breekbare voorwerpen in het vak. Voorwerpen als flessen, blikjes enz. kunnen bij een ongeval verwonding van de inzittenden op de achterbank veroorzaken.

Bagagebak (5) (indien uitgerust)

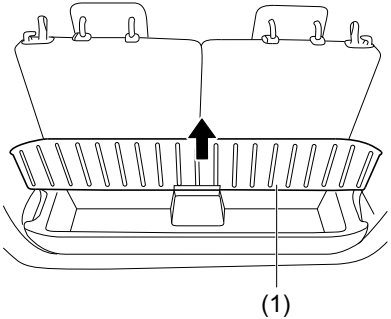

78RB05021

De bagagebak (1) is uitgerust in de bagageruimte. Je kunt bagage of andere vrachten onder de plank plaatsen.

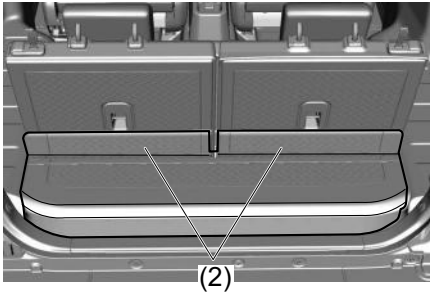

78RB05069

LET OP

Als de rugleuning van de achterbank wordt geheven met zware voorwerpen op de klep (2) van de bagagebak, kan de bagagebak worden beschadigd. Verwijder zware voorwerpen voordat u de rugleuning van de achterbank omhoog zet.

Opbergvak middenconsole (6)

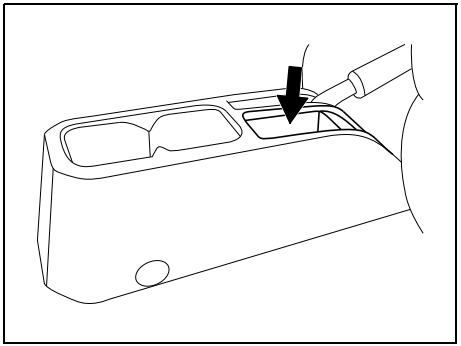

78RB05070

Gebruik het opbergvak om kleine artikelen in het vak van de middenconsole te plaatsen.

⚠ WAARSCHUWING

Plaats geen voorwerpen in de opbergvakken die eruit kunnen vallen wanneer de auto rijdt. Als u verzuimt om deze voorzorgsmaatregel te nemen, kunnen voorwerpen pedalen hinderen waardoor u de controle over de auto verliest met mogelijk een ongeluk tot gevolg.

Voetsteun (indien uitgerust)

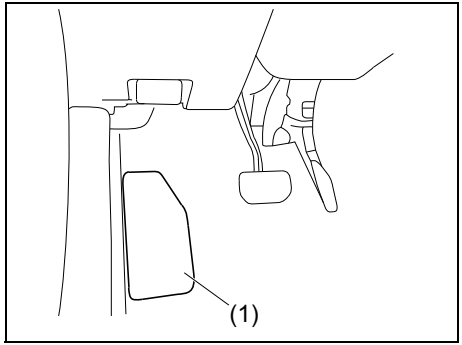

78RB05019

Gebruik de voetsteun (1) als steun voor uw linker voet en lichaam.

Bagageruimtetapijt

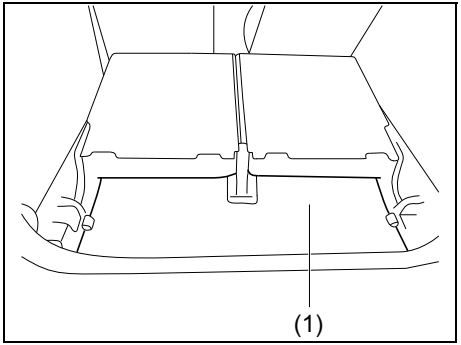

78RB05022

Er bevindt zich een gereedschapskist onder het tapijt (1) in de bagageruimte. Je kunt bagage of andere vrachten op de plank plaatsen.

.

Framehaken

Het wordt niet aangeraden dat u de framehaken gebruikt voor het slepen van een ander voertuig. Deze zijn oorspronkelijk ontworpen om uw voertuig in een noodsituatie te trekken.
Als uw auto in een noodgeval moet worden gesleept, raadpleeg “Slepen van uw auto (recreatieve auto)” in het hoofdstuk “PECH ONDERWEG”.

⚠ WAARSCHUWING

Neem de volgende aanwijzingen in acht bij gebruik van de framehaken. De framehaak of carrosserie kan breken en ernstig letsel of schade veroorzaken:
- **Gebruik de framehaken niet voor het slepen van een ander voertuig.**
- **Vermijd hard trekken aan de auto om deze uit diepe sneeuw, modder of zand te halen, plotseling starten of wilde rijmanoeuvres, aangezien deze mogelijk te veel kracht op de framehaak zullen uitoefenen.**

In dergelijke gevallen raden wij u aan contact op te nemen met een professionele hulpdienst.

Voor

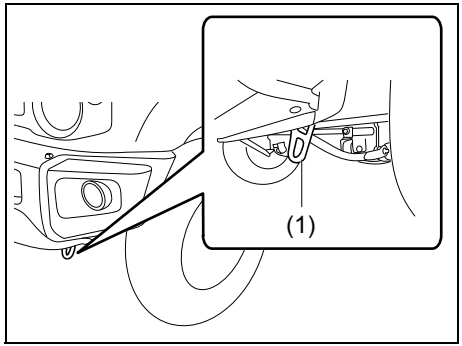

78RB05023

LET OP

Bij het gebruiken van de trekhaak (1) een rijstijl vermijden waardoor significante fysieke schokken op de trekhaak kunnen ontstaan. Dergelijke schokken kunnen de haak of de carrosserie van de auto beschadigen. Niet plotseling accelereren.

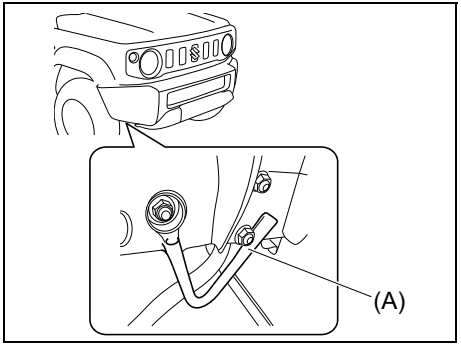

78RB05054

De haak (A) is alleen bedoeld voor transport van de auto per oplegger/trein/schip.

LET OP

Maak geen gebruik van de haak (A) in een noodsituatie. Als u deze haak (A) gebruikt, kan de haak of het voertuig beschadigd raken.

Achter

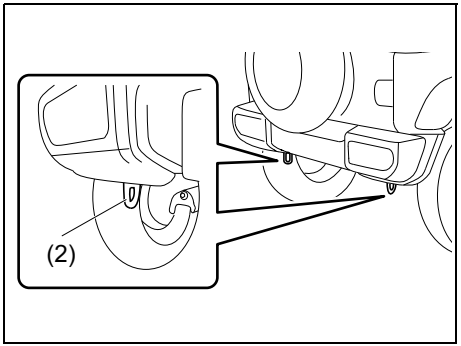

78RB05024

LET OP

Bij het gebruiken van de trekhaak (2) een rijstijl vermijden waardoor significante fysieke schokken op de trekhaak kunnen ontstaan. Dergelijke schokken kunnen de haak, de carrosserie van de auto of het aandrijfsysteem beschadigen.

- **Niet plotseling accelereren.**
- **Geen voertuig, zwaarder dan het eigen voertuig, slepen.**

Verwarming en airconditioning

Er zijn twee typen verwarmings- en airconditioningssystemen:

- Handmatige verwarming en airconditioning
- Automatische verwarming en airconditioning (klimaatregeling)

Luchtuitstroomopeningen

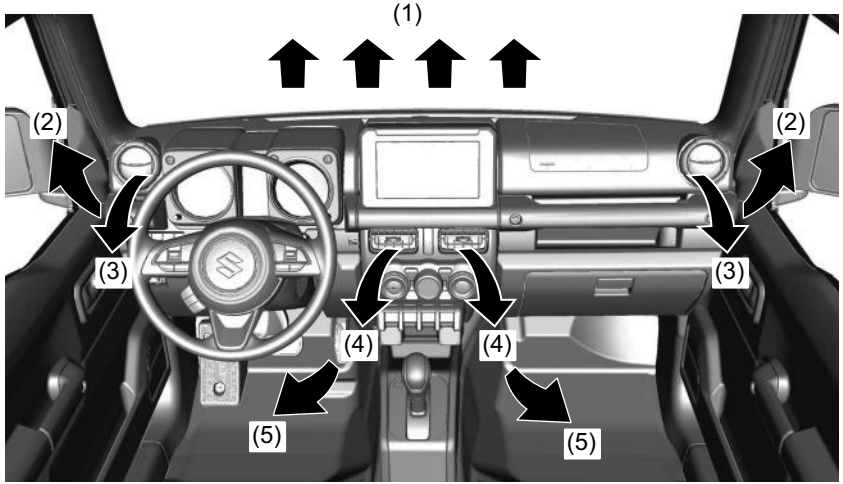

VOORBEELD

78RB05025

1. Uitstroomopening voor voorruitontwaseming
2. Uitstroomopening voor zijruitontwaseming
3. Zijdelingse uitstroomopening
4. Middelste uitstroomopening
5. Vloeruitstroomopening

Middelste uitstroomopening

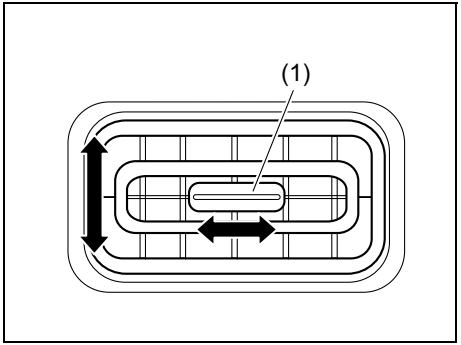

78RB05027

Beweeg de knop (1) verticaal of horizontaal om de richting van de luchtstroom naar wens in te stellen.

Zijdelingse uitstroomopening

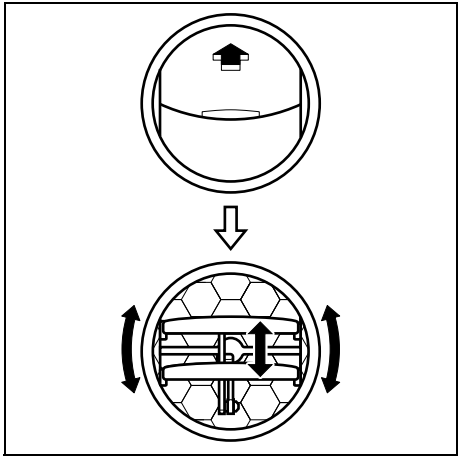

78RB05026

In de geopende stand komt er altijd lucht naar buiten ongeacht de stand van de luchtstroomkeuzeschakelaar.

⚠ VOORZICHTIG

Langdurige blootstelling aan hete lucht van de verwarming of de airconditioning kan brandwonden tot gevolg hebben. Alle inzittenden van de auto, in het bijzonder kinderen, ouderen, personen met speciale behoeften, personen met een gevoelige huid en slapende personen, moeten voldoende afstand houden tot de luchtuitstroomopeningen om langdurige blootstelling aan de warme luchtstroom tegen te gaan.

Handmatige verwarming en airconditioning

Beschrijving van de bedieningsorganen

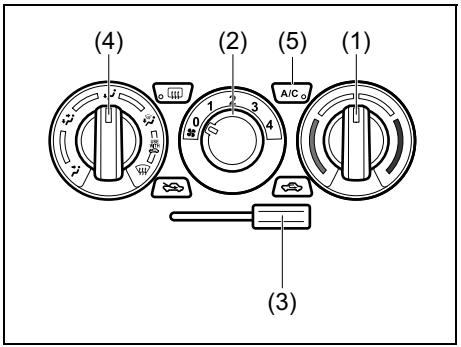

78RB05028

Temperatuurkeuzeschakelaar (1)
Dit wordt gebruikt om de temperatuur af te stellen.

Aanjagerschakelaar (2)
Deze schakelaar wordt gebruikt om de aanjager in te schakelen en de aanjagersnelheid te kiezen.

Luchtinlaat-keuzeschakelaar (3)

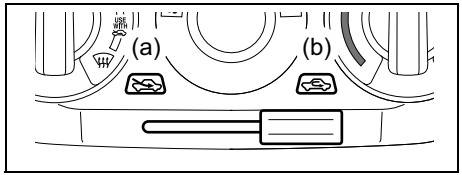

78RB05029

Deze keuzeschakelaar wordt gebruikt om de volgende instellingen te kiezen.

FRISSE LUCHT (a)
Als deze stand wordt gekozen door de hendel naar de positie van (a) in de bovenstaande illustratie te bewegen, wordt de buitenlucht gebruikt.

RECIRCULERENDE LUCHT (b)
Als deze stand wordt gekozen door de hendel naar de stand (b) in de bovenstaande afbeelding te bewegen, komt er geen lucht van buiten en wordt lucht in de auto gerecirculeerd. Deze instelling is geschikt voor het rijden in een stoffige of vuile omgeving zoals in een tunnel, of wanneer u de temperatuur in het interieur snel wilt laten dalen of stijgen.

OPMERKING:
Als u RECIRCULERENDE LUCHT gedurende langere tijd gebruikt, is het mogelijk dat de lucht in het interieur muf wordt en de ruiten beslaan. Daarom dient u altijd BUITENLUCHT te selecteren als dit mogelijk is.

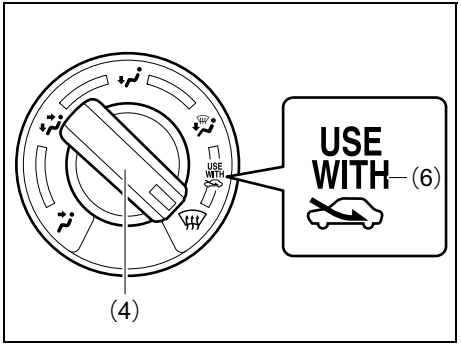

52RS50180

OPMERKING:
Met markering “USE WITH” (6)
Om condens op de voorruit en/of de zijruiten snel te verwijderen, stelt u de luchtstroomkeuzeschakelaar (4) in op “VERWARMING & ONTWASEMING” of “ONTDOOIEN” en de luchtinlaatkeuzeschakelaar (3) op “BUITENLUCHT”. Deze positionering ontwasemt de beslagen voorruit en/of zijruiten sneller dan de “LUCHTRECIRCULATIE”.

Luchtstroomkeuzeschakelaar (4)

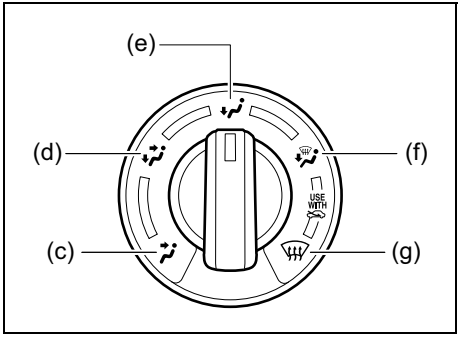

52RM50250

Deze keuzeschakelaar wordt gebruikt om een van de volgende functies te kiezen.

VENTILATIE (c)

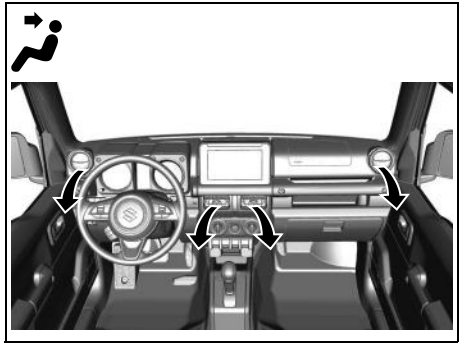

78RB05030

Afgeregelde lucht stroomt het interieur binnen door de middelste en zijdelingse uitstroomopeningen.

TUSSENSTAND (d)

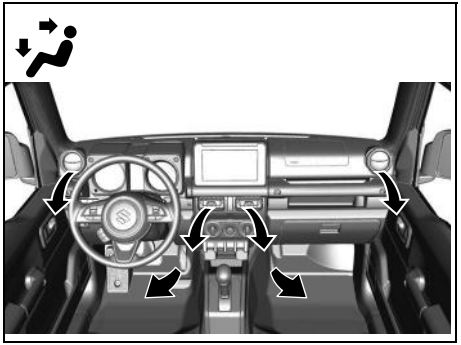

78RB05031

Afgeregelde lucht stroomt door de vloeruitstroomopeningen en koele lucht door de middelste en zijdelingse uitstroomopeningen het interieur binnen. Als de temperatuurregelaar (1) in de maximale koudstand of warm-stand staat, is de temperatuur van de lucht die uit de vloeruitstroomopeningen komt gelijk aan de temperatuur van de lucht die uit de middelste en zijdelingse uitstroomopeningen stroomt.

VERWARMING (e)

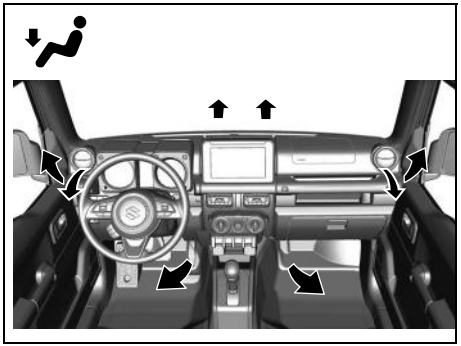

78RB05032

Afgeregelde lucht stroomt door de vloeruitstroomopeningen en de zijdelingse uitstroomopeningen het interieur binnen, en tevens komt er lucht uit de uitstroomopeningen voor de voorruitontwaseming en een weinig lucht uit de uitstroomopeningen voor de zijruitontwaseming.

VERWARMING & ONTWASEMING (f)

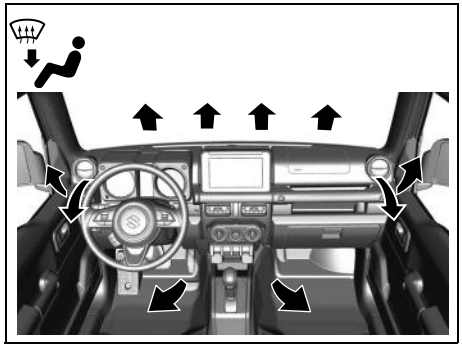

78RB05033

Afgeregelde lucht stroomt uit de vloeruitstroomopeningen, de uitstroomopeningen voor de voorruit- en zijruitontwaseming en de zijdelingse uitstroomopeningen het interieur binnen.

ONTDOOIEN (g)

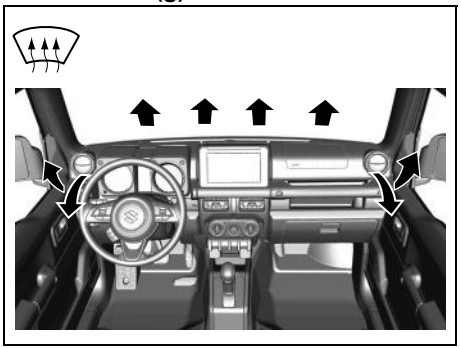

78RB05034

Afgeregelde lucht stroomt door de uitstroomopeningen voor de voorruit- en zijruitontwaseming en de zijdelingse uitstroomopeningen het interieur binnen.

Airconditioningschakelaar (5)
Voor het inschakelen van de airconditioning zet u de aanjagerschakelaar in een andere stand dan de uit-stand en drukt u op de “A/C”-schakelaar. Door bediening van deze “A/C”-schakelaar gaat er een indicatielampje branden om aan te geven dat de airconditioning ingeschakeld is. Om de airconditioning uit te schakelen, drukt u nogmaals op de “A/C”-schakelaar.

Bij gebruik van de airconditioning zullen kleine veranderingen in het motortoerental vastgesteld worden. Deze veranderingen zijn normaal, daar de compressor afwisselend in- en uitgeschakeld wordt om de vereiste temperatuur te handhaven.

De invloed op het brandstofverbruik zal minimaal zijn zolang de compressor niet vaak aanslaat.

Aanwijzingen voor gebruik

Natuurlijke ventilatie
Kies VENTILATIE en FRISSE LUCHT, zet de temperatuurregelaar op de gewenste temperatuur en de aanjagerschakelaar in de uit-stand. Er zal dan frisse lucht tijdens het rijden door de auto circuleren.

Geforceerde ventilatie
De basisinstellingen zijn hetzelfde als bij natuurlijke ventilatie, behalve dat de aanjagerschakelaar in een andere stand dan de uit-stand gezet wordt.

Normale verwarming (met gebruik van verse lucht)
Kies VERWARMING en FRISSE LUCHT, zet de temperatuurregelaar op de gewenste temperatuur en de aanjagerschakelaar op de gewenste aanjagersnelheid. Het vermogen van de verwarming neemt toe als de aanjagerschakelaar in een hogere stand wordt gezet.

Snelle verwarming (met gebruik van recirculerende lucht)
De basisinstellingen zijn hetzelfde als bij normaal verwarmen, behalve dat u RECIRCULERENDE LUCHT kiest. Als u deze verwarmingsmethode gedurende langere tijd gebruikt, is het mogelijk dat de lucht in het interieur muf wordt en de ruiten beslaan. Gebruik deze verwarmingsmethode uitsluitend om het interieur snel op te warmen en schakel zo snel mogelijk over op normale verwarming.

Hoofd koel/voeten warm
Kies TUSSENSTAND en FRISSE LUCHT, zet de temperatuurregelaar op de gewenste temperatuur en de aanjagerschakelaar op de gewenste aanjagersnelheid. De lucht uit de middelste en zijdelingse uitstroomopeningen zal nu koeler zijn dan de lucht uit de vloeruitstroomopeningen, tenzij de temperatuurregelaar in de maximale koud-stand of warm-stand is geplaatst.

Normaal koelen
Zet de luchtstroomkeuzeschakelaar op VENTILATIE, de temperatuurregelaar op de gewenste temperatuur en de aanjagerschakelaar op de gewenste aanjagersnelheid, en schakel de airconditioning in met de “A/C”-schakelaar. Het koelvermogen neemt toe als de aanjagerschakelaar in een hogere stand wordt gezet.

U kunt de recirculatieschakelaar naar wens op FRISSE LUCHT of RECIRCULERENDE LUCHT zetten. Kies RECIRCULERENDE LUCHT om sterker te koelen.

Snel koelen (met gebruik van recirculerende lucht)
De basisinstellingen zijn hetzelfde als bij normaal koelen, maar u selecteert RECIRCULERENDE LUCHT en de hoogste blazersnelheid.

OPMERKING:
- *Als u RECIRCULERENDE LUCHT gedurende langere tijd gebruikt, is het mogelijk dat de lucht in het interieur muf wordt en de ruiten beslaan. Daarom dient u altijd BUITENLUCHT te selecteren als dit mogelijk is.*
- *Als de auto met de ruiten gesloten in de zon heeft gestaan, kunt u de temperatuur in het interieur sneller laten afkoelen door de ruiten even open te zetten terwijl de airconditioning is ingeschakeld. Zet de recirculatieschakelaar op FRISSE LUCHT en de aanjager op hoge snelheid.*

Ontvochtigen
Zet de luchtstroomkeuzeschakelaar op de gewenste luchtstroompositie, de temperatuurregelaar op de gewenste temperatuur en de aanjagerschakelaar op de gewenste aanjagersnelheid. Selecteer ook FRISSE LUCHT en schakel de airconditioning in met de “A/C”-schakelaar.

OPMERKING:
Inschakelen van de airconditioning zal de ruiten schoon houden doordat de lucht ontvochtigd wordt, zelfs als warme lucht in het interieur geblazen wordt met ONTWASEMING of VERWARMING & ONTWASEMING.

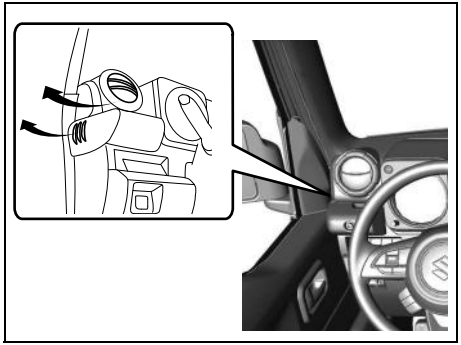
78RB05035

OPMERKING:
Als u maximale ontwaseming wenst:
- *kies ONTWASEMING en FRISSE LUCHT,*
- *zet de aanjagerschakelaar in de hoogste stand,*
- *zet de temperatuurregelaar in de maximale warm-stand,*
- *zet de “A/C”-schakelaar aan, en*
- *stel de zijdelingse uitstroomopeningen af zodat de lucht tegen de portierruiten wordt geblazen.*

Onderhoud

Als u de airconditioning langere tijd niet hebt gebruikt, zoals in de winter, is het mogelijk dat deze minder goed werkt wanneer hij weer ingeschakeld wordt. Om een optimale prestatie en duurzaamheid van uw airconditioning te verkrijgen, moet u deze af en toe laten draaien. Schakel de airconditioning minstens een keer per maand voor 1 minuut in terwijl de motor stationair draait. Het koelmiddel en de olie worden dan door het systeem gecirculeerd, waardoor de interne componenten in goede staat blijven.

Als uw airconditioning is uitgerust met luchtfilters, moet u deze schoonmaken of vervangen zoals voorgeschreven in “Onderhoudsschema” in het hoofdstuk “INSPECTIE EN ONDERHOUD”.

(Voor modellen met airconditionerkoelmiddel R-1234yf)
OPMERKING:
- *In uw auto wordt HFO-1234yf airconditioningkoelmiddel gebruikt, dat gewoonlijk als R-1234yf wordt aangeduid. R-1234yf vervangt R-134a voor toepassing in auto’s. Andere koelmiddelen zijn verkrijgbaar, maar u moet alleen R-1234yf in uw auto gebruiken.*

(Voor Singapore)

- *Laat voor reparatie en vervanging van onderdelen uw auto repareren of laat onderdelen vervangen door een erkende SUZUKI-dealer met een monteur gekwalificeerd met SAE J2845 voor airconditioner van R-1234yf.*

LET OP
Bij gebruik van het verkeerde koelmiddel kan het airconditioningsysteem worden beschadigd. Gebruik uitsluitend R-1234yf. Meng het R-1234yf koelmiddel niet met andere koelmiddelen en vervang het ook niet door andere koelmiddelen.

(Voor modellen met airconditionerkoelmiddel R-134a)

OPMERKING:

In uw auto wordt HFC-134a airconditioningkoelmiddel gebruikt, dat gewoonlijk als R-134a wordt aangeduid. Rond 1993 is R-12 vervangen door R-134a voor toepassing in auto's. Andere koelmiddelen zijn verkrijgbaar, waaronder gerecyclede R-12, maar u moet alleen R-134a in uw auto gebruiken.

LET OP
Bij gebruik van het verkeerde koelmiddel kan het airconditioningsysteem worden beschadigd. Gebruik uitsluitend R-134a. Meng het R-134a koelmiddel niet met andere koelmiddelen en vervang het ook niet door andere koelmiddelen.

Automatische verwarming en airconditioning (klimaatregeling)

Beschrijving van de bedieningsorganen

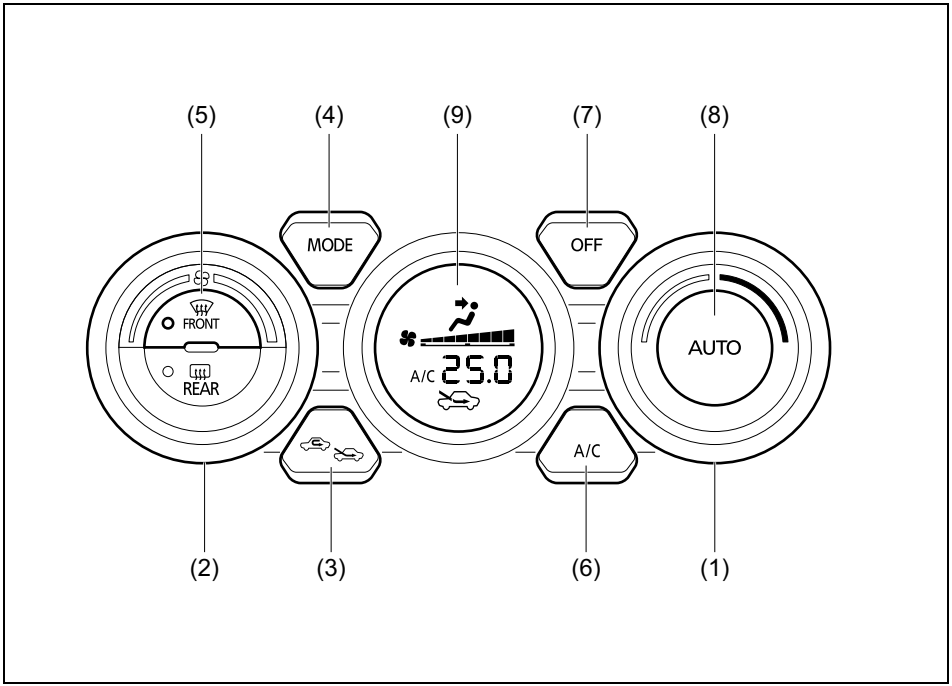

78RB05036

(1) Temperatuurregelaar
(2) Aanjagerschakelaar
(3) Recirculatieschakelaar
(4) Luchtstroomkeuzeschakelaar
(5) Ontwasemingsschakelaar
(6) Airconditioningschakelaar
(7) “OFF”-schakelaar
(8) “AUTO”-schakelaar
(9) Display

Temperatuurkeuzeschakelaar (1)

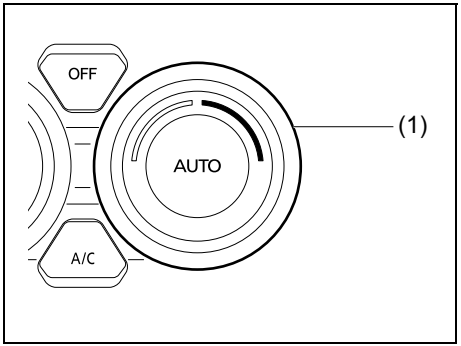

78RB05037

Draai aan de temperatuurkeuzeschakelaar (1) om de temperatuur in te stellen.

OPMERKING:
Als u aan de temperatuurregelaar (1) draait totdat “HI” of “LO” op het display verschijnt, zal het klimaatregelsysteem met maximale verwarming of koeling werken. De temperatuur van de lucht die uit de roosters komt, kan plotseling veranderen wanneer “LO” of “HI” wordt aangegeven, maar dit is normaal.

OPMERKING:
Wanneer u de eenheid verandert waarin de temperatuur op het informatiedisplay wordt aangegeven, zal automatisch de eenheid waarin de temperatuur in het airconditioningsysteem wordt aangegeven worden veranderd. Zie “Informatiedisplay” in het hoofdstuk “ALVORENS WEG TE RIJDEN” voor verdere informatie.

Aanjagerschakelaar (2)

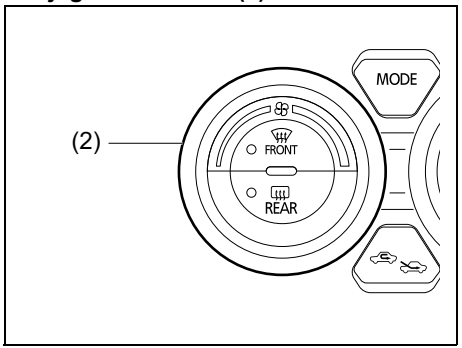

78RB05038

De aanjagerdebiet-keuzeschakelaar (2) wordt gebruikt om de aanjager in te schakelen en de aanjagersnelheid te kiezen.

Als de “AUTO”-schakelaar (8) wordt ingedrukt, zal het klimaatregelsysteem de aanjagersnelheid automatisch variëren om de gekozen temperatuur te kunnen handhaven.

Recirculatieschakelaar (3)

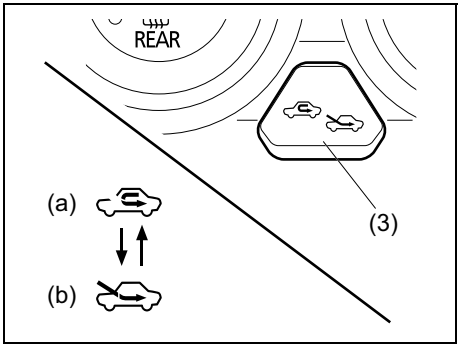

78RB05039

Druk op de luchtinlaatschakelaar (3) om te wisselen tussen de recirculatielucht- en de buitenluchtstand.

Als de “AUTO”-schakelaar (8) wordt ingedrukt, zal het klimaatregelsysteem de luchtinlaat automatisch variëren om de gekozen temperatuur te kunnen handhaven.

OPMERKING:
Wanneer de stand recirculerende lucht is geselecteerd, wordt het automatische systeem uitgeschakeld als u op de “AUTO”-schakelaar (8) drukt.

RECIRCULERENDE LUCHT (a)
Wanneer deze instelling wordt gekozen, komt er geen buitenlucht meer in de auto en de lucht in de auto wordt gerecirculeerd. Deze stand is geschikt voor het rijden in een stoffige of vuile omgeving zoals in een tunnel, of wanneer u de temperatuur in het interieur snel wilt laten dalen of stijgen.

FRISSE LUCHT (b)
Wanneer deze instelling wordt gekozen, komt er buitenlucht in de auto.

Bij verschillende keren indrukken van de recirculatieschakelaar wordt er telkens omgeschakeld tussen de FRISSE LUCHT en de RECIRCULERENDE LUCHT instelling.

OPMERKING:
Als u RECIRCULERENDE LUCHT gedurende langere tijd gebruikt, is het mogelijk dat de lucht in het interieur muf wordt en de ruiten beslaan. Daarom dient u altijd BUITENLUCHT te selecteren als dit mogelijk is.

Luchtstroomkeuzeschakelaar (4)

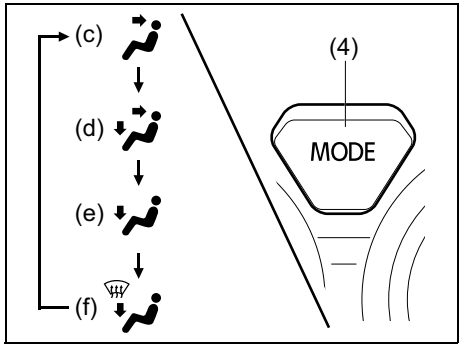

78RB05040

Druk op de luchtstroomkeuzeschakelaar (4) om tussen de volgende functies om te schakelen. De aanduiding voor de gekozen stand verschijnt op het display.

Als de “AUTO”-schakelaar (8) wordt ingedrukt, zal het klimaatregelsysteem de luchtstroom automatisch variëren om de gekozen temperatuur te kunnen handhaven.

VENTILATIE (c)

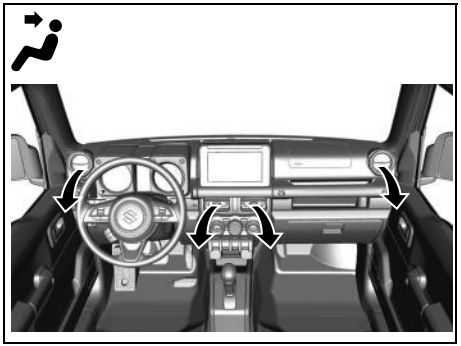
78RB05041

Afgeregelde lucht stroomt het interieur binnen door de midden- en zij-uitstroomopeningen.

TUSSENSTAND (d)

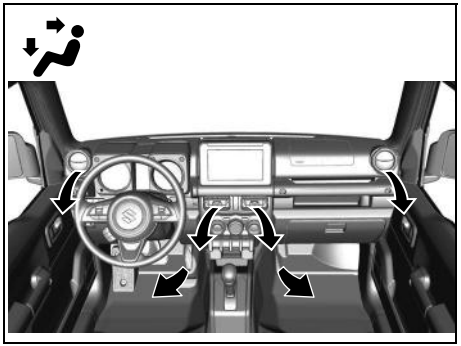

78RB05042

Afgeregelde lucht stroomt door de vloeruitstroomopeningen en koele lucht door de middelste en zijdelingse uitstroomopeningen het interieur binnen. Als de temperatuurregelaar (1) in de maximale koudstand of warm-stand staat, is de temperatuur van de lucht die uit de vloeruitstroomopeningen komt gelijk aan de temperatuur van de lucht die uit de middelste en zijdelingse uitstroomopeningen stroomt.

VERWARMING (e)

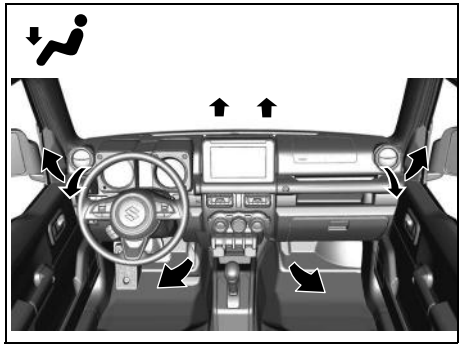

78RB05043

Afgeregelde lucht stroomt door de vloeruitstroomopeningen en de zijdelingse uitstroomopeningen het interieur binnen en tevens komt een weinig lucht uit de uitstroomopeningen voor de voorruit- en zijruitontwaseming.

VERWARMING & ONTWASEMING (f)

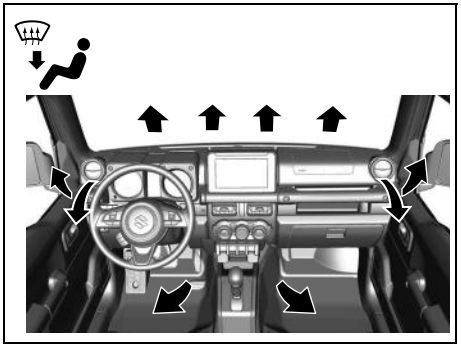

78RB05044

Afgeregelde lucht stroomt uit de vloeruitstroomopeningen, de uitstroomopeningen voor de voorruit- en zijruitontwaseming en de zijdelingse uitstroomopeningen het interieur binnen.

Ontwasemingsschakelaar (5)

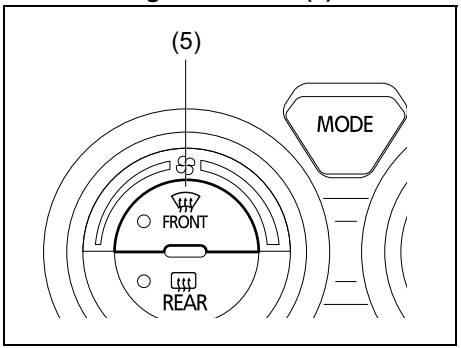

78RB05045

Druk op de ontwasemingsschakelaar (5) om de ontwasemingsfunctie in te schakelen.

ONTWASEMING

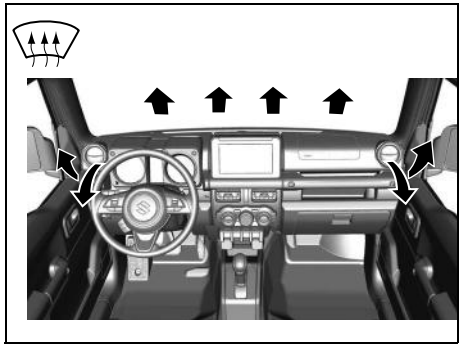

78RB05046

Afgeregelde lucht stroomt door de uitstroomopeningen voor de voorruit- en zijruitontwaseming en de zijdelingse uitstroomopeningen het interieur binnen.

OPMERKING:
Wanneer de ontdooischakelaar (5) wordt ingedrukt om de ontdooier in te schakelen, zal de airconditioning in werking treden en wordt automatisch BUITENLUCHT geselecteerd. In erg koud weer zal de airconditioning echter niet ingeschakeld worden.

Airconditioningschakelaar (6)

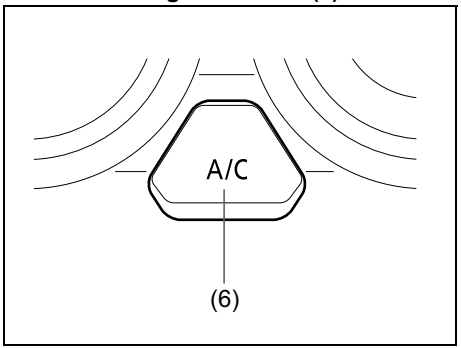

78RB05047

De airconditioningschakelaar (6) wordt alleen gebruikt om de airconditioning in en uit te schakelen wanneer de aanjager is ingeschakeld. Om de airconditioning in te schakelen, drukt u op de schakelaar zodat “A/C” op het display verschijnt. Om de airconditioning uit te schakelen, drukt u nog een keer op de schakelaar zodat “A/C” verdwijnt.

Aanwijzingen voor gebruik

Automatische bediening

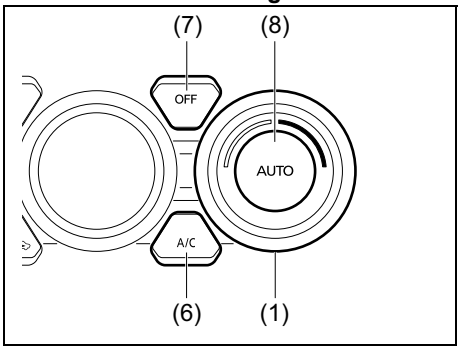

78RB05048

U kunt het klimaatregelsysteem automatisch laten werken. Volg de onderstaande aanwijzingen om het systeem in de volautomatische bedieningsstand te zetten.

1) Start de motor.
2) Druk op de “AUTO”-schakelaar (8).
3) Stel de gewenste temperatuur in met de temperatuurkeuzeschakelaar (1).

De aanjagersnelheid, luchtinlaat en luchtstroom worden automatisch geregeld om de ingestelde temperatuur te handhaven. De luchtstroom wordt echter niet automatisch in de stand ONTWASEMING gezet.

OPMERKING:
Wanneer de stand recirculerende lucht is geselecteerd, wordt het automatische systeem uitgeschakeld als u op de “AUTO”-schakelaar (8) drukt.

U kunt de airconditioningschakelaar (6) handmatig bedienen om de airconditioning naar eigen voorkeur in of uit te schakelen. Wanneer u de airconditioningschakelaar uitzet, kan het klimaatregelsysteem de binnentemperatuur niet lager maken dan de buitentemperatuur.

Druk op de “OFF”-schakelaar (7) om het klimaatregelsysteem uit te schakelen.

OPMERKING:
Als “AUTO” op het display knippert, is er een probleem in de verwarming en/of airconditioning. Laat het systeem in dit geval door een erkende SUZUKI-dealer nakijken.

OPMERKING:
- *Om de temperatuur te vinden die voor u het meest comfortabel is, kunt u beginnen met de 22°C (72°F) of 25°C (75°F) instelling. (Deze temperatuur verschilt afhankelijk van de voertuigspecificaties.)*
- *Als u aan de temperatuurkeuzeschakelaar (1) draait totdat “HI” of “LO” op het display verschijnt, zal het klimaatregelsysteem met maximale verwarming of koeling werken en draait de aanjager op de hoogste snelheid.*
- *Om te voorkomen dat koude lucht bij koud weer of warme lucht bij warm weer naar binnen wordt geblazen, zal het systeem wachten met het inschakelen van de aanjager totdat er warme of koele lucht beschikbaar is.*
- *Als u de auto met de ruiten gesloten in de zon hebt laten staan, kunt u de temperatuur in de auto sneller laten dalen door de ruiten even open te zetten.*
- *Zelfs bij automatische regeling kunt u de afzonderlijke bedieningsorganen handmatig instellen. De handmatig gekozen instellingen liggen dan vast en de andere functies worden automatisch geregeld.*
- *Druk, als de voorruit en/of de voorportierruiten beslagen zijn, op de ontwasemingsschakelaar (5) om de ontwasemingsfunctie in te schakelen, of op de luchtstroomkeuzeschakelaar (4) om de luchtstroom te wijzigen naar de stand VERWARMING & ONTWASEMING om het condens van de ruiten te verwijderen.*
- *Druk op de “AUTO”-schakelaar (8) om de aanjagerschakelaar (2), recirculatieschakelaar (3) en luchtstroomkeuzeschakelaar (4) terug te zetten op automatische bediening.*

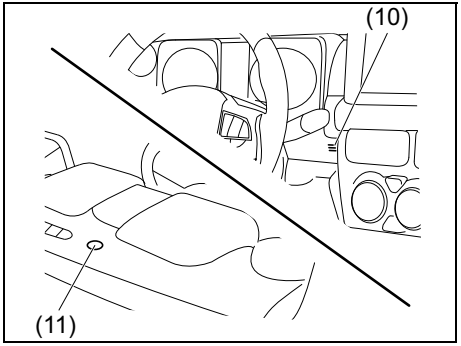

78RB05049

Wees voorzichtig dat de interieurtemperatuursensor (10) die zich tussen het stuurwiel en het klimaatregelingspaneel bevindt, of de zonnesensor (11) die zich op de bovenkant van het dashboard aan de passagierszijde bevindt, niet afgedekt wordt. Deze sensoren worden door het automatische bedieningssysteem gebruikt om de temperatuur te regelen.

Handmatige bediening

Het klimaatregelsysteem kan ook handmatig worden bediend. Zet de bedieningsorganen in de gewenste standen.

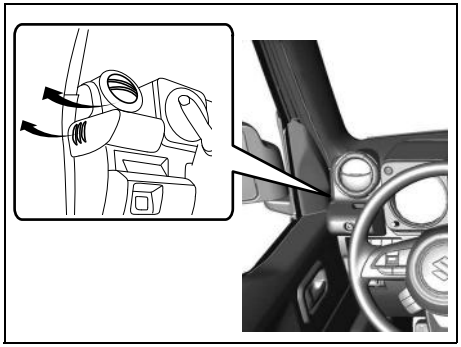

78RB05050

OPMERKING:
Als u maximale ontwaseming wenst:

- *druk op de ontdooischakelaar (5) om de ontdooier in te schakelen (de airconditioning gaat aan en de stand BUITENLUCHT wordt automatisch geselecteerd),*
- *zet de aanjagerschakelaar in de hoogste stand,*
- *zet de temperatuurregelaar op de “HI” aanduiding op het display, en*
- *stel de zijdelingse uitstroomopeningen af zodat de lucht tegen de zijruiten wordt geblazen.*

Onderhoud

Als u de airconditioning langere tijd niet hebt gebruikt, zoals in de winter, is het mogelijk dat deze minder goed werkt wanneer hij weer ingeschakeld wordt. Om een optimale prestatie en duurzaamheid van uw airconditioning te verkrijgen, moet u deze af en toe laten draaien. Schakel de airconditioning minstens een keer per maand voor 1 minuut in terwijl de motor stationair draait. Het koelmiddel en de olie worden dan door het systeem gecirculeerd, waardoor de interne componenten in goede staat blijven.

Als uw airconditioning is uitgerust met luchtfilters, moet u deze schoonmaken of vervangen zoals voorgeschreven in “Onderhoudsschema” in het hoofdstuk “INSPECTIE EN ONDERHOUD”. Laat deze werkzaamheden door en SUZUKI-dealer uitvoeren, aangezien het nodig is om het onderste handschoenenkastje te laten zakken.

(Voor modellen met airconditionerkoelmiddel R-1234yf)

OPMERKING:

- *In uw auto wordt HFO-1234yf airconditioningkoelmiddel gebruikt, dat gewoonlijk als R-1234yf wordt aangeduid. R-1234yf vervangt R-134a voor toepassing in auto’s. Andere koelmiddelen zijn verkrijgbaar, maar u moet alleen R-1234yf in uw auto gebruiken.*

(Voor Singapore)

- *Laat voor reparatie en vervanging van onderdelen uw auto repareren of laat onderdelen vervangen door een erkende SUZUKI-dealer met een monteur gekwalificeerd met SAE J2845 voor airconditioner van R-1234yf.*

LET OP

Bij gebruik van het verkeerde koelmiddel kan het airconditioningsysteem worden beschadigd. Gebruik uitsluitend R-1234yf. Meng het R-1234yf koelmiddel niet met andere koelmiddelen en vervang het ook niet door andere koelmiddelen.

(Voor modellen met airconditionerkoelmiddel R-134a)

OPMERKING:
In uw auto wordt HFC-134a airconditioningkoelmiddel gebruikt, dat gewoonlijk als R-134a wordt aangeduid. Rond 1993 is R-12 vervangen door R-134a voor toepassing in auto's. Andere koelmiddelen zijn verkrijgbaar, waaronder gerecyclede R-12, maar u moet alleen R-134a in uw auto gebruiken.

LET OP

Bij gebruik van het verkeerde koelmiddel kan het airconditioningsysteem worden beschadigd. Gebruik uitsluitend R-134a. Meng het R-134a koelmiddel niet met andere koelmiddelen en vervang het ook niet door andere koelmiddelen.

Radioantenne

Type A

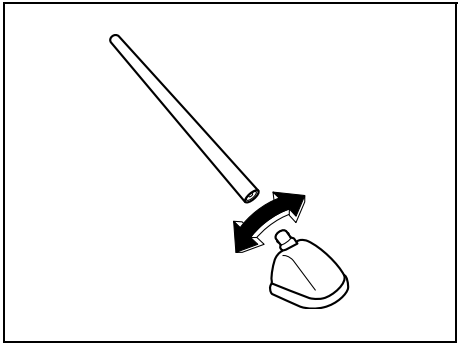

63J055

Type B

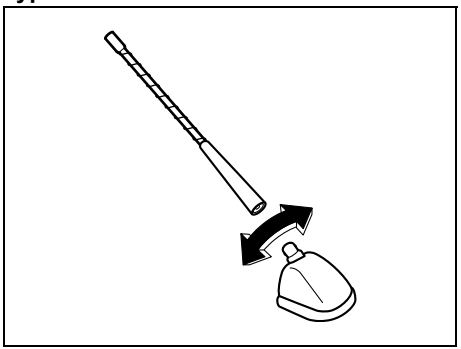

61MM0A113

De radioantenne op het dak kan verwijderd worden. Draai de antenne naar links om deze te verwijderen. Om de antenne weer aan te brengen, draait u deze stevig met de hand met de wijzers van de klok mee.

LET OP

Om beschadiging van de radioantenne te voorkomen:

- **Verwijder de antenne wanneer u de auto in een automatische autowasstraat rijdt.**
- **Verwijder de antenne wanneer deze tegen een laag plafond in een parkeergarage zou stoten of als u een hoes over uw auto aanbrengt.**

Inbouwen van radiofrequentiezenders

OPMERKING:
Zie “Inbouwen van radiofrequentiezenders (RF)” achter in dit boekje als radiozendapparatuur (RF) in de auto gaat worden gemonteerd.

LET OP

Een verkeerde installatie van mobiele-communicatieapparatuur zoals mobiele telefoons, CB-radio’s (MC-band) of andere draadloze apparatuur kan tot elektronische interferentie in het ontstekingssysteem, of andere elektrische systemen, van uw auto leiden, met slechte prestaties als gevolg. Raadpleeg een SUZUKI-dealer of gekwalificeerde specialist voor advies.

Audiosysteem (type A/type B/type C) (indien uitgerust)

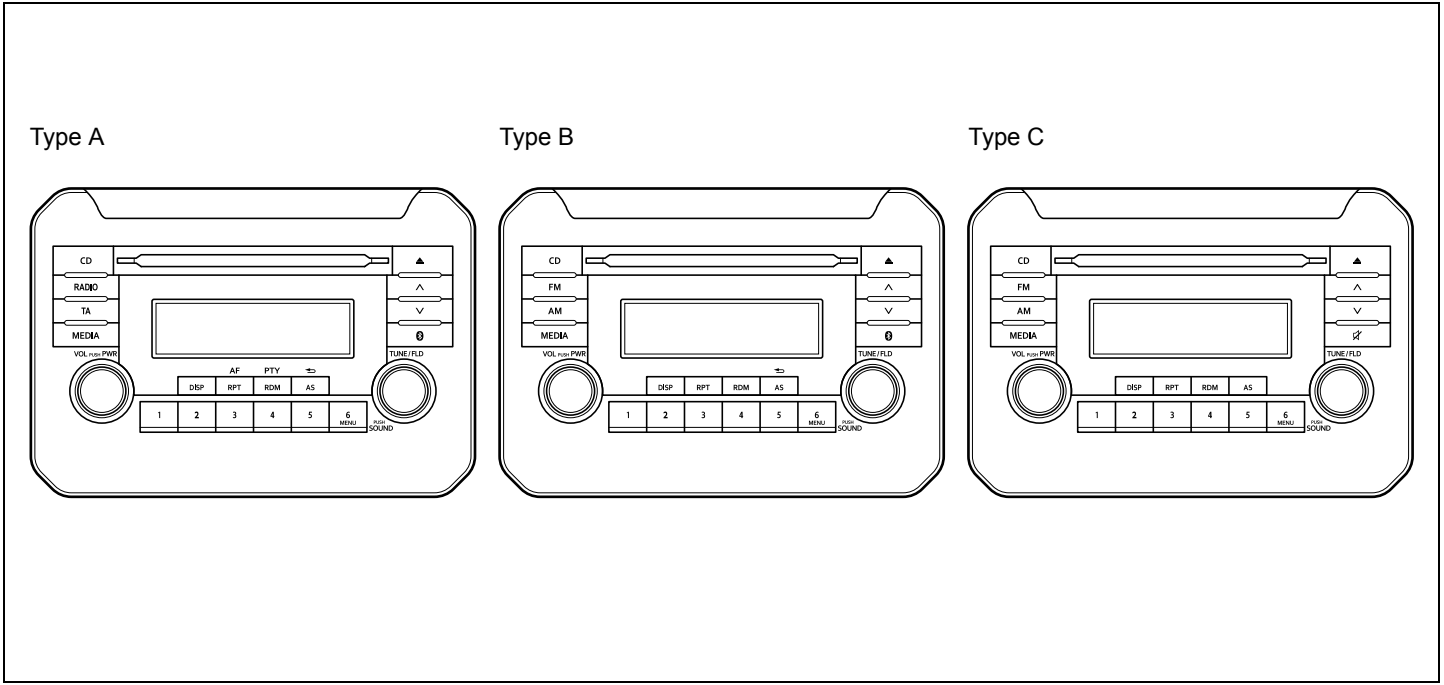

78RB05056

Type A: AM/FM/DAB CD-speler met Bluetooth® functie
Type B: AM/FM CD-speler met Bluetooth® functie
Type C: AM/FM CD-speler zonder Bluetooth® functie

Veiligheidsinformatie

⚠ WAARSCHUWING

Als u tijdens het autorijden te veel aandacht besteedt aan het bedienen van het audiosysteem of veel naar het scherm van het audiosysteem kijkt, kan dit tot een ongeval leiden. Als u het volume te hard zet, kan dit verhinderen dat u zich bewust bent van de weg- en verkeersomstandigheden.

- **Houd uw ogen op de weg en uw aandacht bij het rijden. Vermijd dat u te veel aandacht besteedt aan het bedienen van het audiosysteem of te veel naar het scherm van het audiosysteem kijkt.**
- **Maak uzelf vertrouwd met de bedieningen en de werking van het audiosysteem voor het rijden.**
- **Sla uw favoriete radiozenders voor het rijden op zodat u er snel met de voorkeurzendertoetsen op kunt afstemmen.**
- **Stel het geluidsvolume in op een niveau dat u de geluiden van buitenaf van de weg- en verkeersomstandigheden nog goed kunt horen tijdens het rijden.**

Opmerkingen over discs

Voorzorgsmaatregelen

- Als het erg koud in de auto is en de speler wordt gebruikt meteen nadat de verwarming is ingeschakeld, kan er condensvorming op de disc optreden of op de optische onderdelen van de speler, waardoor normale weergave niet mogelijk is. Als er condens op de disc is, kunt u dit met een zachte doek afvegen. Als er condens op de optische onderdelen van de speler is, moet u de speler ongeveer één uur niet gebruiken. Hierdoor zal de condens op normale wijze verdampen.
- Wanneer u op een erg hobbelige weg rijdt, kunnen de trillingen ertoe leiden dat het geluid overspringt.
- Dit apparaat maakt gebruik van een precisiemechanisme. Zelfs als er storingen optreden, mag u de behuizing niet openen, het apparaat demonteren of de draaiende onderdelen smeren. Breng het apparaat naar een SUZUKI-dealer.

Voorzorgsmaatregelen bij het hanteren

52D274

Dit apparaat is speciaal ontworpen voor het afspelen van compact discs die van het bovenstaande merkteken (A) zijn voorzien. Afspelen van andere discs is niet mogelijk.

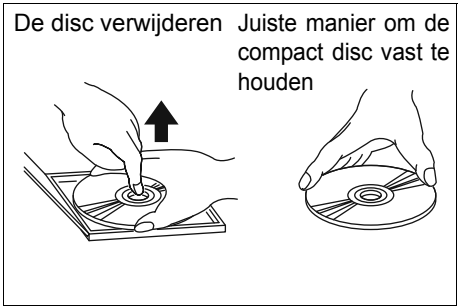

52D275

Om de compact disc uit het opbergdoosje te nemen, drukt u op het midden van het doosje en neemt u de disc er uit, waarbij u de disc voorzichtig bij de rand vasthoudt.

Pak de compact disc altijd bij de randen vast.
Raak nooit het oppervlak van de disc aan.

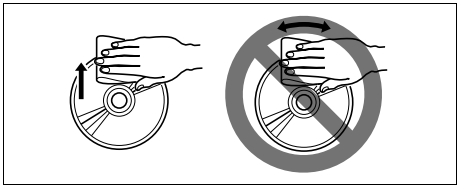

52D347

Om vingerafdrukken en stof te verwijderen kunt u een zacht doekje gebruiken waarmee u vanaf het midden van de compact disc in een rechte lijn naar de omtrek veegt.

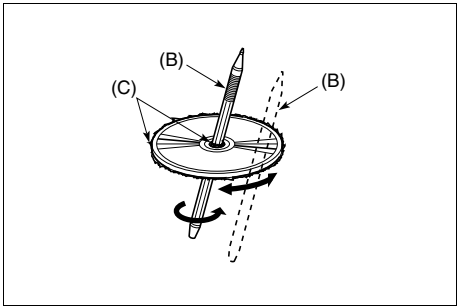

52D277

Het is mogelijk dat een nieuwe disc wat ruw is bij de randen. Soms werkt het apparaat niet goed met een dergelijke disc of springt het geluid over. Gebruik een balpen (B) enz. om eventuele ruwe gedeelten (C) bij de randen van de disc glad te maken voordat u de disc in het apparaat steekt.

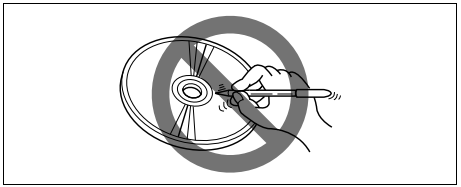

52D348

Plak nooit een etiket op het oppervlak van de compact disc en schrijf ook niet met een potlood of pen op de disc.

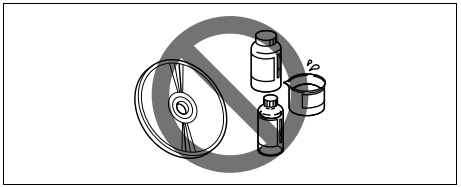

52D349

Gebruik geen oplosmiddelen zoals in de handel verkrijgbare reinigingsmiddelen, antistatische sprays of witte spiritus om de compact discs schoon te maken.

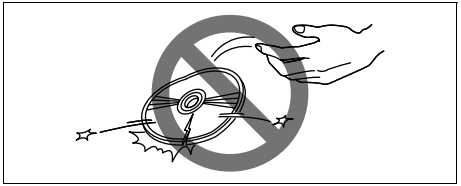

52D350

Gebruik geen compact discs met grote krassen of discs met een ongewone vorm, barsten enz. Bij gebruik van dergelijke discs kan het apparaat beschadigd raken of zal dit niet goed functioneren.

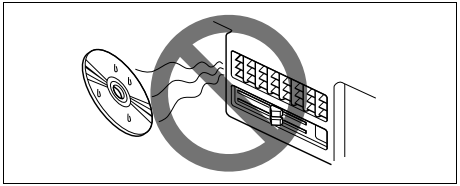

52D351

Stel de compact discs niet aan direct zonlicht of aan andere warmtebronnen bloot.

OPMERKING:

- *Gebruik geen in de handel verkrijgbare CD-beschermfolie of discs die met stabiliseringsmiddelen enz. zijn uitgerust.*
  Deze kunnen bekneld raken in het interne mechanisme met beschadiging van de disc tot gevolg.
- *CD-R discs kunnen mogelijk niet worden afgespeeld als gevolg van de opnameomstandigheden.*
- *CD-RW-discs kunnen niet in dit apparaat worden afgespeeld.*

⚠ WAARSCHUWING

Dit is een klasse I laserproduct. Het gebruik van bedieningsorganen of het maken van afstellingen e.d. die niet in dit boekje staan beschreven, kan resulteren in blootstelling aan gevaarlijke laserstraling.
Maak de afdekkingen niet open en probeer het apparaat nooit zelf te repareren.
Neem voor reparaties contact op met een officiële dealer.

Bluetooth®

Het woord Bluetooth® en het logo zijn geregistreerde handelsmerken en zijn eigendom van Bluetooth SIG, Ink.

Stop met het gebruik van dit apparaat en Bluetooth®-gereed apparatuur wanneer u hierom wordt verzocht.
Dit apparaat deelt de communicatiefrequentie met andere privé en publieke draadloze communicatie-apparatuur zoals een draadloze LAN en radio's met draadloze communicatie.
U moet het apparaat onmiddellijk uitschakelen als u wordt verwittigd dat uw apparaat andere draadloze communicatie verstoort.

CE

Ga naar http://www.ptc.panasonic.eu/ en voer het onderstaande modelnummer in het zoekvak in om de meest recente "DECLARATION of CONFORMITY" (DoC) (Conformiteitsverklaring) te downloaden.

Apparatuur nr. AZ1601

Informatie over het verwijderen van afgedankte elektrische & elektronische apparatuur (particuliere huishoudens)

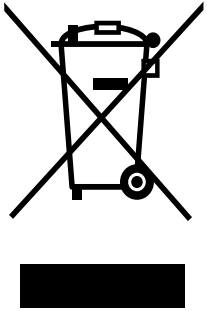

Dit symbool op de producten en/of de bijgeleverde documentatie betekent dat de afgedankte elektrische en elektronische apparatuur niet met het gewone huisvuil mag worden weggegooid.
Voor een juiste verwerking, terugwinning en recycling dient u deze producten naar de hiervoor bestemde inzamelpunten te brengen, waar de producten gratis afgegeven kunnen worden. In sommige landen is het mogelijk om de producten naar de plaatselijke leverancier terug te brengen wanneer u een gelijkwaardig nieuw product koopt.
Door dit product op een verantwoorde manier weg te gooien, helpt u verspilling van waardevolle grondstoffen tegen te gaan en voorkomt u potentiële negatieve effecten op de menselijke gezondheid en het milieu die anders zouden kunnen ontstaan door het verkeerd verwerken van het afval. Neem contact op met de plaatselijke overheid voor verdere informatie over het dichtstbijzijnde inzamelpunt.
Verkeerd weggooien van het product kan bestraft worden met boetes, overeenkomstig de landelijke wetgeving.

Voor zakelijke gebruikers in de Europese Unie
Als u elektrische en elektronische apparatuur wilt weggooien, kunt u contact opnemen met uw dealer of leverancier voor verdere informatie.

Informatie over het weggooien in landen buiten de Europese Unie
Dit symbool is alleen geldig in de Europese Unie.
Als u dit product wilt weggooien, neem dan contact op met de plaatselijke overheid of uw dealer voor informatie omtrent de juiste verwijderingsprocedure.

Deel 15 van de FCC regels
FCC ID: ACJ932AZ1601

OPMERKING:
Gebruik degelijk afgeschermde en geaarde kabels en aansluitingen voor de verbindingen met host-computers en/of randapparatuur zodat wordt voldaan aan de emissielimieten van de FCC.

⚠ WAARSCHUWING

RF-blootstelling
Deze apparatuur voldoet aan de regels van de FCC m.b.t. de blootstelling aan straling in een niet-gecontroleerde omgeving en voldoet aan de richtlijn FCC radio frequency (RF) Exposure Guidelines. Deze apparatuur heeft een zeer laag stralingsniveau om te voldoen aan de maximaal toegestane blootstellingsevaluatie (MPE). [Het verdient echter aanbeveling de apparatuur te installeren en te gebruiken met ten minste 20 cm afstand tussen de zender en het menselijk lichaam.]

⚠ VOORZICHTIG

Bij veranderingen of wijzigingen aan de apparatuur die niet uitdrukkelijk zijn goedgekeurd door de partij die hiervoor verantwoordelijk is, kan het recht op gebruik van de apparatuur komen te vervallen.

⚠ WAARSCHUWING

Dit is een klasse I laserproduct. Het gebruik van bedieningsorganen of het maken van afstellingen e.d. die niet in dit boekje staan beschreven, kan resulteren in blootstelling aan gevaarlijke laserstraling.
Maak de afdekkingen niet open en probeer het apparaat nooit zelf te repareren. Neem voor reparaties contact op met een officiële dealer.

Bluetooth®

Het woord Bluetooth® en het logo zijn geregistreerde handelsmerken en zijn eigendom van Bluetooth SIG, Ink.

OPMERKING:
Deze apparatuur voldoet aan de regels van de FCC m.b.t. de blootstelling aan straling van niet-gecontroleerde apparatuur en voldoet aan de richtlijn FCC radio frequency (RF) Exposure Guidelines in Supplement C to OET65. Deze apparatuur heeft een zeer laag stralingsniveau om te voldoen aan de maximaal toegestane blootstellingsevaluatie (MPE). Het verdient echter aanbeveling de apparatuur te installeren en te gebruiken met ten minste 20 cm afstand tussen de zender en het menselijk lichaam (exclusief: handen, polsen, voeten en enkels).

Stop met het gebruik van dit apparaat en Bluetooth®-gereed apparatuur wanneer u hierom wordt verzocht.

Dit apparaat deelt de communicatiefrequentie met andere privé en publieke draadloze communicatie-apparatuur zoals een draadloze LAN en radio's met draadloze communicatie.

U moet onmiddellijk stoppen met het gebruik van dit apparaat wanneer u erop opmerkzaam wordt gemaakt dat uw apparaat andere draadloze communicatie stoort.

OPMERKING:

Deze limieten zijn ontworpen om een redelijke bescherming te geven tegen schadelijke storingen in een installatie thuis. Deze apparatuur genereert, gebruikt en kan radiografische-energie uitstralen en de apparatuur kan, als deze niet geïnstalleerd en gebruikt wordt volgens de aanwijzingen, schadelijke interferentie veroorzaken in de radiocommunicatie. Er kan geen garantie worden gegeven dat er geen interferentie zal optreden bij een bepaalde installatie. Als deze apparatuur schadelijke interferentie veroorzaakt in de radio- of televisie-ontvangst, wat kan worden bepaald door de apparatuur uit en dan weer in te schakelen, raden wij de gebruiker aan de interferentie te verhelpen door een van de volgende maatregelen te treffen:

- *Richt de antenne anders of zet hem op een andere plaats.*
- *Vergroot de afstand tussen de apparatuur en de ontvanger.*
- *Sluit de apparatuur op een uitgang aan die met een ander circuit is verbonden dan die waarop de ontvanger is aangesloten.*
- *Neem contact op met uw dealer of een ervaren radio/TV-monteur voor hulp.*
- *Deze zender mag niet met een andere antenne of zender worden opgesteld of gebruikt worden.*

Basisbediening

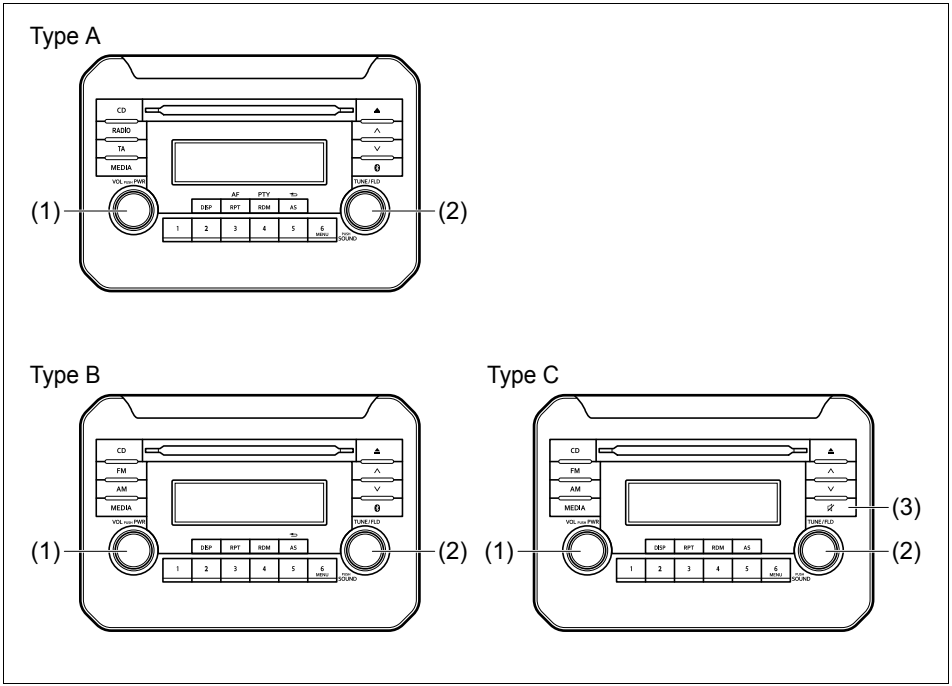

78RB05057

(1) “VOL PUSH PWR”-knop
(2) “TUNE/FLD PUSH SOUND”-knop
(3) Geluiddempingstoets

In/uitschakelen van het apparaat
Druk op de “VOL PUSH PWR”-knop (1) om het apparaat in te schakelen. Het apparaat komt in dezelfde gebruikstoestand te staan als toen het apparaat werd uitgeschakeld.

Instellen van het volume
Draai aan de “VOL PUSH PWR”-knop (1). Draai de knop naar rechts om het volume te verhogen en naar links om het volume te verlagen.

OPMERKING:
Om veiligheidsredenen moet u het geluidsvolume zodanig instellen dat geluiden van buitenaf, zoals claxons en voertuigen met sirenes, duidelijk hoorbaar zijn.

Uitschakelen van het geluid
Druk op de geluiddempingstoets (3) om het geluid te dempen. Druk nog een keer op de geluiddempingstoets (3) om het oorspronkelijke volume weer in te stellen.

Instellen van de lage tonen/hoge tonen/balans/fader

1) Druk op de “TUNE/FLD PUSH SOUND”-knop (2).
   Telkens als de knop wordt ingedrukt, verandert de geluidsinstelling als volgt:

2) Draai aan de “TUNE/FLD PUSH SOUND”-knop (2) om het geluid in te stellen.

Instellen van de AVC (automatische geluidssterkteregeling)

De automatische geluidssterkteregeling (AVC) past de geluidssterkte automatisch aan overeenkomstig de rijsnelheid (de geluidssterkte wordt verhoogd/verlaagd). De AVC-regeling is voorzien van drie instelbare niveaus (LEVEL OFF, 1, 2, 3). Het bereik van de geluidssterkteregeling neemt toe naarmate het LEVEL-nummer hoger is.

1) Druk op de “TUNE/FLD PUSH SOUND”-knop (2) totdat de functie voor het instellen van de AVC is geselecteerd.
2) Draai aan de “TUNE/FLD PUSH SOUND”-knop (2) om het gewenste AVC-niveau in te stellen. (Standaardinstelling: LEVEL 2)

Preset-EQ

Met preset-EQ kunnen verschillende geluidstypes worden opgeroepen, overeenkomstig de muziek waarnaar wordt geluisterd.

1) Druk enkele malen op de “TUNE/FLD PUSH SOUND”-knop (2) totdat “PRESET-EQ” verschijnt.
2) Draai aan de “TUNE/FLD PUSH SOUND”-knop (2).
   Telkens wanneer aan de knop wordt gedraaid, verandert de preset-EQ als volgt:

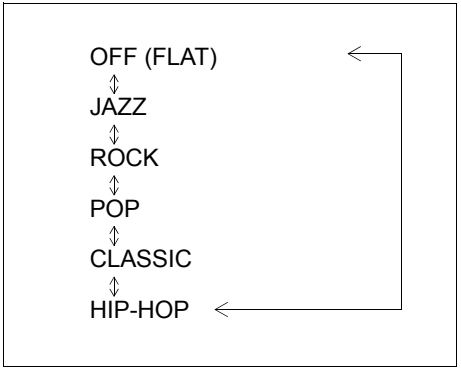

Luisteren naar de radio (Type A)

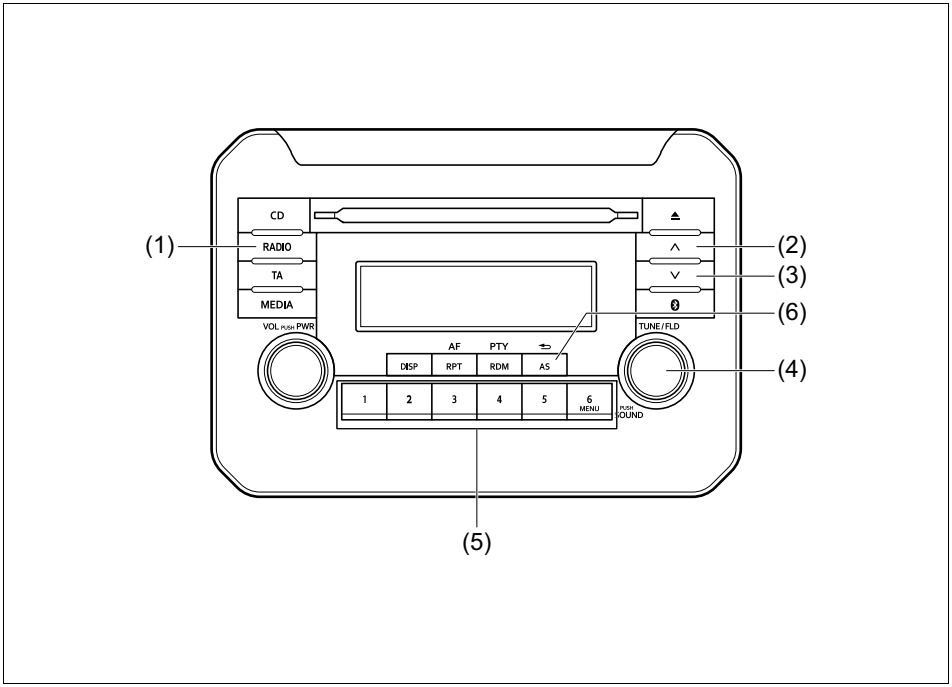

78RB05058

Display

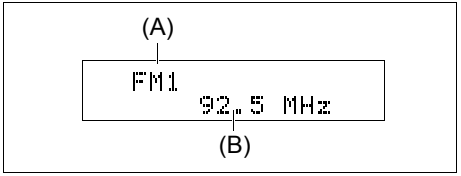

68LM561

(1) “RADIO”-toets
(2) Omhoogtoets
(3) Omlaagtoets
(4) “TUNE/FLD PUSH SOUND”-knop
(5) Voorkeurzendertoetsen ([1] t/m [6])
(6) “AS”-toets

(A) Afstemband
(B) Frequentie

Kiezen van de afstemband
Druk op de “RADIO”-toets (1).
Telkens als de toets ingedrukt wordt, verandert de afstemband als volgt:

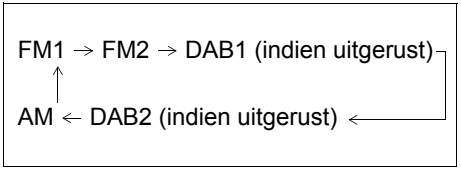

Zoekafstemming
Druk op de omhoogtoets (2) of de omlaagtoets (3).
Het apparaat begint de afstemband te doorlopen en stopt automatisch zodra een zender wordt gevonden.

OPMERKING:
Als AF is ingeschakeld, zoekt het apparaat alleen naar RDS-zenders.

Handmatige afstemming
Draai aan de “TUNE/FLD PUSH SOUND”-knop (4).
De ontvangstfrequentie wordt op het display aangegeven.

Voorkeurzendergeheugen
1) Stem op de gewenste zender af.
2) Houd de toets ([1] t/m [6]) van de voorkeurzendertoetsen (5) waarmee u de zender wilt opslaan langer dan 2 seconden ingedrukt.

Automatische zenderopslag
Houd de “AS”-toets (6) langer dan 2 seconden ingedrukt.
Er worden 6 zenders met een goede ontvangstkwaliteit met de voorkeurzendertoetsen (5) in het geheugen opgeslagen, te beginnen met de zender met de laagste frequentie.

OPMERKING:
De automatische zenderopslagfunctie kan uitgeschakeld worden door op de “AS”-toets (6) te drukken terwijl de automatische zenderopslag wordt uitgevoerd.
- *Wanneer de automatische zenderopslagfunctie wordt gebruikt, worden de voorheen in het geheugen opgeslagen zenders overschreven door de nieuwe zenders.*
- *Als er minder dan 6-zenders worden gevonden nadat de automatische zenderopslagfunctie het afstembereik 1 maal heeft doorlopen, zullen er geen zenders met de resterende voorkeurzendertoetsen (5) worden opgeslagen.*
- *Met de automatische zenderopslagfunctie kunnen 6-gemeenschappelijke zenders voor FM1 en FM2 worden opgeslagen en 6-zenders voor AM.*
- *Als AF is ingeschakeld, zoekt het apparaat alleen naar RDS-zenders.*

Automatische opslagfunctie aan/uit
Druk op de “AS”-toets (6).
Bij enkele malen indrukken van de toets verandert de instelling als volgt:

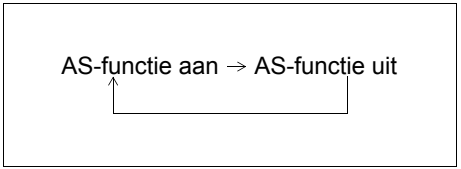

Radio-ontvangst
De radio-ontvangst wordt beïnvloed door de omgeving, atmosferische omstandigheden, de sterkte van de radiosignalen en de afstand tot het zendstation. In de bergen en tussen hoge gebouwen kunnen de radiogolven gestoord of afgebogen worden, wat tot een slechte ontvangst leidt. Een slechte ontvangst of radiostoringen kunnen ook veroorzaakt worden door elektrische stroom van bovengrondse elektriciteitskabels of hoogspanningsleidingen.

Luisteren naar de radio (Type B / Type C)

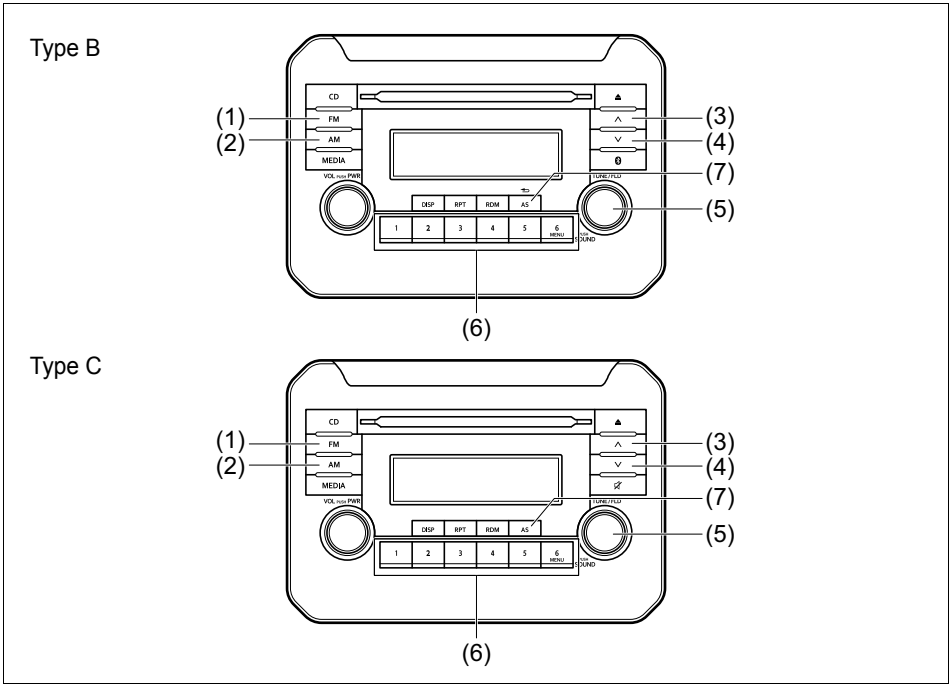

78RB05059

Display

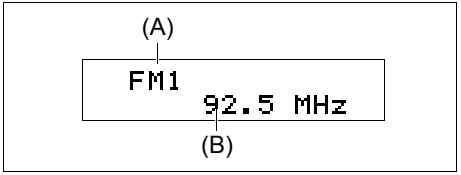

(1) “FM”-toets
(2) “AM” toets
(3) Omhoogtoets
(4) Omlaagtoets
(5) “TUNE/FLD PUSH SOUND”-knop
(6) Voorkeurzendertoetsen ([1] t/m [6])
(7) “AS”-toets

(A) Afstemband
(B) Frequentie

Kiezen van de FM-band
Druk op de “FM”-toets (1).
Telkens als de toets wordt ingedrukt, verandert de afstemband als volgt:

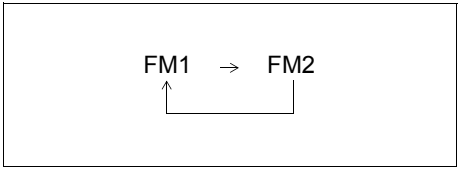

Kiezen van de AM-band
Druk op de “AM” toets (2).

Zoekafstemming
Druk op de omhoogtoets (3) of de omlaagtoets (4).
Het apparaat begint de afstemband te doorlopen en stopt automatisch zodra een zender wordt gevonden.

Handmatige afstemming
Draai aan de “TUNE/FLD PUSH SOUND”-knop (5).
De ontvangstfrequentie wordt op het display aangegeven.

Voorkeurzendergeheugen
1) Stem op de gewenste zender af.
2) Houd de toets ([1] t/m [6]) van de voorkeurzendertoetsen (6) waarmee u de zender wilt opslaan langer dan 2 seconden ingedrukt.

Automatische zenderopslag
Houd de “AS”-toets (7) langer dan 2 seconden ingedrukt.
Er worden 6 zenders met een goede ontvangstkwaliteit met de voorkeurzendertoetsen (6) in het geheugen opgeslagen, te beginnen met de zender met de laagste frequentie.

OPMERKING:
- *De automatische zenderopslagfunctie kan uitgeschakeld worden door op de “AS”-toets (7) te drukken terwijl de automatische zenderopslag wordt uitgevoerd.*
- *Wanneer de automatische zenderopslagfunctie wordt gebruikt, worden de voorheen in het geheugen opgeslagen zenders overschreven door de nieuwe zenders.*
- *Als er minder dan 6-zenders worden gevonden nadat de automatische zenderopslagfunctie het afstembereik 1 maal heeft doorlopen, zullen er geen zenders met de resterende voorkeurzendertoetsen (6) worden opgeslagen.*
- *Met de automatische zenderopslagfunctie kunnen 6-gemeenschappelijke zenders voor FM1 en FM2 worden opgeslagen en 6-zenders voor AM.*

Automatische opslagfunctie aan/uit
Druk op de “AS”-toets (7).
Bij enkele malen indrukken van de toets verandert de instelling als volgt:

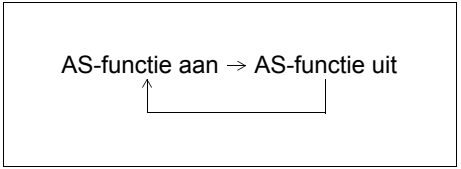

Radio-ontvangst
De radio-ontvangst wordt beïnvloed door de omgeving, atmosferische omstandigheden, de sterkte van de radiosignalen en de afstand tot het zendstation. In de bergen en tussen hoge gebouwen kunnen de radiogolven gestoord of afgebogen worden, wat tot een slechte ontvangst leidt. Een slechte ontvangst of radiostoringen kunnen ook veroorzaakt worden door elektrische stroom van bovengrondse elektriciteitskabels of hoogspanningsleidingen.

Gebruik van de RDS-functies (Type A)

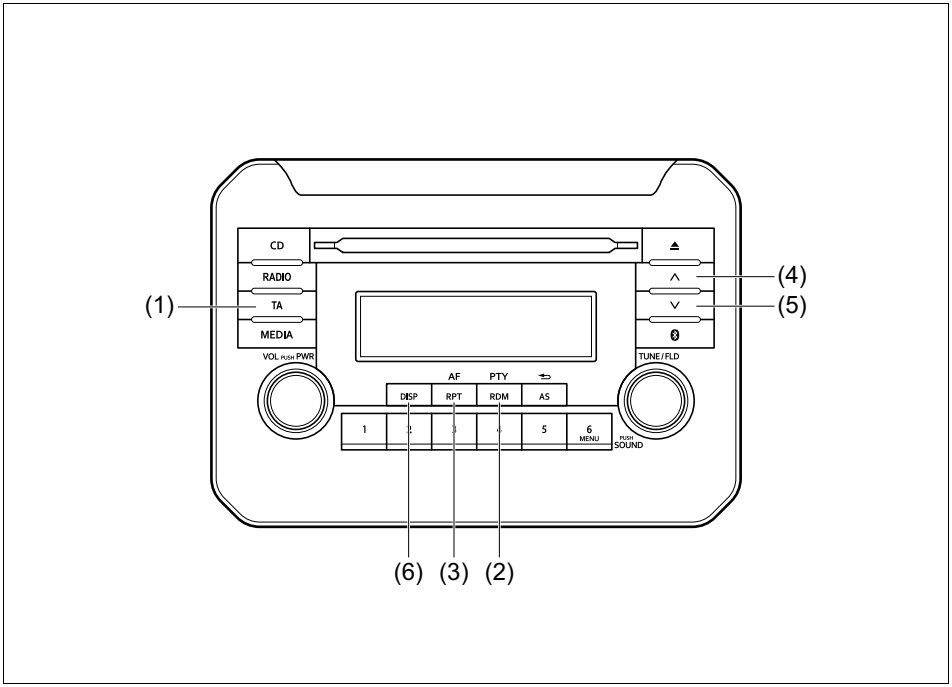

78RB05060

Display

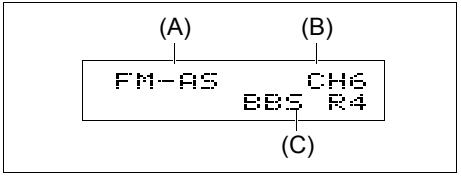

68LM562

(1) “TA”-toets
(2) “RDM/PTY”-toets
(3) “RPT/AF”-toets
(4) Omhoogtoets
(5) Omlaagtoets
(6) “DISP”-toets

(A) Afstemband
(B) Kanaalnummer
(C) Zendernaam (PS)

TA (verkeersberichten) aan/uit

Druk op de “TA”-toets (1).

Bij enkele malen indrukken van de toets verandert de TA instelling als volgt:

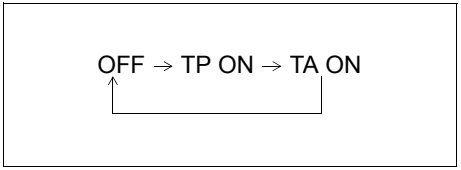

OPMERKING:

- *Om alleen naar verkeersinformatie te luisteren, activeert u de TA. Zodra verkeersinformatie begint, zal het volume automatisch worden veranderd.*
- *De “TP”-indicator gaat branden wanneer de TP (verkeersprogramma) is ingeschakeld. De indicator knippert wanneer er geen TP-gegevens worden ontvangen.*
- *De “TA”-indicator gaat branden wanneer de TA is ingeschakeld. Als de TP-gegevens niet ontvangen kunnen worden, knippert de “TA”-indicator.*
- *Als de omhoogtoets (4) of de omlaagtoets (5) wordt ingedrukt terwijl de TA of TP is ingeschakeld, zal het apparaat een TP-zender gaan zoeken.*
- *Als er geen TP-zender wordt ontvangen, geeft het apparaat “TP NOTHING” aan.*

PTY (programmatype) zoeken

1) Druk op de “RDM/PTY”-toets (2) om de PTY-functie te selecteren.
2) Druk op de “RDM/PTY”-toets (2) terwijl PTY wordt weergegeven.
   Bij enkele malen indrukken van de toets verandert de PTY instelling als volgt:

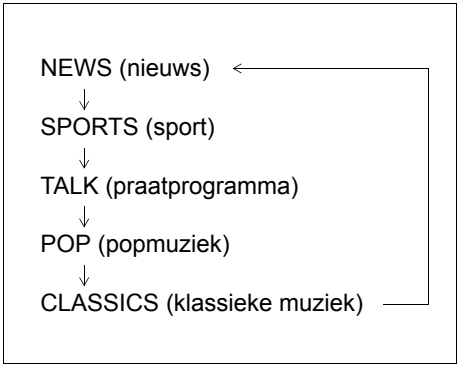

3) Druk op de omhoogtoets (4) of de omlaagtoets (5) terwijl het gewenste PTY wordt aangegeven.
   Het zoeken begint.

OPMERKING:

Als er geen PTY-informatie wordt ontvangen, geeft het apparaat “NOPTY” aan.

AF (alternatieve frequentie) aan/uit

Druk op de “RPT/AF”-toets (3).

Bij enkele malen indrukken van de toets verandert de AF instelling als volgt:

AF: Als de ontvangstomstandigheden verslechteren, wordt automatisch gezocht naar een zenderfrequentie die hetzelfde programma uitzendt maar een betere ontvangstkwaliteit heeft.

REG: Bij automatisch zoeken naar een zenderfrequentie met de AF geactiveerd, wordt er gezocht naar dezelfde zenderfrequentie wanneer REG ingeschakeld is.

OPMERKING:

De “AF”-indicator brandt wanneer de AF ingeschakeld is. Bovendien zal de “REG” indicator branden wanneer REG ingeschakeld is.

TA-paraatstand
Als er verkeersinformatie wordt ontvangen terwijl de bron op CD, USB, iPod, DAB of Bluetooth® geluid staat en de TA geactiveerd is, zal er automatisch naar de radio worden overgeschakeld. Wanneer de ontvangst van de verkeersinformatie is afgelopen, wordt er meteen teruggekeerd naar de bron die gekozen was voordat naar de radio werd overgeschakeld.

OPMERKING:
Als er geen TP zender kan worden ontvangen terwijl het apparaat in de TA praatstand staat, wordt er automatisch naar een TP zender gezocht.

EON (Enhanced Other Network)
Wanneer EON gegevens worden ontvangen met de TP of TA geactiveerd, licht de “EON” indicator op en kan ook informatie van een ander netwerk dan dat van de huidige zender worden ontvangen.

Ontvangst van noodberichten
Noodberichten worden automatisch ontvangen en weergegeven.

Luisteren naar een CD

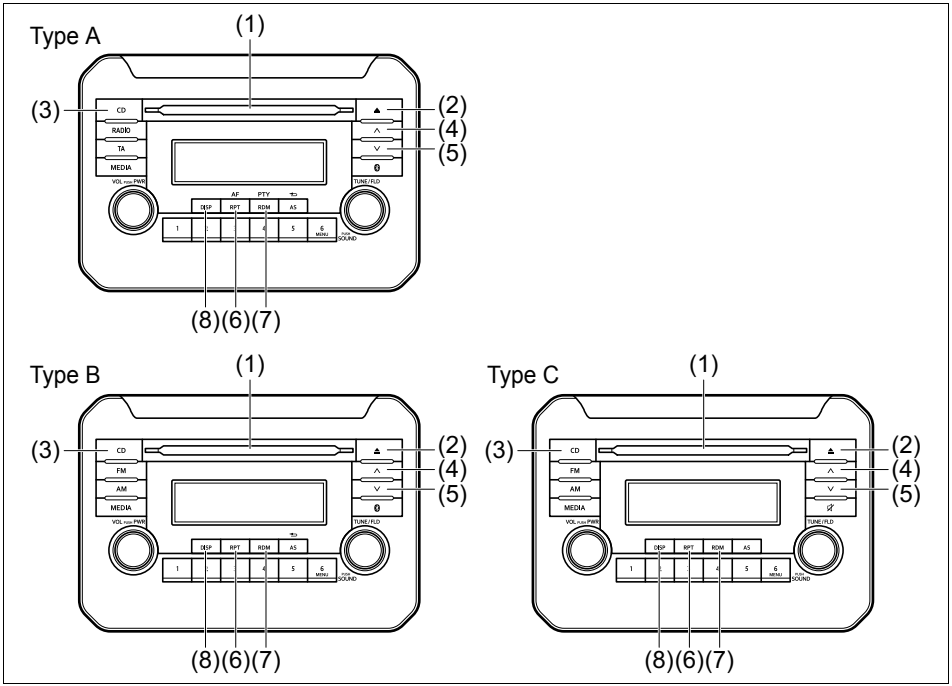

78RB05061

Display

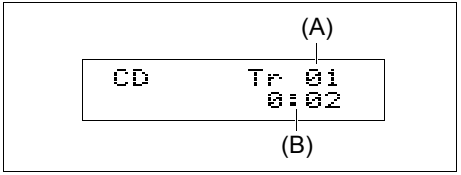

(1) Insteekgleuf
(2) Uitwerptoets
(3) “CD” toets
(4) Omhoogtoets
(5) Omlaagtoets
(6) “RPT” toets
(7) “RDM” toets
(8) “DISP”-toets

(A) Titelnummer
(B) Speelduur

OPMERKING:
Dit product werkt niet met 8 cm CD’s (soms “mini single CD”, “3-inch CD”, “CD3” enz. genoemd).

- CD's of CD-ROM's zonder het beeldmerk (A) kunnen niet worden gebruikt.
- Sommige discs die voorheen zijn opgenomen in het CD-R/CD-RW formaat kunnen niet worden gebruikt.

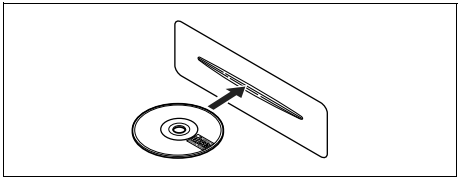

- De CD moet met het label naar boven worden geplaatst.
- Wanneer er een CD in het apparaat is, kan er niet nog een CD in het apparaat worden gestoken zonder eerst de CD die reeds in het apparaat is te verwijderen. Gebruik geen geweld bij het plaatsen van een CD in de CD-insteekgleuf.

LET OP

- **Steek nooit uw vingers of hand in de CD-insteekgleuf. Steek ook niet een ander voorwerp dan een disc in de gleuf.**
- **Steek nooit een CD met plakresten van een aangebracht of verwijderd etiket of CD-verhuuretiket in het apparaat. Het is namelijk mogelijk dat de CD naderhand niet meer uit het apparaat kan worden verwijderd of dat het apparaat na het plaatsen van de CD niet juist werkt.**

Plaatsen van een CD
Steek de CD in de insteekgleuf (1).
Nadat de CD is geladen, begint het afspelen.

Verwijderen van een CD
Druk op de uitwerptoets (2).
Als het contactslot in de "LOCK"-stand staat en u de uitgeworpen CD laat zitten zonder deze te verwijderen, zal de CD na ongeveer 15 seconden weer automatisch in het apparaat worden getrokken. (Automatische herlaadfunctie)
Extra uitwerpfunctie:
Zelfs als het contactslot in de "LOCK"-stand staat, kunt u een CD uit het apparaat uitwerpen door op de uitwerptoets (2) te drukken.

LET OP

Als u een CD met geweld in het apparaat probeert te duwen voordat de automatische herlaadfunctie in werking is getreden, kunnen er krassen op het oppervlak van de disc komen. Als u een CD opnieuw laadt, verwijder de CD dan volledig uit het apparaat voordat u deze opnieuw laadt.

Luisteren naar een CD
Nadat de CD is geplaatst, zal het afspelen automatisch beginnen.
Wanneer er reeds een CD in het apparaat is, drukt u op de "CD" toets (3) om de CD af te spelen.

Kiezen van een titel
- Druk op de omhoogtoets (4) om naar de volgende titel te luisteren.
- Druk tweemaal op de omlaagtoets (5) om naar de vorige titel te luisteren.
  Wanneer éénmaal op de omlaagtoets (5) wordt gedrukt, zal de huidige titel opnieuw vanaf het begin worden afgespeeld.

Snel vooruit-/terugspoelen van een titel
- Houd de omhoogtoets (4) ingedrukt voor versnelde weergave in voorwaartse richting.
- Houd de omlaagtoets (5) ingedrukt voor versnelde weergave in achterwaartse richting.

Willekeurige weergave
Druk op de “RDM” toets (7).
Bij enkele malen indrukken van de toets verandert de modus als volgt:

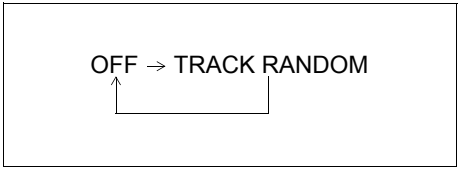

- TRACK RANDOM
  De indicator voor willekeurige weergave “RDM” gaat branden.
  De titels op de geplaatste disc worden in een willekeurige volgorde afgespeeld.

Herhaalde weergave
Druk op de “RPT” toets (6).
Bij enkele malen indrukken van de toets verandert de modus als volgt:

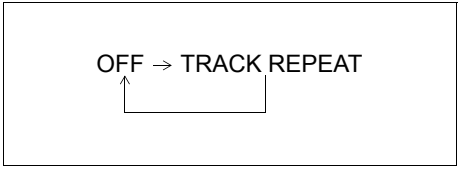

- TRACK REPEAT
  De herhaalindicator “RPT” gaat branden.
  De huidige titel wordt herhaaldelijk afgespeeld.

Kiezen van de display-aanduiding
Druk op de “DISP”-toets (8).
Bij enkele malen indrukken van de toets verandert de aanduiding op het display als volgt:

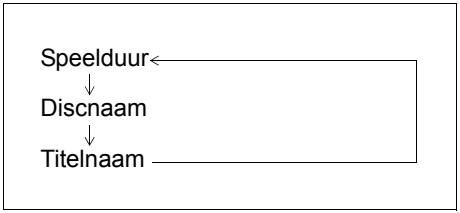

OPMERKING:
- *“NO TITLE” wordt aangegeven wanneer er geen informatie op de disc is die momenteel afgespeeld wordt.*
- *Als de tekst meer dan 16 karakters bevat, wordt het “>” teken aan de rechterkant weergegeven. Houd de “DISP”-toets (8) langer dan 1 seconde ingedrukt om de volgende pagina te laten verschijnen.*

Luisteren naar een MP3/WMA/AAC-disc

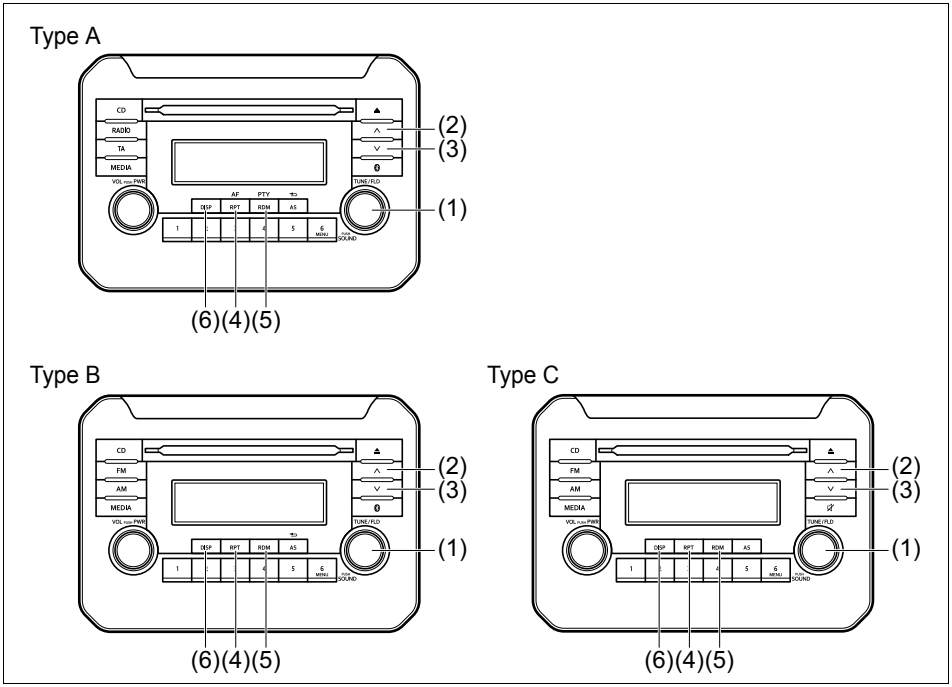

78RB05062

Display

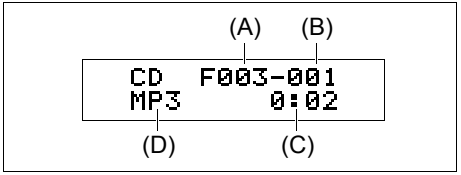

(1) “TUNE/FLD PUSH SOUND”-knop
(2) Omhoogtoets
(3) Omlaagtoets
(4) “RPT” toets
(5) “RDM” toets
(6) “DISP”-toets

(A) Mapnummer
(B) Titelnummer
(C) Speelduur
(D) Bestandstype

Kiezen van een map
Draai aan de “TUNE/FLD PUSH SOUND”-knop (1) om een map te kiezen.

Kiezen van een titel
- Druk op de omhoogtoets (2) om naar de volgende titel te luisteren.
- Druk tweemaal op de omlaagtoets (3) om naar de vorige titel te luisteren.
  Wanneer éénmaal op de omlaagtoets (3) wordt gedrukt, zal de huidige titel opnieuw vanaf het begin worden afgespeeld.

Snel vooruit-/terugspoelen van een titel
- Houd de omhoogtoets (2) ingedrukt voor versnelde weergave in voorwaartse richting.
- Houd de omlaagtoets (3) ingedrukt voor versnelde weergave in achterwaartse richting.

Willekeurige weergave
Druk op de “RDM” toets (5).
Bij enkele malen indrukken van de toets verandert de modus als volgt:

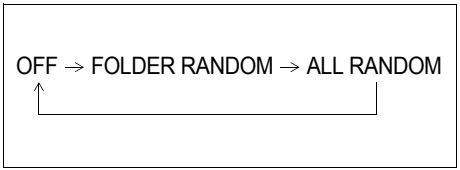

- FOLDER RANDOM
  De indicator voor willekeurige weergave “F.RDM” gaat branden.
  De titels in de huidige map worden in een willekeurige volgorde afgespeeld.
- ALL RANDOM
  De indicator voor willekeurige weergave “RDM” gaat branden.
  De titels op de geplaatste disc worden in een willekeurige volgorde afgespeeld.

Herhaalde weergave
Druk op de “RPT” toets (4).
Bij enkele malen indrukken van de toets verandert de modus als volgt:

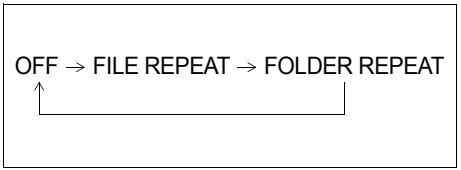

- FILE REPEAT
  De herhaalindicator “RPT” gaat branden.
  De huidige titel wordt herhaaldelijk afgespeeld.
- FOLDER REPEAT
  De herhaalindicator “F.RPT” gaat branden.
  Alle titels in de map die nu wordt afgespeeld, zullen herhaaldelijk worden afgespeeld.

Kiezen van de display-aanduiding
Druk op de “DISP”-toets (6).
Bij enkele malen indrukken van de toets verandert de aanduiding op het display als volgt:

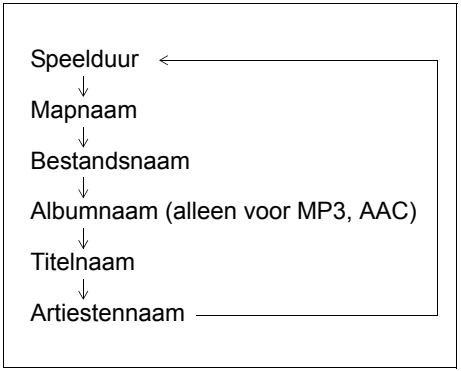

OPMERKING:
- *“NO TITLE” wordt aangegeven wanneer er geen informatie op de disc is die momenteel afgespeeld wordt.*
- *Als de tekst meer dan 16 karakters bevat, wordt het “>” teken aan de rechterkant weergegeven. Houd de “DISP”-toets (6) langer dan 1 seconde ingedrukt om de volgende pagina te laten verschijnen.*

Opmerkingen over MP3/WMA/AAC

Wat is MP3?
- MP3 is de afkorting van “MPEG audio layer3”. Het is een audiocompressieformaat dat het standaardformaat onder PC-gebruikers is geworden. Het belangrijkste voordeel van dit formaat is dat het originele audiobestand tot ongeveer 1/10 van zijn oorspronkelijke formaat wordt gecomprimeerd, met behoud van de hoge geluidskwaliteit. Dit betekent dat er ongeveer 10 muziek-CD’s op één CD-R/RW kunnen worden opgeslagen, waardoor lange tijd muziek kan worden gespeeld zonder de CD te vervangen.

Wat is WMA?
- WMA is de afkorting van “Windows Media Audio”. WMA is een door Microsoft ontwikkeld compressieformaat voor digitale audio.
- WMA-bestanden met ingeschakelde DRM (Digital Rights Management) functie kunnen niet worden afgespeeld.
- Windows Media™ en het Windows® logo zijn handelsmerken of geregistreerde handelsmerken van Microsoft Corporation in de Verenigde Staten en in andere landen.

Wat is AAC?
- AAC is de afkorting van “Advanced Audio Coding”. AAC is een compressieformaat voor digitale audio gebruikt door MPEG2 en MPEG4.

Punten om te onthouden bij het aanmaken van MP3/WMA/AAC-bestanden
Gemeenschappelijk
- Een hoge bitsnelheid en een hoge bemonsteringsfrequentie worden aanbevolen voor geluid van hoge kwaliteit.
- Wij raden u af om VBR (Variable Bit Rate = variabele bitsnelheid) te kiezen. Wij raden u af om VBR te selecteren omdat dan de speelduur niet juist wordt aangegeven en er geluid kan worden overgeslagen.
- De geluidsweergavekwaliteit wisselt afhankelijk van de coderingsomstandigheden. Raadpleeg voor verdere informatie de gebruikershandleiding van de gebruikte codeersoftware en schrijfsoftware.

LET OP

Gebruik niet de “.mp3”, “.wma” of “.m4a” bestandsnaamextensie bij een bestand dat niet in het MP3/WMA/AAC-formaat is. Als dit toch wordt gedaan, kan dit leiden tot schade aan de luidspreker door ruisgeneratie.

Opnemen van MP3/WMA/AAC-bestanden op een CD medium

- Het wordt afgeraden om zowel CD-DA-bestanden als MP3/WMA/AAC-bestanden op een disc te schrijven.
- Als zich zowel CD-DA-bestanden als MP3/WMA/AAC-bestanden op dezelfde disc bevinden, worden de muziekstukken mogelijk niet in de correcte volgorde afgespeeld en sommige muziekstukken worden mogelijk zelfs helemaal niet afgespeeld.
- Als u zowel MP3- als WMA-gegevens op dezelfde disc opslaat, moet u ze sorteren en in verschillende mappen plaatsen.
- Neem geen andere bestanden dan MP3/WMA/AAC-bestanden op en sla ook geen onnodige mappen op de disc op.
- MP3/WMA/AAC-bestanden moeten volgens de standaarden en de onderstaande specificaties voor bestandssystemen benoemd worden.
- De bestandsextensie “.mp3”, “.wma” of “.m4a” moet afhankelijk van het bestandsformaat aan elk bestand worden toegewezen.
- U kunt met een storing geconfronteerd worden bij het afspelen van MP3/WMA/AAC-bestanden of bij het weergeven van de informatie van MP3/WMA/AAC-bestanden die zijn opgenomen met bepaalde schrijfsoftware of CD-recorders.
- Dit apparaat is niet uitgerust met een afspeellijstfunctie.
- Alhoewel de modus multisessie-opname wordt ondersteund, wordt het gebruik van de modus Disc-at-Once aanbevolen. Deze modi zijn de methoden voor het schrijven van de audiogegevens op de CD.

Compressieformaten

MP3

- Bitsnelheid:
  MPEG1 Audio Layer III: 32 k - 320 kbps
  MPEG2 Audio Layer III: 8 k - 160 kbps
  MPEG2.5 Audio Layer III: 8 k - 160 kbps
- Bemonsteringsfrequentie:
  MPEG1 Audio Layer III: 32 k/44,1 k/48 kHz
  MPEG2 Audio Layer III: 16 k/22,05 k/24 kHz
  MPEG2.5 Audio Layer III: 8 k/11,025 k/12 kHz

WMA (Ver. 7, Ver. 8, Ver. 9*)

- Bitsnelheid: CBR 32 k - 320 kbps
- Bemonsteringsfrequentie: 32 k/44,1 k/48 kHz

* WMA 9 Professional/LossLess/Voice worden niet ondersteund.

AAC*

- Bitsnelheid: ABR 16 k - 320 kbps
- Bemonsteringsfrequentie: 32 k/44,1 k/48 kHz

* Apple Lossless wordt niet ondersteund.

Ondersteunde bestandssystemen

ISO 9660 Level 1/Level 2, Joliet, Romeo

Maximum aantal bestanden/mappen

- Maximum aantal bestanden: 512
- Maximum aantal bestanden in één map: 255
- Maximumdiepte van boomstructuur: 8
- Maximum aantal mappen: 255
  (Rootmap is inbegrepen.)

Luisteren naar een bestand opgeslagen in een USB-apparaat

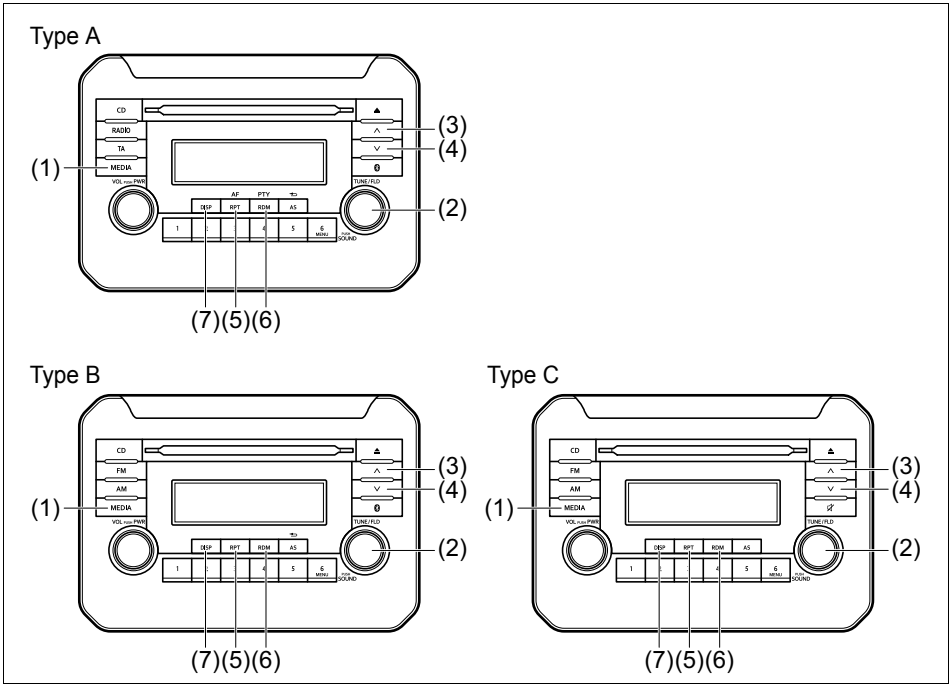

78RB05063

Display

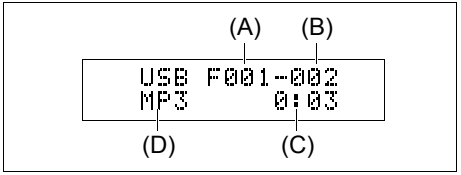

(1) “MEDIA” toets
(2) “TUNE/FLD PUSH SOUND”-knop
(3) Omhoogtoets
(4) Omlaagtoets
(5) “RPT” toets
(6) “RDM” toets
(7) “DISP”-toets

(A) Mapnummer
(B) Titelnummer
(C) Speelduur
(D) Bestandstype

LET OP

Sluit geen ander USB-apparaat aan dan een USB-geheugenapparaat of een USB-audiospeler. Sluit niet meerdere USB-apparaten op de USB-aansluiting aan met behulp van een USB-hub enz. De stroomtoevoer vanaf de aansluiting naar meerdere USB-apparaten kan oververhitting of rook veroorzaken.

Kiezen van de USB-gebruiksstand
Druk op de “MEDIA” toets (1).
Bij enkele malen indrukken van de toets verandert de modus als volgt:

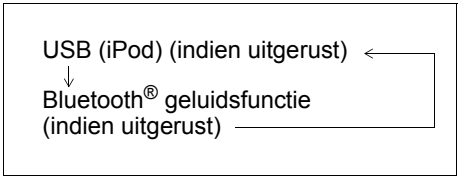

Kiezen van een map
Draai aan de “TUNE/FLD PUSH SOUND”-knop (2) om de gewenste map te kiezen.

Kiezen van een titel
- Druk op de omhoogtoets (3) om naar de volgende titel te luisteren.
- Druk tweemaal op de omlaagtoets (4) om naar de vorige titel te luisteren.
  Wanneer éénmaal op de omlaagtoets (4) wordt gedrukt, zal de huidige titel opnieuw vanaf het begin worden afgespeeld.

Snel vooruit-/terugspoelen van een titel
- Houd de omhoogtoets (3) ingedrukt voor versnelde weergave in voorwaartse richting.
- Houd de omlaagtoets (4) ingedrukt voor versnelde weergave in achterwaartse richting.

Willekeurige weergave
Druk op de “RDM” toets (6).
Bij enkele malen indrukken van de toets verandert de modus als volgt:

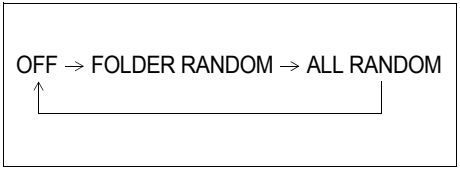

- FOLDER RANDOM
  De indicator voor willekeurige weergave “F.RDM” gaat branden.
  De titels van de huidige geselecteerde map worden in een willekeurige volgorde afgespeeld.
- ALL RANDOM
  De indicator voor willekeurige weergave “RDM” gaat branden.
  De titels op de USB-stick worden in een willekeurige volgorde afgespeeld.

Herhaalde weergave
Druk op de “RPT” toets (5).
Bij enkele malen indrukken van de toets verandert de modus als volgt:

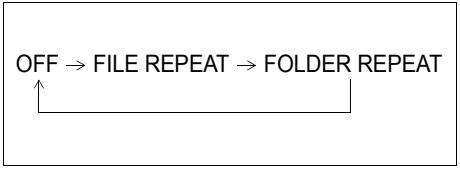

- FILE REPEAT
  De herhaalindicator “RPT” gaat branden.
  De huidige titel wordt herhaaldelijk afgespeeld.
- FOLDER REPEAT
  De herhaalindicator “F.RPT” gaat branden.
  Alle titels in de map die nu is geselecteerd, zullen herhaaldelijk worden afgespeeld.

Kiezen van de display-aanduiding
Druk op de “DISP”-toets (7).
Bij enkele malen indrukken van de toets verandert de aanduiding op het display als volgt:

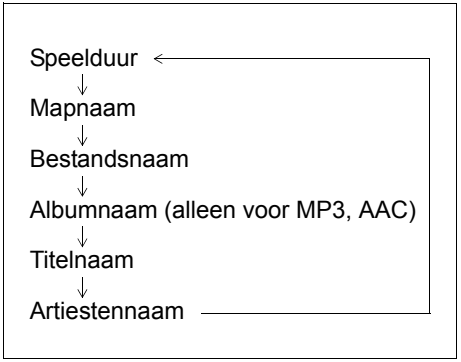

OPMERKING:
- *“NO TITLE” wordt aangegeven wanneer er geen informatie in het bestand is dat momenteel afgespeeld wordt.*

- *Als de tekst meer dan 16 karakters bevat, wordt het “>” teken aan de rechterkant weergegeven. Houd de “DISP”-toets (7) langer dan 1 seconde ingedrukt om de volgende pagina te laten verschijnen.*

Opmerkingen over het USB-apparaat

Compatibele USB-apparaten

- USB-apparaten geschikt voor massaopslag
  Voor verdere informatie over de compatibiliteit van uw USB-geheugenapparaat/USB-audiospeler met USB-massaopslag, kunt u contact opnemen met de fabrikant van het USB-apparaat/USB-audiospeler.
- Compatibiliteit met USB-standaard 1.1/2.0 Full Speed
- Bestandssysteem FAT12/16/32, VFAT
- Maximale stroomsterkte minder dan 1,0 A
- Apparaten zoals een USB-hub of een verlengsnoer aangesloten op het audiosysteem, worden mogelijk niet herkend. Sluit in dergelijke gevallen het USB-apparaat direct op het audiosysteem aan.
- Apparaten zoals een MP3-speler/mobiele telefoon/digitale camera worden door het audiosysteem mogelijk niet herkend als muziekspeler.

Aansluiten van het USB-apparaat

- Wanneer u een USB-apparaat aansluit, moet u er goed op letten dat de stekker volledig in de aansluiting wordt gestoken.
- Laat het USB-apparaat niet te lang op een plaats in de auto liggen waar de temperatuur erg hoog kan oplopen.
- Maak vooraf een reservekopie van belangrijke gegevens. Wij kunnen niet aansprakelijk worden gesteld voor verlies van gegevens.
- Het gebruik van USB-apparaten die gegevensbestanden bevatten in een ander formaat dan MP3/WMA/AAC wordt afgeraden.

Opnemen van MP3/WMA/AAC-bestanden op een USB-apparaat

- Afspelen of weergeven is misschien niet mogelijk afhankelijk van het type USB-apparaat of de opnameconditie.
- Afhankelijk van het geplaatste USB-geheugenapparaat worden de bestanden mogelijk in een andere volgorde afgespeeld dan de volgorde waarin de bestanden opgeslagen werden.

Compressieformaten

MP3

- Bitsnelheid:
  MPEG1 Audio Layer III: 32 k - 320 kbps
  MPEG2 Audio Layer III: 8 k - 160 kbps
  MPEG2.5 Audio Layer III: 8 k - 160 kbps
- Bemonsteringsfrequentie:
  MPEG1 Audio Layer III: 32 k/44,1 k/48 kHz
  MPEG2 Audio Layer III: 16 k/22,05 k/24 kHz
  MPEG2.5 Audio Layer III: 8 k/11,025 k/12 kHz

WMA (Ver. 7, Ver. 8, Ver. 9*)

- Bitsnelheid: CBR 32 k - 320 kbps
- Bemonsteringsfrequentie: 32 k/44,1 k/48 kHz

* WMA 9 Professional/LossLess/Voice worden niet ondersteund.

AAC*

- Bitsnelheid: ABR 16 k - 320 kbps
- Bemonsteringsfrequentie: 32 k/44,1 k/48 kHz

* Apple Lossless wordt niet ondersteund.

Maximum aantal bestanden/mappen

- Maximum aantal bestanden: 2500
- Maximum aantal bestanden in één map: 255
- Maximumdiepte van boomstructuur: 8
- Maximum aantal mappen: 255
  (Rootmap is inbegrepen.)

Luisteren naar een iPod

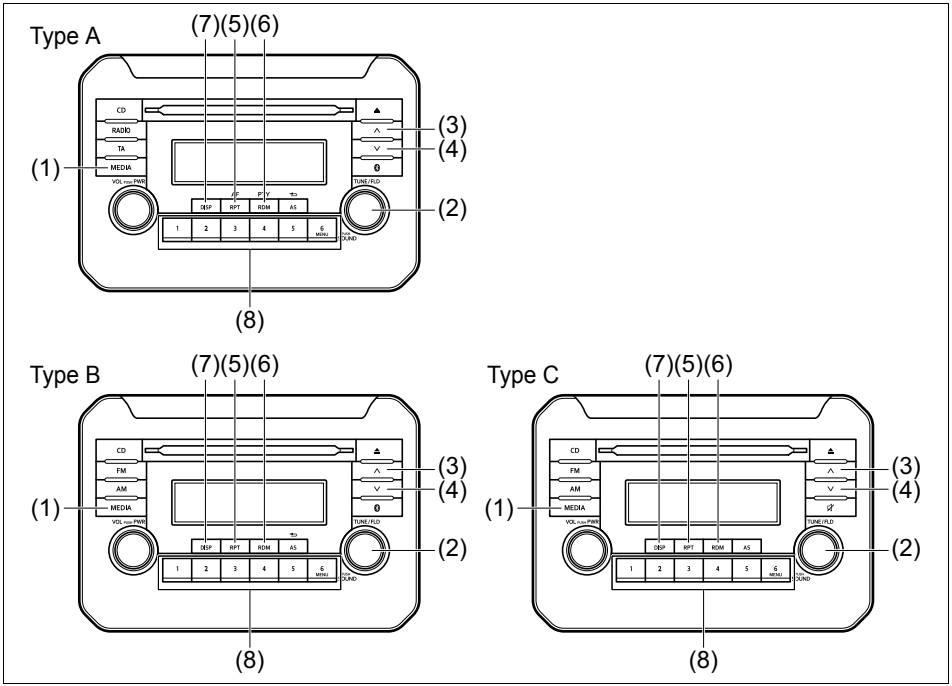

78RB05064

Display

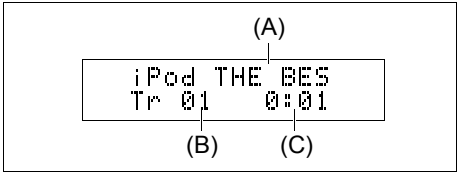

(1) “MEDIA” toets
(2) “TUNE/FLD PUSH SOUND”-knop
(3) Omhoogtoets
(4) Omlaagtoets
(5) “RPT” toets
(6) “RDM” toets
(7) “DISP”-toets
(8) Voorkeurzendertoetsen ([1] t/m [6])

(A) Titelnaam
(B) Titelnummer
(C) Speelduur

Kiezen van de iPod gebruiksstand
Druk op de “MEDIA” toets (1).
Bij enkele malen indrukken van de toets verandert de modus als volgt:

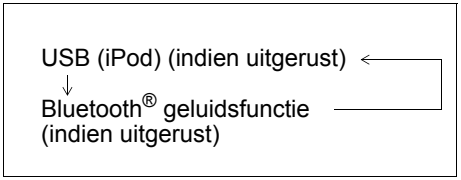

Kiezen van een titel
- Druk op de omhoogtoets (3) om naar de volgende titel te luisteren.
- Druk tweemaal op de omlaagtoets (4) om naar de vorige titel te luisteren.
  Wanneer éénmaal op de omlaagtoets (4) wordt gedrukt, zal de huidige titel opnieuw vanaf het begin worden afgespeeld.

Snel vooruit-/terugspoelen van een titel
- Houd de omhoogtoets (3) ingedrukt voor versnelde weergave in voorwaartse richting.
- Houd de omlaagtoets (4) ingedrukt voor versnelde weergave in achterwaartse richting.

Willekeurige weergave
Druk op de “RDM” toets (6).
Bij enkele malen indrukken van de toets verandert de modus als volgt:

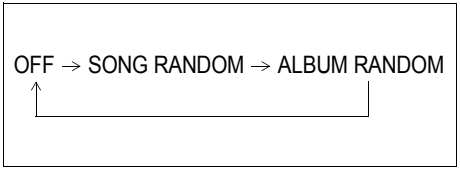

- SONG RANDOM
  De indicator voor willekeurige weergave “RDM” gaat branden.
  De titels op de iPod worden in een willekeurige volgorde afgespeeld.
- ALBUM RANDOM
  De indicator voor willekeurige weergave “F.RDM” gaat branden.
  De albums op de iPod worden in een willekeurige volgorde afgespeeld.

Herhaalde weergave
Druk op de “RPT” toets (5).
Bij enkele malen indrukken van de toets verandert de modus als volgt:

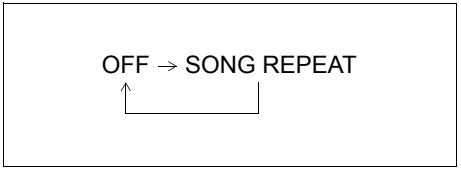

- SONG REPEAT
  De herhaalindicator “RPT” gaat branden.
  De huidige titel wordt herhaaldelijk afgespeeld.

Kiezen van de display-aanduiding
Druk op de “DISP”-toets (7).
Bij enkele malen indrukken van de toets verandert de aanduiding op het display als volgt:

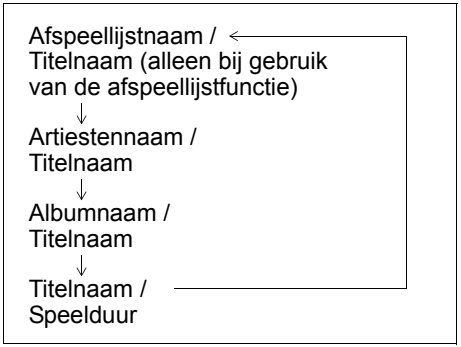

OPMERKING:
Als de tekst meer dan 16 karakters bevat, wordt het “>” teken aan de rechterkant weergegeven. Houd de “DISP”-toets (7) langer dan 1 seconde ingedrukt om de volgende pagina te laten verschijnen.

Kiezen van de afspeelfunctie
1) Houd de toets met nummer [6] van de voorkeurzendertoetsen (8) langer dan 1 seconde ingedrukt.
2) Draai aan de “TUNE/FLD PUSH SOUND”-knop (2).
   Telkens als u aan de knop draait, verandert de functie als volgt:

3) Druk op de “TUNE/FLD PUSH SOUND”-knop (2) om de gewenste functie te kiezen.

OPMERKING:
- *Als de toets met nummer [6] van de voorkeurzendertoetsen (8) wordt ingedrukt, wordt de vorige functie getoond.*

Opmerkingen over iPod

Gemaakt voor iPod
- iPod touch (6de generatie)
- iPod touch (5de generatie)
- iPod touch (4de generatie)
- iPod touch (3de generatie)
- iPod touch (2de generatie)
- iPod touch (1ste generatie)
- iPod classic
- iPod nano (7de generatie)
- iPod nano (6de generatie)
- iPod nano (5de generatie)
- iPod nano (4de generatie)
- iPod nano (3de generatie)
- iPod nano (2de generatie)
- iPod nano (1ste generatie)
- iPod (5de generatie)
- iPhone 6S Plus
- iPhone 6S
- iPhone 6 Plus
- iPhone 6
- iPhone 5S
- iPhone 5C
- iPhone 5
- iPhone 4S
- iPhone 4
- iPhone 3GS
- iPhone 3G
- iPhone

* Sommige functies zijn mogelijk niet beschikbaar afhankelijk van het iPod model.

iPod

Made for iPhone | iPod

53SB10504

- Het gebruik van de Apple betekent dat getal voor een accessoire is ontworpen om specifiek te worden aangesloten op de product (en) in het, en door de ontwikkelaar is gecertificeerd dat het aan de Apple prestatiestandaarden voldoet. Apple kan niet aansprakelijk worden gesteld voor de werking van het betreffende apparaat en of het apparaat voldoet aan de veiligheidsnormen en andere voorschriften.
- Merk op dat het gebruik van deze accessoire met een Apple product van invloed kan zijn op de draadloze prestaties.
- Apple, iPod touch, iPod classic, iPod nano, iPhone en Lightning zijn handelsmerken van Apple Inc., geregistreerd in de V.S. en andere landen.

Aansluiten van de iPod

- Zorg ervoor dat u de iPod losmaakt nadat u het contactslot naar de “LOCK”-stand draait. De iPod wordt misschien niet uitgeschakeld wanneer deze nog is aangesloten, waardoor de batterij leeg kan lopen.
- Sluit geen iPod accessoires aan, zoals een iPod afstandsbediening of hoofdtelefoon, wanneer de iPod met dit apparaat is verbonden. Het is mogelijk dat het apparaat niet juist werkt.

Bluetooth® handsfree (Type A / Type B) (indien uitgerust)

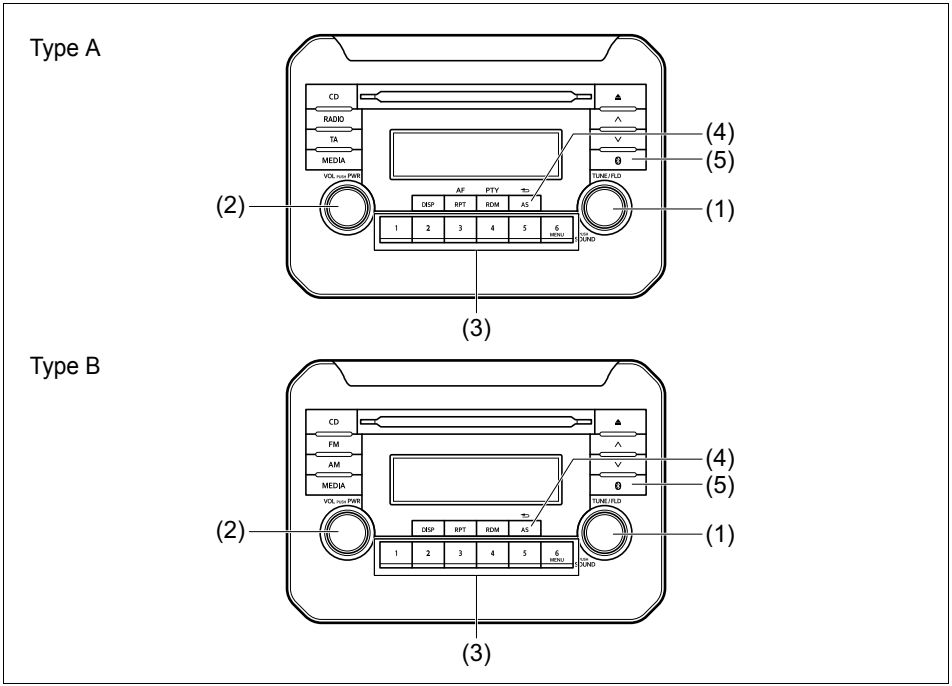

78RB05065

(1) “TUNE/FLD PUSH SOUND”-knop
(2) “VOL PUSH PWR”-knop
(3) Voorkeurzendertoetsen
(4) Terug-toets
(5) Bluetooth® insteltoets (op bedieningspaneel)

Stuurschakelaar

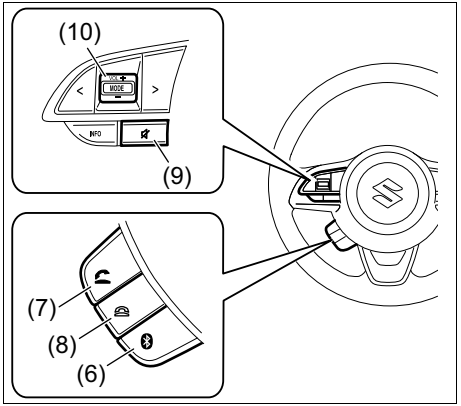

78RB05051

(6) Bluetooth® insteltoets (op stuurwiel)
(7) Hoorn-opnemen toets
(8) Hoorn-opleggen toets
(9) Geluiddempingsschakelaar
(10) “VOL” schakelaar

Registreren van de telefoon

Om de handsfreefunctie met dit apparaat te kunnen gebruiken, moet uw telefoon eerst geregistreerd worden.

OPMERKING:
- *Er kunnen in totaal 5 telefoons worden geregistreerd.*
- *Om de instellingen voor een nieuwe telefoon te maken, maakt u de audiospeler los van het apparaat. Sluit de audiospeler opnieuw aan nadat de instellingen voor de telefoon zijn voltooid.*
- *Als de apparatuur niet binnen 60 seconden kan worden gekoppeld, wordt de koppelingsbewerking geannuleerd. Probeer in dit geval opnieuw of raadpleeg de handleiding van de telefoon voor verdere informatie over het koppelen van de apparatuur.*

1) Druk op de Bluetooth® insteltoets (5) of (6).
   Het Bluetooth® instelmenu wordt weergegeven.
2) Draai aan de “TUNE/FLD PUSH SOUND”-knop (1) om “Setup Bluetooth” te selecteren en druk dan op de knop (1) om uw keuze te bevestigen.
3) Draai aan de “TUNE/FLD PUSH SOUND”-knop (1) om “Pairing” te selecteren en druk dan op de knop (1) om uw keuze te bevestigen.
4) Selecteer “CAR AUDIO” in het Bluetooth® menu van de telefoon en probeer de apparatuur te koppelen.
   Raadpleeg de handleiding van de telefoon voor verdere informatie.
5) Voer het wachtwoord dat op het apparaat wordt aangegeven in de mobiele telefoon in.
6) Wanneer het koppelen van de telefoon met succes is voltooid, kunnen het telefoonboek en de belgeschiedenis automatisch worden overgedragen. De automatische overdracht begint bij selecteren van “Yes” en vindt niet plaats bij selecteren van “No”.
7) Druk op de hoorn-opleggen toets (8).

OPMERKING:
- *Als u “Go Back” selecteert of op de terug-toets (4) drukt, wordt het vorige menu weergegeven.*
- *Voor het registreren van een aanvullende telefoon herhaalt u de procedure vanaf stap 1).*

Beantwoorden van een oproep
Druk op de hoorn-opnemen toets (7) om een oproep te beantwoorden.

Beëindigen van een gesprek
Druk op de hoorn-opleggen toets (8) om een gesprek te beëindigen.

Weigeren van een oproep (alleen bij de modellen die deze functie ondersteunen)
Druk op de hoorn-opleggen toets (8) om een inkomende oproep te weigeren.

Geluiddemping van de handsfree microfoon
Druk op de geluiddempingstoets (9) om het microfoongeluid te dempen. Druk nog een keer op de geluiddempingstoets (9) om het oorspronkelijke volume weer in te stellen.

Instellen van het luistervolume
- Draai aan de “VOL PUSH PWR”-knop (2) tijdens een gesprek.
  Draai de knop naar rechts om het volume te verhogen of naar links om het volume te verlagen.
- Druk tijdens het gesprek tegen de “VOL” schakelaar (10). Druk de schakelaar omhoog om het volume te verhogen en omlaag om het volume te verlagen.

Instellen van het belvolume
- Draai tijdens een inkomende oproep aan de “VOL PUSH PWR”-knop (2).
  Draai de knop naar rechts om het volume te verhogen en naar links om het volume te verlagen.
- Druk tijdens het gesprek tegen de “VOL” schakelaar (10). Druk de schakelaar omhoog om het volume te verhogen en omlaag om het volume te verlagen.

Instellen van het oproep- of belvolume
Volg de onderstaande instructies om het oproep- of belvolume in te stellen.

1) Druk op de Bluetooth® insteltoets (5) of (6).
   Het Bluetooth® instelmenu wordt weergegeven.
2) Draai aan de “TUNE/FLD PUSH SOUND”-knop (1) om “Setup Telephone” te selecteren en druk dan op de knop (1) om uw keuze te bevestigen.
3) Draai aan de “TUNE/FLD PUSH SOUND”-knop (1) om “Sound Setting” te selecteren en druk dan op de knop (1) om uw keuze te bevestigen.
4) Draai aan de “TUNE/FLD PUSH SOUND”-knop (1) om “Call Volume” of “Ringtone Volume” te selecteren en druk dan op de knop (1) om uw keuze te bevestigen.
   Het huidige oproep- of belvolume zal weergegeven worden.
5) Draai aan de “TUNE/FLD PUSH SOUND”-knop (1) om het gewenste oproep- of belvolume te selecteren en druk dan op de knop (1) om uw keuze te bevestigen.

OPMERKING:
Als u “Go Back” selecteert of op de terug-toets (4) drukt, wordt het vorige menu weergegeven.

Opbellen via gemist/inkomend/ uitgaand gesprek
Volg de onderstaande instructies om opnieuw naar het laatst gebelde nummer te bellen.

OPMERKING:
De 30 nummers van de laatste gesprekken kunnen opgeslagen worden. (30 nummers die bestaan uit gemiste/inkomende/uitgaande gesprekken)

1) Druk op de hoorn-opnemen toets (7).
   Het Bluetooth® telefoonboekmenu wordt weergegeven.
2) Draai aan de “TUNE/FLD PUSH SOUND”-knop (1) om “All Calls”, “Missed Calls”, “Incoming Calls” of “Outgoing Calls” te selecteren en druk dan op de knop (1) om uw keuze te bevestigen.
   Om een nummer te bellen uit de opgeslagen gebelde nummers of de opgeslagen inkomende oproepen, selecteert u “All Calls”, “Missed Calls”, “Incoming Calls” of “Outgoing Calls”.
3) Draai aan de “TUNE/FLD PUSH SOUND”-knop (1) om het gewenste nummer te selecteren en druk dan op de knop (1) om uw keuze te bevestigen.
4) Draai aan de “TUNE/FLD PUSH SOUND”-knop (1) om “Dial” te selecteren en druk dan op de knop (1) of de hoorn-opnemen toets (7) om het geselecteerde nummer te bellen.

OPMERKING:
- *Als u “Go Back” selecteert of op de terug-toets (4) drukt, wordt het vorige menu weergegeven.*
- *Druk op “Confirm” na het selecteren van “Add Speed Dial” om het geselecteerde nummer onder de snelkiestoetsen registreren.*
- *Druk op “Confirm” na het selecteren van “Delete” om het geselecteerde nummer uit de lijst te verwijderen.*

Wissen van de belgeschiedenis
Volg onderstaande instructies om het geheugen van de gemiste/inkomende/uitgaande oproepen te wissen.

1) Druk op de Bluetooth® insteltoets (5) of (6).
   Het Bluetooth® instelmenu wordt weergegeven.
2) Draai aan de “TUNE/FLD PUSH SOUND”-knop (1) om “Setup Telephone” te selecteren en druk dan op de knop (1) om uw keuze te bevestigen.
3) Draai aan de “TUNE/FLD PUSH SOUND”-knop (1) om “Setup Phonebook” te selecteren en druk dan op de knop (1) om uw keuze te bevestigen.
4) Draai aan de “TUNE/FLD PUSH SOUND”-knop (1) om “Delete History” te selecteren en druk dan op de knop (1) om uw keuze te bevestigen.

5) Draai aan de “TUNE/FLD PUSH SOUND”-knop (1) om “Missed Calls”, “Incoming Calls” of “Outgoing Calls” te selecteren en druk dan op de knop (1) om uw keuze te bevestigen.
6) Draai aan de “TUNE/FLD PUSH SOUND”-knop (1) om een te wissen nummer of “ALL” te selecteren en druk dan op de knop (1) om uw keuze te bevestigen.
7) Draai aan de “TUNE/FLD PUSH SOUND”-knop (1) om “Delete?” of “Delete All?” te selecteren en druk dan op de knop (1) om uw keuze te bevestigen.
8) Draai aan de “TUNE/FLD PUSH SOUND”-knop (1) om “Confirm” te selecteren en druk dan op de knop (1) om het wissen te voltooien.

OPMERKING:
Als u “Go Back” selecteert of op de terug-toets (4) drukt, wordt het vorige menu weergegeven.

Registreren in het telefoonboek
Volg de onderstaande instructies om telefoonnummers in het telefoonboek van het apparaat te registreren.
1) Druk op de Bluetooth® insteltoets (5) of (6).
   Het Bluetooth® instelmenu wordt weergegeven.
2) Draai aan de “TUNE/FLD PUSH SOUND”-knop (1) om “Setup Telephone” te selecteren en druk dan op de knop (1) om uw keuze te bevestigen.
3) Draai aan de “TUNE/FLD PUSH SOUND”-knop (1) om “Setup Phonebook” te selecteren en druk dan op de knop (1) om uw keuze te bevestigen.
4) Draai aan de “TUNE/FLD PUSH SOUND”-knop (1) om “Add Contacts” te selecteren en druk dan op de knop (1) om uw keuze te bevestigen.
5) Draai aan de “TUNE/FLD PUSH SOUND”-knop (1) om “Overwrite All” of “Add One Contact” te selecteren en druk dan op de knop (1) om uw keuze te bevestigen.
   “Rewrite All (MAX1000): Ok?” of “Rest of Memory XXXX: Ok?” wordt weergegeven.
6) Draai aan of druk op de “TUNE/FLD PUSH SOUND”-knop (1) om “Confirm” te selecteren en druk dan op de knop (1) om uw keuze te bevestigen.
7) Het overdragen van de contacten van de telefoon begint.
   Als de registratie is voltooid, wordt “Setup Phonebook” weergegeven.

OPMERKING:
- *Als u “Go Back” selecteert of op de terug-toets (4) drukt, wordt het vorige menu weergegeven.*
- *Er kunnen 1000 nummers in het telefoonboek worden geregistreerd.*

Overdragen van de belgeschiedenis (Call History)
Volg de onderstaande instructies om de belgeschiedenis van de telefoon over te dragen.
1) Druk op de Bluetooth® insteltoets (5) of (6).
   Het Bluetooth® instelmenu wordt weergegeven.
2) Draai aan de “TUNE/FLD PUSH SOUND”-knop (1) om “Setup Telephone” te selecteren en druk dan op de knop (1) om uw keuze te bevestigen.
3) Draai aan de “TUNE/FLD PUSH SOUND”-knop (1) om “Call History” te selecteren en druk dan op de knop (1) om uw keuze te bevestigen.
4) Draai aan de “TUNE/FLD PUSH SOUND”-knop (1) om “Overwrite Call History?” te selecteren en druk dan op de knop (1) om uw keuze te bevestigen.
5) Draai aan de “TUNE/FLD PUSH SOUND”-knop (1) om “Confirm” te selecteren en druk dan op de knop (1) om de belgeschiedenis van de telefoon over te dragen.

OPMERKING:
Als u “Go Back” selecteert of op de terug-toets (4) drukt, wordt het vorige menu weergegeven.

Automatisch overdragen van het telefoonboek/belgeschiedenis

U kunt kiezen of de telefoon automatisch het telefoonboek en de belgeschiedenis overdraagt wanneer de telefoon wordt geregistreerd.

Volg de onderstaande instructies om deze optie te selecteren.

1) Druk op de Bluetooth® insteltoets (5) of (6).
   Het Bluetooth® instelmenu wordt weergegeven.
2) Draai aan de “TUNE/FLD PUSH SOUND”-knop (1) om “Setup Telephone” te selecteren en druk dan op de knop (1) om uw keuze te bevestigen.
3) Draai aan de “TUNE/FLD PUSH SOUND”-knop (1) om “A.Transfer” te selecteren en druk dan op de knop (1) om uw keuze te bevestigen.
4) Bij enkele malen indrukken van de “TUNE/FLD PUSH SOUND”-knop (1) wordt er omgeschakeld tussen “A.transfer On” en “A.transfer Off”.
5) Selecteer “Go Back” of druk op de terug-toets (4) om de aangegeven instelling op te slaan en terug te keren naar het vorige menu.

Bellen van een nummer via gebruik van het telefoonboek

Volg de onderstaande instructies om een nummer dat geregistreerd is in het telefoonboek te bellen.

1) Druk op de hoorn-opnemen toets (7).
   Het Bluetooth® telefoonboekmenu wordt weergegeven.
2) Draai aan de “TUNE/FLD PUSH SOUND”-knop (1) om “Phonebook” te selecteren en druk dan op de knop (1) om uw keuze te bevestigen.
3) Draai aan de “TUNE/FLD PUSH SOUND”-knop (1) om de beginletter van de naam die u wilt bellen te selecteren en druk dan op de knop (1) om uw keuze te bevestigen.
   De geregistreerde nummers worden achter elkaar weergegeven. Als namen samen met nummers geregistreerd werden, worden de namen weergegeven.
   Draai aan de “TUNE/FLD PUSH SOUND”-knop (1) om de naam die u wilt bellen te selecteren en druk dan op de knop (1) om uw keuze te bevestigen.
4) Draai aan de “TUNE/FLD PUSH SOUND”-knop (1) om “Dial” te selecteren en druk dan op de knop (1) of de hoorn-opnemen toets (7) om uw keuze te bevestigen.
   Het weergegeven nummer of het nummer dat werd geregistreerd voor de weergegeven naam zal worden opgebeld.

Wissen van geregistreerde gegevens (Delete Entry)

Volg de onderstaande instructies om een nummer dat geregistreerd is in het telefoonboek te wissen.

1) Druk op de Bluetooth® insteltoets (5) of (6).
   Het Bluetooth® instelmenu wordt weergegeven.
2) Draai aan de “TUNE/FLD PUSH SOUND”-knop (1) om “Setup Telephone” te selecteren en druk dan op de knop (1) om uw keuze te bevestigen.
3) Draai aan de “TUNE/FLD PUSH SOUND”-knop (1) om “Setup Phonebook” te selecteren en druk dan op de knop (1) om uw keuze te bevestigen.
4) Draai aan de “TUNE/FLD PUSH SOUND”-knop (1) om “Delete Contacts” te selecteren en druk dan op de knop (1) om uw keuze te bevestigen.
5) Draai aan de “TUNE/FLD PUSH SOUND”-knop (1) om de beginletter van de naam die u wilt wissen te selecteren of om “ALL” te selecteren en druk dan op de knop (1) om uw keuze te bevestigen.
   Draai aan de “TUNE/FLD PUSH SOUND”-knop (1) om de naam die u wilt wissen te selecteren en druk dan op de knop (1) om uw keuze te bevestigen.

6) Draai aan de “TUNE/FLD PUSH SOUND”-knop (1) om “Delete?” of “Delete All?” te selecteren en druk dan op de knop (1) om uw keuze te bevestigen.
7) Draai aan de “TUNE/FLD PUSH SOUND”-knop (1) om “Confirm” te selecteren en druk dan op de knop (1) om het wissen te voltooien.

OPMERKING:
Als u “Go Back” selecteert of op de terugtoets (4) drukt, wordt het vorige menu weergegeven.

Registreren van telefoonnummers onder de snelkiestoetsen
Volg de onderstaande aanwijzingen om een nummer aan een van de toetsen toe te wijzen die als voorkeurzendertoetsen (3) gebruikt worden.
1) Druk op de Bluetooth® insteltoets (5) of (6).
   Het Bluetooth® instelmenu wordt weergegeven.
2) Draai aan de “TUNE/FLD PUSH SOUND”-knop (1) om “Setup Telephone” te selecteren en druk dan op de knop (1) om uw keuze te bevestigen.
3) Draai aan de “TUNE/FLD PUSH SOUND”-knop (1) om “Setup Phonebook” te selecteren en druk dan op de knop (1) om uw keuze te bevestigen.
4) Draai aan de “TUNE/FLD PUSH SOUND”-knop (1) om “Add Speed Dial” te selecteren en druk dan op de knop (1) om uw keuze te bevestigen.
5) Draai aan de “TUNE/FLD PUSH SOUND”-knop (1) om de beginletter van de naam die u wilt registreren onder een snelkiestoets te selecteren en druk dan op de knop (1) om uw keuze te bevestigen.
   De geregistreerde nummers worden achter elkaar weergegeven. Als namen samen met nummers geregistreerd werden, worden de namen weergegeven.
   Draai aan de “TUNE/FLD PUSH SOUND”-knop (1) om de naam die u wilt registreren onder een snelkiestoets te selecteren en druk dan op de knop (1) om uw keuze te bevestigen.
6) Draai aan de “TUNE/FLD PUSH SOUND”-knop (1) om “Choose Preset” te selecteren en druk dan op de voorkeurzendertoets (3) waaraan u het geselecteerde nummer wilt toewijzen. Als er reeds een nummer aan de geselecteerde toets is toegewezen, verschijnt er een bevestigingsmelding.
   Draai aan de “TUNE/FLD PUSH SOUND”-knop (1) om de bevestigingsmelding te selecteren en druk dan op de knop (1) om de toewijzing te voltooien.
   Draai aan de “TUNE/FLD PUSH SOUND”-knop (1) om “Confirm” te selecteren en druk dan op de knop (1) om de toewijzing te voltooien.
   Wanneer de toewijzing is voltooid, wordt “Setup Phonebook” weergegeven.

OPMERKING:
Als u “Go Back” selecteert of op de terugtoets (4) drukt, wordt het vorige menu weergegeven.

Bellen door middel van een druk op de toets (Speed dial)
Volg de onderstaande instructies om een nummer te bellen dat is toegewezen aan een voorkeurzendertoets (3).
1) Druk op de hoorn-opnemen toets (7).
   Het Bluetooth® telefoonboekmenu wordt weergegeven.
   Wanneer u nu op een van de voorkeurzendertoetsen (3) drukt, kunt u stap 2) en het eerste gedeelte van stap 3) overslaan.
2) Draai aan de “TUNE/FLD PUSH SOUND”-knop (1) om “Speed Dials” te selecteren en druk dan op de knop (1) om uw keuze te bevestigen.
3) Druk op een van de voorkeurzendertoetsen (3).
   Het toegewezen nummer wordt uitgesproken.
   Als er geen toegewezen nummer is, wordt het woord “No Entry” weergegeven.
4) Druk op de hoorn-opnemen toets (7).
   Het gekozen nummer wordt gebeld.

Wissen van telefoonnummers uit de snelkiestoetsen (Del Speed Dial)
Volg de onderstaande instructies om een nummer te wissen dat aan een van de snelkiestoetsen is toegewezen.

1) Druk op de hoorn-opnemen toets (7).
   Het Bluetooth® telefoonboekmenu wordt weergegeven.
2) Draai aan de “TUNE/FLD PUSH SOUND”-knop (1) om “Speed Dials” te selecteren en druk dan op de knop (1) om uw keuze te bevestigen.
3) Druk op de voorkeurzendertoets (3) waaraan het te wissen nummer is toegewezen.
   Als er geen nummer is toegewezen, wordt het woord “No Entry” weergegeven.
4) Draai aan de “TUNE/FLD PUSH SOUND”-knop (1) om “Delete” te selecteren en druk dan op de knop (1) om uw keuze te bevestigen.
5) Draai aan de “TUNE/FLD PUSH SOUND”-knop (1) om “Del Speed Dial” te selecteren en druk dan op de knop (1) om uw keuze te bevestigen.
6) Draai aan de “TUNE/FLD PUSH SOUND”-knop (1) om “Confirm” te selecteren en druk dan op de knop (1) om het wissen te voltooien.

OPMERKING:
Als u “Go Back” selecteert of op de terugtoets (4) drukt, wordt het vorige menu weergegeven.

Weergeven van de apparaatgegevens (Device Name)
Volg de onderstaande instructies om het BD-adres (Bluetooth® Device) en de apparaatnaam weer te geven.

1) Druk op de Bluetooth® insteltoets (5) of (6).
   Het Bluetooth® instelmenu wordt weergegeven.
2) Draai aan de “TUNE/FLD PUSH SOUND”-knop (1) om “Setup Bluetooth” te selecteren en druk dan op de knop (1) om uw keuze te bevestigen.
3) Draai aan de “TUNE/FLD PUSH SOUND”-knop (1) om “Bluetooth Info” te selecteren en druk dan op de knop (1) om uw keuze te bevestigen.
4) Draai aan de “TUNE/FLD PUSH SOUND”-knop (1) om “Device Name” of “Device Address” te selecteren en druk dan op de knop (1) om de apparaatnaam of het BD-adres (Bluetooth®) weer te geven.

OPMERKING:
Als u “Go Back” selecteert of op de terugtoets (4) drukt, wordt het vorige menu weergegeven.

Terugzetten op de fabrieksinstellingen
Volg de onderstaande instructies om alle instellingen terug te zetten op de fabrieksinstellingen.

1) Druk op de Bluetooth® insteltoets (5) of (6).
   Het Bluetooth® instelmenu wordt weergegeven.
2) Draai aan de “TUNE/FLD PUSH SOUND”-knop (1) om “Setup Bluetooth” te selecteren en druk dan op de knop (1) om uw keuze te bevestigen.
3) Draai aan de “TUNE/FLD PUSH SOUND”-knop (1) om “Initialize” te selecteren en druk dan op de knop (1) om uw keuze te bevestigen.
4) Draai aan de “TUNE/FLD PUSH SOUND”-knop (1) om “All Initialize” te selecteren en druk dan op de knop (1) om uw keuze te bevestigen.
5) Draai aan de “TUNE/FLD PUSH SOUND”-knop (1) om “Confirm” te selecteren en druk dan op de knop (1) om het resetten te starten.

OPMERKING:
Als u “Go Back” selecteert of op de terugtoets (4) drukt, wordt het vorige menu weergegeven.

Kiezen van de telefoon (Select Phone)
Volg de onderstaande instructies om een te koppelen telefoon te kiezen uit de geregistreerde telefoons.

1) Druk op de Bluetooth® insteltoets (5) of (6).
   Het Bluetooth® instelmenu wordt weergegeven.
2) Draai aan de “TUNE/FLD PUSH SOUND”-knop (1) om “Setup Bluetooth” te selecteren en druk dan op de knop (1) om uw keuze te bevestigen.
3) Draai aan de “TUNE/FLD PUSH SOUND”-knop (1) om “List Phone” te selecteren en druk dan op de knop (1) om uw keuze te bevestigen.
4) Draai aan de “TUNE/FLD PUSH SOUND”-knop (1) om een te koppelen telefoon te selecteren en druk dan op de knop (1) om uw keuze te bevestigen.
5) Draai aan de “TUNE/FLD PUSH SOUND”-knop (1) om “Select” te selecteren en druk dan op de knop (1) om uw keuze te bevestigen.

OPMERKING:
- *Als u “Go Back” selecteert of op de terug-toets (4) drukt, wordt het vorige menu weergegeven.*
- *Het Bluetooth®-gereed audio-apparaat wordt losgekoppeld wanneer de telefoon wordt gekozen.*

Telefoonlijst (List Phones)
Volg de onderstaande instructies om de namen van de geregistreerde telefoons achter elkaar weer te geven.

1) Druk op de Bluetooth® insteltoets (5) of (6).
   Het Bluetooth® instelmenu wordt weergegeven.
2) Draai aan de “TUNE/FLD PUSH SOUND”-knop (1) om “Setup Bluetooth” te selecteren en druk dan op de knop (1) om uw keuze te bevestigen.
3) Draai aan de “TUNE/FLD PUSH SOUND”-knop (1) om “List Phone” te selecteren en druk dan op de knop (1) om uw keuze te bevestigen.
   De namen van de geregistreerde telefoons worden achter elkaar weergegeven.

OPMERKING:
Als u “Go Back” selecteert of op de terug-toets (4) drukt, wordt het vorige menu weergegeven.

Instellen van het wachtwoord (Set Passkey)
Volg de onderstaande instructies om het veiligheidsnummer (wachtwoord) in te stellen.

1) Druk op de Bluetooth® insteltoets (5) of (6).
   Het Bluetooth® instelmenu wordt weergegeven.
2) Draai aan de “TUNE/FLD PUSH SOUND”-knop (1) om “Setup Bluetooth” te selecteren en druk dan op de knop (1) om uw keuze te bevestigen.
3) Draai aan de “TUNE/FLD PUSH SOUND”-knop (1) om “Passkey” te selecteren en druk dan op de knop (1) om uw keuze te bevestigen.
4) Draai aan de “TUNE/FLD PUSH SOUND”-knop (1) om “Enter New Passkey” te selecteren en druk dan op de knop (1) om uw keuze te bevestigen.
5) Druk op de “TUNE/FLD PUSH SOUND”-knop (1) om “Confirm” te selecteren.
6) Draai aan de “TUNE/FLD PUSH SOUND”-knop (1) om een nummer voor het eerste cijfer te selecteren en druk dan op de knop (1) om uw keuze te bevestigen. Selecteer en kies nummers voor achtereenvolgens het tweede, derde en vierde cijfer op dezelfde manier. Als u geen achtcijferig getal invoert, moet u spaties invoeren voor de achtereenvolgende cijfers.
7) Druk op de “TUNE/FLD PUSH SOUND”-knop (1) om het wachtwoord vast te leggen.

OPMERKING:
Als u “Go Back” selecteert of op de terug-toets (4) drukt, wordt het vorige menu weergegeven.

Wissen van de telefoongegevens (Delete Phone)

Volg de onderstaande instructies om de geregistreerde informatie van een telefoon te wissen.

1) Druk op de Bluetooth® insteltoets (5) of (6).
   Het Bluetooth® instelmenu wordt weergegeven.
2) Draai aan de “TUNE/FLD PUSH SOUND”-knop (1) om “Setup Bluetooth” te selecteren en druk dan op de knop (1) om uw keuze te bevestigen.
3) Draai aan de “TUNE/FLD PUSH SOUND”-knop (1) om “List Phone” te selecteren en druk dan op de knop (1) om uw keuze te bevestigen.
4) Draai aan de “TUNE/FLD PUSH SOUND”-knop (1) om een te wissen telefoon te selecteren en druk dan op de knop (1) om uw keuze te bevestigen.
5) Draai aan de “TUNE/FLD PUSH SOUND”-knop (1) om “Delete” te selecteren en druk dan op de knop (1) om uw keuze te bevestigen.
6) Draai aan de “TUNE/FLD PUSH SOUND”-knop (1) om “Delete?” te selecteren en druk dan op de knop (1) om uw keuze te bevestigen.
7) Draai aan de “TUNE/FLD PUSH SOUND”-knop (1) om “Confirm” te selecteren en druk dan op de knop (1) om uw keuze te bevestigen.

OPMERKING:

Als u “Go Back” selecteert of op de terug-toets (4) drukt, wordt het vorige menu weergegeven.

BT-functie aan/uit (BT Power)

Volg de onderstaande instructies om de Bluetooth® functie in/uit te schakelen.

1) Druk op de Bluetooth® insteltoets (5) of (6).
   Het Bluetooth® instelmenu wordt weergegeven.
2) Draai aan de “TUNE/FLD PUSH SOUND”-knop (1) om “Setup Bluetooth” te selecteren en druk dan op de knop (1) om uw keuze te bevestigen.
3) Draai aan de “TUNE/FLD PUSH SOUND”-knop (1) om “BT Power” te selecteren en druk dan op de knop (1) om uw keuze te bevestigen.
4) Druk op de “TUNE/FLD PUSH SOUND”-knop (1) om “BT Power On” of “BT Power Off” te selecteren.

OPMERKING:

- *Als de BT-functie wordt uitgeschakeld, wordt de verbinding tussen dit apparaat en de geregistreerde telefoon die gebruikt wordt verbroken.*
- *Als u “Go Back” selecteert of op de terug-toets (4) drukt, wordt het vorige menu weergegeven.*

Bluetooth® geluid (Type A / Type B) (indien uitgerust)

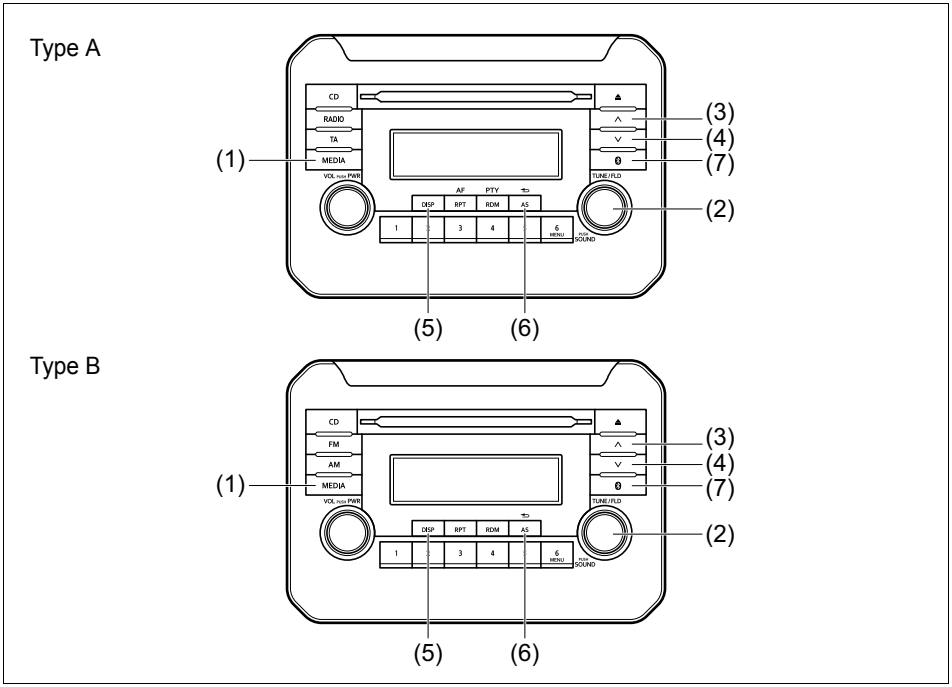

78RB05066

Stuurschakelaar

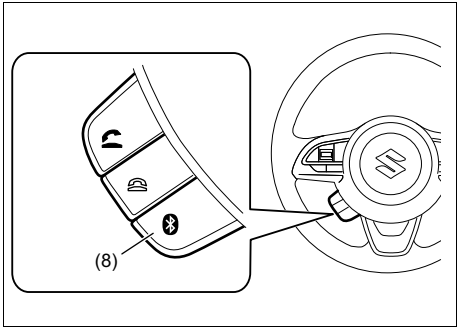

78RB05052

Display

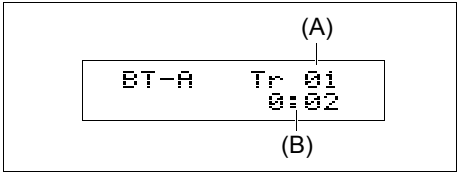

(1) “MEDIA” toets
(2) “TUNE/FLD PUSH SOUND”-knop
(3) Omhoogtoets
(4) Omlaagtoets
(5) “DISP”-toets
(6) Terug-toets
(7) Bluetooth® insteltoets (op bedienings-paneel)
(8) Bluetooth® insteltoets (op stuurwiel)

(A) Titelnummer
(B) Speelduur

Registreren van audio-apparaten

Om Bluetooth®-gereed audio-apparatuur te gebruiken met dit apparaat moet u de apparaten registreren.

OPMERKING:
- *Om de instellingen voor een nieuwe audiospeler te maken, koppelt u de telefoon los van het apparaat. Sluit de telefoon opnieuw aan nadat de instellingen voor de audiospeler zijn voltooid.*
- *Als de apparatuur niet binnen 60 seconden kan worden gekoppeld, wordt de koppelingsbewerking geannuleerd. Probeer in dit geval opnieuw om de apparatuur te koppelen of raadpleeg de handleiding van de audiospeler voor verdere informatie over het koppelen van de apparatuur.*

1) Druk op de Bluetooth® insteltoets (7) of (8).
   Het Bluetooth® instelmenu wordt weergegeven.
2) Draai aan de “TUNE/FLD PUSH SOUND”-knop (2) om “Setup Bluetooth” te selecteren en druk dan op de knop (2) om uw keuze te bevestigen.
3) Draai aan de “TUNE/FLD PUSH SOUND”-knop (2) om “Pairing” te selecteren en druk dan op de knop (2) om uw keuze te bevestigen.
4) Selecteer “My Car” in het Bluetooth® menu van de audiospeler en probeer de apparatuur te koppelen.
   Raadpleeg de handleiding van de gebruikte audiospeler voor verdere informatie.
5) Voer het wachtwoord dat op het apparaat wordt aangegeven in de audiospeler in.

OPMERKING:
- *Als u “Go Back” selecteert of op de terug-toets (6) drukt, wordt het vorige menu weergegeven.*
- *Voor het registreren van aanvullende audio-apparaten herhaalt u de procedure vanaf stap 1).*

Kiezen van de Bluetooth® geluidsfunctie

Druk op de “MEDIA” toets (1).
Bij enkele malen indrukken van de toets verandert de modus als volgt:

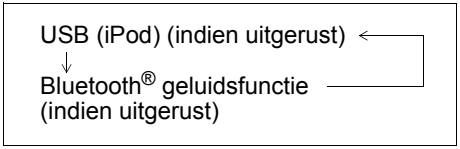

Kiezen van een groep (alleen bij de modellen die deze functie ondersteunen)

Draai aan de “TUNE/FLD PUSH SOUND”-knop (2) om een groep te kiezen.

Kiezen van een titel
- *Druk op de omhoogtoets (3) om naar de volgende titel te luisteren.*
- *Druk tweemaal op de omlaagtoets (4) om naar de vorige titel te luisteren.*
  Wanneer éénmaal op de omlaagtoets (4) wordt gedrukt, zal de huidige titel opnieuw vanaf het begin worden afgespeeld.

Snel vooruit-/terugspoelen van een titel
- Houd de omhoogtoets (3) ingedrukt voor versnelde weergave in voorwaartse richting.
- Houd de omlaagtoets (4) ingedrukt voor versnelde weergave in achterwaartse richting.

OPMERKING:
Sommige functies zijn mogelijk niet beschikbaar afhankelijk van het Bluetooth® geluid.

Kiezen van de display-aanduiding

Druk op de “DISP”-toets (5).
Bij enkele malen indrukken van de toets verandert de aanduiding op het display als volgt:

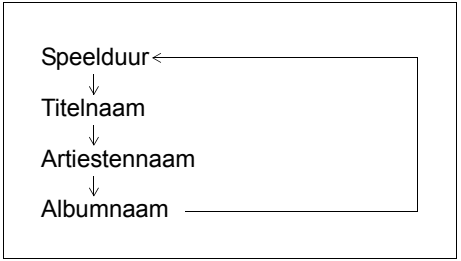

OPMERKING:
Als de tekst meer dan 16 karakters bevat, wordt het ">" teken aan de rechterkant weergegeven. Houd de "DISP"-toets (5) langer dan 1 seconde ingedrukt om de volgende pagina te laten verschijnen.

Kiezen van het audio-apparaat (Select Audio)
Volg de onderstaande instructies om een te koppelen audio-apparaat te kiezen uit de geregistreerde audio-apparaten.
1) Druk op de Bluetooth® insteltoets (7) of (8).
   Het Bluetooth® instelmenu wordt weergegeven.
2) Draai aan de "TUNE/FLD PUSH SOUND"-knop (2) om "Setup Bluetooth" te selecteren en druk dan op de knop (2) om uw keuze te bevestigen.
3) Draai aan de "TUNE/FLD PUSH SOUND"-knop (2) om "List Audio" te selecteren en druk dan op de knop (2) om uw keuze te bevestigen.
4) Draai aan de "TUNE/FLD PUSH SOUND"-knop (2) om het te gebruiken audio-apparaat te selecteren en druk dan op de knop (2) om uw keuze te bevestigen.
5) Draai aan de "TUNE/FLD PUSH SOUND"-knop (2) om "Select" te selecteren en druk dan op de knop (2) om uw keuze te bevestigen.

OPMERKING:
- *Als u "Go Back" selecteert of op de terug-toets (6) drukt, wordt het vorige menu weergegeven.*
- *De telefoon wordt losgekoppeld wanneer het Bluetooth®-gereed audio-apparaat wordt gekozen.*

Lijst met audio-apparaten (List Audio)
Volg de onderstaande instructies om de namen van de geregistreerde audio-apparaten achter elkaar weer te geven.
1) Druk op de Bluetooth® insteltoets (7) of (8).
   Het Bluetooth® instelmenu wordt weergegeven.
2) Draai aan de "TUNE/FLD PUSH SOUND"-knop (2) om "Setup Bluetooth" te selecteren en druk dan op de knop (2) om uw keuze te bevestigen.
3) Draai aan de "TUNE/FLD PUSH SOUND"-knop (2) om "List Audio" te selecteren en druk dan op de knop (2) om uw keuze te bevestigen. De namen van de geregistreerde audio-apparaten worden achter elkaar weergeven.

OPMERKING:
Als u "Go Back" selecteert of op de terug-toets (6) drukt, wordt het vorige menu weergegeven.

Instellen van het wachtwoord (Set Passkey)
Volg de onderstaande instructies om het veiligheidsnummer (wachtwoord) in te stellen.
1) Druk op de Bluetooth® insteltoets (7) of (8).
   Het Bluetooth® instelmenu wordt weergegeven.
2) Draai aan de "TUNE/FLD PUSH SOUND"-knop (2) om "Setup Bluetooth" te selecteren en druk dan op de knop (2) om uw keuze te bevestigen.
3) Draai aan de "TUNE/FLD PUSH SOUND"-knop (2) om "Passkey" te selecteren en druk dan op de knop (2) om uw keuze te bevestigen.
4) Draai aan de "TUNE/FLD PUSH SOUND"-knop (2) om "Enter New Passkey" te selecteren en druk dan op de knop (2) om uw keuze te bevestigen.
5) Druk op de "TUNE/FLD PUSH SOUND"-knop (2) om "Confirm" te selecteren.
6) Draai aan de "TUNE/FLD PUSH SOUND"-knop (2) om een nummer voor het eerste cijfer te selecteren en druk dan op de knop (2) om uw keuze te bevestigen. Selecteer en kies nummers voor achtereenvolgens het tweede, derde en vierde cijfer op dezelfde manier. Als u geen achtcijferig getal invoert, moet u spaties invoeren voor de achtereenvolgende cijfers.

7) Druk op de “TUNE/FLD PUSH SOUND”-knop (2) om het wachtwoord vast te leggen.

OPMERKING:
Als u “Go Back” selecteert of op de terugtoets (6) drukt, wordt het vorige menu weergegeven.

Wissen van de informatie van een audio-apparaat (Delete Audio)
Volg de onderstaande instructies om de geregistreerde informatie van een audio-apparaat te wissen.

1) Druk op de Bluetooth® insteltoets (7) of (8).
   Het Bluetooth® instelmenu wordt weergegeven.
2) Draai aan de “TUNE/FLD PUSH SOUND”-knop (2) om “Setup Bluetooth” te selecteren en druk dan op de knop (2) om uw keuze te bevestigen.
3) Draai aan de “TUNE/FLD PUSH SOUND”-knop (2) om “List Audio” te selecteren en druk dan op de knop (2) om uw keuze te bevestigen.
4) Draai aan de “TUNE/FLD PUSH SOUND”-knop (2) om het te wissen audio-apparaat te selecteren en druk dan op de knop (2) om uw keuze te bevestigen.
5) Draai aan de “TUNE/FLD PUSH SOUND”-knop (2) om “Delete” te selecteren en druk dan op de knop (2) om uw keuze te bevestigen.
6) Draai aan de “TUNE/FLD PUSH SOUND”-knop (2) om “Delete?” te selecteren en druk dan op de knop (2) om uw keuze te bevestigen.
7) Draai aan de “TUNE/FLD PUSH SOUND”-knop (2) om “Confirm” te selecteren en druk dan op de knop (2) om het wissen te voltooien.

OPMERKING:
Als u “Go Back” selecteert of op de terugtoets (6) drukt, wordt het vorige menu weergegeven.

Disclaimer voor Bluetooth® functie

- Afhankelijk van de compatibiliteit van de gebruikte mobiele telefoon is het mogelijk dat de Bluetooth® functie niet kan worden gebruikt of dat sommige onderdelen van de Bluetooth® functie niet beschikbaar zijn.
- De connectiviteit en de geluidskwaliteit variëren afhankelijk van de omstandigheden.
- Nadat het contactslot in de “ON”-stand is gedraaid om de contactstand naar ON te wijzigen, heeft het audiosysteem enkele seconden nodig om een Bluetooth®-apparaat te vinden en te verbinden (als deze reeds gekoppeld is).

Regelaars voor afstandsbediening van het audiosysteem (indien uitgerust)

U kunt de basisfuncties van het audiosysteem regelen met de schakelaars op het stuurwiel.

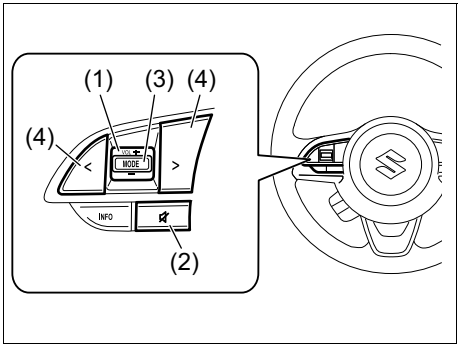

78RB05053

Instellen van het volume

- Druk de “VOL” schakelaar (1) omhoog om het volume te verhogen. Het volume zal verhoogd worden totdat de schakelaar wordt losgelaten
- Druk de “VOL” schakelaar (1) omlaag om het volume te verlagen. Het volume zal verlaagd worden totdat de schakelaar wordt losgelaten
- Om het geluid even uit te zetten, drukt u op de schakelaar (2).

Kiezen van de gebruiksfunctie

Druk op de schakelaar (3).
Bij enkele malen indrukken van de toets verandert de modus als volgt:

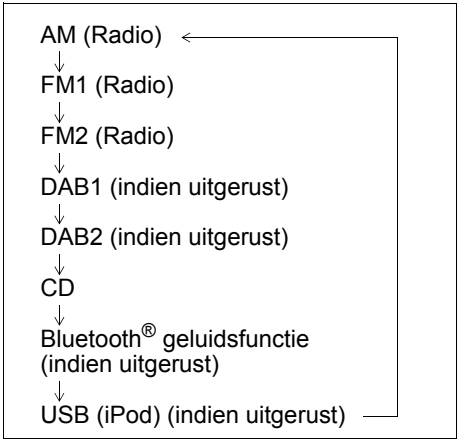

Het audiosysteem kan ingeschakeld worden door de schakelaar (3) in te drukken.

Kiezen van de radiozender (AM, FM1, FM2, DAB1, DAB2 gebruiksfunctie)

- Om de volgende voorkeurzender te selecteren, drukt u kort op “>” van de schakelaar (4).
- Om de vorige voorkeurzender te selecteren, drukt u kort op “<” van de schakelaar (4).
- Om een radiozender met een hogere frequentie te zoeken, drukt u langer dan 1 seconde op “>” van de schakelaar (4).
- Om een radiozender met een lagere frequentie te zoeken, drukt u langer dan 1 seconde op “<” van de schakelaar (4).

Kiezen van een titel (CD, USB (iPod), Bluetooth® geluidsfunctie)

- Om naar het volgende nummer te gaan, drukt u kort op “>” van de schakelaar (4).
- Om naar het vorige nummer te gaan, drukt u tweemaal kort op “<” van de schakelaar (4).
  Als u de schakelaar (4) slechts eenmaal kort ingedrukt houdt, begint het nummer dat momenteel afgespeeld wordt opnieuw.

Snel vooruit-/terugspoelen van een titel

- Voor versnelde voorwaartse weergave drukt u langer dan 1 seconde op “>” van de schakelaar (4).
- Voor versnelde achterwaartse weergave drukt u langer dan 1 seconde op “<” van de schakelaar (4).

Antidiefstalfunctie

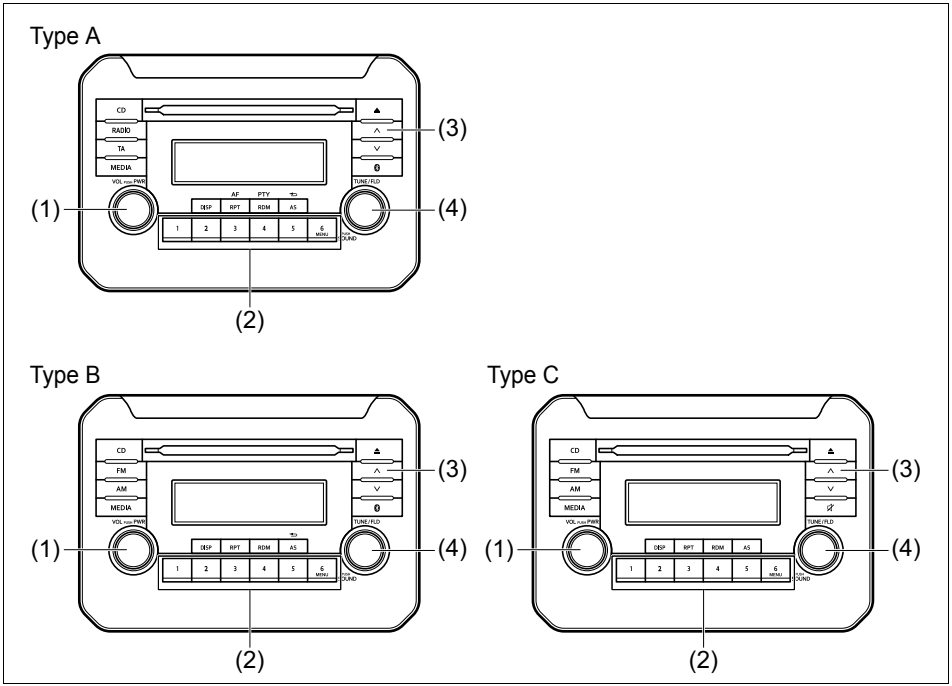

78RB05067

(1) “VOL PUSH PWR”-knop
(2) Voorkeurzendertoetsen ([1] t/m [6])
(3) Omhoogtoets
(4) “TUNE/FLD PUSH SOUND”-knop

De antidiefstalfunctie is bedoeld om dieven te ontmoedigen. Het audiosysteem is bijvoorbeeld onbruikbaar wanneer het in een ander voertuig wordt ingebouwd.
Deze functie werkt op basis van een persoonlijk identificatienummer (PIN).
Wanneer het apparaat wordt losgekoppeld van de stroombron, zoals wanneer het audiosysteem uit de auto wordt verwijderd of als de loodaccu wordt losgekoppeld, zal het apparaat niet meer werken totdat de PIN-code opnieuw is ingevoerd.

Instellen van de antidiefstalfunctie

1) Druk op de “VOL PUSH PWR”-knop (1) om het apparaat uit te schakelen.
2) Houd de toetsen [1] en [6] van de voorkeurzendertoetsen (2) ingedrukt en druk op de “VOL PUSH PWR”-knop (1).
   “SECURITY” wordt weergegeven.
3) Druk de omlaagtoets (3) en de toets [1] van de voorkeurzendertoetsen (2) tegelijk in.
4) Voer het viercijferig nummer in dat geregistreerd is als PIN met de toetsen [1] - [4] van de voorkeurzendertoetsen (2).
5) Houd de “TUNE/FLD PUSH SOUND”-knop (4) langer dan 1 seconde ingedrukt om de antidiefstalfunctie in te stellen.

OPMERKING:
Noteer de geregistreerde PIN en bewaar deze voor toekomstig gebruik.

Annuleren van de antidiefstalfunctie

Wis de geregistreerde PIN om de antidiefstalfunctie te annuleren.

1) Druk op de “VOL PUSH PWR”-knop (1) om het apparaat uit te schakelen.
2) Houd de toetsen [1] en [6] van de voorkeurzendertoetsen (2) ingedrukt en druk op de “VOL PUSH PWR”-knop (1).
   “PIN ENTRY” wordt weergegeven.
3) Druk de omlaagtoets (3) en de toets [1] van de voorkeurzendertoetsen (2) tegelijk in.
4) Voer het viercijferig nummer in dat geregistreerd is als PIN met de toetsen [1] - [4] van de voorkeurzendertoetsen (2).
5) Houd de “TUNE/FLD PUSH SOUND”-knop (4) langer dan 1 seconde ingedrukt om de geregistreerde PIN te wissen. De aanduiding “----” wordt weergegeven en de antidiefstalfunctie wordt geannuleerd.

OPMERKING:
Om uw PIN-code te veranderen, moet u eerst uw huidige PIN-code wissen en dan een nieuwe PIN-code invoeren.

Opnieuw invoeren van uw persoonlijke identificatienummer (PIN)

Als de hoofdstroombron wordt ontkoppeld, bijv. als de loodaccu wordt vervangen enz., moet de PIN worden ingevoerd om het apparaat opnieuw te kunnen gebruiken.

1) Draai dan het contactslot in de “ACC”-stand.
   “SECURITY” wordt weergegeven.
2) Druk de omlaagtoets (3) en de toets [1] van de voorkeurzendertoetsen (2) tegelijk in.
3) Voer het viercijferig nummer in dat geregistreerd is als PIN met de toetsen [1] - [4] van de voorkeurzendertoetsen (2).
4) Houd de “TUNE/FLD PUSH SOUND”-knop (4) langer dan 1 seconde ingedrukt.
   Als de PIN die geregistreerd is, wordt ingevoerd, wordt het audiosysteem automatisch uitgeschakeld en kunt u het opnieuw gebruiken.

OPMERKING:
Als u een verkeerde PIN invoert, wordt “ERROR” en het totaal aantal niet-correcte pogingen getoond.
Als u 10 keer of meer een niet-correcte PIN invoert, wordt “HELP” weergegeven en kunt u het audiosysteem niet meer gebruiken.

Problemen oplossen

Als u met een probleem wordt geconfronteerd, moet u de onderstaande punten controleren en de aanwijzingen opvolgen.
Als u het probleem aan de hand van de lijst niet kunt verhelpen, raden wij u aan het apparaat naar uw SUSUKI-dealer te brengen.

Probleem	Mogelijke oorzaak	Maatregel
Gemeenschappelijk		
Bedienen is niet mogelijk	De beveiligingsfunctie is ingeschakeld.	Voer de PIN-code in als “SECURITY” wordt weergegeven. Neem contact op met uw SUZUKI-dealer als “HELP” wordt weergegeven.
Het apparaat kan niet worden ingeschakeld. (Er is geen geluid.)	De zekering is gesprongen.	Neem contact op met uw SUZUKI-dealer.
Radio		
Veel ruis	Het apparaat staat niet nauwkeurig op de zender afgestemd.	Stem nauwkeurig op de zender af.
Automatische afstemming is niet mogelijk	Er is geen zender die sterk genoeg is.	Gebruik handmatige afstemming.
	Als AF is ingeschakeld, zoekt het apparaat alleen naar RDS-zenders.	Schakel AF uit.
CD		
Overslaan van geluid of veel ruis	De disc is vuil.	Maak de disc met een zachte doek schoon.
	De disc is bekrast of kromgetrokken.	Vervang de disc door een disc die niet bekrast of kromgetrokken is.

Probleem	Mogelijke oorzaak	Maatregel
MP3/WMA/AAC		
Afspelen is niet mogelijk	De disc bevat gegevens in een formaat dat niet kan worden afgespeeld.	Controleer het bestandsformaat.
Overslaan van geluid of veel ruis	Overslaan van geluid kan voorkomen als u VBR-bestanden (Variable Bit Rate = variable bitsnelheid) afspeelt.	Het wordt niet aanbevolen om VBR-bestanden af te spelen.
USB		
Afspelen begint niet wanneer het USB-apparaat wordt aangesloten	Er bevinden zich geen bestanden op het apparaat in een bestandsformaat dat kan worden afgespeeld.	Controleer het bestandsformaat.
	Het stroomverbruik van het USB-apparaat is meer dan 1,0 A.	Gebruik een USB-apparaat met een stroomverbruik van minder dan 1,0 A.

Probleem	Mogelijke oorzaak	Maatregel

Bluetooth®

Koppelen is mislukt	De afstand tussen dit apparaat en het Bluetooth® ingeschakelde apparaat is te groot of er bevindt zich een metalen voorwerp tussen dit apparaat en het Bluetooth® ingeschakelde apparaat.	Verander de plaats van het Bluetooth®-gereed apparaat.
	De Bluetooth® functie van het Bluetooth® ingeschakelde apparaat is uitgeschakeld.	Raadpleeg de handleiding van het Bluetooth®-gereed apparaat. (Sommige apparaten hebben een energiebesparende functie die automatisch geactiveerd wordt na een bepaalde tijdsduur.)
Kan geen oproepen ontvangen	Uw huidige locatie bevindt zich mogelijk buiten het ontvangstgebied.	Rijd met uw auto naar het ontvangstgebied van uw telefoon.
Slechte geluidskwaliteit bij handsfree telefoneren (vervorming, ruis enz.)	Er kan zich een ander draadloos apparaat in de buurt bevinden.	Schakel het andere draadloze apparaat uit of verwijder het verder van dit apparaat.

Foutmeldingen

Display	Mogelijke oorzaak	Maatregel
CD		
“ERROR 1”	De disc kan niet gelezen worden.	Plaats de disc met het label naar boven. Controleer of de disc niet beschadigd of kromgetrokken is. Als “ERROR 1” niet verdwijnt wanneer er een normale disc in het apparaat is, moet u contact opnemen met uw dealer.
“ERROR 3”	Er is een fout met een onbekende oorzaak vastgesteld.	Als er een disc in het apparaat is, druk dan op de CD-uitwerptoets om de disc te verwijderen. Als de disc niet verwijderd kan worden, moet u contact opnemen met uw dealer.
USB/iPod		
“USB ERROR”	Het USB-apparaat is niet aangesloten.	Controleer de aansluiting van het USB-apparaat.
“ERROR 2”	Kan niet correct met het USB-apparaat communiceren.	Maak het USB-apparaat los en sluit het weer aan. Controleer het USB-apparaat.
“ERROR 3”	Onbruikbaar omwille van een onbekende oorzaak.	Maak het USB-apparaat los en sluit het weer aan. Als “ERROR 3” niet verdwijnt, moet u contact opnemen met uw dealer.
“ERROR 4”	Het stroomverbruik van het USB-apparaat is meer dan 1,0 A.	Controleer het USB-apparaat.

Display	Mogelijke oorzaak	Maatregel
Bluetooth®		
“ERROR 1”	Er is een fout met een onbekende oorzaak vastgesteld.	Maak het Bluetooth®-gereed apparaat los en sluit het weer aan. Als “ERROR 1” niet verdwijnt, moet u contact opnemen met uw dealer.
“Connection Failed”	Het paren of de aansluiting is mislukt	Probeer het koppelen of de aansluiting opnieuw uit te voeren.
“Memory Full”	De maximumlimiet voor de telefoonboekgegevens die kunnen worden overgedragen is bereikt.	Verwijder geregistreerde gegevens van overbodige nummers in het telefoonboek en probeer de telefoonboekgegevens opnieuw over te dragen.
“Not Available”	De functie is niet beschikbaar onder het rijden.	Bedien het systeem nadat u de auto hebt geparkeerd.

Spreektoets (indien aanwezig)

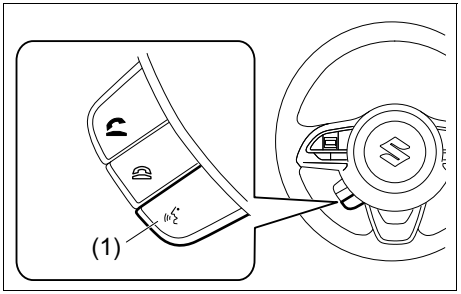

78RB05071

(1) Spreektoets

Deze kan worden gebruikt met een apparaat met spraakherkenningsfunctie. Om de functie te gebruiken, moet u een overeenkomstige instelling op uw apparaat uitvoeren. Voor bediening van het audiosysteem of het navigatiesysteem raadpleegt u de aanxvullende handleiding die met het systeem wordt meegeleverd.

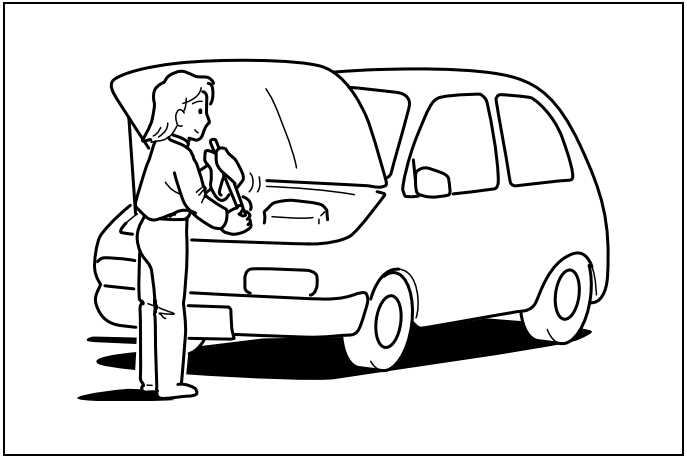

60G410

INSPECTIE EN ONDERHOUD

Onderhoudsschema 6-2
Periodiek onderhoudsschema
(behalve voor de EU-landen en Israël) 6-3
Aanbevolen onderhoud bij intensief gebruik
(behalve voor de EU-landen en Israël) 6-8
Periodiek onderhoudsschema
(voor de EU-landen en Israël) 6-13
Aanbevolen onderhoud bij intensief gebruik
(voor de EU-landen en Israël) 6-18
Aandrijfriem 6-23
Motorolie en oliefilter 6-23
Koelvloeistof 6-28
Luchtfilter 6-31
Bougies 6-31
Transmissie-olie 6-32
Koppeling 6-34
Remmen 6-35
Stuur 6-38
Banden 6-38
Accu 6-43
Zekeringen 6-45
Richten van de koplampen 6-48
Koplampsproeiervloeistof 6-49
Vervangen van gloeilampen 6-49
Ruitenwisserbladen 6-56
Ruitensproeiervloeistof 6-60
Airconditioning 6-60

60B128S

⚠ WAARSCHUWING

Tijdens het uitvoeren van werkzaamheden aan de auto dient met de grootst mogelijke zorg te werk gegaan te worden om verwonding te voorkomen. Neem de volgende voorzorgsmaatregelen in acht:

- **Om beschadiging of onvoorzien in werking treden van het airbag- of veiligheidsgordelvoorspanner-systeem te voorkomen, moet u pas met werkzaamheden aan de elektrische installatie van uw SUZUKI-auto beginnen nadat u de loodzuuraccu heeft losgekoppeld en het contactslot minimaal 90 seconden in de "LOCK"-stand heeft gestaan. Raak geen onderdelen of bedrading van het veiligheidsgordelvoorspanner-systeem aan.**
  De bedrading is van gele isolatietape of gele doorvoerbuisjes voorzien en de stekkers zijn eveneens geel gekleurd zodat bedrading en stekkers gemakkelijk herkenbaar zijn.

(vervolg)

⚠ WAARSCHUWING

- **Laat de motor niet draaien in een garage of andere gesloten ruimte.**
- **Als de motor draait, moet u erop letten dat handen, kleding, gereedschap en andere voorwerpen niet in de buurt van de draaiende ventilator en aandrijfriem komen. De stilstaande ventilator kan onverwachts beginnen te draaien.**
- **Trek de handrem aan en schakel de vrijstand (handgeschakelde transmissie) of parkeerstand (automatische transmissie) in, als het nodig is aan een draaiende motor te werken.**
- **Kom niet aan de kabels of andere onderdelen van de ontsteking tijdens het starten van de motor of als de motor draait om een elektrische schok te voorkomen.**
- **Vermijd aanraking van hete onderdelen zoals de motor, het uitlaatspruitstuk en de bijbehorende leidingen, de geluiddemper, de radiateur en de waterslangen.**
- **Houd sigaretten, vonken en open vuur uit de buurt van brandstof en de accu. Er kan zich namelijk damp vormen die in aanraking met vuur tot ontbranding komt.**

(vervolg)

⚠ WAARSCHUWING

(vervolg)

- **Ga nooit onder de auto zolang de auto slechts door de krik uit het boordgereedschap ondersteund is.**
- **Vermijd dat de accuklemmen kortgesloten worden want dit kan resulteren in beschadigingen.**
- **Houd afgewerkte olie, koelmiddel en andere vloeistoffen uit de buurt van kinderen. Neem bij het opruimen van vloeistoffen de nodige voorzichtigheid in acht; giet geen vloeistof op de grond, in de riolering enz.**

Onderhoudsschema

Het volgende schema geeft een overzicht van de uit te voeren onderhoudsbeurten aan uw auto. Het schema geeft de mijlen, kilometers en maanden die bepalend zijn voor het vaststellen van het moment waarop inspecties, afstelling, smering of ander onderhoud uitgevoerd moeten worden. Houd kortere intervallen aan indien u gewoonlijk onder extreme omstandigheden rijdt (zie “Aanbevolen onderhoud bij intensief gebruik”).

⚠ WAARSCHUWING

SUZUKI raadt u aan om de onderhoudspunten die van een sterretje (*) zijn voorzien door een SUZUKI-dealer of een geschoolde onderhoudsmonteur te laten uitvoeren. Onderhoud van de niet-gemarkeerde onderwerpen kunt u eventueel zelf uitvoeren aan de hand van de hierna volgende beschrijvingen. Laat het onderhoud door een SUZUKI-dealer uitvoeren als er enige twijfel over bestaat of u de onderhoudswerkzaamheden die niet zijn gemarkeerd tot een goed einde zult brengen.

LET OP

Gebruik uitsluitend originele SUZUKI-onderdelen of onderdelen van gelijkwaardige kwaliteit, wanneer het nodig is onderdelen te vervangen.

Periodiek onderhoudsschema (behalve voor de EU-landen en Israël)

“R” : Vervangen of verversen
“I” : Controleren, schoonmaken, afstellen, smeren of indien nodig vervangen

OPMERKING:
Deze tabel toont het onderhoudsschema tot 180000 km (108000 mijl). Boven 180000 km (108000 mijl) voert u hetzelfde onderhoud uit op dezelfde onderhoudsintervallen als aangegeven in de tabel.

OPMERKING:
Voor het periodiek onderhoudsschema voor Russische modellen, raadpleeg “Voor Rusland” in de paragraaf “SUPPLEMENT”.

Interval: Dit interval wordt bepaald op basis van de kilometerstand of het aantal maanden, wat zich het eerst voordoet.		km (x1000)	15	30	45	60	75	90
		mijl (x1000)	9	18	27	36	45	54
		maanden	12	24	36	48	60	72
MOTOR								
*1-1. Hulpaandrijfriem	Spanning controleren, *Afstellen, *Vervangen		–	–	I	–	–	R
*1-2. Klepspeling			–	I	–	I	–	I
1-3. Motorolie en oliefilter			R	R	R	R	R	R
1-4. Koelvloeistof	SUZUKI LLC: Super (Blauw) (#2)	Alleen de eerste keer:	Vervang om de 10000 km (6000 mijl) of 12 maanden. (#1) Vervang bij 150000 km (90000 mijl) of 96 maanden.					
		Tweede keer en daarna:	Vervang iedere 75000 km (45000 mijl) of 48 maanden.					
	SUZUKI LLC: Standaard (Groen)		–	–	R	–	–	R
*1-5. Uitlaatsysteem (behalve katalysator)			–	I	–	I	–	I
ONTSTEKING								
2-1. Bougies bij gebruik van **loodarme** benzine	Iridium bougie		Vervang om de 105000 km (63000 mijl) of 84 maanden.					
	Nikkel bougie		–	–	R	–	–	R
Bougies bij gebruik van **loodhoudende** benzine, zie het schema voor “Onderhoud bij intensief gebruik”.								
BRANDSTOF								
3-1. Luchtfilterelement	Verharde wegen		I	I	R	I	I	R
	Stoffige omstandigheden		Zie het schema voor “Onderhoud bij intensief gebruik”.					
*3-2. Brandstofleidingen			–	I	–	I	–	I
*3-3. Brandstoffilter			Vervang iedere 105000 km (63000 mijl). Vervang iedere 45000 km (27000 mijl) of 36 maanden. (#1)					
*3-4. Brandstoftank			–	–	I	–	–	I
EMISSIEREGELSYSTEEM								
*4-1. PCV-klep			Inspecteer iedere 80000 km (50000 mijl) of 48 maanden. Inspecteer iedere 90000 km (54000 mijl) of 72 maanden. (#1)					
*4-2. Regelsysteem voor brandstofdampafzuiging			–	–	–	–	–	I

#1: Voor model voor Brazilië

#2: Zorg dat u de controle van het koelvloeistofpeil uitvoert bij de dagelijkse inspectie in het hoofdstuk “BEDIENING VAN DE AUTO”. Als u koelvloeistof gebruikt van een ander type dan “SUZUKI LLC: Super (Blauw)” voor verversing, volg dan het schema van “SUZUKI LLC: Standaard (Groen)”. (Vervang iedere 45000 km (27000 mijl) of 36 maanden).

Interval: Dit interval wordt bepaald op basis van de kilometerstand of het aantal maanden, wat zich het eerst voordoet.		km (x1000)	105	120	135	150	165	180
		mijl (x1000)	63	72	81	90	99	108
		maanden	84	96	108	120	132	144
MOTOR								
*1-1. Hulpaandrijfriem	Spanning controleren, *Afstellen, *Vervangen		–	–	I	–	–	R
*1-2. Klepspeling			–	I	–	I	–	I
1-3. Motorolie en oliefilter			R	R	R	R	R	R
1-4. Koelvloeistof	SUZUKI LLC: Super (Blauw) (#2)		Vervang om de 10000 km (6000 mijl) of 12 maanden. (#1)					
		Alleen de eerste keer:	Vervang bij 150000 km (90000 mijl) of 96 maanden.					
		Tweede keer en daarna:	Vervang iedere 75000 km (45000 mijl) of 48 maanden.					
	SUZUKI LLC: Standaard (Groen)		–	–	R	–	–	R
*1-5. Uitlaatsysteem (behalve katalysator)			–	I	–	I	–	I
ONTSTEKING								
2-1. Bougies bij gebruik van **loodarme** benzine	Iridium bougie		Vervang om de 105000 km (63000 mijl) of 84 maanden.					
	Nikkel bougie		–	–	R	–	–	R
Bougies bij gebruik van **loodhoudende** benzine, zie het schema voor “Onderhoud bij intensief gebruik”.								
BRANDSTOF								
3-1. Luchtfilterelement	Verharde wegen		I	I	R	I	I	R
	Stoffige omstandigheden		Zie het schema voor “Onderhoud bij intensief gebruik”.					
*3-2. Brandstofleidingen			–	I	–	I	–	I
*3-3. Brandstoffilter			Vervang iedere 105000 km (63000 mijl).					
			Vervang iedere 45000 km (27000 mijl) of 36 maanden. (#1)					
*3-4. Brandstoftank			–	–	I	–	–	I
EMISSIEREGELSYSTEEM								
*4-1. PCV-klep			Inspecteer iedere 80000 km (50000 mijl) of 48 maanden.					
			Inspecteer iedere 90000 km (54000 mijl) of 72 maanden. (#1)					
*4-2. Regelsysteem voor brandstofdampafzuiging			–	–	–	–	–	I

#1: Voor model voor Brazilië

#2: Zorg dat u de controle van het koelvloeistofpeil uitvoert bij de dagelijkse inspectie in het hoofdstuk “BEDIENING VAN DE AUTO”. Als u koelvloeistof gebruikt van een ander type dan “SUZUKI LLC: Super (Blauw)” voor verversing, volg dan het schema van “SUZUKI LLC: Standaard (Groen)”. (Vervang iedere 45000 km (27000 mijl) of 36 maanden).

Interval: Dit interval wordt bepaald op basis van de kilometerstand of het aantal maanden, wat zich het eerst voordoet.								
		km (x1000)	15	30	45	60	75	90
		mijl (x1000)	9	18	27	36	45	54
		maanden	12	24	36	48	60	72
REMMEN								
*5-1. Remschijven en remblokken (voor)			I	I	I	I	I	I
Remtrommels en remschoenen (achter)			–	I	–	I	–	I
*5-2. Remslangen en remleidingen			–	I	–	I	–	I
*5-3. Rempedaal			I	I	I	I	I	I
*5-4. Remvloeistof (#3)			I	R	I	R	I	R
5-5. Remhefboom en kabel		Controleren, *Afstellen (alleen de eerste 15000 km)	I	–	–	–	–	–
CHASSIS EN CARROSSERIE								
*6-1. Koppelingspedaal			I	I	I	I	I	I
*6-2. Koppelingsvloeistof (#3)			I	R	I	R	I	R
6-3. Banden/wielen			I	I	I	I	I	I
*6-4. Wiellagers			–	I	–	I	–	I
*6-5. Cardanassen			–	–	I	–	–	I
*6-6. Wielophanging			–	I	–	I	–	I
*6-7. Stuurinrichting			–	I	–	I	–	I
*6-8. Handgeschakelde transmissie-olie	Originele “SUZUKI GEAR OIL 75W”		Inspecteer iedere 30000 km (18000 mijl) of 24 maanden.					
	Andere olie dan “SUZUKI GEAR OIL 75W”	(I: Alleen de eerste 15000 km)	I	–	R	–	–	R
6-9. Automatische transmissie		Vloeistofpeil	–	I	–	I	–	I
		*Verversen van vloeistof	Vervangen om de 165000 km (99000 mijl).					
		*Vloeistofslang	–	–	–	I	–	–
*6-10. Tussenbakolie	Originele “SUZUKI GEAR OIL 75W”		Inspecteer iedere 30000 km (18000 mijl) of 24 maanden.					
	Andere olie dan “SUZUKI GEAR OIL 75W”	(I: Alleen de eerste 15000 km)	I	–	R	–	–	R
*6-11. Differentieelolie	(R: 1e alleen 15.000 km) Origineel “SUZUKI SUPER GEAR OIL 75W-85 SYNTHETIC”		R	–	I	–	I	–
6-12. Alle sloten, pallen en scharnieren			–	I	–	I	–	I
*6-13. Filterelement van airconditioning			–	I	R	–	I	R

#3: De koppelingsvloeistof wordt aangevoerd vanuit het remvloeistofreservoir.

⚠ WAARSCHUWING

De schokdempers zijn gevuld met hogedrukgas. Probeer de schokdempers niet te demonteren en gooi deze nooit in open vuur. Berg de schokdempers ook niet in de buurt van een verwarming e.d. op. Als u de schokdemper wilt weggooien, moet eerst het gas op veilige wijze uit de schokdemper worden verwijderd. Neem hiervoor contact op met uw dealer.

Interval: Dit interval wordt bepaald op basis van de kilometerstand of het aantal maanden, wat zich het eerst voordoet.			km (x1000)	105	120	135	150	165	180
			mijl (x1000)	63	72	81	90	99	108
			maanden	84	96	108	120	132	144
REMMEN									
*5-1. Remschijven en remblokken (voor)				I	I	I	I	I	I
Remtrommels en remschoenen (achter)				–	I	–	I	–	I
*5-2. Remslangen en remleidingen				–	I	–	I	–	I
*5-3. Rempedaal				I	I	I	I	I	I
*5-4. Remvloeistof (#3)				I	R	I	R	I	R
5-5. Remhefboom en kabel		Controleren, *Afstellen (alleen de eerste 15000 km)		–	–	–	–	–	–
CHASSIS EN CARROSSERIE									
*6-1. Koppelingspedaal				I	I	I	I	I	I
*6-2. Koppelingsvloeistof (#3)				I	R	I	R	I	R
6-3. Banden/wielen				I	I	I	I	I	I
*6-4. Wiellagers				–	I	–	I	–	I
*6-5. Cardanassen				–	–	I	–	–	I
*6-6. Wielophanging				–	I	–	I	–	I
*6-7. Stuurinrichting				–	I	–	I	–	I
*6-8. Handgeschakelde transmissie-olie	Originele “SUZUKI GEAR OIL 75W”			Inspecteer iedere 30000 km (18000 mijl) of 24 maanden.					
	Andere olie dan “SUZUKI GEAR OIL 75W” (I: Alleen de eerste 15000 km)			–	–	R	–	–	R
6-9. Automatische transmissie		Vloeistofpeil		–	I	–	I	–	I
		*Verversen van vloeistof		Vervangen om de 165000 km (99000 mijl).					
		*Vloeistofslang		–	I	–	–	–	I
*6-10. Tussenbakolie	Originele “SUZUKI GEAR OIL 75W”			Inspecteer iedere 30000 km (18000 mijl) of 24 maanden.					
	Andere olie dan “SUZUKI GEAR OIL 75W” (I: Alleen de eerste 15000 km)			I	–	R	–	–	R
*6-11. Differentieelolie	(R: 1e alleen 15000 km) Origineel “SUZUKI SUPER GEAR OIL 75W-85 SYNTHETIC”			I	–	I	–	I	–
6-12. Alle sloten, pallen en scharnieren				–	I	–	I	–	I
*6-13. Filterelement van airconditioning				–	I	R	–	I	R

#3: De koppelingsvloeistof wordt aangevoerd vanuit het remvloeistofreservoir.

Aanbevolen onderhoud bij intensief gebruik (behalve voor de EU-landen en Israël)

Volg dit schema als het voertuig hoofdzakelijk onder een of meer van de volgende omstandigheden wordt gebruikt:
- Als de meeste ritten korter dan 6 km (4 mijl) zijn.
- Als de meeste ritten korter dan 16 km (10 mijl) zijn en de buitentemperatuur onder het vriespunt blijft.
- Veel stationair draaien en/of rijden met lage snelheid in stop-and-go verkeer.
- Vaak rijden in extreem lage temperaturen en/of op wegen met pekel.
- Veel rijden op slechte en/of modderige wegen.
- Rijden in stoffige gebieden.
- Veelvuldig rijden met hoge snelheid of hoog toerental.
- Trekken van een aanhangwagen, indien toegestaan.

Het schema moet ook worden opgevolgd als de auto wordt gebruikt als leveringsvoertuig, politiewagen, taxi of voor een andere commerciële toepassing.

OPMERKING:
Voor het onderhoud aanbevolen onder Zware rijomstandigheden van Russisiche modellen, raadpleeg “Voor Rusland” in de paragraaf “SUPPLEMENT”.

Interval: Dit interval wordt bepaald op basis van de kilometerstand of het aantal maanden, wat zich het eerst voordoet.		km (x1000)	7,5	15	22,5	30	37,5	45
		mijl (x1000)	4,5	9	13,5	18	22,5	27
		maanden	6	12	18	24	30	36
MOTOR								
*1-1. Hulpaandrijfriem	Spanning controleren, *Afstellen, *Vervangen		–	I	–	I	–	R
*1-2. Klepspeling			–	–	–	I	–	–
1-3. Motorolie en oliefilter			R	R	R	R	R	R
			Vervang iedere 5000 km (3000 mijl) of 6 maanden. (#1)					
1-4. Koelvloeistof	SUZUKI LLC: Super (Blauw) (#2)	Alleen de eerste keer:	Vervang bij 150000 km (90000 mijl) of 96 maanden.					
		Tweede keer en daarna:	Vervang iedere 75000 km (45000 mijl) of 48 maanden.					
	SUZUKI LLC: Standaard (Groen)		–	–	–	–	–	R
*1-5. Uitlaatsysteem (behalve katalysator)			–	–	–	I	–	–
ONTSTEKING								
2-1. Bougies	Iridium bougie		–	–	–	R	–	–
	Nikkel bougie		Vervang iedere 10000 km (6000 mijl) of 8 maanden.					
BRANDSTOF								
3-1. Luchtfilterelement*[1]			Inspecteer iedere 2500 km (1500 mijl).					
			Vervang iedere 30000 km (18000 mijl) of 24 maanden.					
*3-2. Brandstofleidingen			–	–	–	I	–	–
*3-3. Brandstoffilter			Vervang iedere 105000 km (63000 mijl).					
*3-4. Brandstoftank			–	–	–	–	–	I
EMISSIEREGELSYSTEEM								
*4-1. PCV-klep			Inspecteer iedere 80000 km (50000 mijl) of 48 maanden.					
			Inspecteer iedere 90000 km (54000 mijl) of 72 maanden. (#1)					
*4-2. Regelsysteem voor brandstofdampafzuiging			–	–	–	–	–	–

#1 Voor model voor Brazilië

#2 Zorg dat u de controle van het koelvloeistofpeil uitvoert bij de dagelijkse inspectie in het hoofdstuk “BEDIENING VAN UW AUTO”. Als u koelvloeistof gebruikt van een ander type dan “SUZUKI LLC: Super (Blauw)” voor verversing, volg dan het schema van “SUZUKI LLC: Standaard (Groen)”. (Vervang iedere 45000 km (27000 mijl) of 36 maanden).

Interval: Dit interval wordt bepaald op basis van de kilometerstand of het aantal maanden, wat zich het eerst voordoet.		km (x1000)	52,5	60	67,5	75	82,5	90
		mijl (x1000)	31,5	36	40,5	45	49,5	54
		maanden	42	48	54	60	66	72
MOTOR								
*1-1. Hulpaandrijfriem	Spanning controleren, *Afstellen, *Vervangen		–	I	–	I	–	R
*1-2. Klepspeling			–	I	–	–	–	I
1-3. Motorolie en oliefilter			R	R	R	R	R	R
			Vervang iedere 5000 km (3000 mijl) of 6 maanden. (#1)					
1-4. Koelvloeistof	SUZUKI LLC: Super (Blauw) (#2)	Alleen de eerste keer:	Vervang bij 150000 km (90000 mijl) of 96 maanden.					
		Tweede keer en daarna:	Vervang iedere 75000 km (45000 mijl) of 48 maanden.					
	SUZUKI LLC: Standaard (Groen)		–	–	–	–	–	R
*1-5. Uitlaatsysteem (behalve katalysator)			–	I	–	–	–	I
ONTSTEKING								
2-1. Bougies	Iridium bougie		–	R	–	–	–	R
	Nikkel bougie		Vervang iedere 10000 km (6000 mijl) of 8 maanden.					
BRANDSTOF								
3-1. Luchtfilterelement*[1]			Inspecteer iedere 2500 km (1500 mijl).					
			Vervang iedere 30000 km (18000 mijl) of 24 maanden.					
*3-2. Brandstofleidingen			–	I	–	–	–	I
*3-3. Brandstoffilter			Vervang iedere 105000 km (63000 mijl).					
*3-4. Brandstoftank			–	–	–	–	–	I
EMISSIEREGELSYSTEEM								
*4-1. PCV-klep			Inspecteer iedere 80000 km (50000 mijl) of 48 maanden.					
			Inspecteer iedere 90000 km (54000 mijl) of 72 maanden. (#1)					
*4-2. Regelsysteem voor brandstofdampafzuiging			–	–	–	–	–	I

#1 Voor model voor Brazilië

#2 Zorg dat u de controle van het koelvloeistofpeil uitvoert bij de dagelijkse inspectie in het hoofdstuk “BEDIENING VAN DE AUTO”. Als u koelvloeistof gebruikt van een ander type dan “SUZUKI LLC: Super (Blauw)” voor verversing, volg dan het schema van “SUZUKI LLC: Standaard (Groen)”. (Vervang iedere 45000 km (27000 mijl) of 36 maanden).

Interval: Dit interval wordt bepaald op basis van de kilometerstand of het aantal maanden, wat zich het eerst voordoet.		km (x1000)	7,5	15	22,5	30	37,5	45
		mijl (x1000)	4,5	9	13,5	18	22,5	27
		maanden	6	12	18	24	30	36
REMMEN								
*5-1. Remschijven en remblokken (voor)			–	I	–	I	–	I
Remtrommels en remschoenen (achter)			–	–	–	I	–	–
*5-2. Remslangen en remleidingen			–	–	–	I	–	–
*5-3. Rempedaal			–	I	–	I	–	I
*5-4. Remvloeistof (#3)			–	I	–	R	–	I
5-5. Remhefboom en kabel		Controleren, *Afstellen (alleen de eerste 15000 km)	–	I	–	–	–	–
CHASSIS EN CARROSSERIE								
*6-1. Koppelingspedaal			–	I	–	I	–	I
*6-2. Koppelingsvloeistof (#3)			–	I	–	R	–	I
6-3. Banden/wielen			–	I	–	I	–	I
*6-4. Wiellagers			–	I	–	I	–	I
*6-5. Cardanassen			–	I	–	I	–	I
*6-6. Wielophanging			–	–	–	I	–	–
*6-7. Stuurinrichting			–	–	–	I	–	–
*6-8. Handgeschakelde transmissie-olie	Originele “SUZUKI GEAR OIL 75W”		Inspecteer iedere 30000 km (18000 mijl) of 24 maanden. Vervang iedere 60000 km (36000 mijl) of 48 maanden.					
	Andere olie dan “SUZUKI GEAR OIL 75W”		–	–	–	R	–	–
6-9. Automatische transmissie		Vloeistofpeil	–	–	–	I	–	–
		*Ververs en vloeistof	Vervang iedere 30000 km (18000 mijl) of 24 maanden.					
		*Vloeistofslang	Inspecteer iedere 60000 km (36000 mijl) of 48 maanden controleren.					
*6-10. Tussenbakolie	Originele “SUZUKI GEAR OIL 75W”		Inspecteer iedere 30000 km (18000 mijl) of 24 maanden. Vervang iedere 60000 km (36000 mijl) of 48 maanden.					
	Andere olie dan “SUZUKI GEAR OIL 75W”		–	–	–	R	–	–
*6-11. Differentieelolie	Originele “SUZUKI SUPER TRANSMISSIE-OLIE 75 W-85 SYNTHETISCH”		–	R	–	–	–	R
6-12. Alle sloten, pallen en scharnieren			–	–	–	I	–	–
*6-13. Filterelement van airconditioning *3			–	I	–	I	–	R

#3: De koppelingsvloeistof wordt aangevoerd vanuit het remvloeistofreservoir

⚠ WAARSCHUWING

De schokdempers zijn gevuld met hogedrukgas. Probeer de schokdempers niet te demonteren en gooi deze nooit in open vuur. Berg de schokdempers ook niet in de buurt van een verwarming e.d. op. Als u de schokdemper wilt weggooien, moet eerst het gas op veilige wijze uit de schokdemper worden verwijderd. Neem hiervoor contact op met uw dealer.

Interval: Dit interval wordt bepaald op basis van de kilometerstand of het aantal maanden, wat zich het eerst voordoet.		km (x1000)	52,5	60	67,5	75	82,5	90
		mijl (x1000)	31,5	36	40,5	45	49,5	54
		maanden	42	48	54	60	66	72
REMMEN								
*5-1. Remschijven en remblokken (voor)			–	I	–	I	–	I
Remtrommels en remschoenen (achter)			–	I	–	–	–	I
*5-2. Remslangen en remleidingen			–	I	–	–	–	I
*5-3. Rempedaal			–	I	–	I	–	I
*5-4. Remvloeistof (#3)			–	R	–	I	–	R
5-5. Remhefboom en kabel		Controleren, *Afstellen (alleen de eerste 15000 km)	–	–	–	–	–	–
CHASSIS EN CARROSSERIE								
*6-1. Koppelingspedaal			–	I	–	I	–	I
*6-2. Koppelingsvloeistof (#3)			–	R	–	I	–	R
6-3. Banden/wielen			–	I	–	I	–	I
*6-4. Wiellagers			–	I	–	I	–	I
*6-5. Cardanassen			–	I	–	I	–	I
*6-6. Wielophanging			–	I	–	–	–	I
*6-7. Stuurinrichting			–	I	–	–	–	I
*6-8. Handgeschakelde transmissie-olie	Originele “SUZUKI GEAR OIL 75W”		Inspecteer iedere 30000 km (18000 mijl) of 24 maanden. Vervang iedere 60000 km (36000 mijl) of 48 maanden.					
	Andere olie dan “SUZUKI GEAR OIL 75W”		–	R	–	–	–	R
6-9. Automatische transmissie		Vloeistofpeil	–	I	–	–	–	I
		*Verversen van vloeistof	Vervang iedere 30000 km (18000 mijl) of 24 maanden.					
		*Vloeistofslang	Inspecteer iedere 60000 km (36000 mijl) of 48 maanden controleren.					
*6-10. Tussenbakolie	Originele “SUZUKI GEAR OIL 75W”		Inspecteer iedere 30000 km (18000 mijl) of 24 maanden. Vervang iedere 60000 km (36000 mijl) of 48 maanden.					
	Andere olie dan “SUZUKI GEAR OIL 75W”		–	R	–	–	–	R
*6-11. Differentieelolie	Originele “SUZUKI SUPER TRANSMISSIE-OLIE 75 W-85 SYNTHETISCH”		–	–	–	R	–	–
6-12. Alle sloten, pallen en scharnieren			–	I	–	–	–	I
*6-13. Filterelement van airconditioning *3			–	I	–	I	–	R

#3: De koppelingsvloeistof wordt aangevoerd vanuit het remvloeistofreservoir

OPMERKING:

Deze tabel toont het onderhoudsschema tot 90000 km (54000 mijl).
Boven 90000 km (54000 mijl) voert u hetzelfde onderhoud uit op dezelfde onderhoudsintervallen als aangegeven in de tabel.
**1 Inspecteer vaker als de auto onder stoffige omstandigheden wordt gebruikt.*
**2 Controleer of vervang naar behoefte, als vaak wordt gereden met hoge snelheid of hoog toerental.*
**3 Vaker reinigen als de luchtstroom vanaf de airconditioning afneemt.*

Periodiek onderhoudsschema (voor de EU-landen en Israël)

"R" : Vervangen of verversen
"I" : Controleren, schoonmaken, afstellen, smeren of indien nodig vervangen

OPMERKING:
Deze tabel toont het onderhoudsschema tot 240000 km (150000 mijl). Boven 240000 km (150000 mijl) voert u hetzelfde onderhoud uit op dezelfde onderhoudsintervallen als aangegeven in de tabel.

Interval: Dit interval wordt bepaald op basis van de kilometerstand of het aantal maanden, wat zich het eerst voordoet.	km (x1000)	20	40	60	80	100	120
	mijl (x1000)	12,5	25	37,5	50	62,5	75
	maanden	12	24	36	48	60	72
MOTOR							
*1-1. Hulpaandrijfriem	Spanning controleren, *Afstellen, *Vervangen	–	I	–	I	–	R
*1-2. Klepspeling		–	I	–	I	–	I
1-3. Motorolie en oliefilter	ACEA-standaard of SUZUKI GENUINE OIL (#1)	R	R	R	R	R	R
		Raadpleeg “Herinneringslampje olie verversen” in het hoofdstuk “ALVORENS TE RIJDEN”.					
	Andere olie dan ACEA standaard of SUZUKI GENUINE OIL (#1)	Vervang iedere 15000 km (9375 mijl) of 12 maanden.					
		Raadpleeg “Herinneringslampje olie verversen” in het hoofdstuk “ALVORENS TE RIJDEN”.					
1-4. Koelvloeistof	SUZUKI LLC: Super (Blauw) (#2) Alleen de eerste keer:	Vervang bij 160000 km (100000 mijl) of 96 maanden.					
	Tweede keer en daarna:	Vervang iedere 80000 km (50000 mijl) of 48 maanden.					
	SUZUKI LLC: Standaard (Groen)	Vervang iedere 40000 km (25000 mijlen) of 36 maanden.					
*1-5. Uitlaatsysteem (behalve katalysator)		–	I	–	I	–	I
ONTSTEKING							
2-1. Bougies bij gebruik van **loodarme** benzine	Iridium bougie	Vervang iedere 100000 km (62500 mijlen) of 84 maanden.					
Bougies bij gebruik van **loodhoudende** benzine, zie het schema voor “Onderhoud bij intensief gebruik”.							
BRANDSTOF							
3-1. Luchtfilterelement	Verharde wegen	Inspecteer iedere 20000 km (12500 mijl) of 12 maanden.					
		Vervang iedere 40000 km (25000 mijlen) of 36 maanden.					
	Stoffige omstandigheden	Zie het schema voor “Onderhoud bij intensief gebruik”.					
*3-2. Brandstofleidingen		–	I	–	I	–	I
*3-3. Brandstoftank		–	I	–	I	–	I

#1: Zie voor verdere informatie “Motorolie en oliefilter” in dit hoofdstuk.

#2: Zorg dat u de controle van het koelvloeistofpeil uitvoert bij de dagelijkse inspectie in het hoofdstuk “BEDIENING VAN DE AUTO”. Als u koelvloeistof gebruikt van een ander type dan “SUZUKI LLC: Super (Blauw)” voor verversing, volg dan het schema van “SUZUKI LLC: Standaard (Groen)”. (Vervang iedere 40000 km (25000 mijl) of 36 maanden).

Interval: Dit interval wordt bepaald op basis van de kilometerstand of het aantal maanden, wat zich het eerst voordoet.	km (x1000)	140	160	180	200	220	240
	mijl (x1000)	87,5	100	112,5	125	137,5	150
	maanden	84	96	108	120	132	144
MOTOR							
*1-1. Hulpaandrijfriem	Spanning controleren, *Afstellen, *Vervangen	–	I	–	I	–	R
*1-2. Klepspeling		–	I	–	I	–	I
1-3. Motorolie en oliefilter	ACEA-standaard of SUZUKI GENUINE OIL (#1)	R	R	R	R	R	R
		Raadpleeg “Herinneringslampje olie verversen” in het hoofdstuk “ALVORENS TE RIJDEN”.					
	Andere olie dan ACEA standaard of SUZUKI GENUINE OIL (#1)	Vervang iedere 15000 km (9375 mijl) of 12 maanden.					
		Raadpleeg “Herinneringslampje olie verversen” in het hoofdstuk “ALVORENS TE RIJDEN”.					
1-4. Koelvloeistof	SUZUKI LLC: Super (Blauw) (#2) Alleen de eerste keer:	Vervang bij 160000 km (100000 mijl) of 96 maanden.					
	Tweede keer en daarna:	Vervang iedere 80000 km (50000 mijl) of 48 maanden.					
	SUZUKI LLC: Standaard (Groen)	Vervang iedere 40000 km (25000 mijlen) of 36 maanden.					
*1-5. Uitlaatsysteem (behalve katalysator)		–	I	–	I	–	I
ONTSTEKING							
2-1. Bougies bij gebruik van **loodarme** benzine	Iridium bougie	Vervang iedere 100000 km (62500 mijlen) of 84 maanden.					
Bougies bij gebruik van **loodhoudende** benzine, zie het schema voor “Onderhoud bij intensief gebruik”.							
BRANDSTOF							
3-1. Luchtfilterelement	Verharde wegen	Inspecteer iedere 20000 km (12500 mijl) of 12 maanden.					
		Vervang iedere 40000 km (25000 mijlen) of 36 maanden.					
	Stoffige omstandigheden	Zie het schema voor “Onderhoud bij intensief gebruik”.					
*3-2. Brandstofleidingen		–	I	–	I	–	I
*3-3. Brandstoftank		–	I	–	I	–	I

#1: Zie voor verdere informatie “Motorolie en oliefilter” in dit hoofdstuk.

#2: Zorg dat u de controle van het koelvloeistofpeil uitvoert bij de dagelijkse inspectie in het hoofdstuk “BEDIENING VAN DE AUTO”. Als u koelvloeistof gebruikt van een ander type dan “SUZUKI LLC: Super (Blauw)” voor verversing, volg dan het schema van “SUZUKI LLC: Standaard (Groen)”. (Vervang iedere 40000 km (25000 mijl) of 36 maanden).

Interval: Dit interval wordt bepaald op basis van de kilometerstand of het aantal maanden, wat zich het eerst voordoet.		km (x1000)	20	40	60	80	100	120
		mijl (x1000)	12,5	25	37,5	50	62,5	75
		maanden	12	24	36	48	60	72
EMISSIEREGELSYSTEEM								
*4-1. PCV-klep			–	–	–	I	–	–
*4-2. Regelsysteem voor brandstofdampafzuiging			–	–	–	–	–	I
REMMEN								
*5-1. Remschijven en remblokken (voor)			I	I	I	I	I	I
Remtrommels en remschoenen (achter)			–	I	–	I	–	I
*5-2. Remslangen en remleidingen			–	I	–	I	–	I
*5-3. Rempedaal			I	I	I	I	I	I
*5-4. Remvloeistof (#3)			I	R	I	R	I	R
5-5. Remhefboom en kabel		Controleren, *Afstellen (alleen de eerste 20000 km)	I	–	–	–	–	–
CHASSIS EN CARROSSERIE								
*6-1. Koppelingspedaal			I	I	I	I	I	I
*6-2. Koppelingsvloeistof (#3)			I	R	I	R	I	R
6-3. Banden/wielen			I	I	I	I	I	I
*6-4. Wiellagers			–	I	–	I	–	I
*6-5. Cardanassen			–	I	–	I	–	I
*6-6. Wielophanging			–	I	–	I	–	I
*6-7. Stuurinrichting			–	I	–	I	–	I
*6-8. Handgeschakelde transmissie-olie	Originele “SUZUKI GEAR OIL 75W”		Inspecteer iedere 40000 km (25000 mijl) of 24 maanden.					
	Andere olie dan “SUZUKI GEAR OIL 75W”		–	R	–	R	–	R
*6-9. Automatische transmissievloeistof		Vloeistofpeil	–	I	–	I	–	I
		*Verversen van vloeistof	Vervangen om de 165000 km (99000 mijl).					
		*Vloeistofslang	–	–	I	–	–	I
*6-10. Tussenbakolie	Originele “SUZUKI GEAR OIL 75W”		Inspecteer iedere 40000 km (25000 mijl) of 24 maanden.					
	Andere olie dan “SUZUKI GEAR OIL 75W”		–	R	–	R	–	R
*6-11. Differentieelolie	Originele “SUZUKI SUPER TRANSMISSIE-OLIE 75 W-85 SYNTHETISCH”		R	–	I	–	I	–
6-12. Alle sloten, pallen en scharnieren			–	I	–	I	–	I
*6-13. Filterelement van airconditioning			–	I	R	–	I	R

#3: De koppelingsvloeistof wordt aangevoerd vanuit het remvloeistofreservoir.

⚠ WAARSCHUWING

De schokdempers zijn gevuld met hogedrukgas. Probeer de schokdempers niet te demonteren en gooi deze nooit in open vuur. Berg de schokdempers ook niet in de buurt van een verwarming e.d. op. Als u de schokdemper wilt weggooien, moet eerst het gas op veilige wijze uit de schokdemper worden verwijderd. Neem hiervoor contact op met uw dealer.

Interval: Dit interval wordt bepaald op basis van de kilometerstand of het aantal maanden, wat zich het eerst voordoet.		km (x1000)	140	160	180	200	220	240
		mijl (x1000)	87,5	100	112,5	125	137,5	150
		maanden	84	96	108	120	132	144
EMISSIEREGELSYSTEEM								
*4-1. PCV-klep			–	I	–	–	–	I
*4-2. Regelsysteem voor brandstofdampafzuiging			–	–	–	–	–	I
REMMEN								
*5-1. Remschijven en remblokken (voor)			I	I	I	I	I	I
Remtrommels en remschoenen (achter)			–	I	–	I	–	I
*5-2. Remslangen en remleidingen			–	I	–	I	–	I
*5-3. Rempedaal			I	I	I	I	I	I
*5-4. Remvloeistof (#3)			I	R	I	R	I	R
5-5. Remhefboom en kabel		Controleren, *Afstellen (alleen de eerste 20000 km)	–	–	–	–	–	–
CHASSIS EN CARROSSERIE								
*6-1. Koppelingspedaal			I	I	I	I	I	I
*6-2. Koppelingsvloeistof (#3)			I	R	I	R	I	R
6-3. Banden/wielen			I	I	I	I	I	I
*6-4. Wiellagers			–	I	–	I	–	I
*6-5. Cardanassen			–	I	–	I	–	I
*6-6. Wielophanging			–	I	–	I	–	I
*6-7. Stuurinrichting			–	I	–	I	–	I
*6-8. Handgeschakelde transmissie-olie	Originele “SUZUKI GEAR OIL 75W”		Inspecteer iedere 40000 km (25000 mijl) of 24 maanden.					
	Andere olie dan “SUZUKI GEAR OIL 75W”		–	R	–	R	–	R
*6-9. Automatische transmissievloeistof		Vloeistofpeil	–	I	–	I	–	I
		*Verversen van vloeistof	Vervangen om de 165000 km (99000 mijl).					
		*Vloeistofslang	–	–	I	–	–	I
*6-10. Tussenbakolie	Originele “SUZUKI GEAR OIL 75W”		Inspecteer iedere 40000 km (25000 mijl) of 24 maanden.					
	Andere olie dan “SUZUKI GEAR OIL 75W”		–	R	–	R	–	R
*6-11. Differentieelolie	Originele “SUZUKI SUPER TRANSMISSIE-OLIE 75 W-85 SYNTHETISCH”		I	–	I	–	I	–
6-12. Alle sloten, pallen en scharnieren			–	I	–	I	–	I
*6-13. Filterelement van airconditioning			–	I	R	–	I	R

#3: De koppelingsvloeistof wordt aangevoerd vanuit het remvloeistofreservoir.

Aanbevolen onderhoud bij intensief gebruik (voor de EU-landen en Israël)

Volg dit schema als het voertuig hoofdzakelijk onder een of meer van de volgende omstandigheden wordt gebruikt:
- Als de meeste ritten korter dan 6 km (4 mijl) zijn.
- Als de meeste ritten korter dan 16 km (10 mijl) zijn en de buitentemperatuur onder het vriespunt blijft.
- Veel stationair draaien en/of rijden met lage snelheid in stop-and-go verkeer.
- Vaak rijden in extreem lage temperaturen en/of op wegen met pekel.
- Veel rijden op slechte en/of modderige wegen.
- Rijden in stoffige gebieden.
- Veelvuldig rijden met hoge snelheid of hoog toerental.
- Trekken van een aanhangwagen, indien toegestaan.

Het schema moet ook worden opgevolgd als de auto wordt gebruikt als leveringsvoertuig, politiewagen, taxi of voor een andere commerciële toepassing.

Interval: Dit interval wordt bepaald op basis van de kilometerstand of het aantal maanden, wat zich het eerst voordoet.		km (x1000)	10	20	30	40	50	60
		mijl (x1000)	6,25	12,5	18,75	25	31,25	37,5
		maanden	6	12	18	24	30	36
MOTOR								
*1-1. Hulpaandrijfriem	Spanning controleren, *Afstellen, *Vervangen		–	I	–	I	–	R
*1-2. Klepspeling			–	–	–	I	–	–
1-3. Motorolie en oliefilter	ACEA-standaard of SUZUKI GENUINE OIL (#1)		R	R	R	R	R	R
			Raadpleeg “Herinneringslampje olie verversen” in het hoofdstuk “ALVORENS TE RIJDEN”.					
	Andere olie dan ACEA standaard of SUZUKI GENUINE OIL (#1)		Vervang iedere 7500 km (4687 mijl) of 6 maanden.					
			Raadpleeg “Herinneringslampje olie verversen” in het hoofdstuk “ALVORENS TE RIJDEN”.					
1-4. Koelvloeistof	SUZUKI LLC: Super (Blauw) (#2)	Alleen de eerste keer:	Vervang bij 160000 km (100000 mijl) of 96 maanden.					
		Tweede keer en daarna:	Vervang iedere 80000 km (50000 mijl) of 48 maanden.					
	SUZUKI LLC: Standaard (Groen)		Vervang iedere 40000 km (25000 mijlen) of 36 maanden.					
*1-5. Uitlaatsysteem (behalve katalysator)			–	–	–	I	–	–
ONTSTEKING								
2-1. Bougies	Iridium bougie		Vervang iedere 30000 km (18750 mijl) of 24 maanden.					
BRANDSTOF								
3-1. Luchtfilterelement*1			Inspecteer iedere 2500 km (1562 mijl).					
			Vervang iedere 30000 km (18750 mijl) of 24 maanden.					
*3-2. Brandstofleidingen			–	–	–	I	–	–
*3-3. Brandstoftank			–	–	–	I	–	–
EMISSIEREGELSYSTEEM								
*4-1. PCV-klep			Inspecteer iedere 80000 km (50000 mijl) of 48 maanden.					
*4-2. Regelsysteem voor brandstofdampafzuiging			–	–	–	–	–	–

#1: Zie voor verdere informatie “Motorolie en oliefilter” in dit hoofdstuk.
#2: Zorg dat u de controle van het koelvloeistofpeil uitvoert bij de dagelijkse inspectie in het hoofdstuk “BEDIENING VAN DE AUTO”. Als u koelvloeistof gebruikt van een ander type dan “SUZUKI LLC: Super (Blauw)” voor verversing, volg dan het schema van “SUZUKI LLC: Standaard (Groen)”. (Vervang iedere 40000 km (25000 mijl) of 36 maanden).

Interval: Dit interval wordt bepaald op basis van de kilometerstand of het aantal maanden, wat zich het eerst voordoet.		km (x1000)	70	80	90	100	110	120
		mijl (x1000)	43,75	50	56,25	62,5	68,75	75
		maanden	42	48	54	60	66	72
MOTOR								
*1-1. Hulpaandrijfriem	Spanning controleren, *Afstellen, *Vervangen		–	I	–	I	–	R
*1-2. Klepspeling			–	I	–	–	–	I
1-3. Motorolie en oliefilter	ACEA-standaard of SUZUKI GENUINE OIL (#1)		R	R	R	R	R	R
			Raadpleeg “Herinneringslampje olie verversen” in het hoofdstuk “ALVORENS TE RIJDEN”.					
	Andere olie dan ACEA standaard of SUZUKI GENUINE OIL (#1)		Vervang iedere 7500 km (4687 mijl) of 6 maanden.					
			Raadpleeg “Herinneringslampje olie verversen” in het hoofdstuk “ALVORENS TE RIJDEN”.					
1-4. Koelvloeistof	SUZUKI LLC: Super (Blauw) (#2)	Alleen de eerste keer:	Vervang bij 160000 km (100000 mijl) of 96 maanden.					
		Tweede keer en daarna:	Vervang iedere 80000 km (50000 mijl) of 48 maanden.					
	SUZUKI LLC: Standaard (Groen)		Vervang iedere 40000 km (25000 mijlen) of 36 maanden.					
*1-5. Uitlaatsysteem (behalve katalysator)			–	I	–	–	–	I
ONTSTEKING								
2-1. Bougies	Iridium bougie		Vervang iedere 30000 km (18750 mijl) of 24 maanden.					
BRANDSTOF								
3-1. Luchtfilterelement*1			Inspecteer iedere 2500 km (1562 mijl).					
			Vervang iedere 30000 km (18750 mijl) of 24 maanden.					
*3-2. Brandstofleidingen			–	I	–	–	–	I
*3-3. Brandstoftank			–	I	–	–	–	I
EMISSIEREGELSYSTEEM								
*4-1. PCV-klep			Inspecteer iedere 80000 km (50000 mijl) of 48 maanden.					
*4-2. Regelsysteem voor brandstofdampafzuiging			–	–	–	–	–	I

#1: Zie voor verdere informatie “Motorolie en oliefilter” in dit hoofdstuk.

#2: Zorg dat u de controle van het koelvloeistofpeil uitvoert bij de dagelijkse inspectie in het hoofdstuk “BEDIENING VAN DE AUTO”. Als u koelvloeistof gebruikt van een ander type dan “SUZUKI LLC: Super (Blauw)” voor verversing, volg dan het schema van “SUZUKI LLC: Standaard (Groen)”. (Vervang iedere 40000 km (25000 mijl) of 36 maanden).

Interval: Dit interval wordt bepaald op basis van de kilometerstand of het aantal maanden, wat zich het eerst voordoet.		km (x1000)	10	20	30	40	50	60
		mijl (x1000)	6,25	12,5	18,75	25	31,25	37,5
		maanden	6	12	18	24	30	36
REMMEN								
*5-1. Remschijven en remblokken (voor)			–	I	–	I	–	I
Remtrommels en remschoenen (achter)			–	–	–	I	–	–
*5-2. Remslangen en remleidingen			–	–	–	I	–	–
*5-3. Rempedaal			–	I	–	I	–	I
*5-4. Remvloeistof (#3)			–	I	–	R	–	I
5-5. Remhefboom en kabel		Controleren, *Afstellen (alleen de eerste 20000 km)	–	I	–	–	–	–
CHASSIS EN CARROSSERIE								
*6-1. Koppelingspedaal			–	I	–	I	–	I
*6-2. Koppelingsvloeistof (#3)			–	I	–	R	–	I
6-3. Banden/wielen			–	I	–	I	–	I
*6-4. Wiellagers			–	I	–	I	–	I
*6-5. Cardanassen			–	I	–	I	–	I
*6-6. Wielophanging			–	–	–	I	–	–
*6-7. Stuurinrichting			–	–	–	I	–	–
*6-8. Handgeschakelde transmissie-olie	Originele “SUZUKI GEAR OIL 75W”		Inspecteer iedere 20000 km (12500 mijl) of 12 maanden. Vervang iedere 80000 km (50000 mijl) of 48 maanden.					
	Andere olie dan “SUZUKI GEAR OIL 75W”		–	R	–	R	–	R
6-9. Automatische transmissie		Vloeistofpeil	–	I	–	I	–	I
		*Verversen van vloeistof	Vervang iedere 30000 km (18000 mijl).					
		*Vloeistofslang	Inspecteer iedere 60000 km (37500 mijl).					
*6-10. Tussenbakolie	Originele “SUZUKI GEAR OIL 75W”		Inspecteer iedere 20000 km (12500 mijl) of 12 maanden. Vervang iedere 80000 km (50000 mijl) of 48 maanden.					
	Andere olie dan “SUZUKI GEAR OIL 75W”		–	R	–	R	–	R
*6-11. Differentieelolie	Originele “SUZUKI SUPER TRANSMISSIE-OLIE 75 W-85 SYNTHETISCH”		–	R	–	–	–	R
6-12. Alle sloten, pallen en scharnieren			–	–	–	I	–	–
*6-13. Filterelement van airconditioning*3			–	I	–	I	–	R

#3: De koppelingsvloeistof wordt aangevoerd vanuit het remvloeistofreservoir.

⚠ WAARSCHUWING

De schokdempers zijn gevuld met hogedrukgas. Probeer de schokdempers niet te demonteren en gooi deze nooit in open vuur. Berg de schokdempers ook niet in de buurt van een verwarming e.d. op. Als u de schokdemper wilt weggooien, moet eerst het gas op veilige wijze uit de schokdemper worden verwijderd. Neem hiervoor contact op met uw dealer.

Interval: Dit interval wordt bepaald op basis van de kilometerstand of het aantal maanden, wat zich het eerst voordoet.		km (x1000)	70	80	90	100	110	120
		mijl (x1000)	43,75	50	56,25	62,5	68,75	75
		maanden	42	48	54	60	66	72
REMMEN								
*5-1. Remschijven en remblokken (voor)			–	I	–	I	–	I
Remtrommels en remschoenen (achter)			–	I	–	–	–	I
*5-2. Remslangen en remleidingen			–	I	–	–	–	I
*5-3. Rempedaal			–	I	–	I	–	I
*5-4. Remvloeistof (#3)			–	R	–	I	–	R
5-5. Remhefboom en kabel		Controleren, *Afstellen (alleen de eerste 20000 km)	–	–	–	–	–	–
CHASSIS EN CARROSSERIE								
*6-1. Koppelingspedaal			–	I	–	I	–	I
*6-2. Koppelingsvloeistof (#3)			–	R	–	I	–	R
6-3. Banden/wielen			–	I	–	I	–	I
*6-4. Wiellagers			–	I	–	I	–	I
*6-5. Cardanassen			–	I	–	–	–	I
*6-6. Wielophanging			–	I	–	–	–	I
*6-7. Stuurinrichting			–	I	–	–	–	I
*6-8. Handgeschakelde transmissie-olie	Originele “SUZUKI GEAR OIL 75W”		Inspecteer iedere 20000 km (12500 mijl) of 12 maanden. Vervang iedere 80000 km (50000 mijl) of 48 maanden.					
	Andere olie dan “SUZUKI GEAR OIL 75W”		–	R	–	R	–	R
6-9. Automatische transmissie		Vloeistofpeil	–	I	–	I	–	I
		*Ververs en vloeistof	Vervang iedere 30000 km (18000 mijl).					
		*Vloeistofslang	Inspecteer iedere 60000 km (37500 mijl).					
*6-10. Tussenbakolie	Originele “SUZUKI GEAR OIL 75W”		Inspecteer iedere 20000 km (12500 mijl) of 12 maanden. Vervang iedere 80000 km (50000 mijl) of 48 maanden.					
	Andere olie dan “SUZUKI GEAR OIL 75W”		–	R	–	R	–	R
*6-11. Differentieelolie	Originele “SUZUKI SUPER TRANSMISSIE-OLIE 75 W-85 SYNTHETISCH”		–	–	–	R	–	–
6-12. Alle sloten, pallen en scharnieren			–	I	–	–	–	I
*6-13. Filterelement van airconditioning *3			–	I	–	I	–	R

#3: De koppelingsvloeistof wordt aangevoerd vanuit het remvloeistofreservoir.

OPMERKING:
Deze tabel toont het onderhoudsschema tot 120000 km (75000 mijl).
Boven 120000 km (75000 mijl) voert u hetzelfde onderhoud uit op dezelfde onderhoudsintervallen als aangegeven in de tabel.
**1 Inspecteer vaker als de auto onder stoffige omstandigheden wordt gebruikt.*
**2 Controleer of vervang naar behoefte, als vaak wordt gereden met hoge snelheid of hoog toerental.*
**3 Vaker reinigen als de luchtstroom vanaf de airconditioning afneemt.*

Aandrijfriem

⚠ WAARSCHUWING

Als de motor draait, moet u er goed op letten dat handen, haar, kleding, gereedschap enz. niet in de buurt van de draaiende ventilator en de aandrijfriemen komen.

Controleer of de aandrijfriemspanning juist is terwijl de motor is gestopt. Als de riem te los zit, kan dit resulteren in onvoldoende opladen van de accu, oververhitting van de motor, slechte werking van de airconditioning of overmatige riemslijtage. Wanneer u in het midden tussen twee poelies op de riem drukt, moet de doorbuiging van de riem overeenkomen met de waarde die in de volgende tabel wordt aangegeven.

Controleer de riemen tevens op tekenen van beschadiging.

Laat het vervangen of afstellen van de riem door een SUZUKI-dealer verzorgen.

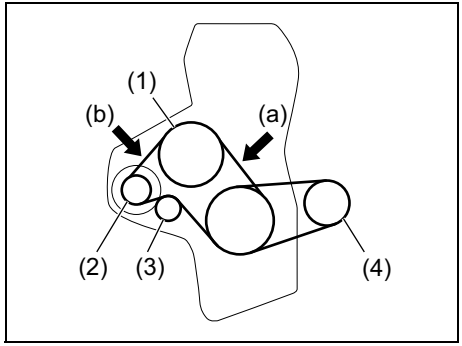

78RB07001

(1) Waterpomp (2) Dynamo
(3) Spanrol
(4) Airconditioning-compressor

Aandrijfriembuiging (100 N (10 kg (22 lbs) drukkracht)

(a) Nieuw:
4,8 - 5,9 mm (0,19 - 0,23 in.)
Correctie:
6,2 - 7,1 mm (0,24 - 0,28 in.)

(b) Nieuw:
3,2 - 4,1 mm (0,13 - 0,16 in.)
Correctie:
4,4 - 5,0 mm (0,17 - 0,20 in.)

Motorolie en oliefilter

Aanbevolen olie

Modellen voor EU-landen en Israël

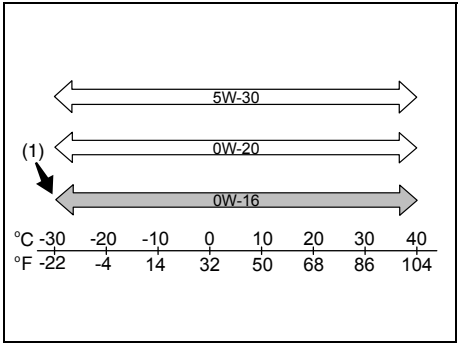

78RB07002

(1) Voorkeur

De gebruikte olie moet voldoen aan de onderstaande kwaliteit-classificatie:
- ACEA A1/B1, A3/B3, A3/B4, A5/B5
- API SL, SM, SN
- ILSAC GF-3, GF-4, GF-5

Kies de vereiste olieviscositeit aan de hand van de bovenstaande tabel.

(Voor de EU-landen en Israël)
Het verversingsinterval verschilt afhankelijk van het gekozen type motorolie.
Zie “Onderhoudsschema” in dit hoofdstuk voor het bijbehorende onderhoudsschema.

SAE 0W-16 (1) is de beste keuze voor een gunstig brandstofverbruik en voor goed starten bij koud weer.

OPMERKING:
SUZUKI beveelt sterk het gebruik van motorolie van het merk ECSTAR aan. ECSTAR is speciaal samengesteld voor uw SUZUKI-product en draagt bij aan de gewenste voertuigprestaties en ideale rijervaring.

Modellen behalve voor de EU-landen en Israël

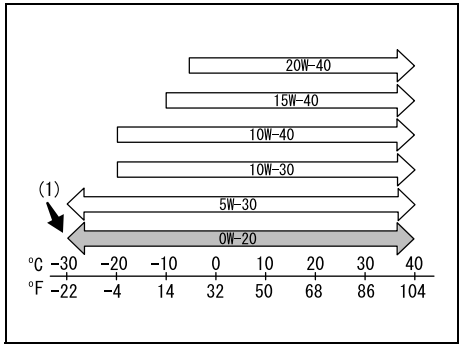

78RB07050

(1) Voorkeur

De gebruikte olie moet voldoen aan de kwaliteit-classificatie SG, SH, SJ, SL, SM of SN. Kies de vereiste olieviscositeit aan de hand van de bovenstaande tabel.

SAE 0W-20 (1) is de beste keuze voor een gunstig brandstofverbruik en voor goed starten bij koud weer.

OPMERKING:
Wij bevelen u aan originele SUZUKI-olie te gebruiken. Ga naar een SUZUKI-dealer of een gekwalificeerde autowerkplaats om dit te kopen.

Controleren van het oliepeil

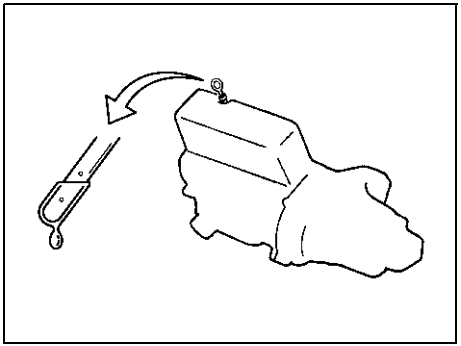

80G064

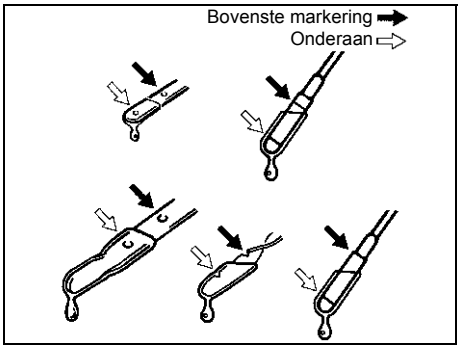

52D084

Het is belangrijk de olie op het vereiste peil te houden voor een goede smering van de motor. Controleer het oliepeil terwijl de auto op vlak terrein geparkeerd is. Meten van het oliepeil op een helling kan een foutieve aanduiding te zien geven. Het oliepeil moet gecontroleerd worden voordat de motor wordt gestart of nadat de auto 5 minuten gestaan heeft met de motor afgezet.
Het handvat van de motoroliepeilstok is geel gekleurd zodat u dit gemakkelijk kunt herkennen.

Verwijder de oliepeilstok, veeg de olie met een schone doek af, steek de peilstok helemaal in de motor en verwijder de peilstok nogmaals. Het aangegeven oliepeil moet tussen de bovenste en onderste markering op de peilstok zijn. Vul olie bij tot de bovenste markering als het peil tot bij de onderste markering gezakt is.

LET OP
Wanneer u het oliepeil niet regelmatig controleert, kan dit resulteren in ernstige beschadiging van de motor als gevolg van onvoldoende olie.

Bijvullen van olie

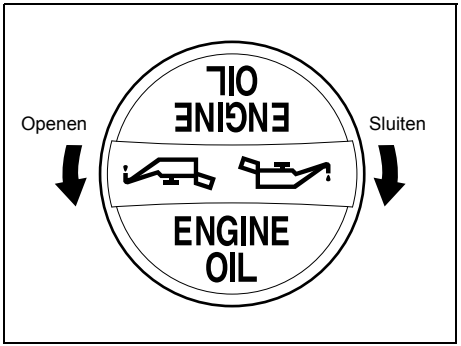

52RM60020

Verwijder de olievuldop en giet olie door de vulopening om het oliepeil op de peilstok bij de bovenste markering te brengen. Voorkom dat te veel olie wordt bijgevuld. Te veel olie is bijna net zo slecht als te weinig olie. Start de motor na het bijvullen en laat hem ongeveer een minuut stationair draaien. Zet de motor af, wacht 5 minuten en controleer daarna het oliepeil opnieuw.

Verversen van de motorolie en vervangen van het oliefilter

Tap de motorolie af terwijl de motor nog warm is.

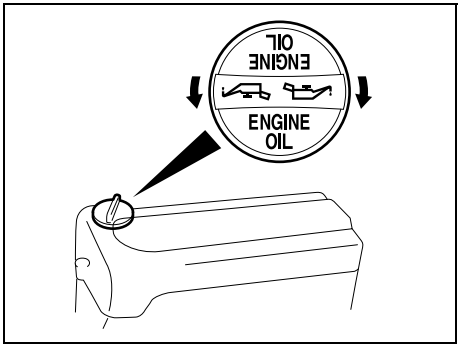

78RB07003

1) Verwijder de olievuldop.
2) Plaats een bak onder de aftapplug.
3) Verwijder de aftapplug met een sleutel en tap de motorolie af.

⚠ VOORZICHTIG

De motorolie kan zo heet zijn dat bij het losdraaien van de aftapplug de kans op brandwonden bestaat. Wacht tot de plug zoveel afgekoeld is dat het vastpakken met blote handen geen gevaar meer oplevert.

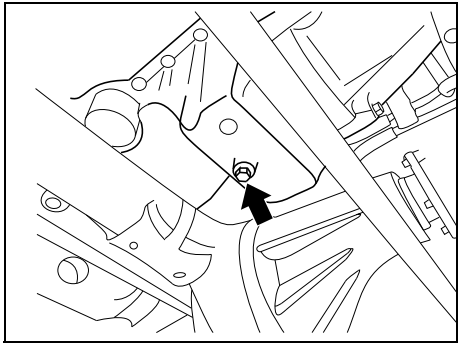

78RB07004

Aanhaalkoppel voor aftapplug
35 Nm (3,6 kg-m, 25,8 lb-ft)

⚠ WAARSCHUWING

Motorolie kan gevaarlijk zijn. Kinderen en huisdieren kunnen schadelijke gevolgen ondervinden wanneer ze nieuwe of afgewerkte olie drinken. Houd nieuwe en afgewerkte olie alsmede gebruikte oliefilters uit de buurt van kinderen en huisdieren.
Herhaaldelijk en langdurig contact met afgewerkte motorolie kan resulteren in huidkanker.
Kortstondig contact met afgewerkte olie kan huidirritaties veroorzaken.

(vervolg)

⚠ WAARSCHUWING

(vervolg)
Om bij het verversen van olie het contact tot een minimum te beperken, dient u kleding met lange mouwen te dragen en waterbestendige handschoenen (zoals handschoenen voor de vaat). Indien de olie in contact komt met uw huid, dient u de betreffende plaats grondig met water en zeep te wassen.
Was ook eventuele kleding of doeken die met olie doordrenkt zijn.
Afgewerkte olie moet voor recycling worden ingeleverd en gebruikte oliefilters dienen op verantwoordelijke wijze te worden opgeruimd.

4) Monteer de aftapplug opnieuw met een nieuwe pakking. Zet de plug met een sleutel met het voorgeschreven aanhaalkoppel vast.

OPMERKING:
- *Telkens nadat de motorolie is ververst, moet het olielevensduur-bewakingssysteem worden teruggesteld zodat de volgende vereiste olieverversing weer juist wordt aangegeven. Neem contact op met een SUZUKI-dealer om het lampje te resetten. Als u het zelf reset, raadpleegt u “Instellingsmodus ” in het hoofdstuk“ ALVORENS TE RIJDEN ”.*

- *Voor meer informatie over het waarschuwingslampje voor het olie verversen en het olielevensduurbewakingssysteem wordt u verwezen naar "Lampje voor olie verversen (indien uitgerust)" of "Informatiedisplay" in het hoofdstuk "ALVORENS WEG TE RIJDEN".*
- *Neem contact op met een SUZUKI-dealer voor het vervangen van de motorolie en filter als er problemen optreden.*

Vervangen van het oliefilter

1) Draai het oliefilter met een oliefiltersleutel naar links en verwijder het oliefilter.
2) Veeg het oliefiltermontagevlak van de motor met een schone poetsdoek schoon.
3) Smeer een beetje motorolie op de rubber pakking van het nieuwe oliefilter.
4) Draai het nieuwe oliefilter met de hand aan tot de filterpakking op het montagevlak aansluit.

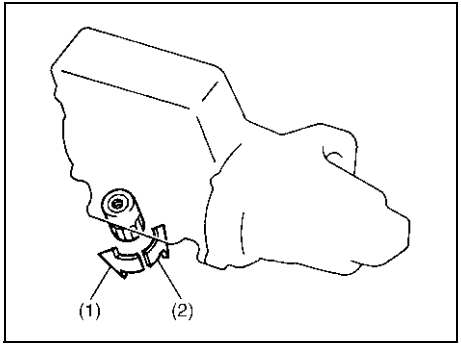

54G092

(1) Losdraaien
(2) Vastdraaien

Vastdraaien (gezien vanaf de bovenkant van het filter)

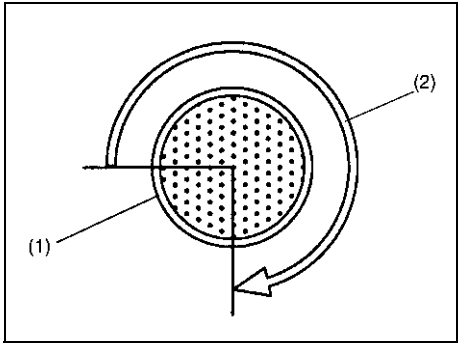

54G093

(1) Oliefilter
(2) 3/4 slag

LET OP

Voor een correcte montage van het oliefilter is het van belang het moment te bepalen waarop het oliefilter in aanraking komt met het montagevlak.

5) Draai het filter vanaf het punt waar dit in contact komt met het montagevlak het vereiste aantal slagen vast (of aanhalen met het vereiste aanhaalkoppel) met behulp van een oliefiltersleutel.

   Aanhaalkoppel voor oliefilter:
   3/4 slag of
   14 Nm (1,4 kg-m, 10,3 lb-ft)

LET OP

Om olielekkage te voorkomen moet het filter stevig, maar niet te strak worden aangehaald.

Bijvullen van olie en controleren op olielekkages

1) Giet olie in het vulgat en monteer de vuldop.
   Voor de geschatte capaciteit van de olie, raadpleegt u “Aanbevolen brandstof/smeermiddelen en capaciteiten (inschatting)” in het hoofdstuk “TECHNISCHE GEGEVENS”.
2) Start de motor en controleer zorgvuldig op lekkages bij het oliefilter en de aftapplug. Laat de motor met verschillende toerentallen minstens 5 minuten draaien.
3) Zet de motor af en wacht ongeveer 5 minuten. Controleer het oliepeil en vul zo nodig olie bij. Controleer nogmaals op lekkages.

LET OP

- **Het verdient aanbeveling bij vervanging van het oliefilter uitsluitend een origineel SUZUKI-product te gebruiken. Bij gebruik van een in de handel verkrijgbaar oliefilter moet een product van gelijkwaardige kwaliteit gekozen worden en moet u bij de montage de aanwijzingen van de fabrikant nauwgezet opvolgen.**
- **Olielekkages rondom het oliefilter of de aftapplug wijzen op een foutieve montage of een beschadigde pakking. Laat een SUZUKI-dealer de auto nakijken als lekkages gevonden worden of als u et niet zeker van bent of het filter goed is bevestigd.**

Koelvloeistof

Keuze van de koelvloeistof

LET OP

SUZUKI LLC: Super (Blauw) koelvloeistof;
Deze koelvloeistof is reeds tot de juiste concentratie verdund. Verdun deze niet nog verder met gedistilleerd water. Dit kan namelijk resulteren in bevriezing van de koelvloeistof en/of oververhitting.

Om een optimale prestatie en duurzaamheid van uw motor te verkrijgen, raden wij u aan originele SUZUKI-koelvloeistof of een gelijkwaardig product te gebruiken.

OPMERKING:
Als u met koelvloeistof van een ander type dan SUZUKI LLC ververst: Super (Blauw) voor verversing, volg dan het schema van SUZUKI LLC: Standaard (Groen). Zie “Periodiek onderhoudsschema” in dit hoofdstuk voor verdere informatie over het onderhoudsschema.

Deze koelvloeistof is het beste voor uw koelsysteem want de koelvloeistof:
- Zorgt voor handhaving van de juiste motortemperatuur.

- Biedt een degelijke bescherming tegen bevriezing en oververhitting.
- Biedt een degelijke bescherming tegen corrosie en roestvorming.

Bij gebruik van een verkeerde koelvloeistof kan het koelsysteem beschadigd raken. Uw SUZUKI-dealer kan u helpen bij het kiezen van de juist koelvloeistof.

LET OP

Om beschadiging van het koelsysteem te voorkomen:
- **Gebruik altijd een ethyleenglycol, niet-silicaat type koelvloeistof van goede kwaliteit en verdun deze met gedistilleerd water in de juiste mengverhouding.**
- **Zorg dat de juiste verhouding van 50/50 koelvloeistof en gedistilleerd water wordt gebruikt en dat de verhouding nooit hoger is dan 70/30. Concentraties van 70/30 koelvloeistof en gedistilleerd water kunnen leiden tot oververhitting.**
- **Gebruik geen onverdunde koelvloeistof of puur water (behalve "SUZUKI LLC: Super (Blauw)").**
- **Gebruik geen extra roestwerende middelen of andere toevoegingen. Het is mogelijk dat deze niet geschikt zijn voor uw koelsysteem.**
- **Meng niet verschillende soorten basiskoelvloeistof door elkaar. Dit kan resulteren in vroegtijdige slijtage van de afdichting en/of de mogelijkheid van ernstige oververhitting en zware beschadiging van de motor/automatische transmissie.**

OPMERKING:
SUZUKI beveelt sterk het gebruik van koelvloeistof van het merk ECSTAR aan. ECSTAR is speciaal samengesteld voor uw SUZUKI-product en draagt bij aan de gewenste voertuigprestaties en ideale rijervaring.

Controleren van het koelvloeistofpeil

Controleer de koelvloeistof in het expansietankje, niet in de radiateur. Bij koude motor moet de vloeistof zich in het bereik tussen het "FULL" en het "LOW" streepje bevinden.

Bijvullen van koelvloeistof

⚠ WAARSCHUWING

Inslikken van koelvloeistof kan tot ernstig letsel of de dood leiden. Als koelvloeistofdampen worden ingeademd of als koelvloeistof in de ogen terechtkomt, kan dit leiden tot ernstig letsel.
- **Drink nooit antivries of koelvloeistofoplossing. Als u de vloeistof drinkt, mag u geen braken opwekken. Roep onmiddellijk de hulp in van een vergiftigingsinformatiecentrum of een arts.**

(vervolg)

⚠ WAARSCHUWING

(vervolg)
- **Voorkom het inademen van koelvloeistofdampen. Indien dit toch is gebeurd, zoek dan de frisse lucht op.**
- **Als koelvloeistof in uw ogen terechtkomt, moet u de ogen onmiddellijk met veel water spoelen en de hulp van een arts inroepen.**
- **Was uw handen grondig na het werken met koelvloeistof.**
- **Houd koelvloeistof buiten het bereik van kinderen en dieren.**

LET OP

SUZUKI LLC: Super (Blauw) koelvloeistof;
Deze koelvloeistof is reeds tot de juiste concentratie verdund. Verdun deze niet nog verder met gedistilleerd water. Dit kan namelijk resulteren in bevriezing van de koelvloeistof en/of oververhitting.

LET OP

SUZUKI LLC: Standaard (Groen) koelvloeistof;
- **Het mengsel dat u gebruikt moet een 50% concentratie van antivries bevatten.**
- **Als de temperatuur in uw woongebied tot lager dan –35 °C (–31 °F) kan dalen, dient u een hogere concentratie te gebruiken, tot maximaal 60%, overeenkomstig de instructies op het blik met de antivries.**

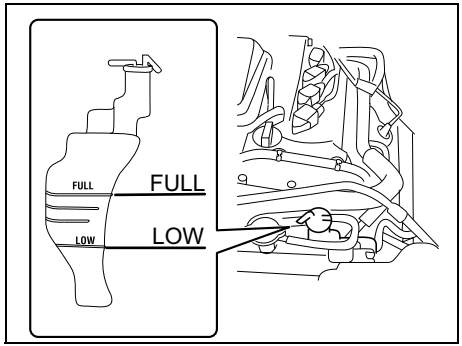

78RB07005

Koelvoeistof moet bijgevuld worden als het vloeistofpeil tot onder het “LOW”-streepje is gezakt. Terwijl de motor koel is, verwijdert u de dop van het expansiereservoir en voegt u koelvloeistof toe tot het niveau in het expansiereservoir het “FULL”-streepje bereikt. Vul nooit bij voorbij het “FULL” streepje.

LET OP

Bevestig de dop op het expansietankje door de markering op de dop uit te lijnen met de markering op het expansietankje. Als dit niet wordt gedaan, kan er koelvloeistof lekken.

Verversen van de koelvloeistof

Aangezien speciale vaardigheden vereist zijn, dient u voor dit karwei een SUZUKI-dealer om hulp te vragen.

Luchtfilter

De weerstand van de inlaatlucht zal toenemen als het luchtfilter vol stof zit, waardoor het motorvermogen minder wordt en het brandstofverbruik toeneemt.

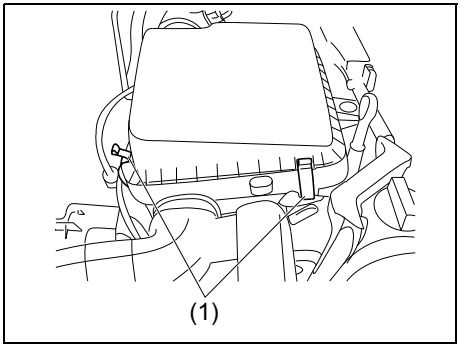

78RB07044

1) Klem de klemmen los (1).
2) Houd het bovenste deel van het luchtfilter omhoog.
3) Verwijder het element uit het luchtfilterhuis. Vervang een vervuild luchtfilterelement door een nieuwe.
4) Als het element is geïnstalleerd op het luchtfilterhuis, bevestigt u het merkteken “FRONT” op het element en plaatst u de verdikking van het element in de groef aan de voorkant op het luchtfilterhuis.
5) Maak de klemmen stevig vast.

Bougies

Vervangen en inspecteren van de bougies

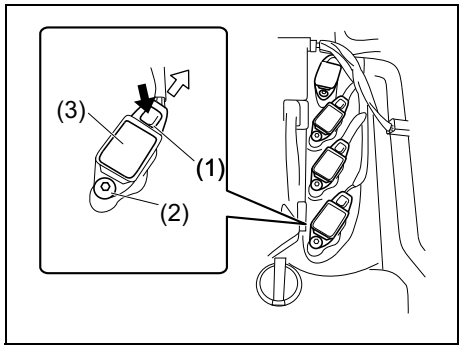

78RB07006

Toegang tot de bougie:
1) Trek de stekker (1) los terwijl u op de vrijzethendel drukt.
2) Verwijder de bout (2).
3) Trek de bougie (3) recht naar buiten.

OPMERKING:
Let er bij de montage op dat de kabels, de stekkers, het afdichtrubber van het luchtfilter en de sluitringen weer correct op hun plaats worden aangebracht.

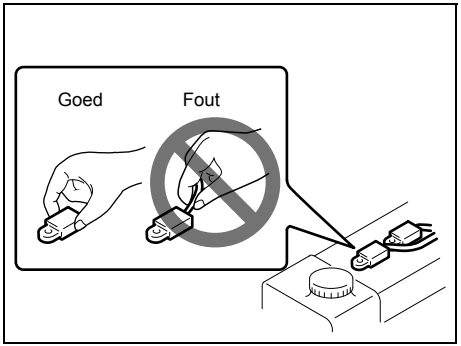

78K179

LET OP

- **Bij het lostrekken van de bougies niet aan de kabel trekken. De bougiekap en kabel kunnen beschadigd worden door aan de kabel te trekken.**
- **Bij het werken aan iridium/platina bougies (bougies met een dunne middenelektrode) mag u de middenelektrode niet aanraken aangezien deze gemakkelijk beschadigd kan raken.**

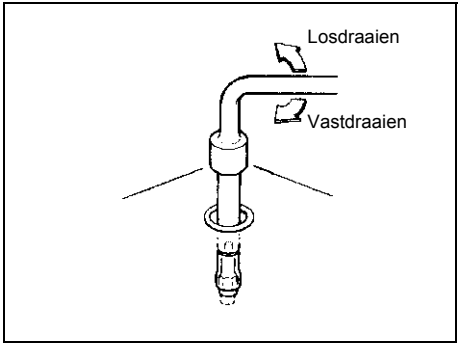

60G160

LET OP

- **Schroef nieuwe bougies met de hand in om beschadiging van de schroefdraad te voorkomen. Haal de bougies daarna met een momentsleutel tot 17,5 Nm (1,7 kg-m, 12,9 lb-ft) aan. Voorkom dat tijdens het verwijderen van de bougies stof en vuil in de cilinders terechtkomen.**
- **Gebruik nooit bougies met een afwijkende schroefdraad.**

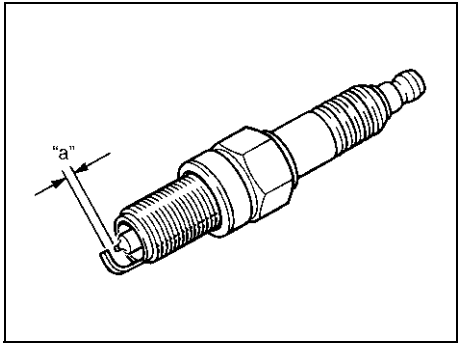

54G106

Bougieafstand "a":

ZXU20PR11
1,0 - 1,1 mm (0,039 - 0,043 in.)
KR6A-10
0,95 - 1,05 mm (0,037 - 0,041 in.)

LET OP

Bij vervanging van de bougies moet het voor de auto voorgeschreven merk en type worden gebruikt. Zie het hoofdstuk "TECHNISCHE GEGEVENS" achterin dit boekje voor de voorgeschreven bougies. Raadpleeg een SUZUKI-dealer wanneer het gewenst is andere dan de voorgeschreven bougies te gebruiken.

Transmissie-olie

Handgeschakelde transmissie-olie/ tussenbakolie/achterasdifferentieelolie

Gebruik voor het bijvullen van de transmissie-olie olie met de juiste viscositeit en van de vereiste kwaliteit zoals aangegeven in de onderstaande tabel.

Wij bevelen het gebruik aan van "SUZUKI GEAR OIL 75 W" voor de handgeschakelde transmissie-olie en tussenbakolie.

Handgeschakelde transmissie-olie
Tussenbakolie

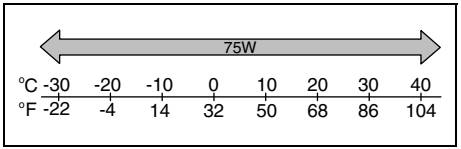

54P120706

We raden u ten zeerste aan om "SUZUKI SUPER TRANSMISSIE-OLIE 75 W-85 SYNTHETISCH" te gebruiken als voor/achterasdifferentieelolie.

Voor/achterasdifferentieelolie

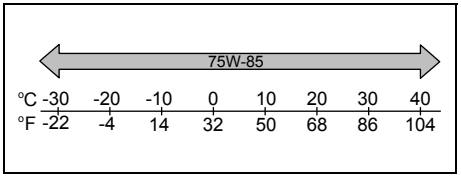

78RB07007

Controleren van het transmissie-oliepeil

Handgeschakelde transmissie

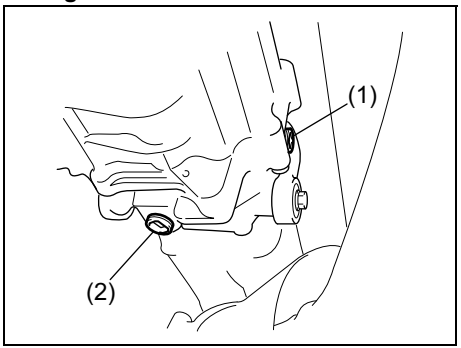

78RB07008

(1) Olievul- en peilplug
(2) Olie-aftapplug

Tussenbak

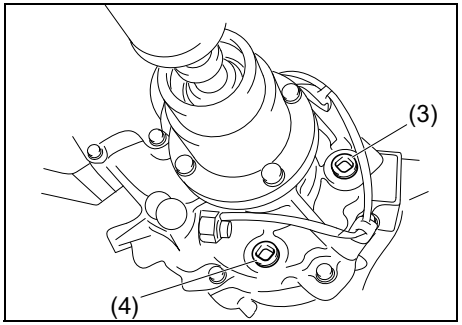

78RB07009

(3) Oliefilter- en peilplug
(4) Olie-aftapplug

Voor/achterste differentieel

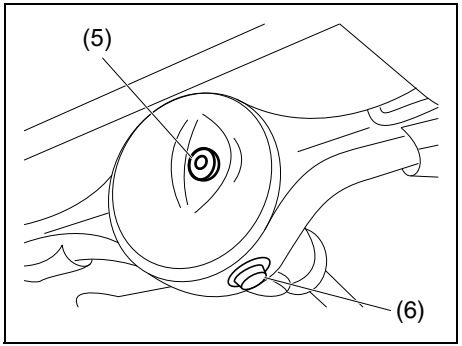

78RB07010

(5) Oliefilter- en peilplug
(6) Olie-aftapplug

Ga als volgt te werk om het transmissie-oliepeil te controleren:

1) Parkeer de auto op vlak terrein en trek de handrem aan. Zet de motor vervolgens af.
2) Verwijder de olievul- en peilplug.

Voor de handgeschakelde transmissie;

3) Als er transmissie-olie uit het pluggat stroomt, is het oliepeil in orde. Monteer de plug. Als er geen transmissie-olie uit het pluggat stroomt, vult u olie bij via het vulpluggat totdat er een beetje olie uit het pluggat stroomt.

Voor de tussenbak- en het voor/achteras-differentieel;

3) Steek een vinger in de vulopening. Het oliepeil is correct als de olie tot de onderrand van de vulopening reikt. Breng de olievulplug aan als er voldoende olie aanwezig is.
4) Als het oliepeil te laag is, vult u transmissie-olie bij via de opening van de olievul- en peilplug totdat de olie tot de onderrand van de opening reikt, waarna u de plug weer aanbrengt.

Aanhaalkoppel voor olievul- en peilplug

Handgeschakelde transmissie (1)(2):
23 Nm (2,3 kg-m, 16,6 lb-ft)

Tussenbakolie (3)(4):
23 Nm (2,3 kg-m, 16,6 lb-ft)

Voor/achterasdifferentieelolie (5)(6):
(5) 50 Nm (5,0 kg-m, 36,2 lb-ft)
(6) 55 Nm (5,6 kg-m, 40,5 lb-ft)

⚠ VOORZICHTIG

Nadat er met de auto is gereden, kan de temperatuur van de transmissie-olie zo hoog opgelopen zijn dat deze brandwonden kan veroorzaken. Wacht tot de olievul- en peilplug voldoende afgekoeld is om met blote handen vast te pakken voordat u het transmissie-oliepeil controleert.

LET OP

Zorg ervoor dat u een nieuwe zekering met een nieuwe pakking gebruikt om een loszittende zekering of olielekkage te vermijden.

Verversen van de transmissie-olie

Aangezien speciale procedures, materialen en gereedschap vereist zijn, verdient het aanbeveling dit karwei door een SUZUKI-dealer te laten uitvoeren.

Koppeling

Koppelingsvloeistof

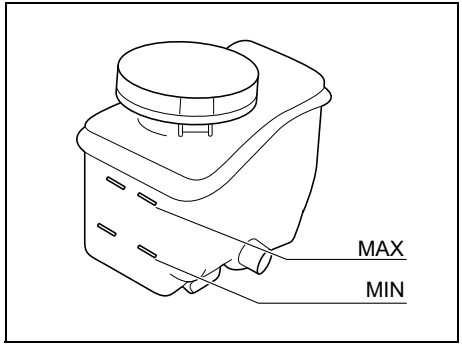

78RB07011

Controleer van tijd tot tijd of het koppelingspedaal soepel werkt en er voldoende koppelingsvloeistof aanwezig is.
Laat de koppeling door een SUZUKI-dealer nakijken, als de koppeling slipt terwijl het koppelingspedaal helemaal ingetrapt is. Vul bij tot het “MAX”-streepje met DOT3 of SAE J1703 remvloeistof als de remvloeistof in de buurt van het “MIN”-streepje staat.

LET OP

De koppelingsvloeistof wordt aangevoerd vanuit het remvloeistofreservoir. Als het koppelingsvloeistofpeil is verhoogd of in de buurt is van het “MIN”-streepje, is er mogelijk lekkage van koppelings- of remvloeistof of abnormale slijtage van de koppeling. Laat uw auto onmiddellijk door uw SUZUKI-dealer of een gekwalificeerde werkplaats nakijken.

Remmen

Remvloeistof

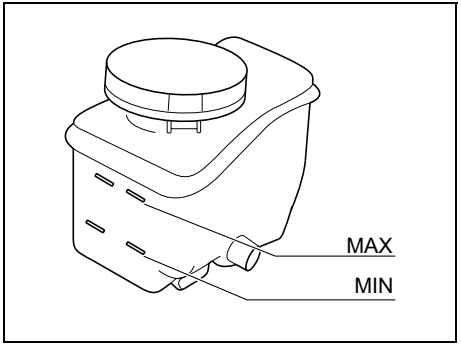

78RB07011

Controleer het remvloeistofpeil in het reservoir in de motorruimte. Het vloeistofpeil moet zich tussen het “MAX”- en “MIN”-streepje bevinden.

LET OP

Als het remvloeistofniveau in de buurt van het “MIN”-streepje staat, dan is er een kans op slijtage van de remblokken en/of lekkage van remvloeistof. Neem contact op met een SUZUKI-dealer voor meer informatie over deze mogelijkheid alvorens het vullen van het reservoir.

OPMERKING:
SUZUKI beveelt sterk het gebruik van remvloeistof van het merk ECSTAR aan. ECSTAR is speciaal samengesteld voor uw SUZUKI-product en draagt bij aan de gewenste voertuigprestaties en ideale rijervaring.

⚠ WAARSCHUWING

Verwaarlozing van de navolgende richtlijnen kan tot letsel of ernstige beschadiging van het remsysteem leiden.

- **Als de remvloeistof in het reservoir tot onder een bepaald peil zakt, gaat het remwaarschuwingslampje in het instrumentenpaneel branden (de motor draait en de handrem is volledig vrijgezet). Als het lampje gaat branden, moet u een SUZUKI-dealer onmiddellijk het remsysteem laten nakijken.**
- **Snel minder worden van de vloeistof wijst op een lekkage in het remsysteem, wat onmiddellijk door een SUZUKI-dealer dien te worden nagekeken.**
- **Gebruik geen andere vloeistof dan DOT3 of SAE J1703 remvloeistof. Gebruik geen reeds gebruikte vloeistof of vloeistof uit een reeds voorheen geopende verpakking. Het is erg belangrijk vreemde bestanddelen en andere vloeistoffen uit het remvloeistofreservoir te houden.**

⚠ VOORZICHTIG

Remvloeistof is gevaarlijk voor de ogen en kan de carrosserielak aantasten. Ga tijdens het bijvullen voorzichtig te werk.

⚠ WAARSCHUWING

Remvloeistof is schadelijk en kan fataal zijn wanneer deze wordt gedronken. Bovendien is remvloeistof gevaarlijk voor de ogen en de huid. Als u de vloeistof drinkt, mag u geen braken opwekken. Roep onmiddellijk de hulp in van een vergiftigingsinformatiecentrum of een arts. Als remvloeistof in uw ogen terechtkomt, moet u de ogen onmiddellijk met veel water spoelen en de hulp van een arts inroepen. Was uw handen grondig na het werken met remvloeistof. Remvloeistof kan giftig zijn voor dieren. Buiten het bereik van kinderen en dieren houden.

OPMERKING:
- *Het vloeistofniveau kan naar verwachting geleidelijk dalen als het remblok en/of -schoen slijt.*
- *Remvloeistof absorbeert na verloop van tijd water en remvloeistof met een hoog gehalte aan water kan waterdamp of remsysteemstoringen veroorzaken.*
  Vervang de remvloeistof overeenkomstig de voorschriften in het onderhoudsschema in uw gebruikershandleiding.

Rempedaal

Controleer de rempedaalslag. Als de rempedaalslag te groot is, moet u het remsysteem door een SUZUKI-dealer laten nakijken. Als u meent dat de normale hoogte van het rempedaal niet juist is, kunt u de hoogte als volgt controleren:

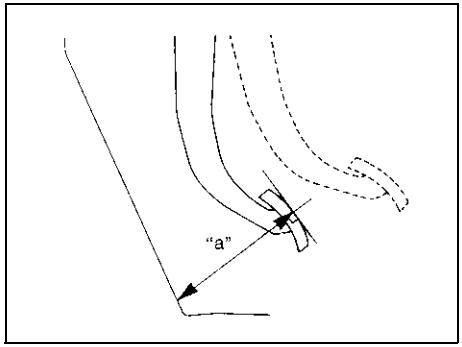

54G108

Minimaal vereiste afstand tussen rempedaal en vloerbedekking "a"

LHD	101 mm (4,0 in.)
RHD	89 mm (3,5 in.)

Meet met draaiende motor de afstand tussen het rempedaal en de vloerbedekking terwijl het rempedaal met een kracht van ongeveer 30 kg (66 lbs) ingedrukt wordt. De minimaal vereiste afstand is hiervoor aangegeven. Afstelling van het rempedaal is niet nodig, daar het remsysteem zelfnastellend is.
Laat een SUZUKI-dealer de auto nakijken als de pedaal-tot-vloerbedekking-afstand minder is dan de minimaal vereiste waarde.

OPMERKING:
- *De vloermat of het rubber op de vloerbedekking mogen niet meegerekend worden bij het meten van de afstand tussen het rempedaal en de vloerbedekking.*
- *Meet de afstand bij de zijde van het rempedaal dat naar het bestuurdersportier wijst.*

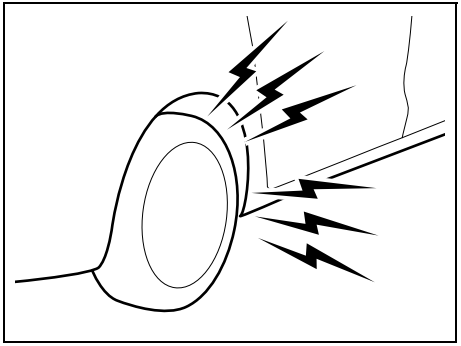

52RM70500

⚠ WAARSCHUWING

Laat de auto onmiddellijk door een SUZUKI-dealer nakijken als zich een van de volgende problemen in het remsysteem voordoet.
- **Slechte remwerking**
- **Ongelijkmatig remmen (remwerking niet gelijk voor alle wielen)**
- **Te grote pedaalslag**
- **Aanlopen van de remmen**
- **Abnormale geluiden**

Handrem

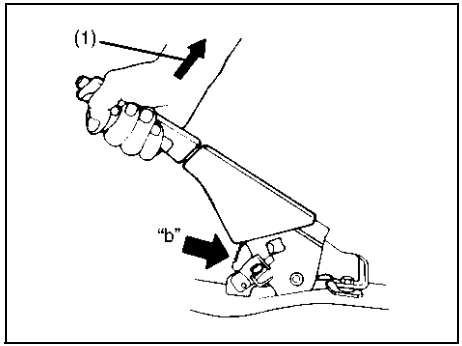

54G109

Aantal klikken tot volledig aantrekken "b":
4de – 9de
Benodigde trekkracht (1):
200 N (20 kg, 45 lbs)

Controleer de handrem op correcte werking door het aantal klikgeluiden te tellen terwijl de handremhendel langzaam in de volledig aangetrokken stand wordt gebracht. De handremhendel moet binnen het voorgeschreven aantal klikken tot stilstand komen en de achterwielen moeten dan volledig geblokkeerd zijn. Laat de parkeerrem door uw SUZUKI-dealer nakijken/afstellen als de afstelling van de parkeerrem niet goed is of als de remmen aanlopen nadat de hendel volledig losgemaakt is.

Remschijven en remtrommels

Remschijf

Remlocatie	Minimumdikte
Voorwielen	8,0 mm (0,3 in.)

Trommelrem

Remlocatie	Maximum binnen diameter
Achterwielen	222 mm (8,74 in.)

Als de gemeten dikte of binnendiameter van het meest versleten gedeelte kleiner is dan de hierboven aangegeven waarde, moet het onderdeel door een nieuwe worden vervangen. Voor de meting dient elke rem te worden gedemonteerd en moet een micrometer of schuifmaat worden gebruikt, waarbij de meting wordt verricht overeenkomstig de instructies in het van toepassing zijnde werkplaatshandboek of de instructies beschikbaar gesteld door de betreffende reparatie-informatiesite.

Stuur

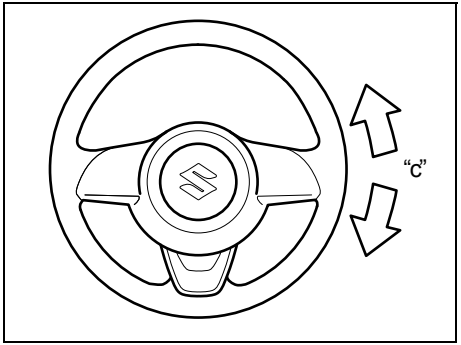

78RB07012

Stuurwielspeling "c":
0 – 30 mm (0,0 – 1,2 in.)

Controleer de stuurspeling door het stuur rustig naar links en rechts te draaien, om zodoende de afstand te meten tussen de punten waarop voor het eerst een lichte weerstand merkbaar wordt. De speling moet in het voorgeschreven bereik liggen.

Controleer op gemakkelijk en soepel draaien zonder bijgeluiden door op een geschikte plaats het stuurwiel langzaam rijdend helemaal naar rechts en naar links te draaien. Laat uw SUZUKI-dealer een inspectie uitvoeren als de speling niet in het voorgeschreven bereik ligt of als u denkt dat er iets anders mis is.

Banden

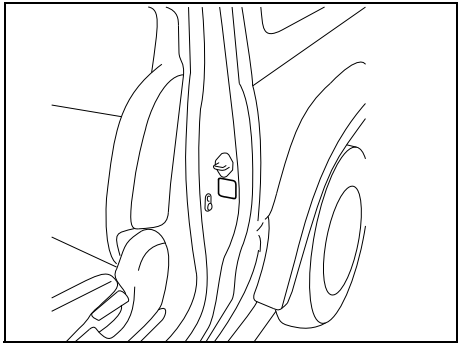

78RB07013

De specificaties voor de spanning voor de voor- en achterbanden staan op het bandeninformatielabel weergegeven. Zowel de voor- als de achterbanden moeten op de voorgeschreven spanning worden gehouden.

OPMERKING:
De bandenspanning varieert afhankelijk van de luchtdruk, de temperatuur en de bandentemperatuur tijdens het rijden. Om de kans te verkleinen dat het waarschuwingslampje voor te lage bandenspanning (indien uitgerust) gaat branden door normale veranderingen in temperatuur of luchtdruk, is het belangrijk de bandenspanning te controleren en te corrigeren wanneer de banden koud zijn. Als u controleert nadat er is gereden, zijn de banden warm. Zelfs als de bandenspanning in deze toestand in orde lijkt, kan de bandenspanning beneden de voorgeschreven spanning komen wanneer de banden koud zijn. Ook kunnen banden die in een warme garage op de voorgeschreven bandenspanning zijn gebracht, een te lage bandenspanning hebben als bij zeer lage buitentemperaturen met de auto wordt gereden. Als u de bandenspanning corrigeert in een garage die warmer is dan de buitentemperatuur, dient u 1 kPa op te tellen bij de voorgeschreven bandenspanning voor elk 0,8 °C verschil tussen de garagetemperatuur en de buitentemperatuur.

Inspectie van de banden

Controleer de banden van de auto minstens eens per maand of voor een lange rit door de volgende inspecties uit te voeren:

1) Meet de luchtdruk met behulp van een spanningsmeter. Breng de banden indien nodig op spanning. Vergeet niet om ook de band van het reservewiel te controleren.

⚠ WAARSCHUWING

- **Om een foutieve meting te voorkomen, moet de luchtdruk gecontroleerd worden als de banden koud zijn.**
- **Meet de bandenspanning van tijd tot tijd terwijl de band geleidelijk aan opgepompt wordt, tot de vereiste spanning is verkregen.**
- **Pomp de banden nooit te slap of te hard op.**
  Onderspanning heeft invloed op het rijgedrag van de auto of kan tot gevolg hebben dat de band over de velgrand schuift, hetgeen tot een ernstig ongeval of schade aan de band of velg kan leiden.
  Overspanning kan een klapband veroorzaken met letsel tot gevolg. Overspanning beïnvloedt eveneens het stuurgedrag van de auto, zodat zich gevaarlijke, onvoorziene situaties kunnen voordoen.

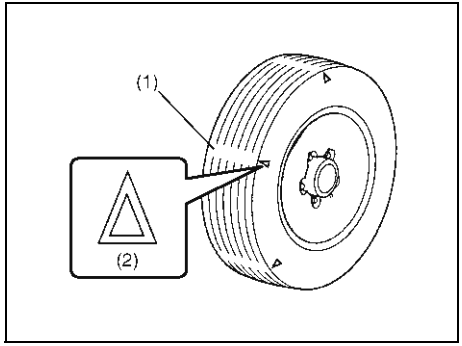

78RB07048

(1) Loopvlakslijtage-indicator
(2) Indicator-locatiemerkteken

2) Controleer of de profieldiepte van het loopvlak meer dan 1,6 mm (0,06 in.) is. Om deze controle te vereenvoudigen zijn loopvlakslijtage-indicatoren in de groeven van de banden aangebracht. Wanneer deze slijtage-indicators zichtbaar worden, is de profieldiepte 1,6 mm (0,06 in.) of minder en de band dient vervangen te worden.
3) Controleer op abnormale slijtage, scheuren en andere beschadiging. Gescheurde of op andere wijze beschadigde banden moeten door nieuwe vervangen worden. Laat een SUZUKI-dealer een inspectie uitvoeren als de banden abnormale slijtage tonen.

⚠ VOORZICHTIG

Het raken van stoepranden en rijden over stenen kan tot beschadiging van de banden leiden en de wieluitlijning beïnvloeden. Laat de banden en wieluitlijning periodiek door een SUZUKI-dealer nakijken.

4) Controleer op losse wielmoeren.
5) Controleer of er geen spijkers, steentjes of andere voorwerpen in het loopvlak zitten.

⚠ WAARSCHUWING

- **Uw SUZUKI-auto is rondom uitgerust met banden van hetzelfde formaat en type. Dit is erg belangrijk om de juiste besturingseigenschappen en rijkwaliteiten te verkrijgen. Leg nooit banden van een ander formaat of type opvier wielen van uw auto. Het formaat en het type van de gebruikte banden dient te zijn goedgekeurd door SUZUKI als standaard op optionele uitrusting van uw voertuig.**
- **Vervangen van de wielen en banden op uw auto met bepaalde combinaties van in de handel verkrijgbare wielen en banden kan de stuur- en rijeigenschappen van uw auto aanzienlijk veranderen.**
- **Gebruik daarom uitsluitend combinaties van velgen en banden goedgekeurd als standaard of optionele uitrusting door SUZUKI.**

LET OP

- **Vervanging van de originele banden door banden met een afwijkend formaat kan leiden tot een foutieve aflezingen van de snelheidsmeter en kilometerteller. Raadpleeg een SUZUKI-dealer alvorens vervangende banden aan te schaffen die een afwijkend formaat hebben vergeleken met de originele banden.**
- **Het vervangen van een band door een band van een ander formaat, of het gebruik van verschillende merken onder de vier banden, kan leiden tot schade aan de aandrijving.**

Rotatie van de banden

Roteren van 5 banden

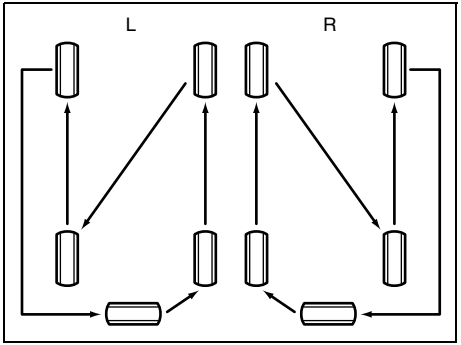

65D445

L: Stuur links
R: Stuur rechts

OPMERKING:
Indien uw auto is uitgerust met een bandenspanningsbewakingssysteem moet de bandenspanningssensor van het reservewiel worden herkend als het reservewiel wordt inbegrepen bij het roteren van de banden. Raadpleeg voor meer informatie “Banden en/of wielen vervangen” in “Bandenspanningsbewakingssysteem (TPMS)” in het hoofdstuk “BEDIENING VAN UW AUTO”.

Roteren van 4 banden

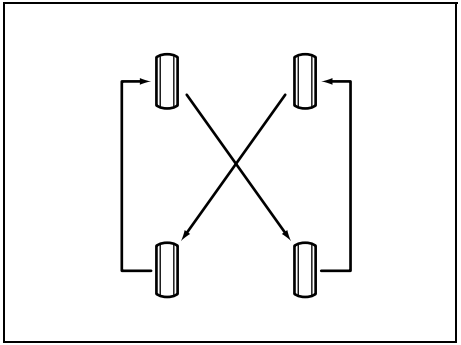

65D459

Om ongelijkmatige slijtage te voorkomen en de levensduur te verlengen, worden de banden als afgebeeld gerouleerd. De banden moeten om de 10000 km (6000 mijl) gerouleerd worden. Breng na het rouleren de voor- en achterbanden op de spanning die op het bandeninformatie-etiket staat vermeld.

Wiel verwisselen

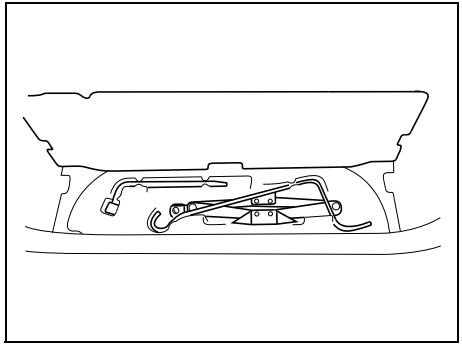

78RB07014

Ga als volgt te werk om een wiel te verwisselen:

1) Verwijder de krik, het gereedschap en het reservewiel uit de auto.

OPMERKING:
Verwijderen van het reservewiel:

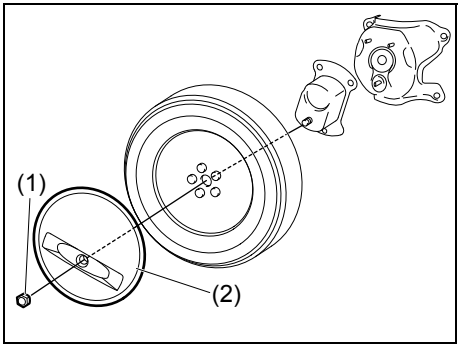

78RB07052

1. *Verwijder de middelste bout (1) en verwijder daarna de gedeeltelijke afdekking van het reservewiel (2) (indien uitgerust).*
2. *Verwijder de wielmoeren van het reservewiel en verwijder vervolgens het reservewiel met uw blote handen.*

2) Draai de wielmoeren los zonder ze te verwijderen.
3) Krik de auto op (volg de aanwijzingen gegeven in “PECH ONDERWEG” van deze handleiding op).
4) Verwijder de wielmoeren en het wiel.
5) Voordat u een nieuw wiel plaatst, veegt u modder of vuil van het oppervlak van het wiel en de wielnaaf met een schone doek. Maak de wielnaaf voorzichtig

schoon; deze is mogelijk heet van het rijden.

6) Breng het nieuwe wiel aan en draai de wielmoeren met de tapse kant naar het wiel gericht op de schroefdraad. Haal de wielmoeren handvast aan tot het wiel goed tegen de wielnaaf zit.

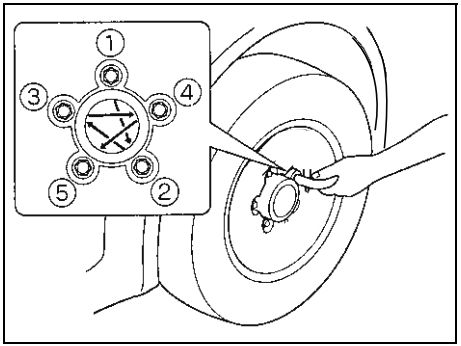

78RB07017

Aanhaalkoppel voor wielmoer:
100 Nm (10,0 kg-m, 72,3 lb-ft)

7) Laat de krik zakken en trek de moeren dan met een sleutel in een kruiselings patroon aan, zoals aangegeven in de afbeelding.

⚠ WAARSCHUWING

Gebruik originele wielmoeren en trek ze zo snel mogelijk na het vervangen van de wielen aan tot het voorgeschreven aanhaalkoppel. Onjuiste wielmoeren of slecht aangetrokken wielmoeren kunnen loskomen of afvallen, wat kan leiden tot een ongeval. Als u geen momentsleutel hebt, laat het aanhaalkoppel van de wielmoeren dan door een SUZUKI-dealer nakijken.

OPMERKING:
Monteren van het reservewiel:

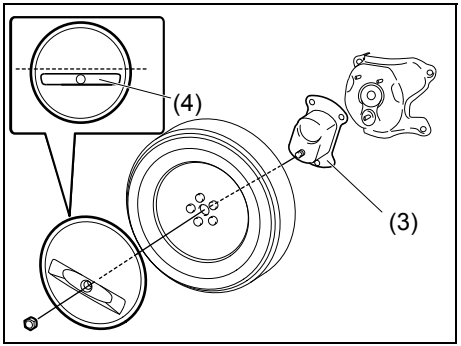

78RB07053

Wanneer u een 195/80R15 reservewiel op de auto monteert, moet u de reservewielbeugel (3) (indien uitgerust) met de markering “195” in de omhoog-stand zetten en het wiel monteren in de omgekeerde volgorde in vergelijking tot de verwijdering ervan. Voor auto’s uitgerust met gedeeltelijke afdekking van het reservewiel, wanneer u de gedeeltelijke afdekking van het reservewiel installeert, controleer dat de holle kant (4) van de afdekking onder het midden van de gedeeltelijke afdekking van het reservewiel is geplaatst.

Accu

⚠ WAARSCHUWING

- **Accu's brengen brandbaar waterstofgas voort. Houd vuur en vonken uit de buurt van de accu om een ontploffing te voorkomen. Rook niet bij werkzaamheden in de buurt van de accu.**
- **Maak tijdens het controleren of bijvullen van de accu de negatieve kabel los. Voorkom dat kortsluiting ontstaat doordat metalen voorwerpen tegelijkertijd met de accupool en de carrosserie in aanraking komen.**
- **Om verwondingen of beschadiging van de auto of de accu te voorkomen, moeten de aanwijzingen voor het starten met hulpstartkabels in het hoofdstuk "PECH ONDERWEG" opgevolgd worden, als het nodig is de auto met behulp van hulpstartkabels te starten.**
- **Verdund zwavelzuur uit de accu kan blindheid of verbrandingen veroorzaken. Gebruik goede oogbescherming en handschoenen. Spoel ogen of lichaam met volop water en roep onmiddellijk de hulp van een arts in indien u letsel oploopt. Houd accu's buiten bereik van kinderen.**

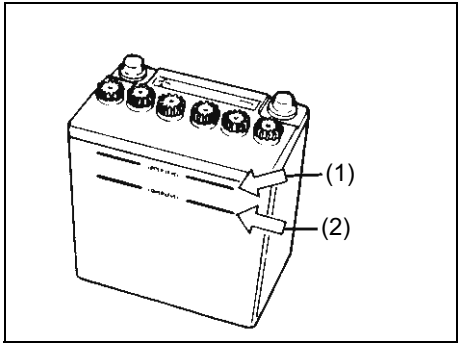

76MS006

Bij een onderhoudsvrije accu (een accu zonder doppen) hoeft geen water te worden bijgevuld. Bij een conventioneel type accu, die watervuldoppen heeft, moet de accuvloeistof altijd tussen het bovenste streepje (1) en het onderste streepje (2) op de accubak staan. Vul de accu indien nodig bij met gedistilleerd water tot het bovenste streepje (1) als de accuvloeistof onder het onderste streepje (2) staat. De accu, de accuklemmen en de klembeugel moeten van tijd tot tijd op corrosie worden gecontroleerd. Verwijder corrosie met behulp van een harde borstel en ammoniak gemengd met water, of soda gemengd met water. Spoel na het reinigen na met schoon water.

Maak de negatieve kabel van de accu los om ontlading te helpen voorkomen als de auto gedurende een maand of langer niet gebruikt gaat worden.

Vervangen van de accu

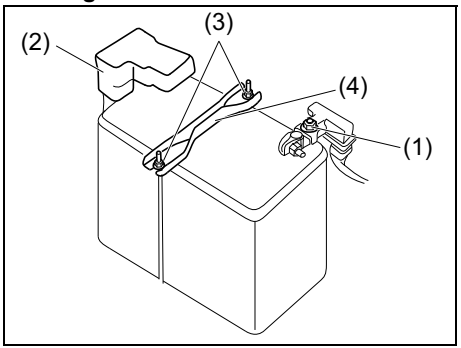

78RB07019

Verwijderen van de accu:
1) Maak de negatieve kabel (1) los.
2) Maak de positieve kabel (2) los.
3) Verwijder de bevestigingsmoeren (3) en dan de houder (4).

Monteren van de accu:
1) Monteer de accu in de omgekeerde volgorde van het verwijderen.
2) Maak de steunbout en de accukabels stevig vast.

OPMERKING:
- *Wanneer de accu wordt losgekoppeld, zullen sommige functies van de auto geïnitialiseerd en/of gedeactiveerd worden.*
  Deze functies moeten naderhand opnieuw ingesteld worden nadat de accu opnieuw is aangesloten.
- *Laat de accupolen ten minste één minuut aangesloten nadat het contactslot is uitgeschakeld.*

⚠ WAARSCHUWING

Accu's bevatten giftige stoffen waaronder zwavelzuur en lood. Deze stoffen kunnen mogelijk schadelijke gevolgen voor het milieu en de menselijke gezondheid hebben. Gebruikte accu's moeten overeenkomstig de plaatselijke voorschriften of wetgeving worden weggegooid en mogen niet met het gewone huishoudelijke afval worden meegegeven. Wees voorzichtig dat u de accu niet te schuin houdt wanneer u deze uit de auto verwijdert. Het is anders mogelijk dat er zwavelzuur uit de accu loopt met mogelijk letsel tot gevolg.

LET OP

Na het uitschakelen van de motor werken de bedieningen en het systeem nog een tijdje. Daarom wacht u voor het verwijderen van de batterij langer dan één minuut nadat u het contactslot op "OFF" zet.

(Acculabel)

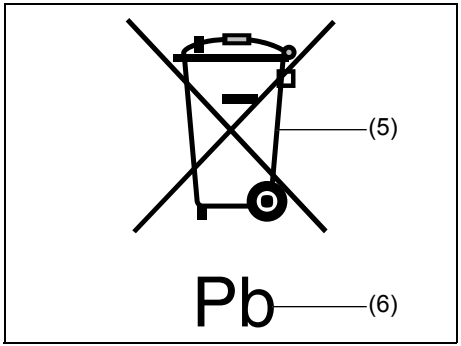

51KM042

(5) Symbool van doorgestreepte afvalcontainer
(6) Chemisch symbool "Pb"

Het symbool van een doorgestreepte afvalcontainer (5) op het acculabel betekent dat de gebruikte accu niet met het normale huishoudelijke afval mag worden meegegeven. Het chemisch symbool "Pb" (6) betekent dat de accu meer dan 0,004% lood bevat.

Door de gebruikte accu op de juiste wijze weg te doen of te recycleren kunt u een mogelijke schadelijke invloed op het milieu en de menselijke gezondheid helpen voorkomen, wat anders zou veroorzaakt zou kunnen worden wanneer de accu op de verkeerde manier wordt weggedaan. Door materialen te recycleren wordt bijgedragen tot het behoud van natuurlijke hulpbronnen. Neem contact op met een SUZUKI-dealer voor verdere informatie over het weggooien of recycleren van een gebruikte accu.

Zekeringen

De zekeringen van het elektrische circuit kunnen als volgt in drie groepen onderverdeeld worden:

Hoofdzekering
De hoofdzekering neemt stroom rechtstreeks van de loodaccu.

Primaire zekeringen
De primaire zekeringen, die verantwoordelijk zijn voor bepaalde elektrische verbruiksgroepen, zijn geplaatst tussen de hoofdzekering en de individuele zekeringen.

Individuele zekeringen
De individuele zekeringen zijn aangebracht in de afzonderlijke elektrische circuits.

Gebruik de zekeringentrekker in het zekeringenkastje om een zekering uit het kastje te verwijderen.

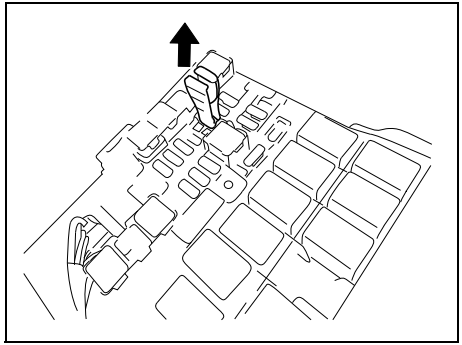

78RB07020

Zekeringen in de motorruimte

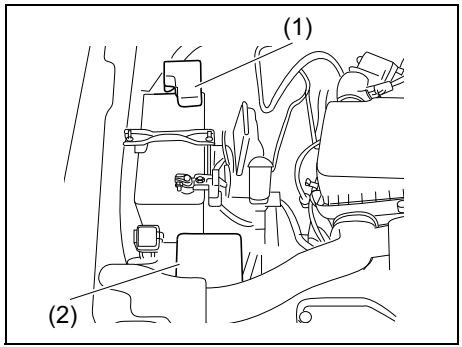

78RB07021

(1) Hoofdzekeringenblok
(2) Relaiskast

Hoofdzekeringenblok

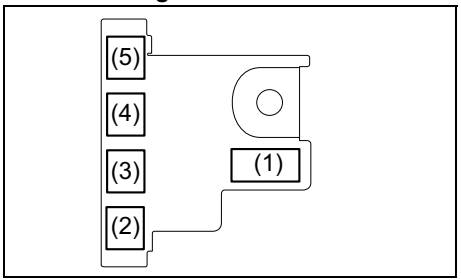

78RB07022

Relaiskast

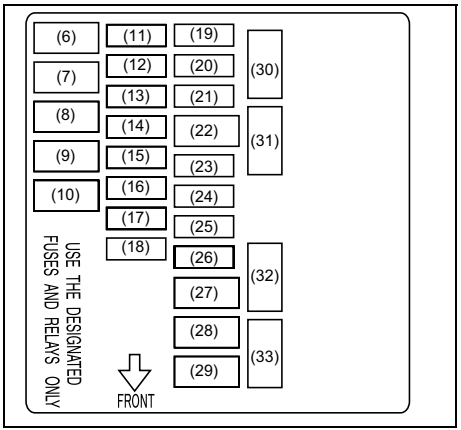

78RB07023

HOOFDZEKERING / PRIMAIRE ZEKERING		
(1)	120 A	FL1
(2)	100 A	FL2
(3)	80 A	FL3
(4)	100 A	FL4
(5)	50 A	FL5
(6)	50 A	Contactslot
(7)	40 A	ABS-motor
(8)	–	Niet gebruikt
(9)	30 A	Aanjagerventilator
(10)	30 A	Startmotor
(11)	30 A	Koplampreiniger
(12)	15 A	Koplamp (rechts)
(13)	15 A	Koplamp (links)
(14)	25 A	ABS/ESP® regelmodule
(15)	–	Niet gebruikt
(16)	15 A	Bobine
(17)	25 A	Koplamp hoog
(18)	30 A	Geheugenvoeding
(19)	–	Niet gebruikt
(20)	15 A	Brandstofinspuiting
(21)	15 A	Transmissie
(22)	50 A	Contactslot sw2
(23)	10 A	A/C-compressor
(24)	10 A	4WD
(25)	20 A	Voormistlicht
(26)	–	Niet gebruikt
(27)	40 A	Stuurbekrachtiging
(28)	–	Niet gebruikt
(29)	40 A	Radiateurventilator
(30)	–	Niet gebruikt
(31)	5 A	Startmotor
(32)	15 A	Grootlicht (links)
(33)	15 A	Grootlicht (rechts)

De hoofdzekering, de primaire zekeringen en enkele van de individuele zekeringen bevinden zich in de motorruimte. Met de hoofdzekering doorgeslagen werkt geen enkel elektrisch onderdeel. Als een primaire zekering doorslaat, werkt geen enkel onderdeel van de betreffende verbruiksgroep. Bij het vervangen van de hoofdzekering, een primaire zekering of een afzonderlijke zekering gebruikt u een origineel SUZUKI-reserveonderdeel of een gelijkwaardig onderdeel voor de afzonderlijke zekeringen.
Gebruik de zekeringentrekker in het zekeringenkastje om een zekering uit het kastje te verwijderen. Het amperage van iedere zekering staat achter op het deksel van het zekeringenkastje.

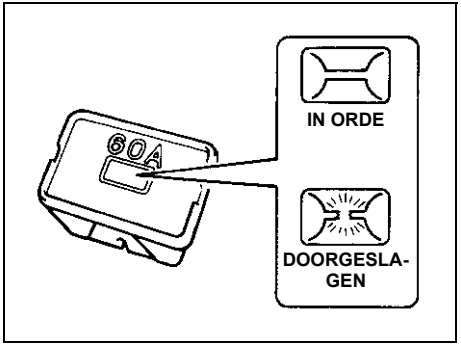

60G111

⚠ WAARSCHUWING

Laat de auto door een SUZUKI-dealer nakijken als de hoofdzekering of een primaire zekering doorslaat. Gebruik uitsluitend originele SUZUKI onderdelen voor vervanging. Gebruik nooit vervangingsmiddelen zoals ijzerdraadjes, ook niet als tijdelijke overbrugging, daar dit tot ernstige beschadiging van de elektrische installatie of zelfs brand kan leiden.

OPMERKING:
Zorg dat altijd reservezekeringen in het zekeringkastje aanwezig zijn.

Zekeringen onder het dashboard

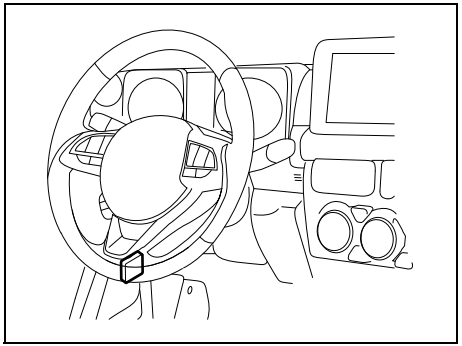

78RB07024

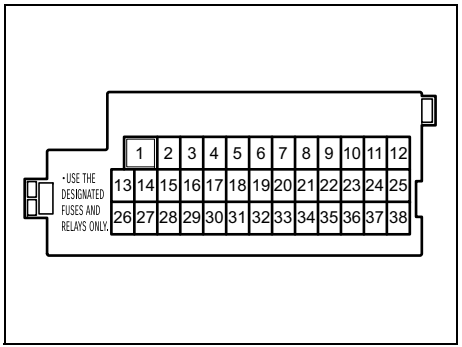

80P0185

PRIMAIRE ZEKERING		
(1)	30 A	Elektrisch bediende ruiten
(2)	10 A	Meter
(3)	15 A	Motorregelmodule
(4)	5 A	Ontsteking-1 signaal 2
(5)	20 A	Niet gebruikt
(6)	–	Niet gebruikt
(7)	–	Niet gebruikt
(8)	20 A	Door Lock
(9)	15 A	Stuurslot
(10)	10 A	Alarmknipperlicht
(11)	–	Niet gebruikt
(12)	10 A	Mistachterlicht
(13)	5 A	ABS/ESP® regelmodule
(14)	15 A	Stoelverwarming
(15)	5 A	Ontsteking-1 signaal 3
(16)	10 A	Plafondverlichting-2
(17)	5 A	Plafondverlichting
(18)	15 A	Radio
(19)	5 A	CONT
(20)	5 A	Sleutel 2

(21)	20 A	Tijdschakelaar voor elektrisch bediende ruiten
(22)	5 A	Sleutel
(23)	15 A	Claxon
(24)	5 A	Achterlicht (links)
(25)	10 A	Achterlicht
(26)	10 A	Airbag
(27)	10 A	Ontsteking-1 signaal
(28)	10 A	Achteruitrijlicht
(29)	5 A	ACC-3
(30)	20 A	Achterruitverwarming
(31)	10 A	Verwarmde spiegel
(32)	15 A	ACC-2
(33)	5 A	ACC
(34)	10 A	Achterruitenwisser
(35)	5 A	Ontsteking-2 signaal
(36)	15 A	Sproeier
(37)	25 A	Voorruitenwisser
(38)	10 A	Remlicht

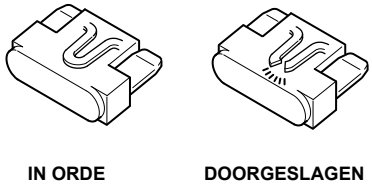

81A283

⚠ WAARSCHUWING

Vervang een doorgeslagen zekering uitsluitend door een zekering met het juiste amperage. Gebruik nooit materialen als aluminium folie of ijzerdraad als vervanging voor een doorgeslagen zekering. Er moet rekening worden gehouden met een ernstig probleem in de elektrische installatie als na vervanging van een zekering binnen een kort tijdsbestek dezelfde zekering weer doorslaat. Laat uw auto onmiddellijk door uw SUZUKI-dealer nakijken.

Richten van de koplampen

Aangezien speciale vaardigheden vereist zijn, dient u voor dit karwei een SUZUKI-dealer om hulp te vragen.

Koplampsproeiervloeistof

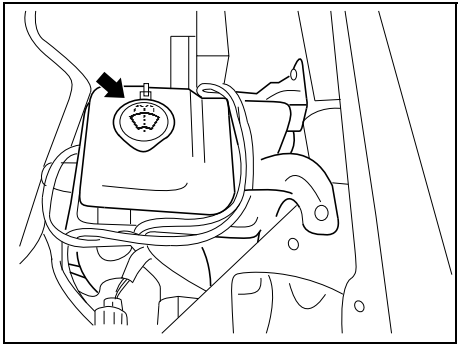

78RB07046

Controleer of er voldoende vloeistof in het reservoir aanwezig is. Vul indien nodig vloeistof bij.

LET OP

- **Verwijder in de winter sneeuw of ijs van de mondstukhouder op de voorbumper voordat u de koplampsproeier gebruikt.**
- **Gebruik de voorgeschreven sproeiervloeistof om beschadiging door bevriezing op het mondstuk van de koplampsproeier te voorkomen.**

Vervangen van gloeilampen

⚠ VOORZICHTIG

- **De gloeilampen kunnen zo heet worden dat u zich verbrandt wanneer u de gloeilamp meteen na het uitschakelen aanraakt. Dit geldt vooral voor de halogeenlampen in de koplampen. Wacht daarom met vervangen tot de lampen voldoende zijn afgekoeld.**
- **De lampen van de koplichten zijn gevuld met onder druk staand halogeengas. De lamp kan barsten en letsel veroorzaken als u er tegen stoot of de lamp laat vallen. Behandel de lampen voorzichtig.**
- **Draag handschoenen en een hemd met lange mouwen tijdens het vervangen van de gloeilampen om letsel veroorzaakt door scherpe onderdelen te voorkomen.**

LET OP

Als olie of vet van uw huid op een halogeenlamp terechtkomt, kan de lamp oververhit raken en barsten wanneer deze wordt ingeschakeld. Pak een nieuwe lamp uitsluitend met een schone doek vast.

LET OP

Herhaald doorbranden van gloeilampen wijst op de noodzaak de elektrische installatie te laten nakijken. Dit dient te worden uitgevoerd door een SUZUKI-dealer.

Niet-demonteerbare type lampen

Aangezien de hieronder aangegeven lampen niet-demonteerbaar zijn, kunt u de lamp niet vervangen.
Vervang de lamparmatuur als de lamp defect is.
Neem contact op met uw SUZUKI-dealer indien u de lamparmatuur wilt vervangen.

- LED-koplamp
- Richtingaanwijzer zijkant/alarmknipperlicht op spatbord of buitenspiegels
- Hooggeplaatst remlicht
- Parkeerlicht (auto met LED-koplampen)

Koplampen

LED-Type
Omdat speciale procedures vereist zijn, wordt u geadviseerd uw auto naar een SUZUKI-dealer te brengen voor de vervanging van een lamp.

Halogeen type

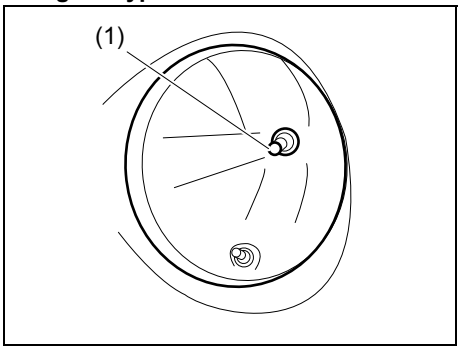

78RB07025

(1) Lamp

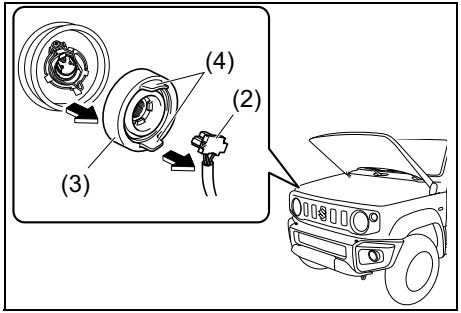

78RB07026

1) Open de motorkap terwijl de motor is uitgeschakeld. Koppel de koppeling los (2). Verwijder het afdichtrubber (3) door aan de handgreep (4) te trekken.

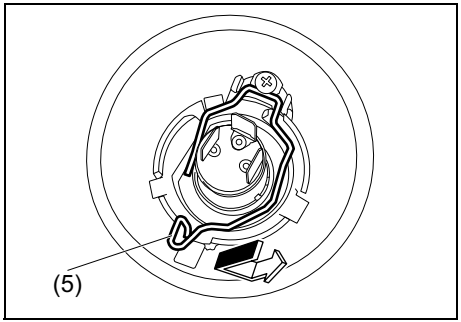

78RB07027

2) Duw de borgveer (5) naar voren en haak hem los. Verwijder vervolgens de gloeilamp. Monteer de nieuwe gloeilamp in de omgekeerde volgorde van het verwijderen.

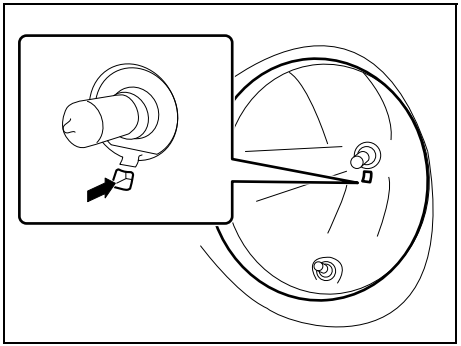

78RB07028

OPMERKING:
U kunt de plaats van de borgveer vanaf het gat in de koplamp zien.

Richtingaanwijzer voor en Parkeerlicht voor

Voor LED-parkeerlichten voor (indien uitgerust) wordt het aanbevolen dat u uw voertuig naar een SUZUKI-dealer brengt voor het vervangen van een lamp omdat er speciale procedures vereist zijn.

Voertuig met halogeen koplampen

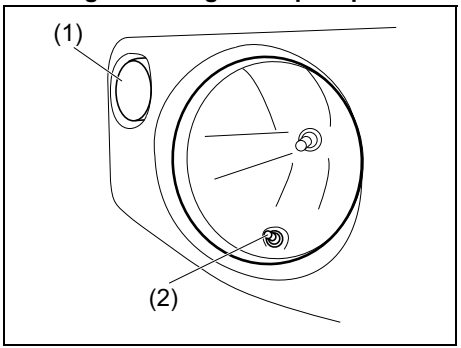

78RB07029

(1) Richtingaanwijzer voor
(2) Parkeerlicht voor

Voertuig met LED-koplampen

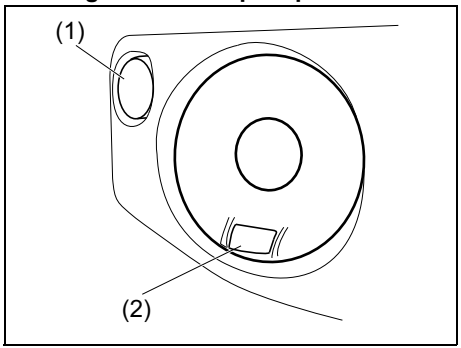

78RB07030

(1) Richtingaanwijzer voor
(2) LED-parkeerlicht voor

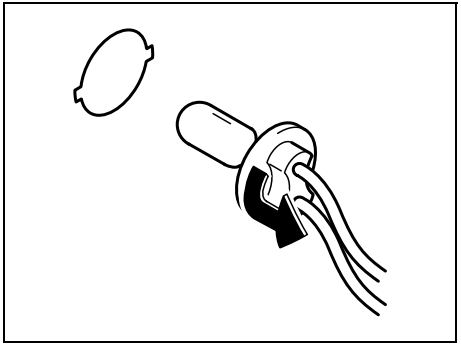

68PH00732

1) Open de motorkap terwijl de motor is uitgeschakeld. Om de lamphouder van de voorste richtingaanwijzer of het voorste parkeerlicht (voor voertuigen met halogeen koplampen) uit het lamphuis te verwijderen, dient u de houder tegen de klok in te draaien en vervolgens naar buiten te trekken.

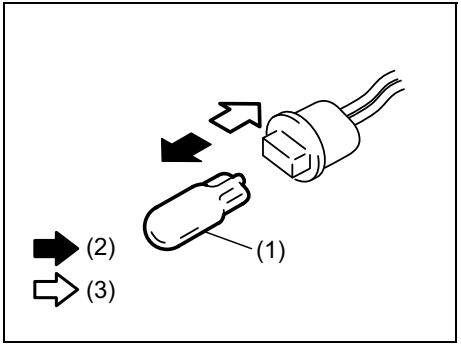

78RB07051

(2) Verwijderen
(3) Monteren

2) Om de lamp van het voorste parkeerlicht (1) te verwijderen en aan te brengen, hoeft u de lamp alleen maar naar buiten te trekken of naar binnen te drukken.

Richtingaanwijzer zijkant

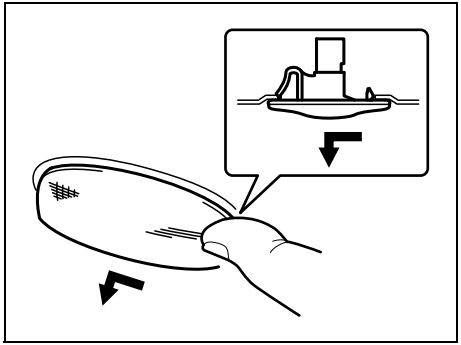

78RB07031

Aangezien de gloeilamp ingebouwd is, moet de lamparmatuur in zijn geheel worden vervangen. Verwijder de lamparmatuur door het lamphuis met uw vinger naar links te schuiven.

Mistvoorlicht (indien uitgerust)

1) Start de motor. Draai het stuurwiel naar de andere kant dan de kant waar het mistlicht is dat vervangen moet worden, zodat de lamp gemakkelijk bereikbaar is. Zet de motor vervolgens af.

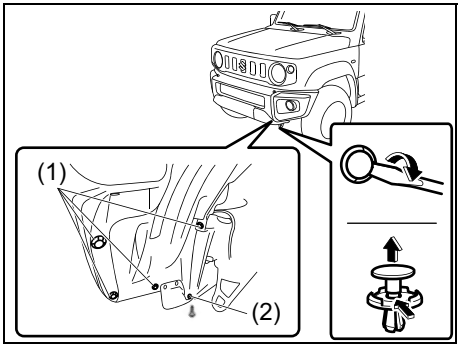

78RB07032

2) Verwijder de klemmen (1) en schroeven (2) aan de onderkant van de bumper.
Voor het verwijderen van de klem gebruikt u een platte schroevendraaier zoals wordt getoond in de afbeelding.

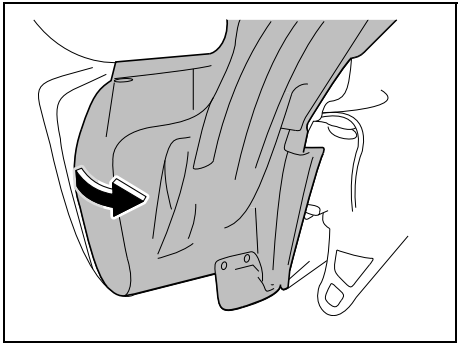

78RB07033

3) Open het uiteinde van de afdekking binnen het spatbord.

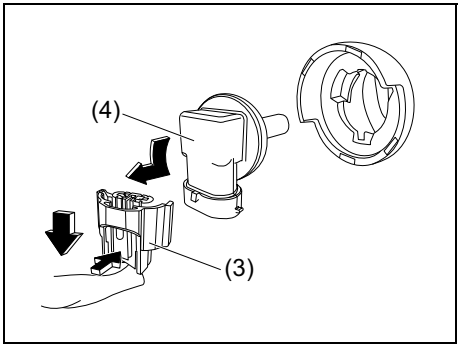

52R70140

4) Maak de stekker (3) los terwijl u op het vergrendellipje drukt. Draai de lamphouder (4) naar links en verwijder hem.

Overdaglicht (indien uitgerust)

Modellen zonder mistlampen voor

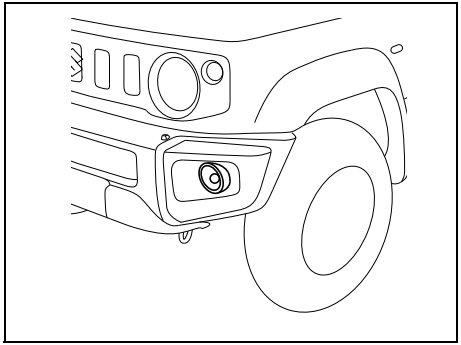

78RB07034

Modellen met mistvoorlicht

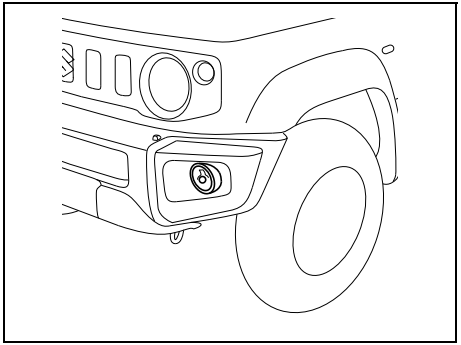

78RB07035

1) Om bij de dagrijverlichting te kunnen, opent u het uiteinde van de afdekking in het voorspatbord. Raadpleeg de procedure voor vervanging van de lamp van de “Mistlampen voor ” in dit hoofdstuk.

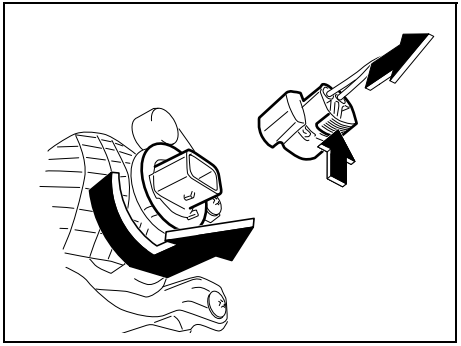

78RB07049

2) Maak de stekker los terwijl u op het vergrendellipje drukt. Draai de lamphouder naar links en verwijder hem.

OPMERKING:
Afhankelijk van de voertuigspecificaties, bevindt het overdaglicht zich on de mistlampen voor maar de vervangingsmethode is hetzelfde als de bovenstaande.

Combinatielicht achter

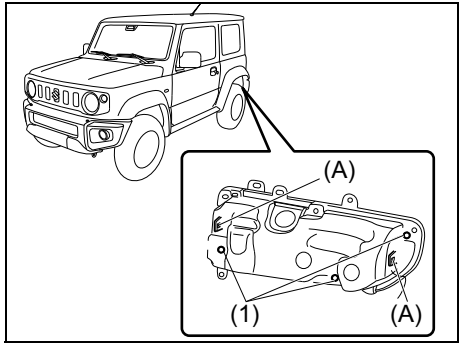

78RB07036

1) Verwijder de moeren (1) en trek het combinatielicht achter uit de achterbumper door de haken te duwen (A).

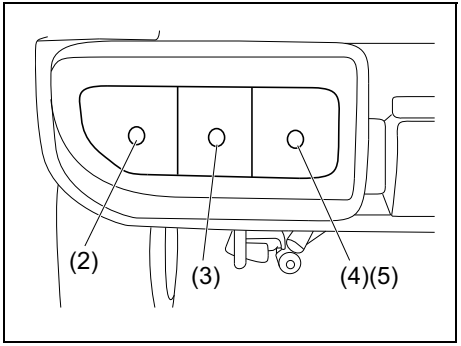

78RB07037

(2) Remlicht/achterlicht
(3) Richtingaanwijzer achter
(4) Achteruitrijlicht
(5) Achtermistlicht (indien uitgerust)

2) Om de lamphouder van de bovenstaande lamp uit het lamphuis te verwijderen, dient u de houder linksom te draaien en vervolgens naar buiten te trekken.

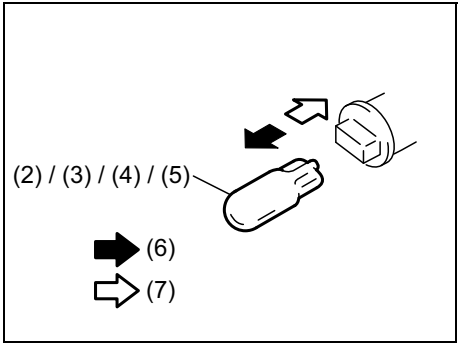

78RB07038

(6) Verwijderen
(7) Monteren

3) Om de lamp te verwijderen van het rem/achterlicht (2), de richtingaanwijzer achter (3), het achteruitrijlicht (4) of het mistachterlicht (5) (indien uitgerust), duwt of trekt u simpelweg aan de lamp.

Kentekenplaatverlichting

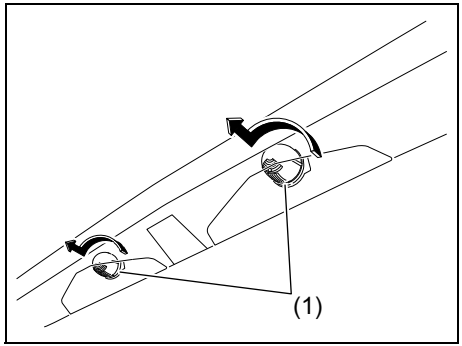

52RM70070

1) Verwijder de gloeilamphouder (1) door deze naar links te draaien.

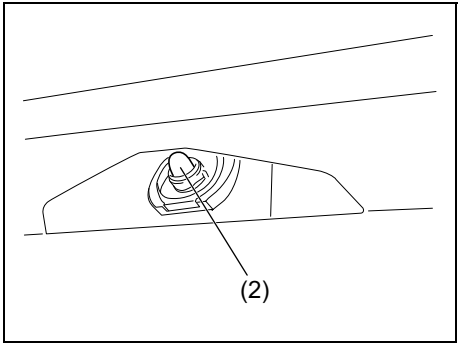

76MH0A126

2) Om de gloeilamp van de kentekenplaatverlichting (2) te verwijderen en aan te brengen, hoeft u de lamp alleen maar naar buiten te trekken of naar binnen te drukken.

Hooggeplaatst remlicht

LED wordt gebruikt. Wij raden u aan uw auto naar een SUZUKI-dealer te brengen voor het vervangen van een lamp omdat er speciale procedures vereist zijn.

Interieurverlichting

Het lampglas wordt als afgebeeld verwijderd met een platte schroevendraaier die in een zachte doek is gewikkeld. Aanbrengen gebeurt eenvoudig door het aandrukken van het lampglas.

Voor

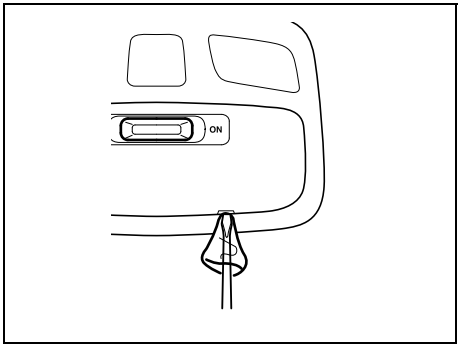

76MH0A139

Bagageruimte (indien uitgerust)

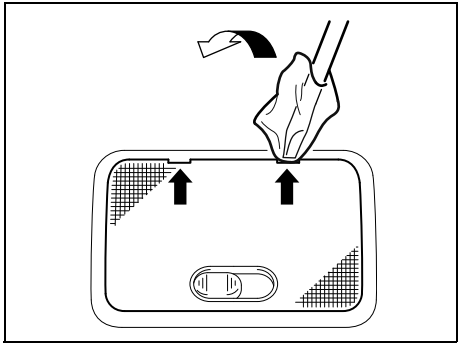

78RB07039

Ruitenwisserbladen

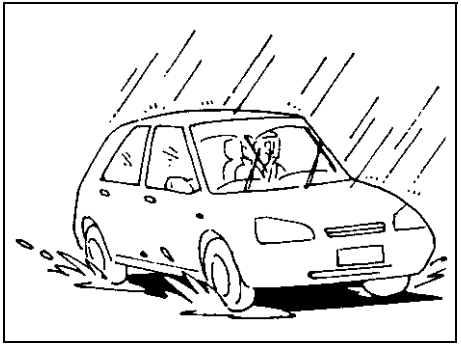

54G129

Vernieuw de ruitenwisserbladen als deze broos zijn of op andere wijze beschadigd, of als deze bij het wissen strepen achterlaten.

Volg de onderstaande procedure voor het vervangen van de ruitenwisserbladen.

LET OP

Laat de ruitenwisserarm bij het vervangen van het wisserblad niet tegen de ruit terugklappen, daar de ruit hierdoor bekrast kan worden of breken.

OPMERKING:
Afhankelijk van de voertuigspecificaties is het mogelijk dat uw ruitenwisserbladen verschillen van de hier beschreven wisserbladen. Mocht dit het geval zijn, raadpleeg dan een SUZUKI-dealer voor de juiste wijze van vervangen.

Voor de voorruitenwissers:

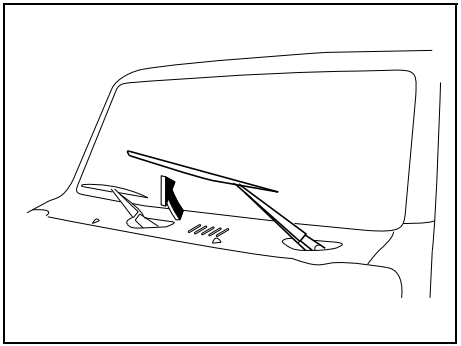

78RB07040.

1) Neem de ruitenwisserarm weg van de ruit.

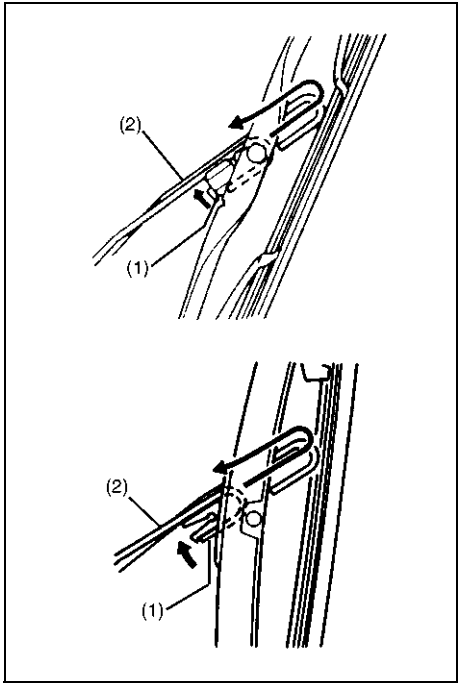

54G130

2) Duw de vergrendelklem (1) in de richting van de wisserarm (2) en maak de wisser los van de arm zoals afgebeeld.
3) Trek het bevestigingseind van het wisserblad los en schuif het blad op de afgebeelde wijze naar buiten.

(Verwijderen)

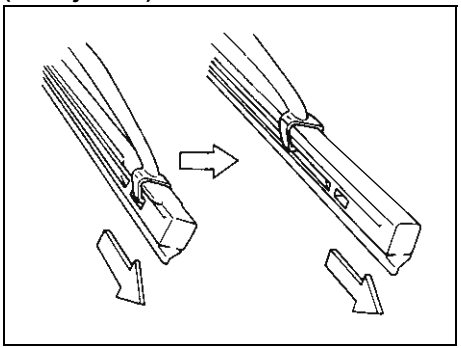

78RB07045.

(Monteren)

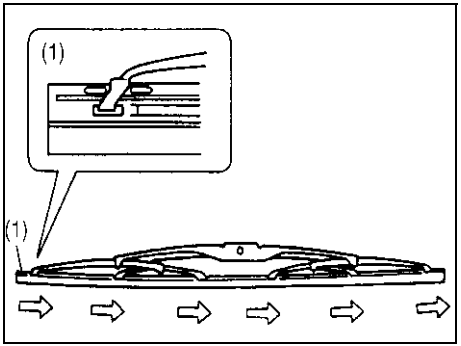

54G132

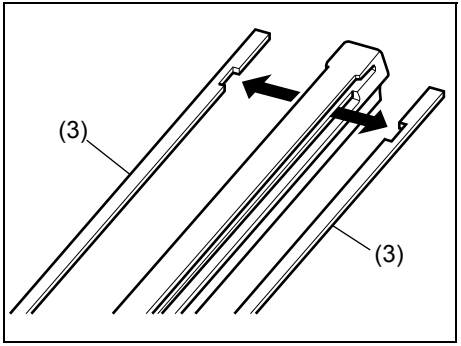

78RB07041

(3) Houder

4) Verwijder, indien nodig, de twee metalen houders van het oude wisserblad en bevestig deze aan het nieuwe wisserblad.
5) Monteer het nieuwe wisserblad in de omgekeerde volgorde van het verwijderen, met het bevestigingseind naar de wisserarm gericht. Controleer of het wisserblad correct in alle haken zit. Klem het uiteinde op zijn plaats vast.
6) Monteer de wisser aan de wisserarm en controleer of de vergrendelklem stevig aan de arm is bevestigd.

Voor achterruitenwissers:

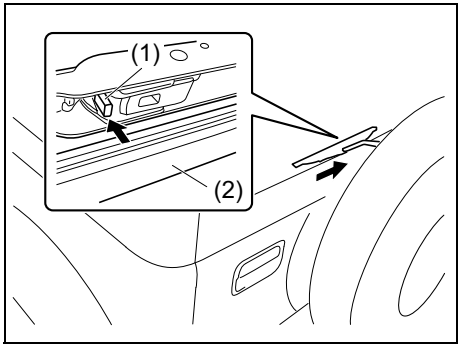

78RB07047

(1) Vergrendeleinde
(2) Bladrubber

1) Til de achterruitenwisser iets van de achterruit op. Verwijder het ruitenwisserframe van de achterruitenwisserarm door op de vergrendeling (1) aan de zijkant van het frame van het ruitenwisserblad te drukken en vervolgens het ruitenwisserframe in de richting van de pijl te drukken met het vergrendeleinde (1) ontgrendeld in bovenstaande afbeelding.

OPMERKING:
Breng de achterruitenwisserarm langzaam terug na het verwijderen van het achterruitenwisserblad.

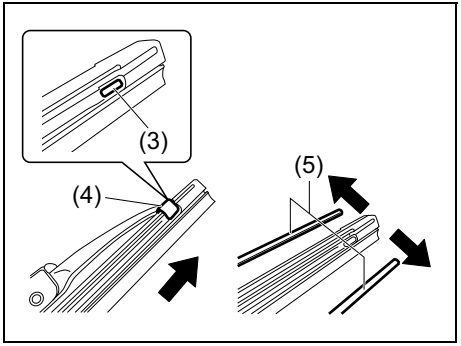

77R60050

(3) Stop
(4) Haak
(5) Houder

2) Trek het ruitenwisserblad en verwijder het ruitenwisserframe van de stop (3) van het ruitenwisserframe van de haak wordt gehaald (4). Verwijder de houders (5) van het ruitenwisserblad.

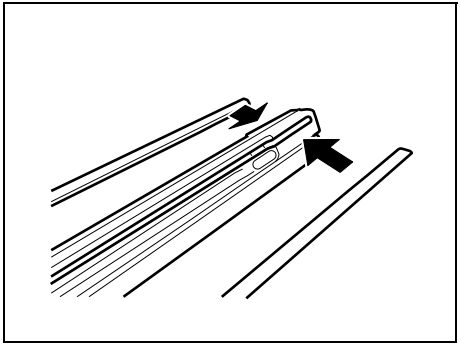

63R60160

3) Als het nieuwe blad wordt geleverd zonder de twee metalen houders, installeer deze dan van het oude blad naar het nieuwe.

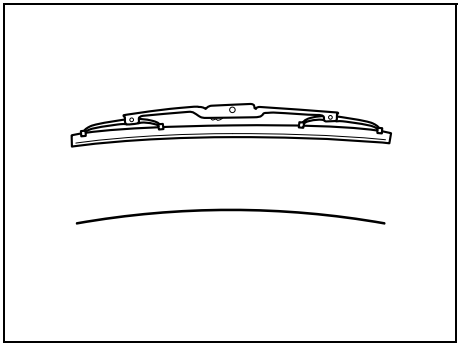

77R60030

4) Installeer de houders langs de richting van de camber zoals getoond in de afbeelding.

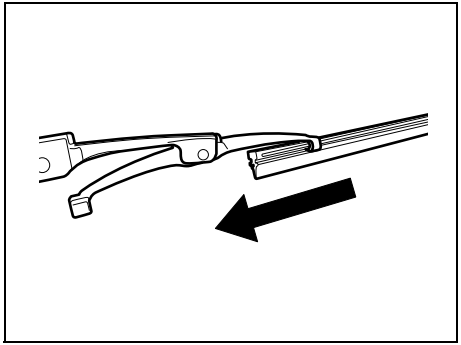

63R60180

5) Schuif het nieuwe ruitenwisserblad in het ruitenwisserframe. Plaats bij het installeren van het bladrubber in de zijde onder stop op het ruitenwisser-blad.

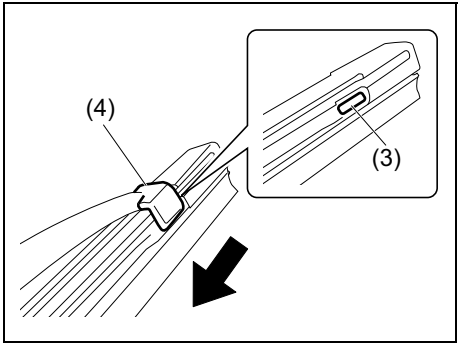

77R60060

(6) Stop
(7) Haak

6) Zet het ruitenwisserblad stevig vast door de haak (7) in de stopper te duwen (6).

7) Plaats het ruitenwisserframe van de achterruitenwisserarm in omgekeerde volgorde van verwijderen. Zorg ervoor dat het achterruitenwisserblad stevig is geplaatst.

Ruitensproeiervloeistof

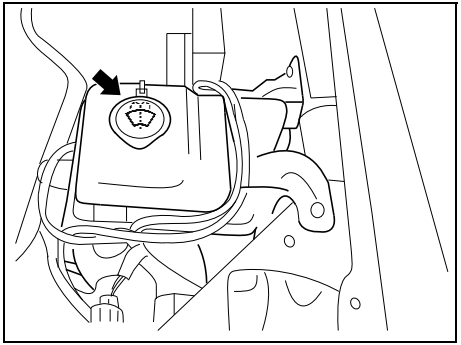

78RB07046

Controleer of er voldoende vloeistof in het reservoir aanwezig is. Vul indien nodig vloeistof bij. Gebruik om bij te vullen een goede kwaliteit ruitensproeiervloeistof, zo nodig met water verdund.

OPMERKING:
SUZUKI beveelt sterk het gebruik van ruitensproeiervloeistof van het merk ECSTAR aan. ECSTAR is speciaal samengesteld voor uw SUZUKI-product en draagt bij aan de gewenste voertuigprestaties en ideale rijervaring.

⚠ WAARSCHUWING

Vul het sproeiervloeistofreservoir niet met radiateur-antivries. Het zicht door de voorruit zal aanzienlijk verslechteren en de carrosserielak kan aangetast worden als deze vloeistof op de ruit gesproeid wordt.

LET OP

Bediening van de ruitensproeier zonder dat er vloeistof in het reservoir aanwezig is, kan tot beschadiging van de ruitensproeiermotor leiden.

Airconditioning

Als u de airconditioning langere tijd niet hebt gebruikt, zoals in de winter, is het mogelijk dat deze minder goed werkt wanneer hij weer ingeschakeld wordt. Om een optimale prestatie en duurzaamheid van uw airconditioning te verkrijgen, moet u deze af en toe laten draaien. Schakel de airconditioning minstens een keer per maand voor 1 minuut in terwijl de motor stationair draait. Het koelmiddel en de olie worden dan door het systeem gecirculeerd, waardoor de interne componenten in goede staat blijven.

Vervangen van het airconditioning-filter

Aangezien speciale vaardigheden vereist zijn, dient u voor dit karwei een SUZUKI-dealer om hulp te vragen.

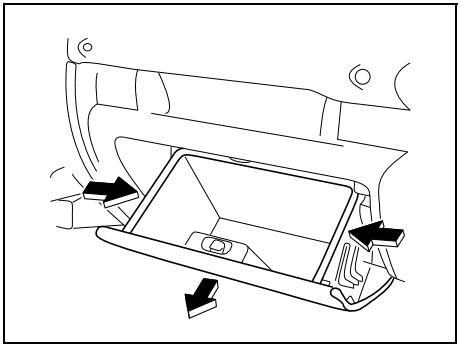

78RB07042

1) Om bij de airconditioningsfilter te kunnen, verwijdert u het handschoenenkastje door beide zijden van het handschoenenkastje naar binnen te drukken en deze naar buiten te trekken.

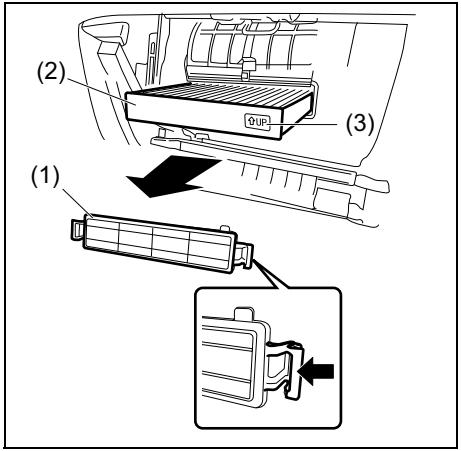

78RB07043

2) Verwijder de afdekking (1) en trek het airconditioningfilter (2) naar buiten.

OPMERKING:
Monteer het nieuwe filter met de UP-markering (3) naar boven gericht.

PECH ONDERWEG

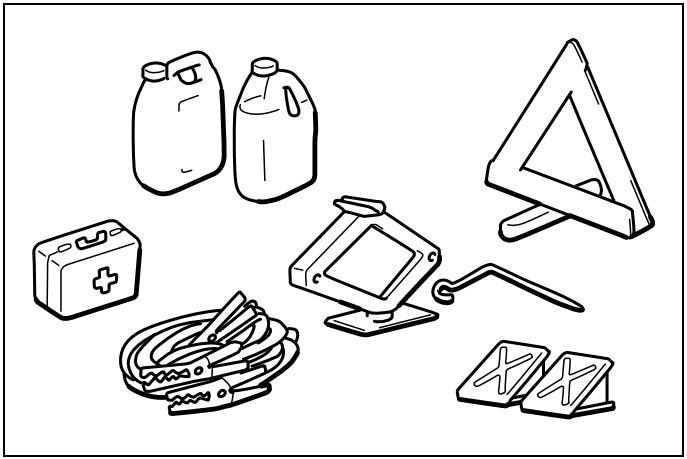

60G411

Bandenwisselgereedschap 7-1
Instructies bij het opkrikken 7-1
Instructies voor het starten met hulpstartkabels 7-5
Slepen van de auto (voor recreatieve doeleinden) 7-6
Motorstoring: Als de startmotor niet werkt 7-10
Motorstoring: Start niet 7-10
Motorstoring: Als de motor oververhit is 7-10

Bandenwisselgereedschap

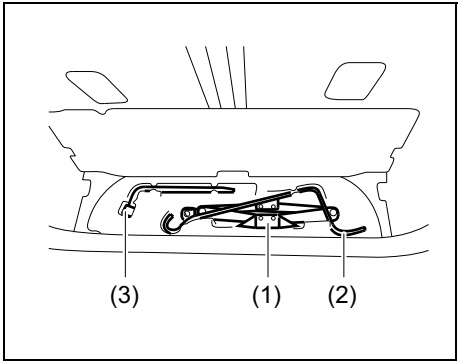

78RB08001

(1) Krik
(2) Krikzwengel
(3) Wielsleutel

Het bandenwisselgereedschap bevindt zich in de bagageruimte.
Zie “BAGAGERUIMTE” in het hoofdstuk “GEILLUSTREERDE INHOUDSOPGAVE”.

Instructies bij het opkrikken

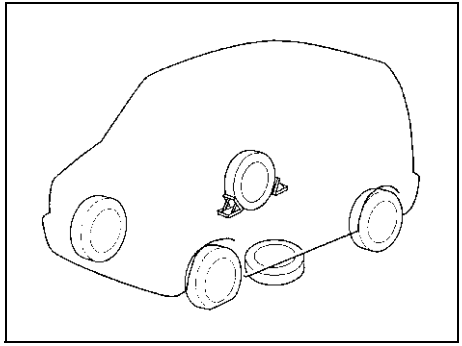

75F062

1) Parkeer de auto op een vlakke, stevige ondergrond.
2) Trek de handrem stevig aan en schakel in “P” (parkeren) wanneer de auto is uitgerust met een automatische transmissie of in “R” (achteruit) wanneer de auto is uitgerust met een handgeschakelde transmissie.

⚠ WAARSCHUWING

- **Schakel naar “P” (parkeren) voor een auto met automatische transmissie of naar “R” (achteruit) voor een auto met handgeschakelde transmissie wanneer u de auto opkrikt.**
- **Krik de auto nooit op met de transmissie in “N” (neutraal). De krik staat dan niet stabiel, wat tot een ongeval kan leiden.**

3) Schakel de alarmknipperlichten in als uw auto zich in de buurt van ander verkeer bevindt.
4) Plaats blokken voor en achter het wiel dat diagonaal is ten opzichte van het wiel dat wordt opgekrikt.
5) Leg het reservewiel bij het wiel dat opgekrikt wordt, zoals aangegeven in de afbeelding, voor het geval dat de krik verschuift.

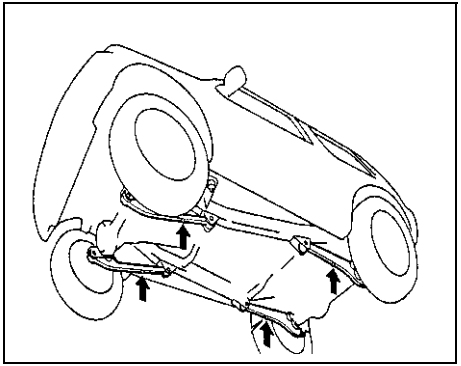

78RB08007

Voorwiel/achterwiel

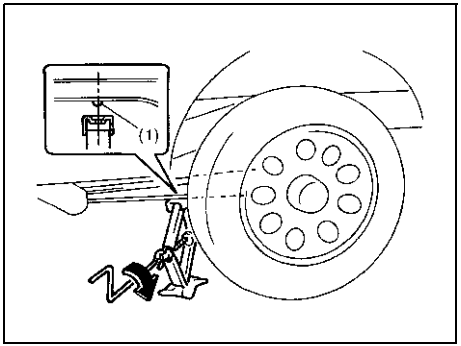

54G277

(1) Wielnaaf

6) Plaats de krik verticaal en breng hem omhoog door de krikhendel met de klok mee te draaien totdat de uitsparing aan de bovenzijde van de krik in de verdikking (1) van de carrosserie past, zoals weergegeven in de illustratie.
7) Draai de krik langzaam verder omhoog totdat het wiel vrij van de grond is. Krik de auto niet meer op dan nodig is.

⚠ WAARSCHUWING

- **Gebruik de krik uitsluitend om wielen te verwisselen op een vlakke, stevige ondergrond.**
- **Krik de auto nooit op een helling op.**
- **Hef de auto nooit op met de krik op een andere locatie dan die tussen de frameuitsparingen in de buurt van het te wisselen wiel.**
- **Zorg dat de krik minimaal 51 mm (2 in.) omhoog is gezet voordat deze in contact komt met de verdikking. Gebruik van de krik wanneer deze minder dan 51 mm (2 in.) opgekrikt is, kan leiden tot een defecte werking van de krik.**
- **Niemand mag met eender welk deel van zijn lichaam onder een voertuig gaan liggen dat ondersteund wordt door een krik.**
- **Start de motor niet zolang de auto opgekrikt is en laat geen passagiers in de opgekrikte auto zitten.**

Opkrikken van de auto met een garagekrik

- Breng de garagekrik onder een van de hierna aangegeven punten aan.
- Ondersteun de opgekrikte auto altijd met assteunen (in de handel verkrijgbaar) onder de hierna aangegeven punten.

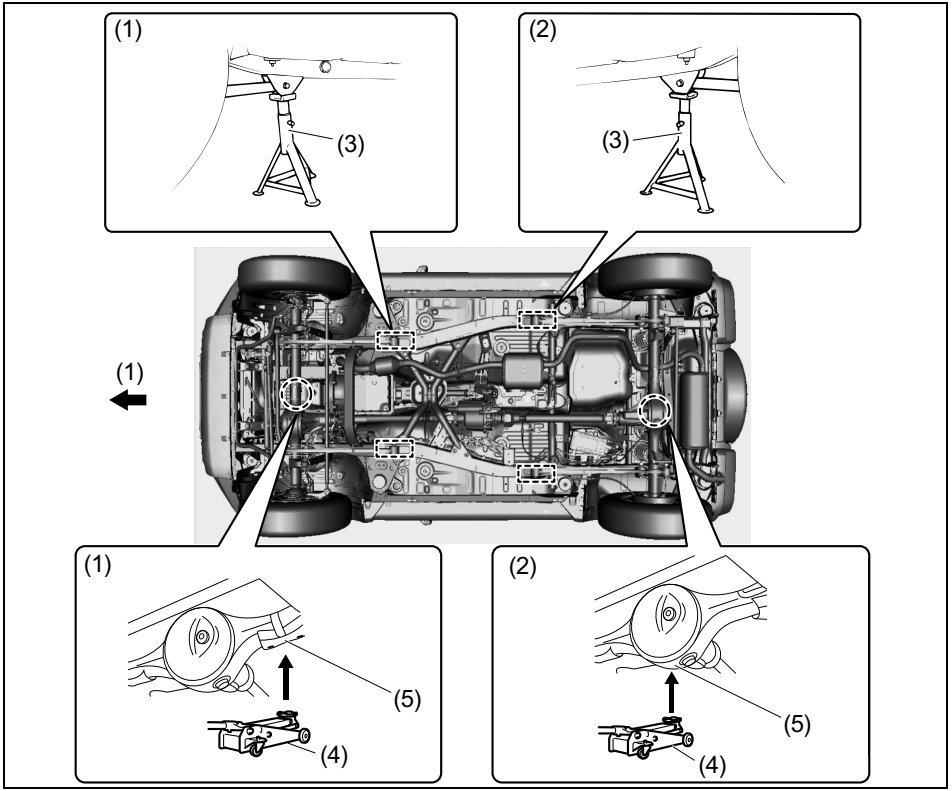

78RB08002

(1) Voor
(2) Achter
(3) Assteun
(4) Garagekrik
(5) Krikpunt voor garagekrik

LET OP

Breng nooit een garagekrik aan op de uitlaatpijp, de spatbescherming van het voorspatbord, de zijdorpel, de spatbescherming van het achterspatbord, voorasdifferentieel of achterasdifferentieel.

OPMERKING:
Neem voor verdere informatie contact op met een SUZUKI-dealer.

Wiel verwisselen

Ga als volgt te werk om een wiel te verwisselen:
1) Bereid de krik, het gereedschap en het reservewiel.
2) Draai de wielmoeren los zonder ze te verwijderen.
3) Krik de auto op (volg de aanwijzingen in dit hoofdstuk op).

⚠ WAARSCHUWING

- **Schakel naar “P” (parkeren) voor een auto met automatische transmissie of naar “R” (achteruit) voor een auto met handgeschakelde transmissie wanneer u de auto opkrikt.**
- **Krik de auto nooit op met de transmissie in “N” (neutraal). De krik staat dan niet stabiel, wat tot een ongeval kan leiden.**

4) Verwijder de wielmoeren en het wiel.

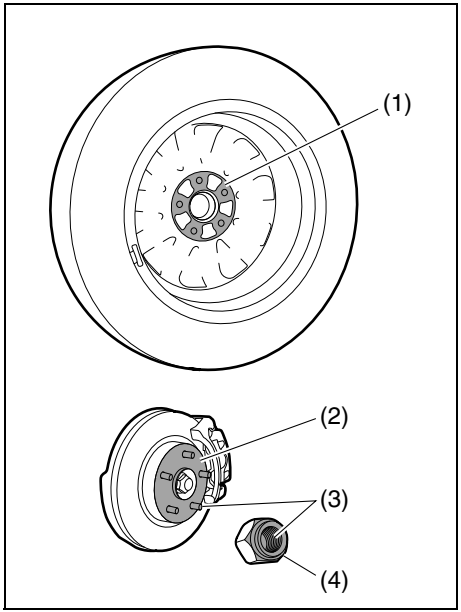

65J4033

5) Verwijder met een schone doek modder en vuil van het wiel (1), de wielnaaf (2), de schroefdraad (3) en de buitenkant van de wielmoeren (4).
Maak de wielnaaf voorzichtig schoon; deze is mogelijk heet van het rijden.

6) Breng het nieuwe wiel aan en draai de wielmoeren met de tapse kant naar het wiel gericht op de schroefdraad. Haal de wielmoeren handvast aan tot het wiel goed tegen de wielnaaf zit.

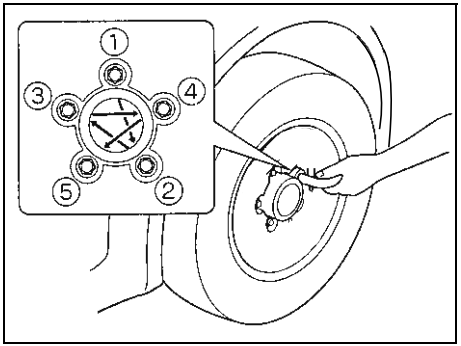

78RB08003

Aanhaalkoppel voor wielmoer
100 Nm (10,0 kg-m, 72,3 lb-ft)

7) Laat de krik zakken en draai de moeren met een wielsleutel in de genummerde volgorde aan, zoals aangegeven in de afbeelding.

⚠ WAARSCHUWING

Gebruik originele wielmoeren en trek ze zo snel mogelijk na het vervangen van de wielen aan tot het voorgeschreven aanhaalkoppel. Onjuiste wielmoeren of slecht aangetrokken wielmoeren kunnen loskomen of afvallen, wat kan leiden tot een ongeval. Als u geen momentsleutel hebt, laat het aanhaalkoppel van de wielmoeren dan door een SUZUKI-dealer nakijken.

Instructies voor het starten met hulpstartkabels

⚠ WAARSCHUWING

- **Probeer nooit de motor met hulpstartkabels te starten als het er naar uit ziet dat de loodaccu bevroren is. Accu's die in deze toestand zijn kunnen ontploffen.**
- **Zorg tijdens het aansluiten van de hulpstartkabels dat uw handen en de kabels uit de buurt blijven van poelies, aandrijfriemen en ventilators.**
- **Loodaccu's produceren brandbaar waterstofgas. Houd vuur en vonken uit de buurt van de accu om een ontploffing te voorkomen. Rook niet bij werkzaamheden in de buurt van de accu.**
- **Voorkom dat de twee auto's met elkaar in aanraking komen wanneer de hulpaccu zich in een andere auto bevindt.**
- **Laat uw auto door een SUZUKI-dealer nakijken als uw loodaccu herhaaldelijk, en zonder duidelijke reden, ontlaadt.**

(vervolg)

⚠ WAARSCHUWING

(vervolg)

- **Om verwonding en beschadiging van de auto en de accu te voorkomen, moeten de onderstaande aanwijzingen voor het starten met hulpstartkabels nauwgezet worden opgevolgd.**
  Roep in geval van twijfel de hulp van de wegenwacht in.

LET OP

De auto mag niet gestart worden door trekken of duwen. Deze manier van handelen kan blijvende schade aan de katalysator toebrengen. Gebruik hulpstartkabels om een auto met zwakke of ontladen accu te starten.

1) Gebruik uitsluitend een 12-volt loodaccu als hulpaccu. Plaats de goede 12-volt loodaccu vlakbij de auto zodat de hulpstartkabels beide accu's bereiken. Zorg dat de auto's geen contact maken als de accu van een andere auto als hulpaccu wordt gebruikt. Trek bij beide auto's de handrem goed aan.
2) Schakel alle auto-accessoires uit, met uitzondering van die nodig zijn in verband met de verkeersveiligheid (koplampen, alarmknipperlichten enz.).

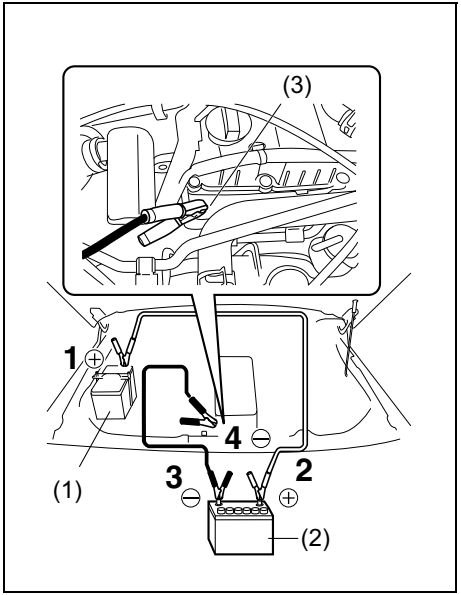

78RB08004

3) Sluit de hulpstartkabels als volgt aan:
   1. Sluit het ene uiteinde van de startkabel op de pluspool (+) van de ontladen accu (1) aan.
   2. Sluit het andere uiteinde op de pluspool (+) van de hulpaccu (2) aan.
   3. Sluit het ene uiteinde van de tweede startkabel op de minpool (–) van de hulpaccu (2) aan.
   4. Sluit het andere uiteinde aan op een ongelakt metalen deel (3) in het cilinderblok van motor in de auto met de ontladen accu (1).

⚠ WAARSCHUWING

Aangezien er kans op ontploffing is, mag de hulpstartkabel nooit rechtstreeks op de minpool (–) van de ontladen accu aangesloten worden.

4) Start, indien van toepassing, de motor van de auto met de hulpaccu. Laat de motor met middelmatig toerental draaien.
5) Start de motor van de auto met de ontladen accu.
6) Verwijder de hulpstartkabels in precies de omgekeerde volgorde van die waarin ze bevestigd werden.

Slepen van de auto (voor recreatieve doeleinden)

Roep de hulp van een takelwagen in als de auto gesleept moet worden. Een SUZUKI-dealer kan uw gedetailleerde informatie geven over het slepen.

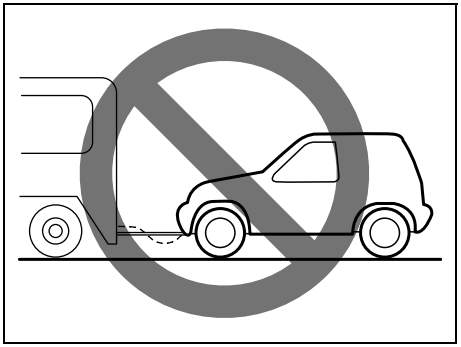

54G586

⚠ WAARSCHUWING

Volg bij het slepen van de auto de onderstaande aanwijzingen op, om ongevallen en beschadiging van de auto te voorkomen. Zorg er bovendien voor dat u zich houdt aan de ter plaatse geldende wettelijke bepalingen betreffende de verlichting van het te slepen voertuig en de trekhaken of sleepstangen.

⚠ WAARSCHUWING

Gebruik altijd een veiligheidsketting wanneer de auto wordt gesleept.

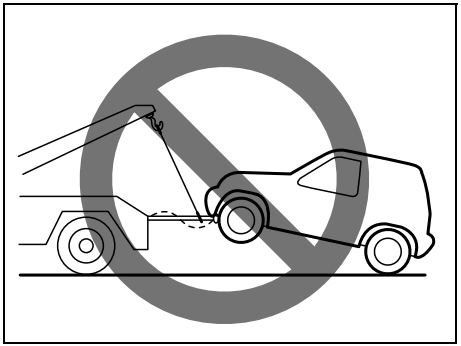

54G587

LET OP

Sleep uw auto niet met de achterwielen direct op de grond (en de transmissie in de vrijstand). Als u dat wel doet, wordt de transmissie ernstig beschadigd.

⚠ WAARSCHUWING

Als bij auto's die zijn uitgerust met het dubbele sensor remhulpsysteem de auto wordt gesleept met de motor aan, moet u de OFF-schakelaar van het dubbele sensor remhulpsysteem indrukken om het dubbele sensor remhulpsysteem uit te schakelen. Als dit niet wordt gedaan, bestaat er kans op een ongeluk omdat het systeem onverwachts kan worden geactiveerd.

LET OP

Neem de volgende punten in acht wanneer de auto wordt gesleept.

- **De juiste uitrusting en werkwijze zijn van belang om te voorkomen dat de auto tijdens het slepen wordt beschadigd.**
- **Bij gebruik van de framehaak kan de auto voor korte afstanden met lage snelheid op een verharde weg worden gesleept.**

Alvorens de auto te slepen

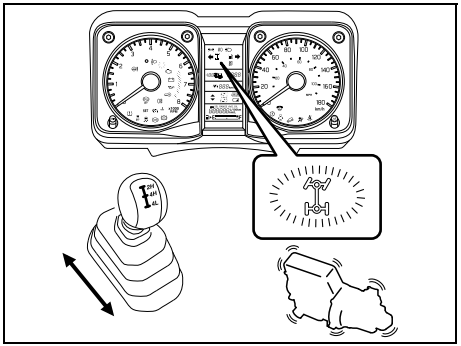

78RB08008

Als u uw auto sleept met de voorwielen op de grond, zet de versnellingsbak dan in neutraal en zorg ervoor dat het 4WD-controlelichtje op het instrumentenpaneel gaat branden wanneer u de overnemer gebruikt om te schakelen naar 4-wielaandrijving met hoog bereik ("4H"), en uitgaat wanneer u de overnemer gebruikt om over te schakelen op 2-wielaandrijving ("2H") terwijl de motor draait. Als de 4WD indicator niet gaat branden of niet uitgaat - dat wil zeggen dat de pneumatische vrijloopnaven niet vergrendeld of ontgrendeld kunnen worden - moet de auto worden gesleept met de voorwielen van de grond en de achterwielen op een dolly.

Slepen van een defecte auto

Als uw auto is uitgeschakeld, en als de stuurinrichting en de aandrijving in goede staat verkeren (en de motor gestart kan worden in geval van 4WD auto's), kan de auto gesleept worden volgens de instructies in dit hoofdstuk. Uw auto kan ook worden gesleept door een takelwagen met de voor- of achterwielen opgeheven, volgens de onderstaande instructies.

Voorwielen opgeheven (alle modellen)

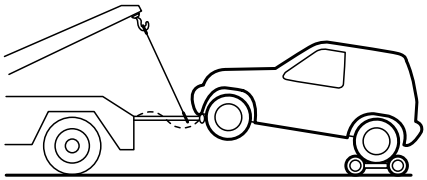

54G279

Voorwielen opgeheven
Uw auto kan worden gesleept door een takelwagen met de voorwielen opgeheven en een dolly onder de achterwielen.

Achterwielen opgeheven (alle modellen)

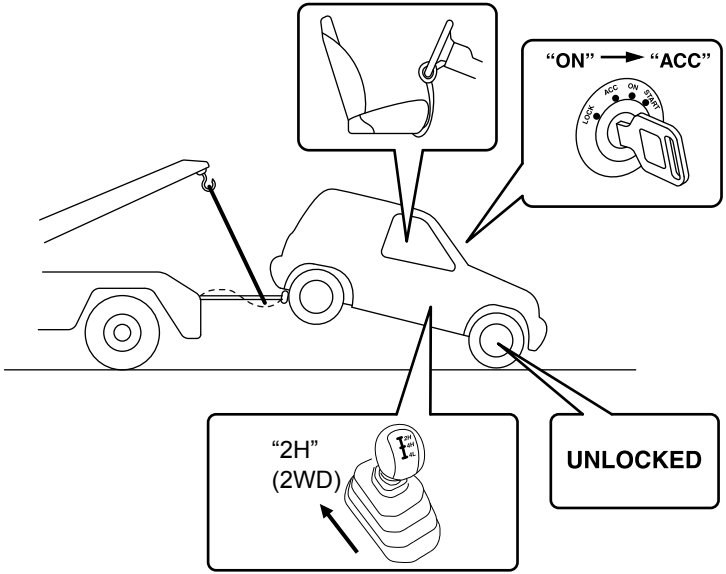

78RB08006

Achterwielen opgeheven

Uw auto kan worden gesleept door een takelwagen met de achterwielen opgeheven en de voorwielen op de grond. De sleepsnelheid mag niet hoger zijn dan 90 km/h (55 mph).

Voor dit type slepen:

1) Zet de handgeschakelde transmissie in de vrijstand of de automatische transmissie in de "P" stand en start de motor.
2) Zet de overnemer in de stand 2WD ("2H").
3) Zorg ervoor dat het 4WD-controlelichtje op het instrumentenpaneel is uitgeschakeld.

LET OP
Als de pneumatische vrijloopnaven niet ontgrendeld kunnen worden, sleep de auto met de achterwielen opgeheven en een dolly onder de voorwielen.

4) Draai de contactsleutel naar de "ACC" stand om de motor te stoppen en het stuurwiel te ontgrendelen.

LET OP
De stuurkolom is niet sterk genoeg om de schokken te kunnen verwerken die tijdens het slepen via de voorwielen worden overgebracht.

5) Zorg ervoor dat de voorwielen recht vooruit wijzen en zet het stuurwiel vast met een stuurkleminrichting ontworpen voor sleepdoeleinden.

Motorstoring: Als de startmotor niet werkt

1) Probeer het contactslot in de “START”-stand te zetten terwijl de koplampen zijn ingeschakeld om de staat van de loodaccu vast te stellen. Als de koplampen zwakker worden of uitgaan, mag aangenomen worden dat de loodaccu ontladen is of de accuklemmen slecht contact maken. Laad de loodaccu op of corrigeer de aansluiting van de accuklemmen.
2) Controleer de zekeringen als de koplampen helder blijven branden. Er kan sprake zijn van een ernstige storing in de elektrische installatie als het niet duidelijk is waarom de startmotor niet werkt. Laat de auto door een SUZUKI-dealer nakijken.

Motorstoring: Start niet

Zorg dat uw voertuig genoeg brandstof en acculading heeft.
Als de motor niet start bij zeer koude omstandigheden, drukt u het gaspedaal tot op de vloer in en houdt u deze ingedrukt terwijl de motor aan te zwengelen.
Zie “Motor starten” in het hoofdstuk “BEDIENING VAN DE AUTO”.
Als de motor nog steeds niet start, laat uw auto dan nakijken door een SUZUKI-dealer.

- Laat de startmotor niet langer dan 12 seconden per keer werken.

Motorstoring: Als de motor oververhit is

De motor kan onder zware bedrijfsomstandigheden tijdelijk oververhit raken. Als het waarschuwingslampje voor een hoge koelvloeistoftemperatuur gaat branden voor oververhitting of de meter voor de koelvloeistoftemperatuur geeft oververhitting aan tijdens het rijden:

1) Zet de airconditioner uit.
2) Parkeer de auto op een veilige plaats langs de kant van de weg.
3) Laat de motor bij een normale stilstaande snelheid enkele minuten lopen totdat het waarschuwingslampje voor een hoge koelvloeistoftemperatuur uitgaat of totdat de indicator binnen het normale, acceptabele temperatuurbereik tussen “H” en “C” staat.

⚠ WAARSCHUWING

Breng de auto zo snel mogelijk op een veilige plaats tot stilstand en zet de motor af als er ontsnappende stoom te zien of te horen is. Maak de motorkap niet open zolang er stoom te zien is. Open de motorkap om te kijken of de koelvloeistof nog kookt als geen teken van ontsnappende stoom meer te zien of te horen is. Wacht tot de koelvloeistof voldoende is afgekoeld alvorens verder iets te ondernemen.

Als het waarschuwingslampje voor hoge koelvloeistoftemperatuur niet uitgaat of als de temperatuurindicator niet zakt tot het normale, acceptabele bereik:

1) Zet de motor af en controleer of de waterpompriem en de poelies beschadigd zijn of slippen. Corrigeer eventueel het vastgestelde defect.
2) Controleer het koelvloeistofpeil in het reservoir. Zoek naar lekkages in de radiateur, de waterpomp en de radiateur- en verwarmingsslangen als het vloeistofpeil lager staat dan het “LOW” streepje. Wanneer lekkages worden vastgesteld die misschien oververhitting hebben veroorzaakt, mag de auto niet meer worden gebruikt voordat deze defecten gecorrigeerd zijn.
3) Vul eerst koelvloeistof bij in het expansietankje en daarna in de radiateur als geen lekkages worden vastgesteld. (Zie “Koelvloeistof” in het hoofdstuk “INSPECTIE EN ONDERHOUD”.)

OPMERKING:
Neem contact op met een SUZUKI-dealer als de motor oververhit raakt en u twijfelt wat u moet doen.

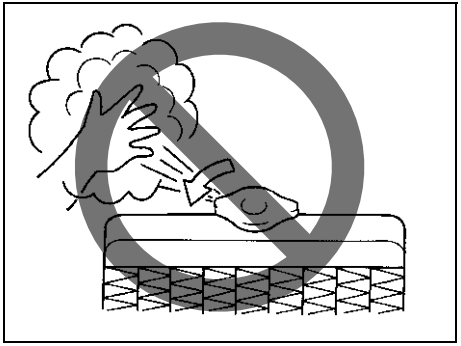

65D614

⚠ WAARSCHUWING

- **Het is gevaarlijk de radiateurdop te verwijderen wanneer de motor heet is. Gloeiend hete vloeistof en stoom kunnen naar buiten spuiten. Wacht tot de vloeistof voldoende is afgekoeld alvorens de dop te verwijderen.**
- **Houd handen, gereedschap en kleding uit de buurt van de motorkoelventilator en de ventilator van de airconditioner, om persoonlijk letsel te voorkomen. De stilstaande elektrische ventilators kunnen onverwachts beginnen te draaien.**

ONDERHOUD VAN DE CARROSSERIE

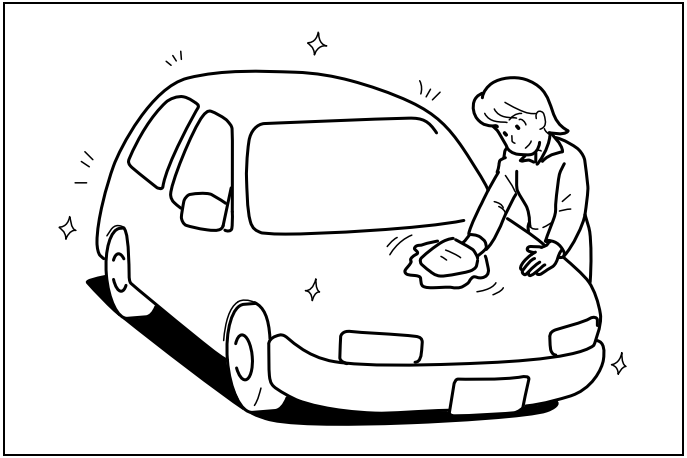

60G412

Roestwering **8-1**
Schoonmaken van de auto **8-2**

Roestwering

Het is belangrijk de auto goed te onderhouden en tegen roest te beschermen. Hierna zijn aanwijzingen gegeven over hoe de auto verzorgd moet worden om roestvorming tegen te gaan. Lees de instructies aandachtig door en volg ze zo nauwkeurig mogelijk op.

Belangrijke informatie betreffende roestwering

Veel voorkomende oorzaken van roestvorming

1) Ophoping van strooizout, vuil, vocht of chemicaliën in moeilijk bereikbare hoeken van de ondercarrosserie of het frame.
2) Afsplinteren, bekrassen of andere beschadiging van de carrosserielak als gevolg van kleine ongevallen of steenslag.

Factoren die roestvorming versnellen

1) Strooizout, stofonderdrukkende chemicaliën, zeelucht of industriële vervuiling zullen de aantasting van het metaal versnellen.
2) Een hoge vochtigheidsgraad zal roestvorming sterk in de hand werken, vooral als de temperatuur juist boven het vriespunt is.
3) Vocht in sommige delen van de carrosserie gedurende langere tijd, hoewel de andere carrosseriedelen volledig droog zijn, zal roestvorming bevorderen.
4) Hoge temperaturen zullen het roesten versnellen, vooral in die delen van de carrosserie die niet goed geventileerd kunnen worden om te drogen.

Deze beschrijving toont aan hoe belangrijk het is de auto (vooral de ondercarrosserie) zo schoon en droog mogelijk te houden. Eveneens is het van belang eventuele schade aan de lak en de beschermende lagen zo snel mogelijk te herstellen.

Voorkomen van roestvorming

Regelmatig wassen van de auto

De beste manier om de lak intact te houden en roestvorming tegen te gaan, is de auto schoon te houden door regelmatig wassen.
Was de auto minstens een keer gedurende de winter en een keer na de winter. Houd de auto, vooral de onderkant, zo schoon en droog als mogelijk is.
Wanneer in de winter vaak op wegen met strooizout gereden wordt, moet de auto minstens eens per maand gewassen worden. Als u dichtbij zee woont, moet de auto het hele jaar door minstens eens per maand gewassen worden.

Zie de paragraaf “Schoonmaken van de auto” voor informatie over het wassen.

Aanslag verwijderen

Vreemde bestanddelen, zoals zout, chemicaliën, olie of teer, boomhars, vogeluitwerpselen en industriële neerslag kunnen de lak van uw auto aantasten als ze niet tijdig verwijderd worden. Verwijder dergelijke ongerechtigheden zo spoedig mogelijk. Het kan soms nodig zijn een schoonmaakmiddel te gebruiken om sommige van deze hardnekkige vervuilers te verwijderen. Let wel op dat dit schoonmaakmiddel niet schadelijk is voor de lak en beantwoordt aan het gestelde doel. Neem bij gebruik van speciale cleaners de aanwijzingen van de fabrikant in acht.

Lakschade bijwerken

Onderzoek de carrosserie zorgvuldig op lakschade. Stip eventuele lakschade en krassen meteen aan om verdere roestvorming tegen te gaan. Laat een spuitbedrijf de reparatie uitvoeren als de kras of steenslagschade zo diep is dat het blanke metaal zichtbaar is.

Passagiersruimte en bagageruimte schoonhouden

Vocht, vuil en modder kunnen zich ophopen onder de vloermatten en roestvorming in de hand werken. Kijk van tijd tot tijd onder deze matten om er zeker van te zijn dat alles droog en schoon is. Vaker controleren is nodig als met de auto op ruw terrein of veel in natte omstandigheden gereden wordt.

Bepaalde stoffen zoals chemicaliën, kunstmest, schoonmaakmiddelen, zouten enz. zijn van nature erg agressief. Deze producten moeten altijd in goed gesloten vaten of blikken vervoerd worden. Reinig en droog de betreffende plaats onmiddellijk als gemorst wordt of zich een lek voordoet.

Parkeer uw auto in een droge, goed geventileerde ruimte
Parkeer de auto niet in een vochtige, slecht geventileerde ruimte. De garage kan erg vochtig worden als de auto altijd na het wassen of na een regenbui in de garage wordt gedroogd. De hoge vochtigheid in de garage zal het roestproces versnellen. Een natte auto zal zelfs roesten in een verwarmde garage als de ventilatie slecht is.

Modder- en grintflappen gebruiken
Het gebruik van modder- en grintflappen beschermen uw auto, vooral als u regelmatig op grintwegen of wegen met strooizout rijdt.
Grote flappen die zo dicht mogelijk op de weg zitten als praktisch gezien mogelijk is zijn het beste. De bevestigingen van zulke flappen moeten ook bestand zijn tegen roest. Raadpleeg uw SUZUKI-dealer voor meer informatie over deze flappen.

⚠ WAARSCHUWING

Breng geen extra undercoating of andere roestwerende laag aan op of om de onderdelen van het uitlaatsysteem, zoals de katalysator en de uitlaatpijpen. Bij oververhitting van de undercoating zou brand kunnen ontstaan.

Schoonmaken van de auto

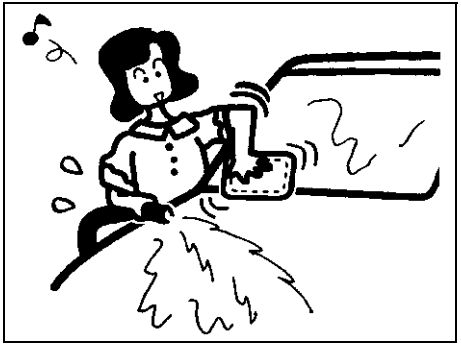

76G044S

⚠ WAARSCHUWING

Gebruik nooit brandbare oplosmiddelen zoals verfverdunner, wasbenzine of benzeen om het interieur of de buitenkant van de auto schoon te maken. Gebruik ook geen poetsmiddelen zoals bleekmiddel en agressieve huishoudmiddelen. Deze middelen kunnen de gezondheid aantasten en de auto beschadigen.

Schoonmaken van het interieur

Plastic bekleding
Maak een sopje van zeep of mild reinigingsmiddel opgelost in warm water. Breng het sopje met een spons of zachte doek op de plastic bekleding aan en laat het een paar minuten met rust om het vuil los te weken.
Wrijf met een schone doek over de bekleding om het vuil met de zeepoplossing te verwijderen. Herhaal deze procedure tot de bekleding helemaal schoon is.

Stoffen bekleding
Verwijder los vuil met een stofzuiger. Gebruik een sopje van zachte zeep en een schone doek om vlekken te verwijderen. Verwijder vervolgens het zeepsop met een in water bevochtigde doek. Herhaal deze procedure tot de vlekken verwijderd zijn, of gebruik een in de handel verkrijgbaar schoonmaakmiddel om hardnekkige vlekken te verwijderen. Volg de aanwijzingen van de fabrikant nauwgezet op bij gebruik van een bekledingsreinigingsmiddel.

Leren bekleding
Verwijder los vuil met een stofzuiger. Bevochtig een schone, zachte doek met een sopje van zachte zeep of zadelzeep en veeg hiermee het vuil weg. Verwijder vervolgens het zeepsop met een zachte doek die met water is bevochtigd. Veeg tot slot de plaatsen met een zachte droge doek droog. Herhaal deze procedure tot het vuil of de vlekken verwijderd zijn, of gebruik een in de handel verkrijgbaar reinigingsmiddel voor leer om hardnekkig vuil of hardnekkige vlekken te verwijderen. Volg de aanwijzingen van de fabrikant nauwgezet op bij gebruik van een reinigingsmiddel voor leer. Gebruik geen vloeibaar type reinigingsmiddel of een erg sterk reinigingsmiddel.

OPMERKING:
- *Voor een goede verzorging van de leren bekleding dient deze minstens tweemaal per jaar te worden schoongemaakt.*
- *Als de leren bekleding nat wordt, moet deze meteen met tissue-papier of een zachte doek worden gedroogd. Water kan het leer hard maken en doen krimpen als het niet wordt opgeveegd.*
- *Bij het parkeren van de auto op een zonnige dag dient u een schaduwrijke plek uit te zoeken of een zonbescherming te gebruiken. Als de leren bekleding langdurig aan direct zonlicht wordt blootgesteld, kan deze verkleuren of krimpen.*
- *Leer heeft een ongelijkmatig patroon en er zijn vlekken in de koeienhuid; dit is normaal bij natuurlijke materialen. Het heeft echter geen enkele invloed op de prestatie van het leer.*

Veiligheidsgordels
Reinig de veiligheidsgordels met zachte zeep en water. Gebruik geen bleekmiddel of kleurstoffen op de veiligheidsgordels. Dit kan namelijk resulteren in verzwakking van de gordelband.

Plastic vloermatten
Gewoon vuil kan met water en zachte zeep worden verwijderd. Gebruik een borstel om het vuil los te maken. Spoel de mat vervolgens met water schoon en laat hem in de schaduw drogen.

Vloerbedekking
Verwijder zand en ander vuil zo goed mogelijk met een stofzuiger. Gebruik een sopje van zachte zeep en een schone doek om vlekken te verwijderen. Verwijder vervolgens het zeepsop met een in water bevochtigde doek. Herhaal deze procedure tot de vlekken verwijderd zijn, of gebruik een in de handel verkrijgbaar schoonmaakmiddel om hardnekkige vlekken te verwijderen. Volg de aanwijzingen van de fabrikant nauwgezet op bij gebruik van een reinigingsmiddel voor vloerbedekking.

Instrumentenpaneel en console
Verwijder los vuil met een stofzuiger.
Veeg vuil voorzichtig weg met een schone, licht bevochtigde doek die goed is uitgewrongen. Herhaal dit totdat alle vuil is verwijderd.

LET OP

Geen siliconenhoudende reinigingsmiddelen gebruiken voor het reinigen van elektrische componenten zoals de airconditioning, het audiosysteem, het navigatiesysteem of andere schakelaars. Hierdoor worden deze componenten beschadigd.

LET OP

- **Vloeistof zoals vloeibare aromaten, frisdranken of sap kan verkleuring, rimpels en scheuren veroorzaken op hars-gebaseerde onderdelen en textiel. Veeg het onmiddellijk af met keukenpapier of een zachte doek.**
- **Laat leren producten met kleur, bont of vinylproducten, enz. niet langdurig in uw voertuig achter. Dit kan verkleuring of aftakeling van het interieur veroorzaken.**

Schoonmaken van de buitenkant

LET OP

Het is belangrijk de auto altijd schoon en vrij van aanslag te houden. Verwaarlozing van dit onderhoud kan tot gevolg hebben dat de lak dof wordt en roestvorming in verschillende delen van de carrosserie optreedt.

Verzorging van de aluminium wielen

OPMERKING:
- *Gebruik geen schoonmaakmiddelen op zuur- of alkalibasis of een schoonmaakmiddel met benzine voor het wassen van de aluminium wielen. Deze schoonmaakmiddelen kunnen permanente vlekken, verkleuring of barsten in de afwerking en beschadiging van de naafdoppen veroorzaken.*
- *Gebruik geen harde borstel of een zeep die een schuurmiddel bevat. Hierdoor kan de afwerking worden beschadigd.*

Wassen

⚠ WAARSCHUWING

- **De auto mag niet gewassen en in de was gezet worden terwijl de motor draait.**
- **Draag handschoenen en een shirt met lange mouwen als de onderkant van de carrosserie en de wielkasten schoongemaakt moeten worden, want er kunnen zich daar scherpe onderdelen bevinden waar u zich aan zou kunnen verwonden.**
- **Nadat u de auto gewassen hebt, dient u zorgvuldig de remmen te testen om te controleren of ze hun normale remkracht behouden hebben.**

Als de auto met de hand wordt gewassen

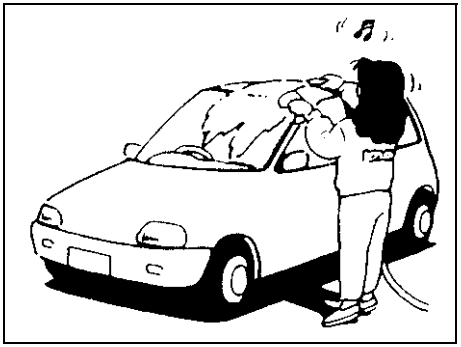

60B212S

Bij het wassen van de auto moet u deze op een plaats uit de zon parkeren en de volgende punten in acht nemen:

1) Spuit de onderkant van de carrosserie en de wielkasten met water onder druk schoon om modder en vuil te verwijderen. Gebruik hiervoor volop water.

> ***LET OP***
>
> **Bij het wassen van de auto:**
> - **Richt geen heet water of stoom van meer dan 80°C (176°F) rechtstreeks op de plastic onderdelen.**
> - **Om beschadiging van de motoronderdelen te voorkomen, mag geen water onder druk in de motorruimte worden gebruikt.**

2) Spoel de carrosserie goed af om het vuil los te weken. Verwijder vervolgens met stromend water het vuil en de modder van de carrosserie. Eventueel kan een zachte spons of borstel worden gebruikt. Gebruik geen harde voorwerpen die het lakwerk of plastic kunnen bekrassen. Houd er rekening mee dat de koplampafdekkingen of -lenzen in veel gevallen zijn gemaakt van plastic.

> ***LET OP***
>
> **Om beschadiging van het lakwerk en plastic te voorkomen, moet u het vuil altijd met volop water afspoelen. Volg de hierboven beschreven aanwijzingen op.**

3) Was de hele carrosserie met een zachte zeepoplossing of een autozeep met behulp van een spons of zachte doek. De spons of doek moet herhaaldelijk in de zeepoplossing natgemaakt worden.

> ***LET OP***
>
> **Volg de aanwijzingen van de fabrikant nauwgezet op bij gebruik van in de handel verkrijgbare autowasmiddelen. Was nooit met in de huishouding gebruikte agressieve poetsmiddelen of zepen.**

4) Spoel de zeep met stromend water af nadat alle vuil is verwijderd.
5) Veeg de carrosserie met een vochtig zeemleer of een vochtige doek af en laat de auto daarna in de schaduw opdrogen.
6) Controleer de lak zorgvuldig op beschadiging. Stip de lak als volgt aan bij vaststelling van lakschade:
   1. Maak het betreffende oppervlak schoon en laat het drogen.
   2. Roer de verf zorgvuldig en stip de lakschade met een klein penseeltje aan.
   3. Laat de lak goed drogen.

Als de auto in een automatische autowasstraat wordt gewassen

> ***LET OP***
>
> **Als u de auto in een automatische autowasstraat schoonmaakt, moet u ervoor zorgen dat bepaalde onderdelen van de carrosserie, zoals de antenne en het reservewiel, niet worden beschadigd. Raadpleeg bij twijfel de beheerder van de autowasstraat.**

Als de auto met een hogedrukreiniger wordt gewassen

LET OP

Houd, als een hogedrukreiniger wordt gebruikt, de spuitmond op voldoende afstand van de auto.

- **Als de spuitmond te dicht bij de auto wordt gehouden, of wordt gericht op openingen in de grille of de bumper, kunnen de carrosserie of onderdelen van de auto beschadigd raken of storingen gaan vertonen.**
- **Als de spuitmond op de portierruiten of de portiersponningen wordt gericht, kan water in het interieur terechtkomen.**

In de was zetten

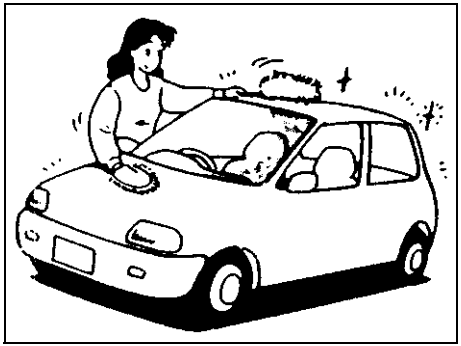

60B211S

Na het wassen van de auto is poetsen en in de was zetten aanbevolen om de lak te beschermen en de glans te verhogen.

- Gebruik uitsluitend autowas en polish van goede kwaliteit.
- Volg de door de fabrikant van de autowas of polish gegeven voorzorgsmaatregelen nauwgezet op.

MEMO

TECHNISCHE GEGEVENS

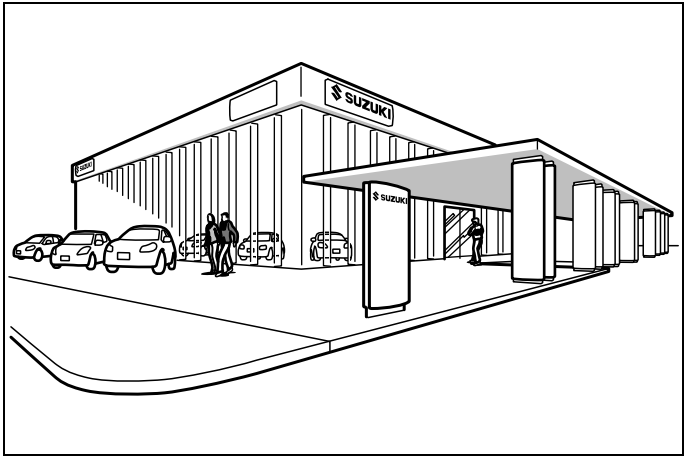

84MM01001

Identificatie van de auto **9-1**
Aanbevolen brandstof **9-2**
Technische gegevens **9-4**

Identificatie van de auto

Chassisnummer

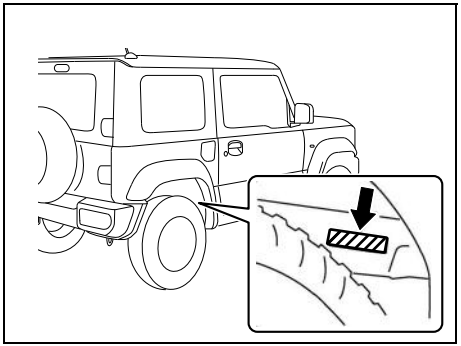

78RB10001

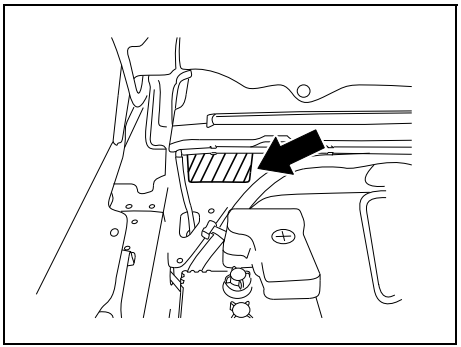

78RB10002

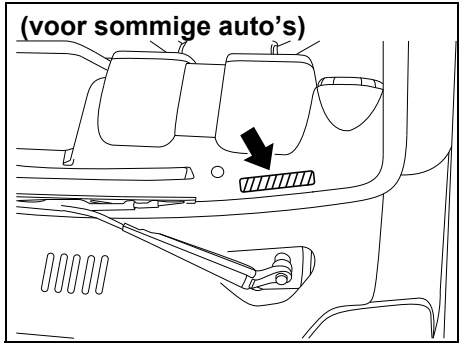

78RB10003

Het chassisnummer en/of motorserienummer wordt gebruikt om de auto te registreren. Deze worden ook gebruikt om een SUZUKI-dealer te helpen bij het verzoeken naar speciale onderhoudsinformatie. Onthoud dat u uw auto aan de hand van dit nummer dient te identificeren wanneer u een SUZUKI-dealer raadpleegt. Indien moeilijk te lezen, kan het nummer ook gevonden worden op het voertuigidentificatieplaatje.

Motorserienummer

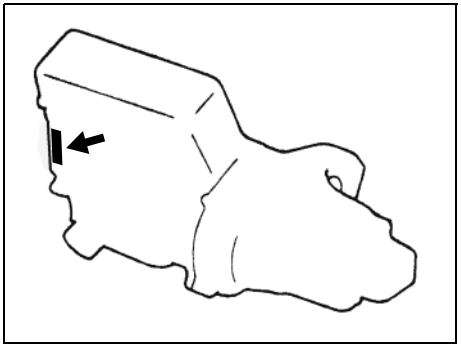

78RB10004

Het motorserienummer is als afgebeeld in het cilinderblok ingeslagen.

Aanbevolen brandstof

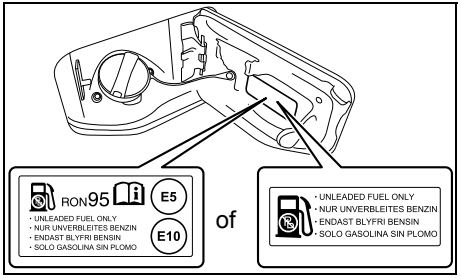

78RB5901R

Om schade aan de katalysator te voorkomen, moet u loodvrije benzine met een octaangetal (RON) van 91 of hoger (of 95 of hoger indien er een “RON 95”-sticker op de brandstofvulklep is geplakt) gebruiken, in overeenstemming met de Europese norm EN 228. Gebruik geen benzine met additieven van metaal. Dit wordt aangeduid met een sticker bevestigd op de tankdop waarop staat: “UNLEADED FUEL ONLY”, “NUR UNVERBLEITES BENZIN”, “ENDAST BLYFRI BENSIN” of “SOLO GASOLINA SIN PLOMO”.

Mengsels van benzine en ethanol
Mengsels van loodvrije benzine en ethanol (graanalcohol), eveneens bekend als gasohol, zijn in sommige landen in de handel verkrijgbaar.
Mengsels van dit type kunnen als brandstof gebruikt worden, zolang ze niet meer dan 10% ethanol bevatten.
Controleer of het octaangetal van dit mengsel van benzine en ethanol niet lager is dan het getal voorgeschreven voor de benzine.

Gebruik de aanbevolen benzine die voldoet aan de volgende labels.

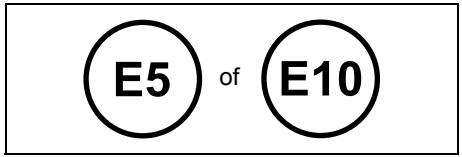

78RB0902R

OPMERKING:
Het is aan te bevelen opnieuw op het gebruik van loodvrije benzine zonder alcohol over te stappen, als de motorprestatie of het brandstofverbruik bij gebruik van een mengsel van benzine en alcohol niet bevredigend is.

Benzine met MTBE
(waar wettelijk beschikbaar)
U mag in uw auto loodvrije benzine gebruiken die MTBE (Methyl Tertiary Butyl Ether) bevat, mits het MTBE-gehalte niet meer is dan 15%. Deze geoxygeneerde brandstof bevat geen alcohol.

LET OP

De brandstoftank is uitgerust met een expansieruimte om uitzetting van de brandstof bij warm weer mogelijk te maken. Als doorgegaan wordt met bijvullen van brandstof nadat de pomp automatisch is afgeslagen of voor het eerst lucht door het vulmondstuk van de tank naar boven gekomen is, zal de luchtkamer met brandstof gevuld worden. Wanneer nu de brandstof aan hitte blootgesteld wordt, zal de tank als gevolg van uitzetting van de brandstof overlopen. Om dit soort brandstoflekkages te voorkomen, mag niet meer bijgevuld worden nadat ’automatisch afslaan van de pompslang’ of ’naar boven komen van lucht door het vulmondstuk’ zich voorgedaan heeft.

LET OP
Voorkom dat tijdens het tanken brandstof gemorst wordt die alcohol bevat. Als er brandstof op de carrosserie wordt gemorst, moet u dit meteen afvegen. Brandstoffen die alcohol bevatten, kunnen lakschade veroorzaken, hetgeen niet door de garantie van de nieuwe auto gedekt wordt.

OPMERKING:
- *Raadpleeg “Voor Chili en Panama” in het hoofdstuk „SUPPLEMENT” voor de aanbevolen brandstof voor modellen voor Chili en Panama.*
- *Zie “Voor Brazilië” in het hoofdstuk “SUPPLEMENT” voor de aanbevolen brandstof van modellen voor Brazilië.*
- *Zie “Voor Thailand” in het hoofdstuk “SUPPLEMENT” voor de aanbevolen brandstof van modellen voor Thailand.*

Technische gegevens

OPMERKING:
De technische gegevens kunnen zonder voorafgaande kennisgeving worden gewijzigd.

M/T: Handgeschakelde transmissie A/T: Automatische transmissie

ONDERWERP: Afmetingen	**EENHEID: mm (in.)**	
Totale lengte		3625 (142,7) (Voorbumper naar reserveband) 3645 (143,5) (Voorbumper naar gedeeltelijke afdekking van het reservewiel)
Totale breedte		1645 (64,8)
Totale hoogte		1720 (67,7)
Wielbasis		2250 (88,6)
Spoorbreedte	Voor	1395 (54,9)
	Achter	1405 (55,3)
Grondspeling		210 (8,2)

ONDERWERP: Massa (gewicht)	EENHEID: kg (lbs)	
Rijklare massa (gewicht)	M/T	1080 - 1095 (2381 - 2414)
	A/T	1095 - 1110 (2414 - 2447)
Maximaal toelaatbaar totaalgewicht		1435 (3163)
Toelaatbare maximale asbelasting	Voor	680 (1499)
	Achter	880 (1940)

ONDERWERP: Motor	
Type	K15B
Aantal cilinders	4
Boring	74,0 mm (2,91 in.)
Slag	85,0 mm (3,35 in.)
Cilinderinhoud	1462 cm^3 (1462 cc, 89,2 cu.in)
Compressieverhouding	10,0 : 1

ONDERWERP: Elektrische installatie	
Standaardbougie	DENSO ZXU20PR11, NGK KR6A-10
Accu	12V 55B24L 20HR 45AH CCA 370A(JIS)
Zekeringen	Zie het hoofdstuk “INSPECTIE EN ONDERHOUD”.

ONDERWERP: Lights		ELEK. VERMOGEN	LAMP nr.
Koplamp	Halogeen	12V 60/55W	H4
	LED	LED	–
Mistvoorlicht (indien uitgerust)	Zonder voertuigverlichting overdag	12V 19W	H16
	Met voertuigverlichting overdag	12V 35W	H8
Positielicht (indien uitgerust)		12V 5W	W5W
		LED	–
Overdaglicht (indien uitgerust)		12V 13W	P13W
Richtingaanwijzer	Voor	12V 21W	W21W
	Achter	12V 21W	WY21W
Richtingaanwijzer zijkant		12V 5W	–
Achterlicht/remlicht		12V 21/5W	W21/5W
Hooggeplaatst remlicht		LED	–
Achteruitrijlicht		12V 21W	W21W
Kentekenplaatverlichting		12V 5W	W5W
Mistachterlicht		12V 21W	W21W
Interieurverlichting	Voor	12V 10W	–
	Bagageruimte (indien uitgerust)	12V 8W	–

ONDERWERP: Wielen en banden		
Bandenmaat, voor en achter	195/80R15 96S*1	
Velgmaat	met stalen velgen	15X5 1/2JJ
	met aluminium velgen	15X5 1/2J
Bandenspanning	Zie voor de voorgeschreven bandenspanning het bandeninformatie-label op de stijl aan de slotkant van het bestuurdersportier.	
Aanbevolen sneeuwkettingen (voor Europa)	Radiale dikte: 20 mm, axiale dikte: 20 mm	
Aanbevolen sneeuwband	195/80R15*2	

*1 Als u geen banden met het voorgeschreven draagvermogen en snelheidssymbool tot uw beschikking heeft, gebruik dan banden met een hoger draagvermogen en snelheidssymbool.

*2 Bij gebruik van winterbanden;
- Controleer of de banden dezelfde maat, structuur en capaciteit hebben als de oorspronkelijke banden.
- Plaats de winterbanden op alle vier de wielen.
- Houd er rekening mee dat de maximaal toegestane snelheid van winterbanden over het algemeen lager is dan die van de oorspronkelijk banden.

Raadpleeg een SUZUKI-dealer of leverancier voor verdere informatie.

ONDERWERP: Aanbevolen brandstof / smeermiddelen en hoeveelheden (ongeveer)			
Brandstof		Zie het hoofdstuk “AANBEVOLEN BRANDSTOF”.	40 L (8,8 Imp gal)
Motorolie	Voor EU-landen en Israël	Classificatie: ACEA A1/B1, A3/B3, A3/B4, A5/B5 API SL, SM of SN ILSAC GF-3, GF-4 of GF-5 Viscositeit: SAE 0W-16, 0W-20 of 5W-30	3,6 L (6,3 Imp pt) (verversen met vervangen van oliefilter)
	Behalve voor de EU-landen en Israël	Classificatie: API SG, SH, SJ, SL, SM of SN Viscositeit: SAE 0W-20, 5W-30, 10W-30, 10W-40, 15W40 of 20W-40	
Koelvloeistof	M/T	“SUZUKI LLC: Super (Blauw) koelvloeistof”	5,0 L (8,8 Imp pt) (inclusief expansietankje)
	A/T		4,9 L (8,6 Imp pt) (inclusief expansietankje)

ONDERWERP: Aanbevolen brandstof / smeermiddelen en hoeveelheden (ongeveer)			
Handgeschakelde transmissie-olie		“SUZUKI GEAR OIL 75W”	1,2 L (2,1 Imp pt)
Automatische transmissie-vloeistof		“SUZUKI ATF 3317 of Mobil ATF 3309”	5,7 L (10,0 Imp pt)
Differentieel-olie	Voor	“SUZUKI SUPER GEAR OIL 75W-85 SYNTHETIC”	1,6 L (2,8 Imp pt)
	Achter		1,3 L (2,3 Imp pt)
Tussenbakolie		“SUZUKI GEAR OIL 75W”	1,21 L (2,1 Imp pt)
Remvloeistof/koppelings-vloeistof		SAE J1703 of DOT3	–

SUPPLEMENT

Voor Australië 10-1
Voor GCC-landen 10-4
Voor Chili en Panama 10-7
Voor Brazilië 10-8
Voor Taiwan 10-9
Voor Thailand 10-12
Voor Rusland en andere landen die ERA-GLONASS adopteren 10-14
Voor Rusland 10-22

Voor Australië

Bouwdatum

De bouwdatum staat op het voertuig-identificatieplaatje.
“Bouwdatum” betekent – de kalendermaand en het jaar waarin de hulpsamenstellen van de “kale” carrosserie en van de aandrijflijn samengevoegd zijn en de auto van de productielijn is gereden of verplaatst.

Kinderzitje

⚠ WAARSCHUWING

De bevestigingen voor de kinderzitjes zijn alleen ontworpen om de opgegeven belasting te kunnen weerstaan als het kinderzitje juist gemonteerd is. De bevestigingen mogen nooit gebruikt worden voor veiligheidsgordels voor volwassenen of voor andere bevestigingsriemen, of voor het vastmaken van voorwerpen of apparatuur aan de auto.

OPMERKING:
De originele SUZUKI kinderzitjes voldoen niet aan de AS (Australische norm) 1754. Gebruik deze kinderzitjes niet in Australië.

Bevestiging van een kinderzitje met bovenriembevestiging

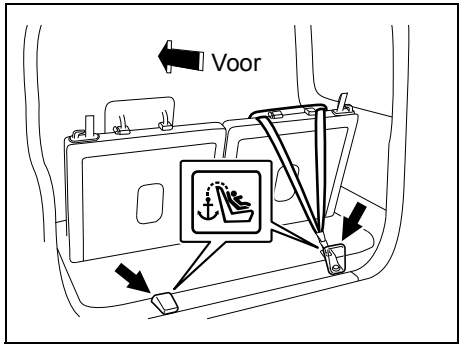

78RB10005

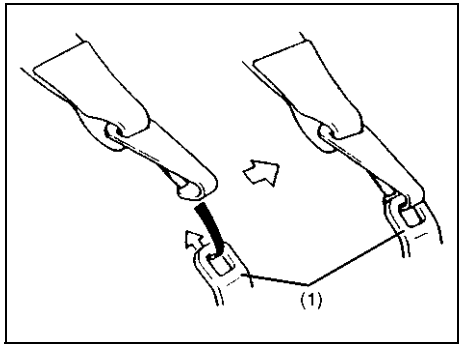

54G174

(1) Ankerbevestiging

Sommige kinderzitjes vereisen het gebruik van een bovenriem. Er zijn in uw auto bevestigingsbeugels voor een bovenriem aangebracht op de plaatsen die in de afbeeldingen zijn aangegeven. Het aantal bevestigingsbeugels waarmee uw auto is uitgerust, hangt van de specificaties van de auto af.

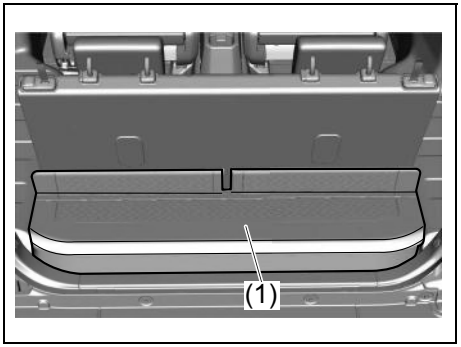

78RB10006

1) Verwijder de bagagebox (1).
2) Bevestig het kinderzitje op de achterbank overeenkomstig de hiervoor beschreven procedure voor het aanbrengen van een kinderzitje waarbij geen bovenriem gebruikt hoeft te worden.
3) Maak de bovenriem vast aan de bovenste bevestigingsbeugel en trek de bovenriem strak overeenkomstig de aanwijzingen die door de fabrikant van het kinderzitje worden geleverd. Bevestig de bovenriem aan de bijbehorende bovenriembevestigingsbeugel op de vloer van de bagageruimte achterin.

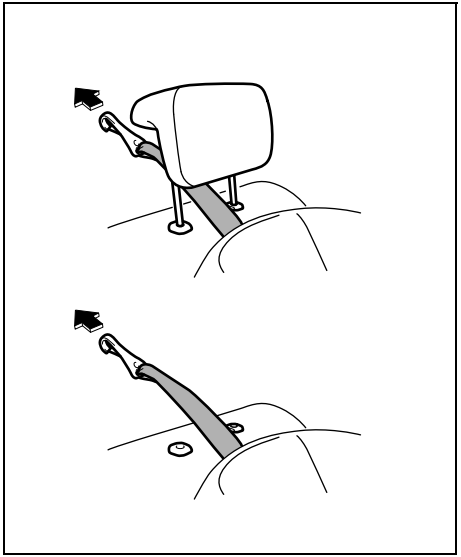

52RS20431

4) Zie de afbeelding voor het leiden van de bovenriem zodat deze op de juiste wijze loopt. (Raadpleeg het hoofdstuk “Hoofdsteunen” voor meer informatie over het aanpassen van de hoogte van de hoofdsteun of verwijderen).
5) Controleer of de bagage de loop van de bovenriem niet hindert.

LET OP

Als u een kinderzitje op de achterbank aanbrengt, schuift u de voorstoel zo ver naar voren dat deze het kinderzitje niet hindert.

Naar achteren gericht kinderzitje

58MS030

⚠ WAARSCHUWING

Gebruik geen achterwaarts gericht kinderzitje op een stoel die aan de voorzijde voorzien is van een actieve airbag.

⚠ WAARSCHUWING

Monteer geen naar achteren gericht kinderzitje op de voorpassagiersstoel. Als de voorpassagiersairbag wordt opgeblazen, kan een kind dat in een naar achteren gericht kinderzitje zit ernstig of zelfs dodelijk letsel oplopen. Dit komt omdat de rugleuning van het naar achteren gerichte kinderzitje zich te dicht bij de zich opblazende airbag bevindt.

Als u een naar voren gericht kinderzitje op de voorpassagersstoel moet bevestigen, moet u de passagiersstoel zo ver mogelijk naar achteren schuiven. Zie de paragraaf “Veiligheidsgordels en kinderveiligheidssystemen” in het hoofdstuk “ALVORENS WEG TE RIJDEN” voor nadere bijzonderheden betreffende de beveiliging van uw kind in de auto.

Betekenis van airbagsymbool

72M00150

Dit label kan op de zonneklep aangebracht zijn.

⚠ WAARSCHUWING

Gebruik NOOIT een naar achteren gericht kinderzitje op een stoel die door een frontale ACTIEVE AIRBAG wordt beveiligd, want dat kan voor het KIND FATAAL of ERNSTIG LETSEL tot gevolg hebben.

Waarschuwing betreffende de veiligheidsgordels

Volg deze waarschuwing, alsook de instructies voor de veiligheidsgordel in dit boek.

⚠ WAARSCHUWING

De veiligheidsgordels zijn ontworpen om over de beenderen van het lichaam te lopen en ook zo laag mogelijk over de voorzijde van het bekken, of over het bekken, de borst en de schouders, naar vereist; laat de heupgordel niet over de maag lopen.

- **De veiligheidsgordels moeten juist zijn afgesteld, zodat een optimaal comfort en goede bescherming worden verkregen. Als de gordel te los zit, zal deze geen degelijke bescherming aan de drager geven.**
- **Let op dat er geen poetsmiddel, olie of chemicaliën op de gordelband terechtkomt en wees in het bijzonder voorzichtig met accuzuur. Reinigen kan het best gebeuren met water en zachte zeep. Vervang de gordelband als de band begint te rafelen, vervuild of beschadigd is.**

(vervolg)

⚠ WAARSCHUWING

(vervolg)
- **Vervang altijd de volledige veiligheidsgordel als deze is gedragen bij een ernstige botsing, ook als eventuele beschadigingen niet duidelijk kunnen worden vastgesteld.**
- **Zorg ervoor dat de gordels niet verdraaid zijn als deze worden gedragen.**
- **Elke gordel is maar voor één inzittende; het is gevaarlijk om een gordel om een kind te doen wanneer dit op de schoot van een volwassene zit.**

In het geval een "*Veiligheidsgordel*" met een "*Oprolmechanisme met automatische lengte-afstelling en blokkering*"of een "*Oprolmechanisme met noodblokkering*" is uitgerust.

⚠ WAARSCHUWING

- **Er mogen geen wijzigingen of extra voorzieningen door de gebruiker worden aangebracht die voorkomen dat de afstelmechanismen van de gordel een eventueel slaphangend gedeelte strak trekken of die voorkomen dat de veiligheidsgordel afgesteld kan worden om een slaphangend gedeelte strak te trekken.**
- **Zie de VEILIGHEIDSGORDEL-instructies in deze handleiding en stel de veiligheidsgordel zo af dat de heup- en schouderband van de *Veiligheidsgordel* een optimaal comfort en bescherming bieden.**

Voor GCC-landen

Technische gegevens

Max. vermogen: 75kW/6000 omw/min
Max. koppel: 130Nm/4000 omw/min
Max. snelheid: 145km/h (2WD M/T)
140km/h (2WD A/T)

Betekenis van airbagsymbool

73RS014

Dit label kan op de zonneklep aangebracht zijn.

⚠ WAARSCHUWING

Gebruik NOOIT een naar achteren gericht kinderzitje op een stoel die door een frontale ACTIEVE AIRBAG wordt beveiligd, want dat kan voor het KIND FATAAL of ERNSTIG LETSEL tot gevolg hebben.

البطارية

⚠ تحذير

تنتج البطاريات غاز الهيدروجين الملتهب. لهذا أبعد اللهب والشرر عن البطارية والا قد يحدث انفجار. كذلك لا تدخن أبداً حين العمل قرب البطارية.

⚠ تحذير

عند فحص أو صيانة البطارية، افصل الكبل السالب. احرص ألا تسبب دائرة قصر بترك أجسام معدنية تمس أقطاب البطارية والسيارة في نفس الوقت.

⚠ تحذير

لتجنب الأذى الشخصي أو اتلاف السيارة أو البطارية، اتبع تعليمات بدء الحركة بكبلات العبور المذكورة في قسم خدمة الطوارىء من هذا الدليل اذا كان من الضروري بدء حركة السيارة بكبلات العبور.

بطارية بأغطية في الأعلى

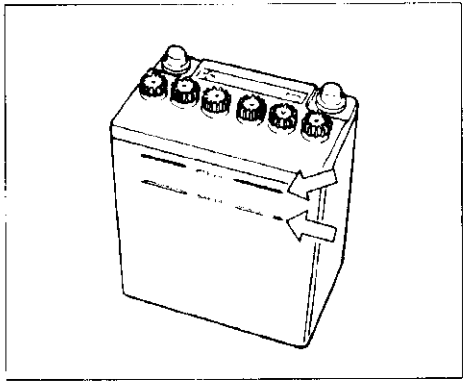

يجب ابقاء مستوى محلول البطارية بين خطي المستوى العلوي "UPPER" والسفلي "LOWER" في كل الأوقات. اذا وجدت أن المستوى هو تحت خط المستوى"LOWER" ، عندها أضف ماء مقطراً الى خط المستوى "UPPER" . ينبغي أن تفحص دورياً البطارية وأطراف وصل البطارية ومسند تثبيت البطارية بالنسبة للصدأ. أزل الصدأ مستعملاً فرشاة قاسية ونشادر ممزوجاً بالماء، أو صودا الخبز الممزوجة بالماء. بعد ازالة الصدأ، اشطف بماء نظيف.

اذا كان لن يتم قيادة سيارتك لشهر أو أطول، عندها افصل الكبل من الطرف السالب للبطارية للمساعدة في منع التفريغ.

احتياطات في اعادة شحن البطارية

حيث أن غاز الهيدروجين الملتهب يتولد في البطارية ويخرج منها عند الشحن، لهذا تأكد من اتباع الاجراءات أدناه قبل اعادة الشحن.

١ ـ انزع المفتاح من مفتاح الاشعال وأوقف تشغيل كل الملحقات.

٢ ـ افصل الكبل من الطرف السالب للبطارية اذا كانت البطارية في السيارة.

٣ ـ انزع أغطية البطارية اذا كانت الأغطية مزودة وتيار الشحن الكهربائي هو ٦ أمبير أو اكثر. في هذه الحالة لا تتجاوز ١٥ أمبير.
استعمل تياراً كهربائياً ٥ أمبير أو أقل حين عدم نزع الأغطية أو اذا كانت البطارية غير مزودة بالأغطية أصلاً.

٤ ـ أوقف تشغيل الشاحن عند وصل وفصل كبلات الشاحن من البطارية.

⚠ تحذير

لا تشحن البطارية أبداً في مناطق محصورة مثل المرآب. أبعد اللهب والشرر عن البطارية والا قد يحدث انفجار. كذلك لا تدخن أبداً حين العمل قرب البطارية.

Voor Chili en Panama

Aanbevolen brandstof

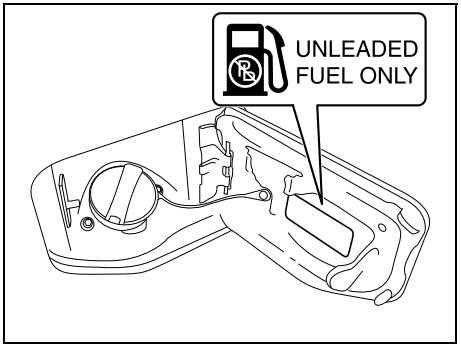

78RB01011

Om schade aan de katalysator te voorkomen, **moet** u loodvrije benzine met een octaangetal (RON) van 91 of hoger gebruiken.
In dit geval is in de buurt van de brandstoftank-vulpijp een etiket aangebracht met de woorden: “UNLEADED FUEL ONLY”, “NUR UNVERBLEITES BENZIN”, “ENDAST BLYFRI BENSIN” of “SOLO GASOLINA SIN PLOMO”.

Mengsels van benzine en ethanol

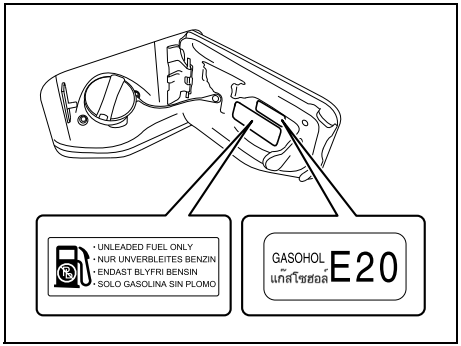

78RB21004

Mengsels van loodvrije benzine en ethanol (graanalcohol), eveneens bekend als gasohol, zijn in sommige landen in de handel verkrijgbaar.
Mengsels van dit type kunnen als brandstof gebruikt worden, zolang ze niet meer dan 10% ethanol bevatten.
Controleer of het octaangetal van dit mengsel van benzine en ethanol niet lager is dan het getal voorgeschreven voor de benzine.

OPMERKING:
Het is aan te bevelen opnieuw op het gebruik van loodvrije benzine zonder alcohol over te stappen, als de motorprestatie of het brandstofverbruik bij gebruik van een mengsel van benzine en alcohol niet bevredigend is.

LET OP

De brandstoftank is uitgerust met een expansieruimte om uitzetting van de brandstof bij warm weer mogelijk te maken. Als doorgegaan wordt met bijvullen van brandstof nadat de pomp automatisch is afgeslagen of voor het eerst lucht door het vulmondstuk van de tank naar boven gekomen is, zal de luchtkamer met brandstof gevuld worden. Wanneer nu de brandstof aan hitte blootgesteld wordt, zal de tank als gevolg van uitzetting van de brandstof overlopen. Om dit soort brandstoflekkages te voorkomen, mag niet meer bijgevuld worden nadat ’automatisch afslaan van de pompslang’ of ’naar boven komen van lucht door het vulmondstuk’ zich voorgedaan heeft.

LET OP

Voorkom dat tijdens het tanken brandstof gemorst wordt die alcohol bevat. Als er brandstof op de carrosserie wordt gemorst, moet u dit meteen afvegen. Brandstoffen die alcohol bevatten, kunnen lakschade veroorzaken, hetgeen niet door de garantie van de nieuwe auto gedekt wordt.

Voor Brazilië

Aanbevolen brandstof

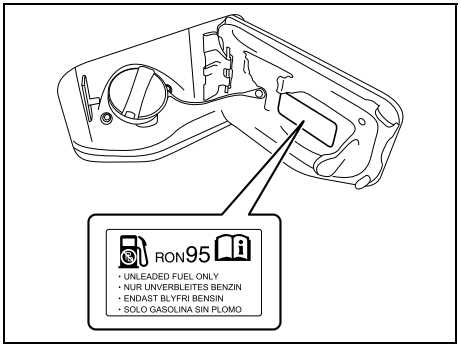

78RB59001

Om schade aan de katalysator te voorkomen, **moet** u loodvrije benzine met een octaangetal (RON) van 91 of hoger gebruiken.
In dit geval is in de buurt van de brandstoftank-vulpijp een etiket aangebracht met de woorden: “UNLEADED FUEL ONLY”, “NUR UNVERBLEITES BENZIN”, “ENDAST BLYFRI BENSIN” of “SOLO GASOLINA SIN PLOMO”.

Mengsels van benzine en ethanol

Mengsels van loodvrije benzine en ethanol (graanalcohol), eveneens bekend als gasohol, zijn in sommige landen in de handel verkrijgbaar.
Mengsels van dit type kunnen als brandstof gebruikt worden, zolang ze niet meer dan 27% ethanol bevatten.
Controleer of het octaangetal van dit mengsel van benzine en ethanol niet lager is dan het getal voorgeschreven voor de benzine.

OPMERKING:
Het is aan te bevelen opnieuw op het gebruik van loodvrije benzine zonder alcohol over te stappen, als de motorprestatie of het brandstofverbruik bij gebruik van een mengsel van benzine en alcohol niet bevredigend is.

LET OP

De brandstoftank is uitgerust met een expansieruimte om uitzetting van de brandstof bij warm weer mogelijk te maken. Als doorgegaan wordt met bijvullen van brandstof nadat de pomp automatisch is afgeslagen of voor het eerst lucht door het vulmondstuk van de tank naar boven gekomen is, zal de luchtkamer met brandstof gevuld worden. Wanneer nu de brandstof aan hitte blootgesteld wordt, zal de tank als gevolg van uitzetting van de brandstof overlopen. Om dit soort brandstoflekkages te voorkomen, mag niet meer bijgevuld worden nadat ’automatisch afslaan van de pompslang’ of ’naar boven komen van lucht door het vulmondstuk’ zich voorgedaan heeft.

LET OP

Voorkom dat tijdens het tanken brandstof gemorst wordt die alcohol bevat. Als er brandstof op de carrosserie wordt gemorst, moet u dit meteen afvegen. Brandstoffen die alcohol bevatten, kunnen lakschade veroorzaken, hetgeen niet door de garantie van de nieuwe auto gedekt wordt.

Voor Taiwan

Kinderzitje

In de onderstaande tabel ziet u de geschiktheid van elke passagiersplaats voor kinderen en de montage van een kinderzitje.

Geschiktheid van kinderzitjes voor elke zitplaats

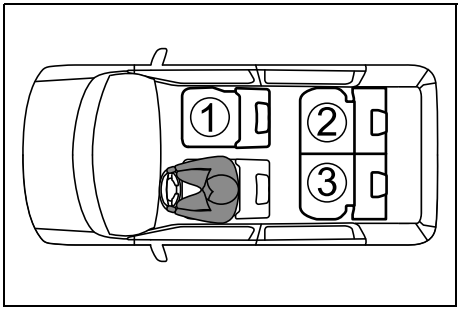

78RB01013

① *Voorpassagiersstoel*
② *Achterbank rechterkant*
③ *Achterbank links*

①	✕
② (#1, #2)	U
③ (#1, #2)	U

Deze modus is geschikt voor de universele categorie van kinderzitjes die met de veiligheidsgordel worden bevestigd.

Deze modus is geschikt voor i-Size en ISOFIX kinderzitje.

Deze stoel is uitgerust met bovenriemverankeringspunt.

Niet geschikt voor een kinderzitje.

#1: Wanneer u een naar voren gericht kinderzitje installeert, als er ruimte of speling is tussen het kinderzitje en de rugleuning, verstel de hoek van de rugleuning dan om het kinderzitje goed te kunnen installeren.

#2: Als de hoofdsteun het kinderzitje stoort, verstel de hoogte van de hoofdsteun dan of verwijder deze indien nodig.

Gedetailleerde informatie voor kinderzitjes

Stoelpositienummer	Zitplaats		
	①	②	③
Stoelpositie geschikt voor universele gordel (JA/NEE)	NEE	JA	JA
i-Size stoelpositie (JA/NEE)	NEE	JA	JA
Stoelpositie geschikt voor zijdelingse bevestiging (L1/L2)	NEE	X	X
Geschikt voor naar achteren gerichte bevestiging (R1/R2/R3)	NEE	R1, R2	R1, R2
Geschikt voor naar voren gerichte bevestiging (F2X/F2/F3)	NEE	F2X, F2, F3	F2X, F2, F3

Verklaring van de letters in de bovenstaande tabel
JA = Geschikt voor deze stoelpositie
NEE = Niet geschikt voor deze stoelpositie
X = ISOFIX-positie niet geschikt voor ISOFIX-kinderzitjes in deze bevestiging.

ISOFIX-kinderzitjes zijn onderverdeeld in verschillende gewichtsgroepen, grootteklassen en bevestiging.
Het kinderzitje kan worden gebruikt in de stoelposities voor bevestiging getoond in de bovenstaande tabel.
Voor massagroep, grootteklasse en armatuur, bevestigt u de tabel van de volgende pagina.

Als uw kinderzitje geen grootteklasse heeft (of als u geen informatie kunt vinden in de volgende tabel), raadpleeg de geschikte informatie van het kinderzitje voor het voertuig of vraag de verkoper van uw kinderzitje.

Gewichtsgroep	Grootteklasse	Armatuur	Omschrijving
0 (tot 10 kg)	F	L1	Links zijdelings gericht kinderzitje (reiswieg)
	G	L2	Rechs zijwaarts gericht kinderzitje (reiswieg)
	E	R1	Achterwaarts gerichte stoel
0+ (tot 13 kg)	E	R1	Achterwaarts gerichte stoel
	D	R2	Verkleinde naar achteren gericht kinderzitje voor peuters
	C	R3	Groot naar achteren gericht kinderzitje voor peuters
I (9 kg tot 18 kg)	D	R2	Verkleinde naar achteren gericht kinderzitje voor peuters
	C	R3	Groot naar achteren gericht kinderzitje voor peuters
	B	F2	Verlaagd naar voren gericht kinderzitje voor peuters
	B1	F2X	Verlaagd naar voren gericht kinderzitje voor peuters
	A	F3	Hoog naar voren gericht kinderzitje voor peuters
II (15 kg tot 25 kg)	X	X	–
III (22 kg tot 36 kg)	X	X	–

Verklaring van de letters in de bovenstaande tabel
X = Er is geen armatuur voor deze massagroep.

Betekenis van airbagsymbool

61MS503

Dit label kan op de zonneklep aangebracht zijn.

⚠ WAARSCHUWING

Vervoer NIET een baby, kleuter of ander klein kind op de voorpassagiersstoel. Dit is bij de wet verboden.

Voor Thailand

Brandstof

Om schade aan de katalysator te voorkomen, moet u loodvrije benzine met een octaangetal (RON) van 90 of hoger gebruiken.
Dit wordt aangeduid met een sticker bevestigd op de tankdop waarop staat: “ALLEEN LOODVRIJE BENZINE”, “NUR UNVERBLEITES BENZIN”, “ENDAST BLYFRI BENSIN”, “SOLO GASOLINA SIN PLOMO” of “KHUSUS BENSIN TANPA TIMBAL”.

Mengsels van benzine en ethanol
Mengsels van loodvrije benzine en ethanol (graanalcohol), eveneens bekend als gasohol, zijn in sommige landen in de handel verkrijgbaar. Mengsels van dit type kunnen als brandstof gebruikt worden, zolang ze niet meer dan 20% ethanol bevatten.
Controleer of het octaangetal van dit mengsel van benzine en ethanol niet lager is dan het getal voorgeschreven voor de benzine.

OPMERKING:
Het is aan te bevelen opnieuw op het gebruik van loodvrije benzine zonder alcohol over te stappen, als de motorprestatie of het brandstofverbruik bij gebruik van een mengsel van benzine en alcohol niet bevredigend zijn.

Benzine met MTBE
U mag in uw auto loodvrije benzine gebruiken die MTBE (Methyl Tertiary Butyl Ether) bevat, mits het MTBE-gehalte niet meer is dan 15%. Deze geoxygeneerde brandstof bevat geen alcohol.

LET OP

De benzinetank is uitgerust met een expansieruimte om uitzetting van de brandstof bij warm weer mogelijk te maken. Als doorgegaan wordt met bijvullen van brandstof nadat de pomp automatisch is afgeslagen of voor het eerst lucht door het vulmondstuk van de tank naar boven gekomen is, zal de luchtkamer met brandstof gevuld worden. Wanneer nu de brandstof aan hitte blootgesteld wordt, zal de tank als gevolg van uitzetting van de brandstof overlopen. Om dit soort brandstoflekkages te voorkomen, mag niet meer bijgevuld worden nadat 'automatisch afslaan van de pompslang' of 'naar boven komen van lucht door het vulmondstuk' zich voorgedaan heeft.

LET OP

Voorkom dat tijdens het tanken brandstof gemorst wordt die alcohol bevat. Als er brandstof op de carrosserie wordt gemorst, moet u dit meteen afvegen. Brandstoffen die alcohol bevatten, kunnen lakschade veroorzaken, hetgeen niet door de garantie van de nieuwe auto gedekt wordt.

Betekenis van airbagsymbool

73RS014

Ditlabelkanopdezonneklepaangebrachtzijn.

⚠ WAARSCHUWING

Gebruik NOOIT een naar achteren gericht kinderbeveiligingssysteem op een stoel die door een frontale ACTIEVE AIRBAG wordt beveiligd, want dat kan voor het KIND DODELIJKE of ERNSTIGE VERWONDINGEN tot gevolg hebben.

Voor Rusland en andere landen die ERA-GLONASS adopteren

Beschrijving van apparatuur

1. “SOS”-toets
2. ERA-GLONASS-microfoon (Voorpassagierzijde)

AANZICHT A

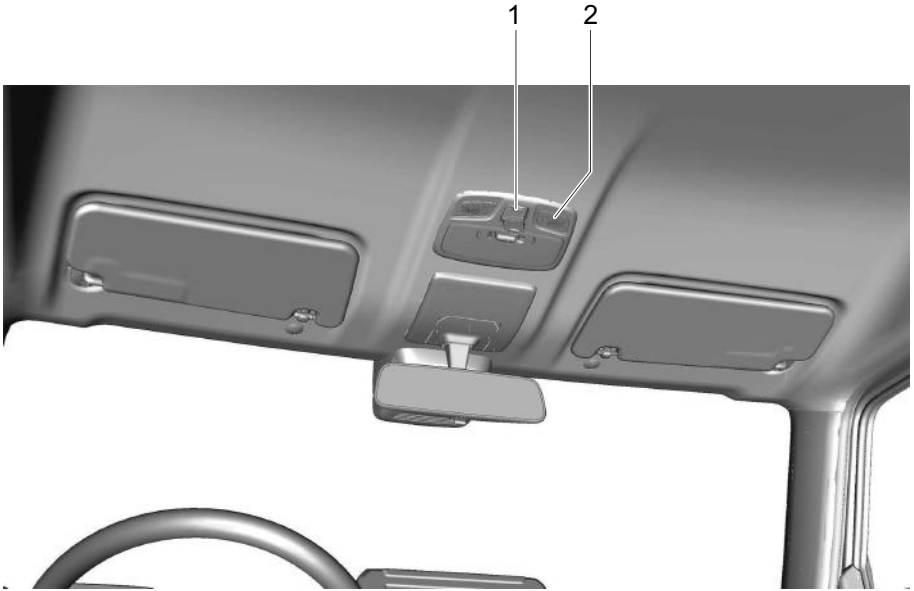

78RB21001

Noodhulpverlening - Global Navigation Satellite System (ERA-GLONASS)

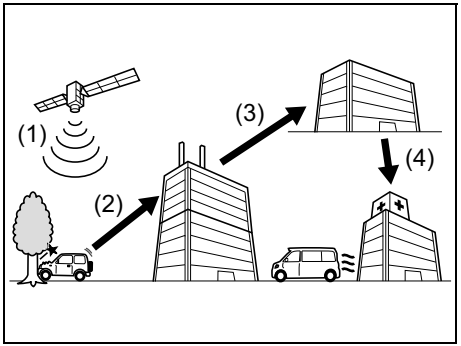

78RB21002

(1) Locatiegegevens ontvangen.
(2) Voertuiginformatie wordt doorgegeven aan het noodcontactcentrum.
(3) Noodcontactcentrum informeert regionaal EMERCOM-centrum (112-dienst) over ongevalsomstandigheden.
(4) Noodauto wordt uitgezonden.

Het ERA-GLONASS (noodhulpverlening - global navigation satellite system) is een systeem waarmee de auto is uitgerust.
Dit systeem verzendt de informatie automatisch naar het noodcontactcentrum wanneer een crush optreedt en roept een ERA-GLONASS-operator op voor snelle hulp.

OPMERKING:
- *De correcte werking van het ERA-GLONASS systeem van de auto hangt rechtstreeks af van de aanwezigheid van een ERA-GLONASS operator in het land en de beschikbaarheid van de services.*
- *De verantwoordelijkheid van de componenten van het ERA-GLONASS-systeem (met uitzondering van de apparatuur van de auto) wordt gedragen door de gebruiker van het ERA-GLONASS-systeem.*

⚠ VOORZICHTIG

- **De ERA-GLONASS is alleen beschikbaar waar communicatie mogelijk is met gebruik van draadloze mobiele communicatie. Dit systeem kan niet worden gebruikt in gebieden met een atmosferische storing, afgelegen gebieden en gebieden waar er geen signaal kan worden verkregen.**
- **Als de microfoon, luidspreker of “SOS”-toets niet goed functioneert, kan ERA-GLONASS niet goed werken.**
  Laat de functie door een erkende SUZUKI-dealer nakijken.
- **Voor normale bedrijfsomstandigheden van ERA-GLONASS, gebruik het originele audiosysteem van SUZUKI.**

Hoe ERA-GLONASS te gebruiken

Het ERA-GLONASS heeft 2 standen: de automatische bedieningsstand en de handmatige bedieningsstand.

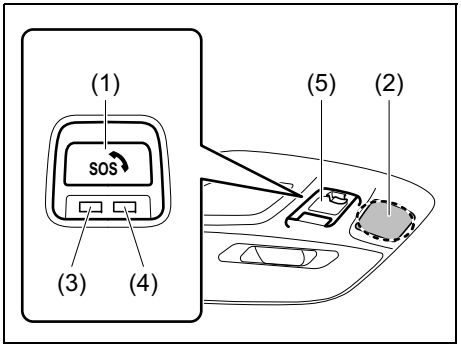

78RB21003

(1) “SOS”-toets
(2) ERA-GLONASS-microfoon (Voorpassagierzijde)
(3) Groene indicatielampje
(4) Rode indicatielampje
(5) Afdekking

Automatische bedieningsstand
Het ERA-GLONASS-systeem wordt ingeschakeld wanneer het contactslot in de “ON”-stand wordt gezet. In het geval van een botsing vanaf de zijkant, het omslaan van de auto of een ongeval waarbij een airbag wordt geactiveerd, worden signalen over de verschillende informatie van uw auto, zoals de positie van uw auto, automatisch naar het noodcontactcentrum gestuurd.
Het groene indicatielampje (3) verandert van knipperend naar aan en u kunt met gebruik van de microfoon (2) een ERA-GLONASS-operator oproepen.

Handmatige bedieningsstand
Open het klepje (5) voor handmatige bediening.
Wanneer het contactslot in de “ON”-stand wordt gezet, drukt u op de “SOS”-toets (1) en houdt u deze langer dan 2 seconden ingedrukt en laat deze vervolgens los.
Het groene indicatielampje (3) verandert van knipperend naar aan en u kunt met gebruik van de microfoon (2) een ERA-GLONASS-operator oproepen.

OPMERKING:
(Alleen voor handmatige bedieningsstand)
Voer geen test uit om de functie te bevesigen met behulp van de handmatige bediening.
Als de functiecontrole noodzakelijk is, voer dan een test uit met gebruik van de teststand. Raadpleeg “Hoe de teststand te gebruiken” in dit hoofdstuk voor meer informatie.
Annuleer de bediening als het systeem per ongeluk wordt bediend. Raadpleeg “Annulering van ERA-GLONASS” in deze paragraaf voor meer informatie.

OPMERKING:
(Voor zowel de automatische als de handmatige bedieningsstanden)

- *Er klinkt een geluidssignaal wanneer de noodoproep werkt voor sterten, oproepen en afsluiten.*
- *De voertuiginformatie (bijvoorbeeld de locatie van de auto, richting, VIN, tijd van het ongeval, enz.) wordt naar het noodcontactcentrum verzonden wanneer ERA-GLONASS werkt. De bovenstaande informatie zal niet worden verzonden, behalve wanneer de noodoproep wordt uitgevoerd.*
- *Tijdens een gesprek wordt de communicatie niet opgeslagen door de auto zelf, maar door het noodcontactcentrum.*
- *Communicatie van de ERA-GLONASS-operator is te horen via de luidspreker aan de passagierszijde. Wanneer het audiosysteem wordt gebruikt, krijgt de communicatie van de ERA-GLONASS-operator voorrang en wordt enige andere audio automatisch gedempt.*
- *Het ERA-GLONASS-systeem is uitgerust met een ingebouwde batterij als back-up in geval dat de batterij beschadigd wordt als gevolg van een ongeval. De levensduur van de ingebouwde batterij is ongeveer 3 jaar bij temperaturen tussen -40 °C en 85 °C (-40 °F en 185 °F).*

OPMERKING:

- *Als het rode indicatielampje knippert met een interval van 1 seconde en het ERA-GLONASS-waarschuwingslampje gaat gelijktijdig branden, is de ingebouwde batterij mogelijk uitgeput of is er een systeemfout opgetreden. Laat uw auto spoedig door een erkende SUZUKI-dealer nakijken. Wanneer de ingebouwde batterij is uitgeput, vervang de batterij dan zo snel mogelijk. Zelfs wanneer het resterende batterijvermogen nog voldoende zou zijn voor 10 minuten, neem contact op met een ERA-GLONASS-operator. Deze ingebouwde batterij is uitsluitend bestemd voor de ERA-GLONASS.*
  Neem bij het vervangen van de batterij daarom contact op me uw SUZUKI-dealer.

OPMERKING:
Gebruikte batterijen moeten overeenkomstig de plaatselijke voorschriften of wetgeving worden weggegooid en mogen niet met het gewone huishoudelijke afval worden meegegeven.

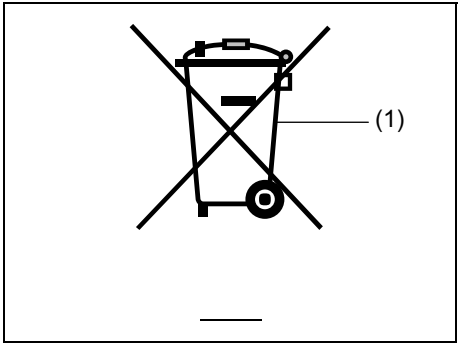

80JM133

(1) Symbool van doorgestreepte afvalcontainer

Het symbool van een doorgestreepte afvalcontainer (1) betekent dat de gebruikte batterij niet met het gewone huishoudelijke afval mag worden meegegeven.

Door de gebruikte accu op de juiste wijze weg te doen of te recyclen kunt u een mogelijke schadelijke invloed op het milieu en de menselijke gezondheid helpen voorkomen, wat anders zou kunnen gebeuren wanneer de accu op de verkeerde manier wordt weggedaan. Door materialen te recycleren wordt bijgedragen tot het behoud van natuurlijke hulpbronnen. Neem contact op met uw SUZUKI-dealer voor verdere informatie over het wegdoen of recyclen van een gebruikte batterij.

Controlelichtje
Het controlelichtje in de “SOS”-toets werkt als volgt, afhankelijk van de bedrijfsstatus en de communicatiestatus van ERA-GLONASS.

Groene indicatie-lampje	Rode indicatie-lampje	Toestand
Uit	Uit	Normale werking.
Aan	Aan	Ongeveer 30 seconden wanneer het contactslot op “ON” is gezet.(#1) (Gedurende 2 seconden wanneer het contactslot op “ON” wordt gezet binnen 60 seconden nadat u het contactslot op “OFF” hebt gezet).
Knippert (ongeveer iedere 3 seconden)	Uit	Er is geen GLONASS/GPS-verbinding of modemnetwerk. (#2) ERA-GLONASS-apparaat is buiten het communicatiebereik.
Knippert (ongeveer iedere 1 seconde)	Uit	De werking van ERA-GLONASS begint.
Aan	Uit	ERA-GLONASS-communicatie is tot stand gebracht.
Knippert (ongeveer iedere 0,3 seconden)	Uit	ERA-GLONASS-communicatie verloopt normaal.(#3)
Uit	Knippert (ongeveer iedere 1 seconde)	De ingebouwde batterij in ERA-GLONASS is leeg of er is een systeemfout opgetreden.
Uit	Knippert (ongeveer iedere 0,3 seconden)	ERA-GLONASS-communicatie is abnormaal beëindigd of communicatie mislukt.

(#1) Als de groene indicatielampje op de “SOS”-toets blijft branden, kan handmatige bediening an niet worden geactiveerd, zelfs niet als de “SOS”-toets wordt ingedrukt. Als er zich een ongeluk voordoet in de bovenstaande omstandigheden, gaat het controlelichtje uit start het ERA-GLONASS-systeem de automatische bediening.
(#2) U kunt het systeem aanpassen om het knipperen van het groene indicatielampje te stoppen. Neem voor verdere informatie contact met een erkende SUZUKI-dealer op.
(#3) Wanneer de oproep is voltooid, kan het groene of het rode LED-lampje branden, afhankelijk van het gedrag van het noodcontact-centrum.

ERA-GLONASS-waarschuwings-lampje

79MS1R218

Als dit waarschuwingslampje op het instrumentenpaneel gaat branden en het rode controlelichtje knippert (ongeveer iedere 1 seconde) op de “SOS”-toets, is er mogelijk een probleem met ERA-GLONASS.
Laat de auto in dit geval door een erkende SUZUKI-dealer nakijken.

Annulering van ERA-GLONASS

De bewerking kan alleen worden geannuleerd wanneer de communicatie wordt uitgevoerd via handmatige bediening. De bediening kan worden geannuleerd als er op de “SOS”-toets wordt gedrukt voordat communicatie met de ERA-GLONASS-operator tot stand is gebracht.

OPMERKING:
- *Communicatie kan niet worden geannuleerd in de automatische bedieningsmodus.*
- *Het annuleren van de communicatie is beschikbaar tot 10 seconden nadat de “SOS”-toets eerst is ingedrukt.*
- *De communicatie kan niet worden geannuleerd vanuit de auto nadat de communicatie tot stand is gebracht met de* ERA-GLONASS-*operator. Vraag het noodcontactcentrum om de communicatie te annuleren.*

Hoe de teststand te gebruiken

Met gebruik van de teststand kan worden gecontroleerd of het ERA-GLONASS-systeem normaal functioneert.

OPMERKING:
Terwijl het systeem zich in de teststand bevindt, wordt er geen noodoproep uitgevoerd, zelfs niet als er zich een ongeluk voordoet.
Parkeer de auto op een veilige plaats en start de teststand.

Teststandinvoer
Voer de volgende stappen uit om de teststand te starten.

1) Sluit het bestuurdersportier en schakel de parkeerrem volledig in.
2) Draai het contactslot naar de “ON”-stand en wacht ongeveer 60 seconden terwijl de auto geparkeerd staat.

OPMERKING:
Alle bedieningshandelingen in de volgende stappen 3), 4) en 5) moeten binnen 20 seconden worden uitgevoerd.

3) Geef de parkeerrem vrij en schakel de parkeerrem in. Herhaal deze stap 3 keer in totaal (de parkeerrem wordt uiteindelijk ingeschakeld).
4) Open het bestuurdersportier en sluit deze vervolgens.
5) Geef de parkeerrem vrij en schakel deze weer in. Herhaal deze stap 3 keer in totaal (de parkeerrem wordt uiteindelijk ingeschakeld).
6) Het ERA-GLONASS-systeem start de teststand. Op de “SOS”-toets gaat het groene lichtje uit en knippert het rode lichtje iedere 3 seconden continu in deze stand.

OPMERKING:
Er klinkt een geluidssignaal wanneer de teststand start en eindigt.

Testoproep
Normaal functioneren van het ERA-GLONASS-systeem kan worden gecontroleerd aan de hand van de microfoon, luidspreker en het callcentrum voor tests als volgt.

1) Controleer de “SOS”-toets (1) en zorg dat het groene indicatielampje (3) is uitgeschakeld en het rode indicatielampje (4) iedere 3 seconden continu knippert.
2) Houd de “SOS”-toets (1) langer dan 2 seconden ingedrukt en laat deze vervolgens los.
3) Het rode indicatielampje (4) zal 5 seconden branden. Praat binnen die tijd in de microfoon.
4) Verwerkingstijd per systeem gedurende enkele seconden.
5) Het groene indicatielampje (3) zal 5 seconden branden. U kunt uw stem uit de luidspreker horen.
6) Het groene indicatielampje (3) en het rode indicatielampje (4) zullen het knipperinterval wijzigen tot ongeveer 1 seconde gedurende 10 seconden. In deze tijd dient u te bevestigen of de audio op juiste wijze is opgenomen/afgespeeld.
   Als u op de “SOS”-toets (1) drukt wanneer het groene indicatielampje en rode indicatielampje knipperen, betekent dat de test is geslaagd; anders is de test mislukt.
   Druk in dit geval niet op de “SOS”-toets.
7) De testoproepcommunicatie begint automatisch. Het groene indicatielampje (3) verandert de interval van het knipperen naar ongeveer iedere 1 seconde en het rode indicatielampje (4) zal het interval van knipperen wijzigen naar ongeveer iedere 3 seconden.
8) De groene indicatielampje (3) wijzigt van knipperend (ongeveer iedere 1 seconde) naar aan.
9) Het groene indicatielampje (3) zal het interval van knipperen wijzigen naar ongeveer iedere 0,3 seconden, en gaat vervolgens uit.
10) De teststand zal automatisch worden voltooid.

Om de teststand te verlaten
Om de teststand te verlaten, gebruikt u een van de volgende 3 methoden.
- Draai het contactslot in de “LOCK” stand.
- Start de auto om te verplaatsen.
- De testoproep is voltooid.

Controlelichtje (in de teststand)
In de teststand werkt het controlelichtje op de “SOS”-toets als volgt: volgens de bedieningsstaat en de communicatiestaat van ERA-GLONASS.

Groene indicatielampje	Rode indicatielampje	Toestand
Uit	Knippert (ongeveer iedere 3 seconden)	Normale werking (tesstand).
Uit	Aan (ongeveer 5 seconden)	U spreekt in de microfoon.
Aan (ongeveer 5 seconden)	Uit	U hoort uw stem via de luidspreker.
Knippert (ongeveer iedere 1 seconde)	Knippert (ongeveer iedere 1 seconde)	Controleer of de audio op juiste wijze is opgenomen/afgespeeld. En druk als het correct is op de “SOS”-toets.
Knippert (ongeveer iedere 1 seconde)	Knippert (ongeveer iedere 3 seconden)	Testoproepcommunicatie begint.
Aan	Knippert (ongeveer iedere 3 seconden)	Testoproepcommunicatie is tot stand gebracht.
Knippert (ongeveer iedere 0,3 seconden)	Knippert (ongeveer iedere 3 seconden)	Testoproepcommunicatie is normaal beëindigd.(#1)
Uit	Knippert (ongeveer iedere 0,3 seconden)	Testoproepcommunicatie eindigt abnormaal of communicatie mislukt.

(#1) Wanneer de testoproep wordt uitgevoerd, wacht dan op de feedback van de stem die dient te bevestigen dat de informatie van de auto correct is ontvangen. Dit is de bevestiging dat de testoproep correct werkt.
Wanneer de testoproep is voltooid, kan het groene of het rode LED-lampje knipperen, afhankelijk van het gedrag van het contactcentrum.

Voor Rusland

Periodiek onderhoudsschema

“R” : Vervangen of verversen
“I” : Controleren, schoonmaken, afstellen, smeren of indien nodig vervangen

OPMERKING:
Deze tabel toont het onderhoudsschema tot 180.000 km (108.000 mijl). Boven 180.000 km (108.000 mijl) voert u hetzelfde onderhoud uit op dezelfde onderhoudsintervallen als aangegeven in de tabel.

Interval: Dit interval wordt bepaald op basis van de kilometerstand of het aantal maanden, wat zich het eerst voordoet.		km (x1.000)	15	30	45	60	75	90
		mijl (x1.000)	9	18	27	36	45	54
		maanden	12	24	36	48	60	72
MOTOR								
*1-1. Aandrijfriem voor motoraccessoires	Spanning controleren, *Afstellen, *Vervangen		–	–	I	–	–	R
*1-2. Klepspeling			–	I	–	I	–	I
1-3. Motorolie en oliefilter			R	R	R	R	R	R
1-4. Koelvloeistof	SUZUKI LLC: Super (Blauw) (#1)	Alleen de eerste keer:	Vervang bij 150.000 km (90.000 mijl) of 96 maanden.					
		Tweede keer en daarna:	Vervang iedere 75.000 km (45.000 mijl) of 48 maanden.					
	SUZUKI LLC: Standaard (Groen)		–	–	R	–	–	R
*1-5. Uitlaatsysteem (behalve katalysator)			–	I	–	I	–	I
ONTSTEKING								
2-1. Bougies bij gebruik van **loodarme** benzine	Iridium bougie		Vervang iedere 105.000 km (63.000 mijl) of 84 maanden.					
	Nikkel bougie		–	–	R	–	–	R
Bougies bij gebruik van **loodhoudende** benzine, zie het schema voor “Onderhoud bij intensief gebruik”.								
BRANDSTOF								
3-1. Luchtfilterelement	Verharde wegen		I	I	R	I	I	R
	Stoffige omstandigheden		Zie het schema voor “Onderhoud bij intensief gebruik”.					
*3-2. Brandstofleidingen			–	I	–	I	–	I
*3-3. Brandstoffilter			Vervang iedere 105.000 km (63.000 mijl).					
*3-4. Brandstoftank			–	–	I	–	–	I
EMISSIEREGELSYSTEEM								
*4-1. PCV-klep			Inspecteer iedere 80.000 km (50.000 mijl) of 48 maanden.					
*4-2. Regelsysteem voor brandstofdampafzuiging			–	–	–	–	–	I

#1: Zorg dat u de controle van het koelvloeistofpeil uitvoert bij de dagelijkse inspectie in het hoofdstuk “BEDIENING VAN DE AUTO”. Als u koelvloeistof gebruikt van een ander type dan “SUZUKI LLC: Super (Blauw)” voor verversing, volg dan het schema van “SUZUKI LLC: Standaard (Groen)”. (Vervang iedere 45.000 km (27.000 mijl) of 36 maanden).

Interval: Dit interval wordt bepaald op basis van de kilometerstand of het aantal maanden, wat zich het eerst voordoet.		km (x1.000)	105	120	135	150	165	180
		mijl (x1.000)	63	72	81	90	99	108
		maanden	84	96	108	120	132	144
MOTOR								
*1-1. Aandrijfriem voor motoraccessoires	Spanning controleren, *Afstellen, *Vervangen		–	–	I	–	–	R
*1-2. Klepspeling			–	I	–	I	–	I
1-3. Motorolie en oliefilter			R	R	R	R	R	R
1-4. Koelvloeistof	SUZUKI LLC: Super (Blauw) (#1)	Alleen de eerste keer:	Vervang bij 150.000 km (90.000 mijl) of 96 maanden.					
		Tweede keer en daarna:	Vervang iedere 75.000 km (45.000 mijl) of 48 maanden.					
	SUZUKI LLC: Standaard (Groen)		–	–	R	–	–	R
*1-5. Uitlaatsysteem (behalve katalysator)			–	I	–	I	–	I
ONTSTEKING								
2-1. Bougies bij gebruik van **loodarme** benzine	Iridium bougie		Vervang iedere 105.000 km (63.000 mijl) of 84 maanden.					
	Nikkel bougie		–	–	R	–	–	R
Bougies bij gebruik van **loodhoudende** benzine, zie het schema voor “Onderhoud bij intensief gebruik”.								
BRANDSTOF								
3-1. Luchtfilterelement	Verharde wegen		I	I	R	I	I	R
	Stoffige omstandigheden		Zie het schema voor “Onderhoud bij intensief gebruik”.					
*3-2. Brandstofleidingen			–	I	–	I	–	I
*3-3. Brandstoffilter			Vervang iedere 105.000 km (63.000 mijl).					
*3-4. Brandstoftank			–	–	I	–	–	I
EMISSIEREGELSYSTEEM								
*4-1. PCV-klep			Inspecteer iedere 80.000 km (50.000 mijl) of 48 maanden.					
*4-2. Regelsysteem voor brandstofdampafzuiging			–	–	–	–	–	I

#1: Zorg dat u de controle van het koelvloeistofpeil uitvoert bij de dagelijkse inspectie in het hoofdstuk “BEDIENING VAN DE AUTO”. Als u koelvloeistof gebruikt van een ander type dan “SUZUKI LLC: Super (Blauw)” voor verversing, volg dan het schema van “SUZUKI LLC: Standaard (Groen)”. (Vervang iedere 45.000 km (27.000 mijl) of 36 maanden).

Interval: Dit interval wordt bepaald op basis van de kilometerstand of het aantal maanden, wat zich het eerst voordoet.								
		km (x1.000)	15	30	45	60	75	90
		mijl (x1.000)	9	18	27	36	45	54
		maanden	12	24	36	48	60	72
REMMEN								
*5-1. Remschijven en remblokken (voor)			I	I	I	I	I	I
Remtrommels en remschoenen (achter)			–	I	–	I	–	I
*5-2. Remslangen en remleidingen			–	I	–	I	–	I
*5-3. Rempedaal			I	I	I	I	I	I
*5-4. Remvloeistof (#2)			I	R	I	R	I	R
5-5. Remhefboom en kabel		Controleren, *Afstellen (alleen de eerste 15.000 km)	I	–	–	–	–	–
CHASSIS EN CARROSSERIE								
*6-1. Koppelingspedaal			I	I	I	I	I	I
*6-2. Koppelingsvloeistof (#2)			I	R	I	R	I	R
6-3. Banden/wielen			I	I	I	I	I	I
*6-4. Wiellagers			–	I	–	I	–	I
*6-5. Cardanassen			–	–	I	–	–	I
*6-6. Wielophanging			–	I	–	I	–	I
*6-7. Stuurinrichting			–	I	–	I	–	I
*6-8. Handgeschakelde transmissie-olie	Originele “SUZUKI GEAR OIL 75W”		Inspecteer iedere 30.000 km (18.000 mijl) of 24 maanden.					
	Andere olie dan “SUZUKI GEAR OIL 75W” (I: Alleen de eerste 15.000 km)		I	–	R	–	–	R
6-9. Automatische transmissie		Vloeistofpeil	–	I	–	I	–	I
		*Verversen van vloeistof	Vervang iedere 165.000 km (99.000 mijl).					
		*Vloeistofslang	–	–	–	I	–	–
*6-10. Tussenbakolie	Originele “SUZUKI GEAR OIL 75W”		Inspecteer iedere 30.000 km (18.000 mijl) of 24 maanden.					
	Andere olie dan “SUZUKI GEAR OIL 75W” (I: Alleen de eerste 15.000 km)		I	–	R	–	–	R
*6-11. Differentieelolie	(R: 1e alleen 15.000 km) Origineel “SUZUKI SUPER GEAR OIL 75W-85 SYNTHETIC”		R	–	I	–	I	–
6-12. Alle sloten, pallen en scharnieren			–	I	–	I	–	I
*6-13. Filterelement van airconditioning			–	I	R	–	I	R

#2: De koppelingsvloeistof wordt aangevoerd vanuit het remvloeistofreservoir.

⚠ WAARSCHUWING

De schokdempers zijn gevuld met gas onder hoge druk. Probeer de schokdempers niet te demonteren en gooi deze nooit in open vuur. Berg de schokdempers ook niet in de buurt van een verwarming e.d. op. Als u de schokdemper wilt weggooien, moet eerst het gas op veilige wijze uit de schokdemper worden verwijderd. Neem hiervoor contact op met uw dealer.

Interval: Dit interval wordt bepaald op basis van de kilometerstand of het aantal maanden, wat zich het eerst voordoet.								
		km (x1.000)	105	120	135	150	165	180
		mijl (x1.000)	63	72	81	90	99	108
		maanden	84	96	108	120	132	144
REMMEN								
*5-1. Remschijven en remblokken (voor)			I	I	I	I	I	I
Remtrommels en remschoenen (achter)			–	I	–	I	–	I
*5-2. Remslangen en remleidingen			–	I	–	I	–	I
*5-3. Rempedaal			I	I	I	I	I	I
*5-4. Remvloeistof (#2)			I	R	I	R	I	R
5-5. Remhefboom en kabel		Controleren, *Afstellen (alleen de eerste 15.000 km)	–	–	–	–	–	–
CHASSIS EN CARROSSERIE								
*6-1. Koppelingspedaal			I	I	I	I	I	I
*6-2. Koppelingsvloeistof (#2)			I	R	I	R	I	R
6-3. Banden/wielen			I	I	I	I	I	I
*6-4. Wiellagers			–	I	–	I	–	I
*6-5. Cardanassen			–	–	I	–	–	I
*6-6. Wielophanging			–	I	–	I	–	I
*6-7. Stuurinrichting			–	I	–	I	–	I
*6-8. Handgeschakelde transmissie-olie	Originele “SUZUKI GEAR OIL 75W”		Inspecteer iedere 30.000 km (18.000 mijl) of 24 maanden.					
	Andere olie dan “SUZUKI GEAR OIL 75W” (I: Alleen de eerste 15.000 km)		–	–	R	–	–	R
6-9. Automatische transmissie		Vloeistofpeil	–	I	–	I	–	I
		*Verversen van vloeistof	Vervang iedere 165.000 km (99.000 mijl).					
		*Vloeistofslang	–	I	–	–	–	I
*6-10. Tussenbakolie	Originele “SUZUKI GEAR OIL 75W”		Inspecteer iedere 30.000 km (18.000 mijl) of 24 maanden.					
	Andere olie dan “SUZUKI GEAR OIL 75W” (I: Alleen de eerste 15.000 km)		I	–	R	–	–	R
*6-11. Differentieelolie	(R: 1e alleen 15.000 km) Origineel “SUZUKI SUPER GEAR OIL 75W-85 SYNTHETIC”		I	–	I	–	I	–
6-12. Alle sloten, pallen en scharnieren			–	I	–	I	–	I
*6-13. Filterelement van airconditioning			–	I	R	–	I	R

#2: De koppelingsvloeistof wordt aangevoerd vanuit het remvloeistofreservoir.

Onderhoud aanbevolen onder zware rijomstandigheden

Volg dit schema als het voertuig hoofdzakelijk onder een of meer van de volgende omstandigheden wordt gebruikt:
- Als de meeste ritten korter dan 6 km (4 mijl) zijn.
- Als de meeste ritten korter dan 16 km (10 mijl) zijn en de buitentemperatuur onder het vriespunt blijft.
- Veel stationair draaien en/of rijden met lage snelheid in stop-and-go verkeer.
- Vaak rijden in extreem lage temperaturen en/of op wegen met pekel.
- Veel rijden op slechte en/of modderige wegen.
- Rijden in stoffige gebieden.
- Veelvuldig rijden met hoge snelheid of hoog toerental.
- Trekken van een aanhangwagen, indien toegestaan.

Het schema moet ook worden opgevolgd als de auto wordt gebruikt als leveringsvoertuig, politiewagen, taxi of voor een andere commerciële toepassing.

Interval: Dit interval wordt bepaald op basis van de kilometerstand of het aantal maanden, wat zich het eerst voordoet.		km (x1.000)	7,5	15	22,5	30	37,5	45
		mijl (x1.000)	4,5	9	13,5	18	22,5	27
		maanden	6	12	18	24	30	36
MOTOR								
*1-1. Aandrijfriem voor motoraccessoires	Spanning controleren, *Afstellen, *Vervangen		–	I	–	I	–	R
*1-2. Klepspeling			–	–	–	I	–	–
1-3. Motorolie en oliefilter			R	R	R	R	R	R
1-4. Koelvloeistof	SUZUKI LLC: Super (Blauw) (#1)	Alleen de eerste keer:	Vervang bij 150.000 km (90.000 mijl) of 96 maanden.					
		Tweede keer en daarna:	Vervang iedere 75.000 km (45.000 mijl) of 48 maanden.					
	SUZUKI LLC: Standaard (Groen)		–	–	–	–	–	R
*1-5. Uitlaatsysteem (behalve katalysator)			–	–	–	I	–	–
ONTSTEKING								
2-1. Bougies	Iridium bougie		–	–	–	R	–	–
	Nikkel bougie		Vervang iedere 10.000 km (6.000 mijl) of 8 maanden.					
BRANDSTOF								
3-1. Luchtfilterelement*1			Inspecteer iedere 2.500 km (1.500 mijl).					
			Vervang iedere 30.000 km (18.000 mijl) of 24 maanden.					
*3-2. Brandstofleidingen			–	–	–	I	–	–
*3-3. Brandstoffilter			Vervang iedere 105.000 km (63.000 mijl).					
*3-4. Brandstoftank			–	–	–	–	–	I
EMISSIEREGELSYSTEEM								
*4-1. PCV-klep			Inspecteer iedere 80.000 km (50.000 mijl) of 48 maanden.					
*4-2. Regelsysteem voor brandstofdampafzuiging			–	–	–	–	–	–

#1 Zorg dat u de controle van het koelvloeistofpeil uitvoert bij de dagelijkse inspectie in het hoofdstuk “BEDIENING VAN UW AUTO”. Als u koelvloeistof gebruikt van een ander type dan “SUZUKI LLC: Super (Blauw)” voor verversing, volg dan het schema van “SUZUKI LLC: Standaard (Groen)”. (Vervang iedere 45.000 km (27.000 mijl) of 36 maanden).

Interval: Dit interval wordt bepaald op basis van de kilometerstand of het aantal maanden, wat zich het eerst voordoet.		km (x1.000)	52,5	60	67,5	75	82,5	90
		mijl (x1.000)	31,5	36	40,5	45	49,5	54
		maanden	42	48	54	60	66	72
MOTOR								
*1-1. Aandrijfriem voor motoraccessoires	Spanning controleren, *Afstellen, *Vervangen		–	I	–	I	–	R
*1-2. Klepspeling			–	I	–	–	–	I
1-3. Motorolie en oliefilter			R	R	R	R	R	R
1-4. Koelvloeistof	SUZUKI LLC: Super (Blauw) (#1)	Alleen de eerste keer:	Vervang bij 150.000 km (90.000 mijl) of 96 maanden.					
		Tweede keer en daarna:	Vervang iedere 75.000 km (45.000 mijl) of 48 maanden.					
	SUZUKI LLC: Standaard (Groen)		–	–	–	–	–	R
*1-5. Uitlaatsysteem (behalve katalysator)			–	I	–	–	–	I
ONTSTEKING								
2-1. Bougies	Iridium bougie		–	R	–	–	–	R
	Nikkel bougie		Vervang iedere 10.000 km (6.000 mijl) of 8 maanden.					
BRANDSTOF								
3-1. Luchtfilterelement*1			Inspecteer iedere 2.500 km (1.500 mijl).					
			Vervang iedere 30.000 km (18.000 mijl) of 24 maanden.					
*3-2. Brandstofleidingen			–	I	–	–	–	I
*3-3. Brandstoffilter			Vervang iedere 105.000 km (63.000 mijl).					
*3-4. Brandstoftank			–	–	–	–	–	I
EMISSIEREGELSYSTEEM								
*4-1. PCV-klep			Inspecteer iedere 80.000 km (50.000 mijl) of 48 maanden.					
*4-2. Regelsysteem voor brandstofdampafzuiging			–	–	–	–	–	I

#1 Zorg dat u de controle van het koelvloeistofpeil uitvoert bij de dagelijkse inspectie in het hoofdstuk “BEDIENING VAN UW AUTO”. Als u koelvloeistof gebruikt van een ander type dan “SUZUKI LLC: Super (Blauw)” voor verversing, volg dan het schema van “SUZUKI LLC: Standaard (Groen)”. (Vervang iedere 45.000 km (27.000 mijl) of 36 maanden).

Interval: Dit interval wordt bepaald op basis van de kilometerstand of het aantal maanden, wat zich het eerst voordoet.								
		km (x1.000)	7,5	15	22,5	30	37,5	45
		mijl (x1.000)	4,5	9	13,5	18	22,5	27
		maanden	6	12	18	24	30	36
REMMEN								
*5-1. Remschijven en remblokken (voor)			–	I	–	I	–	I
Remtrommels en remschoenen (achter)			–	–	–	I	–	–
*5-2. Remslangen en remleidingen			–	–	–	I	–	–
*5-3. Rempedaal			–	I	–	I	–	I
*5-4. Remvloeistof (#2)			–	I	–	R	–	I
5-5. Remhefboom en kabel		Controleren, *Afstellen (alleen de eerste 15.000 km)	–	I	–	–	–	–
CHASSIS EN CARROSSERIE								
*6-1. Koppelingspedaal			–	I	–	I	–	I
*6-2. Koppelingsvloeistof (#2)			–	I	–	R	–	I
6-3. Banden/wielen			–	I	–	I	–	I
*6-4. Wiellagers			–	I	–	I	–	I
*6-5. Cardanassen			–	I	–	I	–	I
*6-6. Wielophanging			–	–	–	I	–	–
*6-7. Stuurinrichting			–	–	–	I	–	–
*6-8. Handgeschakelde transmissie-olie	Originele “SUZUKI GEAR OIL 75W”		Inspecteer iedere 30.000 km (18.000 mijl) of 24 maanden. Vervang iedere 60.000 km (36.000 mijl) of 48 maanden.					
	Andere olie dan “SUZUKI GEAR OIL 75W”		–	–	–	R	–	–
6-9. Automatische transmissie		Vloeistofpeil	–	–	–	I	–	–
		*Verversen van vloeistof	Vervang iedere 30.000 km (18.000 mijl) of 24 maanden.					
		*Vloeistofslang	Inspecteer iedere 60.000 km (36.000 mijl) of 48 maanden.					
*6-10. Tussenbakolie	Originele “SUZUKI GEAR OIL 75W”		Inspecteer iedere 30.000 km (18.000 mijl) of 24 maanden. Vervang iedere 60.000 km (36.000 mijl) of 48 maanden.					
	Andere olie dan “SUZUKI GEAR OIL 75W”		–	–	–	R	–	–
*6-11. Differentieelolie	Originele “SUZUKI SUPER GEAR OIL 75W-85 SYNTHETIC”		–	R	–	–	–	R
6-12. Alle sloten, pallen en scharnieren			–	–	–	I	–	–
*6-13. Filterelement van airconditioning *3			–	I	–	I	–	R

#2: De koppelingsvloeistof wordt aangevoerd vanuit het remvloeistofreservoir

⚠ WAARSCHUWING

De schokdempers zijn gevuld met gas onder hoge druk. Probeer de schokdempers niet te demonteren en gooi deze nooit in open vuur. Berg de schokdempers ook niet in de buurt van een verwarming e.d. op. Als u de schokdemper wilt weggooien, moet eerst het gas op veilige wijze uit de schokdemper worden verwijderd. Neem hiervoor contact op met uw dealer.

Interval: Dit interval wordt bepaald op basis van de kilometerstand of het aantal maanden, wat zich het eerst voordoet.								
		km (x1.000)	52,5	60	67,5	75	82,5	90
		mijl (x1.000)	31,5	36	40,5	45	49,5	54
		maanden	42	48	54	60	66	72
REMMEN								
*5-1. Remschijven en remblokken (voor)			–	I	–	I	–	I
Remtrommels en remschoenen (achter)			–	I	–	–	–	I
*5-2. Remslangen en remleidingen			–	I	–	–	–	I
*5-3. Rempedaal			–	I	–	I	–	I
*5-4. Remvloeistof (#2)			–	R	–	I	–	R
5-5. Remhefboom en kabel		Controleren, *Afstellen (alleen de eerste 15.000 km)	–	–	–	–	–	–
CHASSIS EN CARROSSERIE								
*6-1. Koppelingspedaal			–	I	–	I	–	I
*6-2. Koppelingsvloeistof (#2)			–	R	–	I	–	R
6-3. Banden/wielen			–	I	–	I	–	I
*6-4. Wiellagers			–	I	–	I	–	I
*6-5. Cardanassen			–	I	–	I	–	I
*6-6. Wielophanging			–	I	–	–	–	I
*6-7. Stuurinrichting			–	I	–	–	–	I
*6-8. Handgeschakelde transmissie-olie	Originele “SUZUKI GEAR OIL 75W”		Inspecteer iedere 30.000 km (18.000 mijl) of 24 maanden.					
			Vervang iedere 60.000 km (36.000 mijl) of 48 maanden.					
	Andere olie dan “SUZUKI GEAR OIL 75W”		–	R	–	–	–	R
6-9. Automatische transmissie		Vloeistofpeil	–	I	–	–	–	I
		*Verversen van vloeistof	Vervang iedere 30.000 km (18.000 mijl) of 24 maanden.					
		*Vloeistofslang	Inspecteer iedere 60.000 km (36.000 mijl) of 48 maanden.					
*6-10. Tussenbakolie	Originele “SUZUKI GEAR OIL 75W”		Inspecteer iedere 30.000 km (18.000 mijl) of 24 maanden.					
			Vervang iedere 60.000 km (36.000 mijl) of 48 maanden.					
	Andere olie dan “SUZUKI GEAR OIL 75W”		–	R	–	–	–	R
*6-11. Differentieelolie	Originele “SUZUKI SUPER GEAR OIL 75W-85 SYNTHETIC”		–	–	–	R	–	–
6-12. Alle sloten, pallen en scharnieren			–	I	–	–	–	I
*6-13. Filterelement van airconditioning *3			–	I	–	I	–	R

#2: De koppelingsvloeistof wordt aangevoerd vanuit het remvloeistofreservoir

OPMERKING:
Deze tabel toont het onderhoudsschema tot 90.000 km (54.000 mijl).
Boven 90.000 km (54.000 mijl) voert u hetzelfde onderhoud uit op dezelfde onderhoudsintervallen als aangegeven in de tabel.
**1 Inspecteer vaker als de auto onder stoffige omstandigheden wordt gebruikt.*
**2 Controleer of vervang naar behoefte, als vaak wordt gereden met hoge snelheid of hoog toerental.*
**3 Vaker reinigen als de luchtstroom vanaf de airconditioning afneemt.*

INDEX

Symbols

"SOS"-toets 10-14

A

Aanbevolen brandstof 10-7, 10-8
Aanbevolen olie 6-23
Aanbevolen onderhoud bij intensief gebruik (behalve voor de EU-landen en Israël) 6-8
Aanbevolen onderhoud bij intensief gebruik (voor de EU-landen en Israël) 6-18
Aandrijfriem 6-23
Aanvullend inzittenden-beveiligingssysteem (airbags) 1-37
Accu 6-43
Achterasdifferentieelolie 6-32
Achterbank 1-5
Achterklep 2-4
Achterruitenwisser/sproeierschakelaar 2-72
Achterruitverwarmingsschakelaar / Buitenspiegelverwarmingsschakelaar 2-74
Actieradius 2-22, 2-33
Afstellen van het koplamppatroon 2-63
AIRBAG-lampje 1-38
AIRBAG-licht 2-48
Airbags voor 1-39
Airconditioning 6-60
Alarmknipperlichtenschakelaar 2-70
Antiblokkeersysteem (ABS) 3-57, 3-59
Antidiefstal-alarmsysteem 2-9
Antidiefstalfunctie 5-79
Antidiefstallampje 2-11
Automatische transmissie 3-11
Automatische verlichtingsregeling 2-59
Automatische verwarming en airconditioning (klimaatregeling) 5-25

B

Banden 6-38
Banden en/of wielen vervangen 3-76
Bandenspanningsbewakingssysteem (TPMS) 3-67
Bandenwisselgereedschap 7-1
Bediening van de richtingaanwijzerhendel 2-69
Bediening van de ruitenwisser- en sproeierhendel 2-71
Bekerhouder 5-12
Bekerhouder en opbergruimte 5-11
Bevestiging met ISOFIX-bevestigingen 1-31
Bevestiging van een kinderzitje met bovenriem 1-34
Bijvullen van koelvloeistof 6-29
Bijvullen van olie 6-25
Bijvullen van olie en controleren op olielekkages 6-28
Binnenspiegel 2-14
Bluetooth® geluid 5-74
Bluetooth® handsfree 5-65
Bougies 6-31
Bouwdatum 10-1
Brandstof 10-12
Brandstofmeter 2-18, 2-28
Brandstoftankdop 5-1
Brandstofverbruik 2-22, 2-33, 9-4
Brandstofwaarschuwingslampje 2-50
Buitenspiegels 2-15

C
Centrale portiervergrendeling 2-3
Chassisnummer 9-1
Checklist voor dagelijkse inspectie 3-1
Claxon 2-73
Combinatielicht achter 6-54
Contactslot 3-2
Controlelampje grootlichtassistent (groen) 2-55
Controlelampje grootlichtassistent (oranje) 2-54
Controlelichtje voor hill descent control systeem 3-64
Controlelichtje voor rijbaanafwijkingwaarschuwing 2-52
Controlelichtje voor stereocamera-remhulpsysteem 2-51
Controleren van het koelvloeistofpeil 6-29
Controleren van het oliepeil 6-24
Controleren van het transmissie-oliepeil 6-33
D
Dagteller 2-22, 2-35
Deactiveringssysteem van de voorpassagiersairbag 1-49
Driepuntsgordel met afneembare connector 1-11
Driepuntsveiligheidsgordel 1-10
Duale sensor 3-46
E
Elektrisch bediende spiegels 2-15
Elektrische ruitbediening 2-12
Elektronisch stabiliteitsregelsysteem (ESP®) 3-58
ERA-GLONASS-microfoon (Voorpassagierzijde) 10-14
ERA-GLONASS-waarschuwingslampje 10-19
ESP® OFF-controlelichtje 2-46, 3-61
ESP® OFF-schakelaar 3-61
ESP® UIT-controlelichtje 2-46
ESP® waarschuwingslampje 2-45, 3-60
F
Framehaken 5-15
G
Gaspedaal 3-8
Gebruik van de transmissie 3-9
Gemiddeld brandstofverbruik 2-22, 2-33
Gemiddelde snelheid 2-33
Grootlichtassistent 3-38
Grootlichtcontrolelichtje 2-55
H
Halogeen koplampen 6-50
Handgeschakelde transmissie 3-9
Handgrepen 5-9
Handmatige verwarming en airconditioning 5-19
Handrem 6-37
Handremhendel 3-5
Handschoenenkastje 5-10
Helderheidsregeling 2-19, 2-29
Herinneringslampje voor de veiligheidsgordel achterpassagier 2-48
Hill hold control systeem 3-65
Hoe het ABS werkt 3-58
Hoofdsteunen 1-4, 1-5
Hoofdwaarschuwingscontrolelichtje 2-57
Huidige brandstofverbruik 2-22, 2-33
I
Identificatie van de auto 9-1
In de was zetten 8-6
Inbouwen van radiofrequentiezenders 5-33
Informatiedisplay 2-20, 2-31
Informatieschakelaar 2-30

Inklembeveiligingsfunctie 2-13
Inrijden 4-8
Inspecteren van de veiligheidsgordels 1-17
Inspectie van de banden 6-39
Instellingsfunctie 2-25
Instructies bij het opkrikken 7-1
Instructies voor het starten met hulpstartkabels 7-5
Instrumentenpaneel 2-17, 2-27
Instrumentenpaneellade 5-11
Interieurverlichting 5-5, 6-56

K

Katalysator 4-9
Kentekenplaatverlichting 6-55
Keuze van de koelvloeistof 6-28
Keuzehendel 3-18
Keuzehendelstand / Schakelindicator 2-21
Kilometerteller 2-22, 2-35
Kinderzitje 10-1
Kinderzitjes 1-18
Kinderzitjes voor landen waarin VN/
ECE-reglement nr. 16 van toepassing is 1-21, 10-9
Klok 2-21, 2-32
Koelvloeistof 6-28
Koppeling 6-34
Koppelingspedaal 3-7
Koppelingsvloeistof 6-34

L

Laadstroomlampje 2-47
Lampje voor olie verversen 2-56
LED-koplampen 6-50
Luchtfilter 6-31
Luisteren naar de radio 5-44, 5-46
Luisteren naar een bestand opgeslagen in een
USB-apparaat 5-58
Luisteren naar een CD 5-51
Luisteren naar een iPod 5-61
Luisteren naar een MP3/WMA/AAC-disc 5-54

M

Mistachterlicht-controlelichtje 2-56
Mistachterlichtschakelaar 2-63
Mistvoorlicht-controlelichtje 2-55
Mistvoorlichtschakelaar 2-63
Motorkap 5-2
Motorkoelvloeistoftemperatuurlampje 2-51
Motorolie en oliefilter 6-23
Motorolieverbruik 3-2
Motorpech: start niet 7-10
Motorserienummer 9-1
Motorstoring: Als de motor oververhit is 7-10
Motorstoring: Als de startmotor niet werkt 7-10

N

Neerklapbare achterzittingen 1-6
Noodstopsignaal (ESS) 3-55

O

OFF-controlelichtje voor
rijbaanafwijkingwaarschuwing 2-53
OFF-controlelichtje voor
stereocamera-remhulpsysteem 2-52
OFF-schakelaar van stereocamera-remhulpsysteem 3-40
OFF-schakelaar voor rijbaanafwijkingwaarschuwing 3-41
Oliedruklampje 2-47
Onderhoud aanbevolen bij zware rijomstandigheden 10-27

Onderhoudsschema 6-2
Opbergvak aan achterzijde van de voorstoel 5-12
Opkrikken van de auto met een garagekrik 7-3
Oprolmechanisme met noodblokkering (ELR) 1-10
Overdaglicht 6-53
Overdaglichtensysteem (D.R.L.) 2-61
P
Parkeerlicht voor 6-51
Pedalen 3-7
Periodiek onderhoudsschema
(behalve voor de EU-landen en Israël) 6-3
Periodiek onderhoudsschema
(voor de EU-landen en Israël) 6-13
Portiersloten 2-2
R
Radioantenne 5-32
RDS (Radio Data Systeem) 5-48
Regelaars voor afstandsbediening van het
audiosysteem 5-78
Remassistentiesysteem 3-56
Rembekrachtiging 3-56
Remmen 3-56, 6-35
Rempedaal 3-7, 6-36
Remsysteemwaarschuwingslampje 2-44, 2-49
Remvloeistof 6-35
Richten van de koplampen 6-48
Richtingaanwijzer voor 6-51
Richtingaanwijzer zijkant 6-52
Richtingaanwijzer-controlelichtjes 2-55
Richtingaanwijzerhendel 2-69
Rijbaanafwijkingwaarschuwing 3-36
Rijden in de bergen 4-11
Rijden op de snelweg 4-10
Rijtijd 2-33
Roestwering 8-1
Rotatie van de banden 6-40
Ruiten 2-12
Ruitensproeiervloeistof 6-60
Ruitenwisserbladen 6-56
Ruitenwissers 2-71
S
Schakelaar inklappen buitenspiegels 2-16
Schakelaar koplamphoogteverstelling 2-68
Schakelaar voor hill descent control systeem 3-63
Schakelindicator 2-35, 3-15
Schoonmaken van de auto 8-2
Slepen van de auto (voor recreatieve doeleinden) 7-6
Sleutels 2-1
Snelheidsbegrenzer 3-27
Snelheidsmeter 2-18, 2-28
Spiegels 2-14
Stabiliteitsregelsysteem 3-59
Startblokkeringssysteem 2-1
Starten van de motor 3-8
Stekkerdoos voor accessoires 5-7
Stoelverstelling 1-2
Storingscontrolelichtje 2-48
Stuur 6-38
SUZUKI VEILIGHEIDSONDERSTEUNING 3-29
T
Thermometer 2-21, 2-32
Thuiskomst/vertrekverlichting 2-62

Toerenteller 2-18, 2-28
Tractieregelsysteem 3-59
Transmissie-olie 6-32
Trekken van een aanhangwagen 2-75
Tussenbakolie 6-32
U
USB-aansluiting 5-8
V
Veiligheidsgordels en kinderzitjes 1-7
Veiligheidsgordelspannersysteem 1-35
Verbeteren van het brandstofverbruik 4-10
Vergrendelhendel van de in hoogte verstelbare stuurkolom 2-73
Verkeersbord herkenning 3-42
Verlichting-controlelichtje 2-55
Verlichtingshendel 2-58
Verstelhendel voor de hoek van de rugleuning 1-3
Verstelhendel voor de stoelpositie 1-3
Vervangen van de batterij 2-8
Vervangen van gloeilampen 6-49
Vervangen van het oliefilter 6-27
Verversen van de koelvloeistof 6-30
Verversen van de motorolie en vervangen van het oliefilter 6-26
Verversen van de transmissie-olie 6-34
Verwarming en airconditioning 5-17
Vloermatten 1-1
Voertuigslingeringwaarschuwing 3-37
Voetsteun 5-14
Voor Australië 10-1
Voor Brazilië 10-8
Voor Chili en Panama 10-7
Voor GCC-landen 10-4
Voor Rusland 10-22
Voor Rusland en andere landen die ERA-GLONASS adopteren 10-14
Voor Taiwan 10-9
Voor Thailand 10-12
Voormistlicht 6-52
Voorruitensproeiers 2-71
Voorruitenwisser- en sproeierhendel 2-70
Voorstoelverwarming 1-4
W
Waarschuwing “contactsleutel nog in contactslot” 2-2
Waarschuwing betreffende de veiligheidsgordels 10-3
Waarschuwingen betreffende uitlaatgassen 1-51
Waarschuwingsberichten en andere meldingen 2-38
Waarschuwingslampje van antiblokkeersysteem (ABS) 2-45
Waarschuwingslampje voor automatisch koplampafstellingssysteem 2-53
Waarschuwingslampje voor hoge koelvloeistoftemperatuur (rood) 2-51
Waarschuwingslampje voor lage koelvloeistoftemperatuur (blauw) 2-51
Waarschuwingslampje voor LED-koplampen 2-54
Waarschuwingslampje voor open portier 2-50
Waarschuwingslampje voor te lage bandenspanning 2-42, 3-68
Waarschuwingslampje voor veiligheidsgordel bestuurder niet omgedaan / waarschuwingslampje voor veiligheidsgordel voorpassagier niet omgedaan 2-47

Waarschuwingslampjes en controlelichtjes 2-42
Waarschuwingssignaal voor veiligheidsgordel niet omgedaan 1-15
Wassen 8-4
Wiel verwisselen 7-4

Z

Zekeringen 6-45
Zekeringen in de motorruimte 6-45
Zekeringen onder het dashboard 6-47
Zender van het keyless entry systeem 2-6
Zij-airbags en zijgordijnairbags 1-43
Zijportiersloten 2-2
Zoemer voor lichten-aan herinnering 2-61
Zonneklep 5-4

MEMO

Voor landen waarin de herziene editie van toepassing is nadat de derde editie van VN-verordening nr.10 is vastgesteld.

Inbouwen van radiofrequentiezenders (RF)

Uw auto is conform de herziene editie sinds de derde editie van VN-reglement nr. 10.

Als u van plan bent om in uw auto gebruik te maken van radiofrequentiezenders, adviseren wij u ten zeerste dat u kiest voor apparatuur die voldoet aan de van toepassing zijnde wetten en regels in uw land en dat u uw SUZUKI-dealer of gekwalificeerde specialist raadpleegt voor advies.

Tabel: Monteren en gebruiken van radiofrequentiezenders in de auto

Frequentiebanden (MHz)		Positie van de antenne op de auto*	Maximaal uitgangsvermogen (W)
144-146	Amateurband	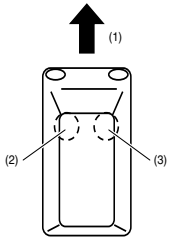	50
430-440	Amateurband		50
1200-1300	Amateurband		10

(1) Voor
(2) Montagepositie van antenne: Linksvoor op het dak
(3) Montagepositie van antenne: Rechtsvoor op het dak

*De afbeelding toont een voorbeeld van een hatchback-model.

Speciale voorwaarden voor de montage

OPMERKING:
1) De antennekabel moet zo ver mogelijk verwijderd van elektronische apparatuur en kabelbundels worden gelegd.
2) De voedingskabel van de zender is correct op de loodaccu van de auto aangesloten.

LET OP
Alvorens de auto te gebruiken, moet u controleren of er geen interferentie is met alle elektronische apparatuur in de auto, zowel in de stand-by modus als de zendmodus van de radiofrequentiezender.

DECLARATION of CONFORMITY

Approved by TRA

K56R0

TRA
REGISTERED No:
ER51962/17
DEALER No:
0033578/10

R55R2

TRA
REGISTERED No:
ER51081/16
DEALER No:
0033578/10

P55R0

TRA
REGISTERED No:
ER50779/16
DEALER No:
0033578/10

K56RQ

TRA
REGISTERED No:
ER51198/17
DEALER No:
0033578/10

T55R1

TRA
REGISTERED No:
ER51589/17
DEALER No:
0033578/10

I55R0

TRA
REGISTERED No:
ER50778/16
DEALER No:
0033578/10

DECLARATION of CONFORMITY

Approved by TRA

K56RA

TRA
REGISTERED No:
ER54680/17
DEALER No:
0033578/10

K72R0

TRA
REGISTERED No:
ER59978/17
DEALER No:
0033578/10

R55R3

TRA
REGISTERED No:
ER60628/18
DEALER No:
0033578/10

DECLARATION of CONFORMITY

Approved by TRA

S180052024

TRA
REGISTERED No:
ER60911/18

DEALER No:
DA36975/14

TIS-15

TRA
REGISTERED No:
ER59583/17

DEALER No:
DA36975/14

40398036

TRA
REGISTERED No:
ER38555/15

DEALER No:
DA36975/14

Model:K77RA

TRA
REGISTERED No:
ER60252/18

DEALER No:
DA71034/17

א.השימוש במכשיר הינו על בסיס "משני" ופטור מרשיון הפעלה אלחוטי.
כלומר-לא מוגן מהפרעות וללא הפרעה למערכות אחרות הפועלות כדין.
ב. רק "בפעולת בזק" לשימוש עצמי של הלקוח בלבד,הציוד פטור מרשיון הפעלה אלחוטי.
מתן "שרות בזק" לצד ג' מחייב רשיון מיוחדממשרד התקשורת.
ג.אסור להחליף את האנטנה המקורית של המכשיר,ולא לעשות בו כל שינוי טכני אחר.

K56RQ

מספר אישור אלחוטי של משרד התקשורת הוא 51-59818
אסור להחליף את האנטנה המקורית של המכשיר ולא
לעשות בו כל שינוי טכני אחר

T55R1

מספר אישור אלחוטי של משרד התקשורת הוא 51-60620
אסור להחליף את האנטנה המקורית של המכשיר ולא
לעשות בו כל שינוי טכני אחר

I55R0

מספר אישור אלחוטי של משרד התקשורת הוא 51-60622
אסור להחליף את האנטנה המקורית של המכשיר ולא
לעשות בו כל שינוי טכני אחר

K56RA

מספר אישור אלחוטי של משרד התקשורת הוא 51-61633
אסור להחליף את האנטנה המקורית של המכשיר ולא
לעשות בו כל שינוי טכני אחר

R55R2

מספר אישור אלחוטי של משרד התקשורת הוא 51-60619
אסור להחליף את האנטנה המקורית של המכשיר ולא
לעשות בו כל שינוי טכני אחר

P55R0

מספר אישור אלחוטי של משרד התקשורת הוא 51-60623
אסור להחליף את האנטנה המקורית של המכשיר ולא
לעשות בו כל שינוי טכני אחר

K77RA

מספר אישור אלחוטי של משרד התקשורת הוא 51-63422
אסור להחליף את האנטנה המקורית של המכשיר ולא
לעשות בו כל שינוי טכני אחר

DECLARATION of CONFORMITY

Approved by OMAN-TRA

K56R0

OMAN-TRA
R/3919/17
D090024

R55R2

OMAN-TRA
R/3824/16
D090024

P55R0

OMAN-TRA
R/3765/16
D090024

K56RQ

OMAN-TRA
R/3865/17
D090024

T55R1

OMAN-TRA
R/3888/17
D090024

I55R0

OMAN-TRA
R/3810/16
D090024

DECLARATION of CONFORMITY

Approved by OMAN-TRA

K56RA

OMAN-TRA
R/4423/17
D090024

K72R0

OMAN-TRA
R/5099/18
D090024

R55R3

OMAN-TRA
R/5258/18
D090024

DECLARATION of CONFORMITY

Approved by OMAN-TRA

S180052024

OMAN-TRA
R/1293/10
D090258

TIS-15

OMAN-TRA
R/4948/17
D100428

40398036

OMAN-TRA
R/1445/10
D090258

Model:K77RA

OMAN-TRA

R/5041/17

D090024

MODEL NUMBER:K77RA

NCA APPROVED: 1R3-1M-7E1-171

MODEL:K77RA

ZICTA

ZMB/ZICTA/TA/2017/12/13

Equipment Identifier:K77RA

"This product has been Type Approved by Jamaica: SMA - "K77RA".

K56R0

NCA APPROVED : 1R3-1M-7E0-13A

K56RQ

NCA APPROVED : 1R3-1M-7E0-144

P55R0

NCA APPROVED : 1R3-1M-7E0-13C

T55R1

NCA APPROVED : 1R3-1M-7E1-130

K72R0

NCA APPROVED : 1R3-1M-7E1-170

I55R0

NCA APPROVED : 1R3-1M-7E1-12D

R55R2

NCA APPROVED : 1R3-1M-7E0-13E

R55R3

NCA APPROVED : BR3-1M-GE2-009

S180052024

И005 18

TIS-15

И005 18

Equipment type/model: K77RA

CE

И005 17

40398036

И005 11

МОДЕЛ: K56RQ,R55R2,T55R1
P55R0,I55R0,K56RA

И005 17

FCC CAUTION
Changes or modifications not expressly approved by the party responsible for compliance could void the user's authority to operate the equipment.

This device complies with part 15 of the FCC Rules. Operation is subject to the following two conditions: (1) This device may not cause harmful interference, and (2) this device must accept any interference received, including interference that may cause undesired operation.

●The Federal Communications Commission (FCC) ID number is indicated in the illustrated position.

（T55R2） FCC ID：OUCT55R2

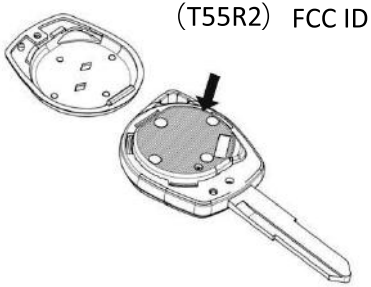

S180052024

AGREE PAR L’ANRT MAROC

Numéro d’agrément : MR 17719 ANRT 2018
Date d’agrément : 16/10/2018

TIS-15

AGREE PAR L’ANRT MAROC

Numéro d’agrément : MR 17386 ANRT 2018
Date d’agrément : 30/08/2018

40398036

AGREE PAR L’ANRT MAROC

Numéro d’agrément : MR 5837 ANRT 2010
Date d’agrément : 08/10/2010

TYPE:K77RA

AGRÉÉ PAR L'ANRT MAROC

Numéro d'agrément: MR 15253 ANRT 2017
Date d'agrément: 29/11/2017

K56RA

AGRÉÉ PAR L'ANRT MAROC

Numéro d'agrément : MR13801ANRT2017

K56RQ

AGRÉÉ PAR L'ANRT MAROC

Numéro d'agrément : MR13800ANRT2017

R55R2

AGRÉÉ PAR L'ANRT MAROC

Numéro d'agrément : MR13797ANRT2017

T55R1

AGRÉÉ PAR L'ANRT MAROC

Numéro d'agrément : MR13799ANRT2017

P55R0

AGRÉÉ PAR L'ANRT MAROC

Numéro d'agrément : MR13794ANRT2017

I55R0

AGRÉÉ PAR L'ANRT MAROC

Numéro d'agrément : MR13795ANRT2017

T55R1

AGREE PAR L'ATRPT BENIN

Numéro d'agrément : 026/ARCEP/SE/DR/DAJRC/GU/2018

Date d'agrément :14 FEV. 2018

I55R0

AGREE PAR L'ATRPT BENIN

Numéro d'agrément : 025/ARCEP/SE/DR/DAJRC/GU/2018

Date d'agrément :14 FEV. 2018

K56R0

AGREE PAR L'ATRPT BENIN

Numéro d'agrément : 068/ARCEP/SE/DR/DAJRC/GU/2018

Date d'agrément :5 AVR. 2018

K72R0

AGREE PAR L'ATRPT BENIN

Numéro d'agrément : 065/ARCEP/SE/DR/DAJRC/GU/2018

Date d'agrément :5 AVR. 2018

K56RQ

AGREE PAR L'ATRPT BENIN

Numéro d'agrément : 067/ARCEP/SE/DR/DAJRC/GU/2018

Date d'agrément :5 AVR. 2018

P55R0

AGREE PAR L'ATRPT BENIN

Numéro d'agrément : 064/ARCEP/SE/DR/DAJRC/GU/2018

Date d'agrément :5 AVR. 2018

R55R3

AGREE PAR L'ATRPT BENIN

Numéro d'agrément : 063/ARCEP/SE/DR/DAJRC/GU/2018

Date d'agrément :5 AVR. 2018

Modèle :K77RA

AGREE PAR L'ATRPT BENIN

Numero d'agrement: 007/ARCEP/SE/DR/DAJRC/GU/2018

Date d'agrement: 23 JAN. 2018

K56R0,R55R2,P55R0,I55R0,T55R1,R55R3,T55R2

SUZUKI
B00332017

ICT

Model:K77RA

Type approval No:TRC/LPD/2017/606

Continental Automotive GmbH
S180052024
TRC/LPD/2017/104

Continental Automotive GmbH
TIS-15
TRC/LPD/2017/560

Continental Automotive GmbH
40398036
TRC/LPD/2018/431

K56R0	K72R0	K56RQ	I55R0
TRC/LPD/2017/549	TRC/LPD/2017/605	TRC/LPD/2017/550	TRC/LPD/2017/492
P55R0	T55R1	R55R2	R55R3
TRC/LPD/2017/551	TRC/LPD/2017/493	TRC/LPD/2017/552	TRC/LPD/2018/78
T55R2			
TRC/LPD/2018/79			

DECLARATION of CONFORMITY

K56R0

K56RQ

R55R2

T55R1

DECLARATION of CONFORMITY

P55R0

TA-2016/3093

ICASA

APPROVED

I55R0

TA-2016/3061

ICASA

APPROVED

K56RA

TA-2017/738

ICASA

APPROVED

K77RA

TA-2017/3156

ICASA

APPROVED

K56R0

BOCRA
REGISTERED No:
BOCRA/TA/2017/3793

K56RQ

BOCRA
REGISTERED No:
BOCRA/TA/2017/3795

I55R0

BOCRA
REGISTERED No:
BOCRA/TA/2017/3704

T55R1

BOCRA
REGISTERED No:
BOCRA/TA/2017/3703

P55R0

BOCRA
REGISTERED No:
BOCRA/TA/2017/3796

R55R2

BOCRA
REGISTERED No:
BOCRA/TA/2017/3794

K72R0

BOCRA
REGISTERED No:
BOCRA/TA/2018/3833

R55R3

BOCRA
REGISTERED No:
BOCRA/TA/2018/3836

K77RA

BOCRA
REGISTERED No:
BOCRA/TA/2018/3856

S180052024 TIS-15 40398036 Model:K77RA I55R0,T55R1

024 024 024 024 024

K56R0,K72R0,K56RQ,I55R0,P55R0,R55R3,T55R1,K77RA

Connection and use of this communications equipment is permitted by the Nigerian Communications Commission

CONATEL

NAME CENSU S.A.
ADDRESS AVDA. RCA. ARGENTINA NRO. 900
ESQ LOPEZ MOREIRA
PHONE +595 21 600 700

NR : 2018-03-I-000083	OMRON I55R0
NR : 2018-03-I-000082	OMRON T55R1
NR : 2018-03-I-000092	OMRON T55R2
NR : 2018-03-I-000093	OMRON R55R3
NR : 2018-05-I-000184	OMRON K56R0
NR : 2018-05-I-000185	OMRON K73R0
NR : 2018-05-I-000186	OMRON P55R0

Fabricados por OMRON Automotive Electronics, Co. Ltd.

T55R2

CNC COMISIÓN NACIONAL DE COMUNICACIONES

H- 21234

I55R0

CNC COMISIÓN NACIONAL DE COMUNICACIONES

H-21160

MODEL:K77RA

UA.TR.028

028

I55R0,T55R1

Complies with IMDA Standards DA107093

Model/Type:K77RA

55742/SDPPI/2018

7522

OMRON Automotive Electronics Co.Ltd.
6368 Nenjo-zaka, Okusa, Komaki, Aichi 485-0802 JAPAN
TEL:+81-568-78-6159 FAX:+81-568-78-7659

MODEL:T55R1,I55R0

Frequency band(s) : T55R1:433.92MHz; I55R0:125kHz
Maximum radio-frequency power transmitted in the frequency band(s) :
T55R1: 80dBμV/m [@3m]; I55R0: 54dBμV/m [@10m]

T55R1

ДЕКЛАРАЦІЯ ПРО ВІДПОВІДНІСТЬ № RTS.UKR.355-44/18

1. Радіообладнання (виріб, тип, номер партії чи серійний номер):
Радіопульт торговельної марки **OMRON** моделі **T55R1** системи дистанційного керування доступом до автомобіля.

2. Найменування та адреса виробника або його уповноваженого представника:
Уповноважений представник - ТОВ "Радіо Тест Стандарт", Україна, 03115, м.Київ, вул. Львівська, 22-а, кв 135, код ЄДРПОУ 39205151 (Довіреність "Омрен Отемоутів Електронікс Ко., Лтд." ("OMRON Automotive Electronics Co., Ltd."), Японія, від 02.08.2018).

3. Ця декларація відповідності видана під особисту відповідальність виробника:
"Омрен Отемоутів Електронікс Ко., Лтд.", 6368 Ненжозека, Оукюса, Комакі-сіті, Айчі-преф. 485-0802, Японія ("OMRON Automotive Electronics Co., Ltd.", 6368 Nenjozaka, Okusa, Komaki-city, Aichi-pref. 485-0802 JAPAN).

4. Об'єкт декларації (ідентифікація радіообладнання, яка дає змогу забезпечити його простежуваність; може включати кольорове чітке зображення у разі потреби для ідентифікації зазначеного радіообладнання):
Радіопульт торговельної марки OMRON моделі T55R1 системи дистанційного керування доступом до автомобіля.

5. Об'єкт декларації відповідає вимогам таких технічних регламентів:
Технічного регламенту радіообладнання;

6. Посилання на відповідні стандарти з переліку національних стандартів, що були застосовані, або посилання на інші технічні специфікації, щодо яких декларується відповідність (із зазначенням ідентифікаційного номера, версії та дати видання):

Пункти "Технічного регламенту радіообладнання"	Стандарти	Номер протоколу випробувань	Випробувальна лабораторія (атестат акредитації)/ додаткова інформація
Застосовані стандарти, що включені до "Переліку національних стандартів, відповідність яким надає презумпцію відповідності радіообладнання суттєвим вимогам"			
п.7	-	-	-
Застосовані стандарти, що не включені до "Переліку національних стандартів, відповідність яким надає презумпцію відповідності радіообладнання суттєвим вимогам"			
п.6, абзац 1	ДСТУ EN 60950-1:2015 (тільки за пп. 1.2.3, 1.2.4, 1.7), ДСТУ EN 50385:2007	7000 від 06.02.2018	ВЦ РІТ УНДІРТ (2Н227)
п.6, абзац 2	ДСТУ EN 301 489-1:2014 (пп. 8.2, 9.2, 9.3) (з урахуванням ДСТУ ETSI EN 301 489-3:2009)	7000 від 06.02.2018	ВЦ РІТ УНДІРТ (2Н227)
п.7	ДСТУ ETSI EN 300 220-2:2012, ETSI EN 300 220-2 V2.3.1	7000 від 06.02.2018	ВЦ РІТ УНДІРТ (2Н227)

7. Призначений орган з оцінки відповідності ДЕРЖАВНОГО ПІДПРИЄМСТВА "УКРАЇНСЬКИЙ НАУКОВО-ДОСЛІДНИЙ ІНСТИТУТ РАДІО І ТЕЛЕБАЧЕННЯ". Реєстрацій номер: UA.TR.028
(найменування, ідентифікаційний номер згідно з реєстром призначених органів)

виконав **експертизу типу**
(опис виконаних ним дій)

та видав сертифікат експертизи типу **№ 2037.4.1-СЕТ від 30.08.2018**

T55R1

8. У відповідних випадках опис компонентів та аксесуарів, у тому числі програмного забезпечення, завдяки якому радіообладнання функціонує за призначенням і на яке поширюється дія декларації про відповідність:

Версія ПЗ (SW/FW version), яка впливає на дотримання суттєвих вимог:	Ver7440;
Версія виконання виробу (HW version), яка впливає на дотримання суттєвих вимог:	Ver2.0;

9. Додаткова інформація:

Підприємства-виробники:

- "Омрен Отемоутів Електронікс Ко., Лтд.", Кірібайші, Іде-сіті, Наганоу-Пріфекчер 399-2565, Японія ("OMRON Automotive Electronics Co., Ltd.", Kiribayashi, Iida-city, Nagano-Prefecture 399-2565 Japan);
- "Ей Ес Ті Ай Електронікс Індіє Прайвіт Лімітед", Плоє Но.399, Сєкте 8 Ай Ем Ті, Манесак Діст.Гургаон-122 050 Харіана, Індія ("ASTI Electronics India Private Limited", Plot No.399, Sector 8 IMT, Manesar Distt.Gurgaon-122 050 Haryana India).

Підписано від імені та за дорученням:

"Омрен Отемоутів Електронікс Ко., Лтд." ("OMRON Automotive Electronics Co., Ltd."), Японія, уповноваженим представником - ТОВ "Радіо Тест Стандарт"

м. Київ, "30" серпня 2018 р.

(місце та дата видачі)

Директор — Д.В. Шуман

(посада) *(підпис)* *(ініціали та прізвище)*

М.П.

I55R0

ДЕКЛАРАЦІЯ ПРО ВІДПОВІДНІСТЬ № RTS.UKR.355-43/18

1. Радіообладнання (виріб, тип, номер партії чи серійний номер):
Радіопристрій (імобілайзер) торговельної марки **OMRON** моделі **I55R0** системи дистанційного керування доступом до автомобіля.

2. Найменування та адреса виробника або його уповноваженого представника:
Уповноважений представник - ТОВ "Радіо Тест Стандарт", Україна, 03115, м.Київ, вул. Львівська, 22-а, кв 135, код ЄДРПОУ 39205151 (Довіреність "Омрен Отемоутів Електронікс Ко., Лтд." ("OMRON Automotive Electronics Co., Ltd."), Японія, від 02.08.2018).

3. Ця декларація відповідності видана під особисту відповідальність виробника:
"Омрен Отемоутів Електронікс Ко., Лтд.", 6368 Ненжозека, Оукюса, Комакі-сіті, Айчі-преф. 485-0802, Японія ("OMRON Automotive Electronics Co., Ltd.", 6368 Nenjozaka, Okusa, Komaki-city, Aichi-pref. 485-0802 JAPAN).

4. Об'єкт декларації (ідентифікація радіообладнання, яка дає змогу забезпечити його простежуваність; може включати кольорове чітке зображення у разі потреби для ідентифікації зазначеного радіообладнання):
Радіопристрій (імобілайзер) торговельної марки OMRON моделі I55R0 системи дистанційного керування доступом до автомобіля.

5. Об'єкт декларації відповідає вимогам таких технічних регламентів:
Технічного регламенту радіообладнання;

6. Посилання на відповідні стандарти з переліку національних стандартів, що були застосовані, або посилання на інші технічні специфікації, щодо яких декларується відповідність (із зазначенням ідентифікаційного номера, версії та дати видання):

Пункти "Технічного регламенту радіообладнання"	Стандарти	Номер протоколу випробувань	Випробувальна лабораторія (атестат акредитації)/ додаткова інформація
Застосовані стандарти, що включені до "Переліку національних стандартів, відповідність яким надає презумпцію відповідності радіообладнання суттєвим вимогам"			
п.7	-	-	-
Застосовані стандарти, що не включені до "Переліку національних стандартів, відповідність яким надає презумпцію відповідності радіообладнання суттєвим вимогам"			
п.6, абзац 1	ДСТУ EN 60950-1:2015 (пп. 1.2.3, 1.2.4, 1.7), ДСТУ EN 50364:2016	6999 від 06.02.2018	ВЦ РІТ УНДІРТ (2Н227)
п.6, абзац 2	ДСТУ EN 301 489-1:2014 (пп. 8.2, 9.2, 9.3) (з урахуванням ДСТУ ETSI EN 301 489-3:2009)	6999 від 06.02.2018	ВЦ РІТ УНДІРТ (2Н227)
п.7	ДСТУ ETSI EN 300 330-2:2015, ETSI EN 300 330-2 V1.5.1	6999 від 06.02.2018	ВЦ РІТ УНДІРТ (2Н227)

7. Призначений орган з оцінки відповідності ДЕРЖАВНОГО ПІДПРИЄМСТВА "УКРАЇНСЬКИЙ НАУКОВО-ДОСЛІДНИЙ ІНСТИТУТ РАДІО І ТЕЛЕБАЧЕННЯ". Реєстрацій номер: UA.TR.028
(найменування, ідентифікаційний номер згідно з реєстром призначених органів)

виконав **експертизу типу**
(опис виконаних ним дій)

та видав сертифікат експертизи типу **№ 2037.3.1-СЕТ від 30.08.2018**

Товариство з обмеженою відповідальністю «РАДІО ТЕСТ СТАНДАРТ» Ідентифікаційний код: 39205151 м. Київ Україна

I55R0

8. У відповідних випадках опис компонентів та аксесуарів, у тому числі програмного забезпечення, завдяки якому радіообладнання функціонує за призначенням і на яке поширюється дія декларації про відповідність:

Версія ПЗ (SW/FW version), яка впливає на дотримання суттєвих вимог: ні ідентифікується;
Версія виконання виробу (HW version), яка впливає на дотримання суттєвих вимог: Ver1.0;

9. Додаткова інформація:

Підприємства-виробники:

- "Омрен Отемоутів Електронікс Ко., Лтд.", Кірібайші, Іде-сіті, Наганоу-Пріфекчер 399-2565, Японія ("OMRON Automotive Electronics Co., Ltd.", Kiribayashi, Iida-city, Nagano-Prefecture 399-2565 Japan);
- "Ей Ес Ті Ай Електронікс Індіє Прайвіт Лімітед", Плое Но.399, Сєкте 8 Ай Ем Ті, Манесак Діст.Гургаон-122 050 Харіана, Індія ("ASTI Electronics India Private Limited", Plot No.399, Sector 8 IMT, Manesar Distt.Gurgaon-122 050 Haryana India).

Підписано від імені та за дорученням:

"Омрен Отемоутів Електронікс Ко., Лтд." ("OMRON Automotive Electronics Co., Ltd."), Японія, уповноваженим представником - ТОВ "Радіо Тест Стандарт"

м. Київ, "30" серпня 2018 р.

(місце та дата видачі)

Директор — *(посада)*

(підпис)

Д.В. Шуман — *(ініціали та прізвище)*

М.П.

Україна м.Київ «РАДІО ТЕСТ СТАНДАРТ» Ідентифікаційний код 39205151 Товариство з обмеженою відповідальністю

ДЕКЛАРАЦІЯ ПРО ВІДПОВІДНІСТЬ

1. Радіообладнання: **Модуль радіоприймача (Receiver Module) торговельної марки «Continental» моделей 5WK50250, 5WK50252, 5WK50257, 5WK50254, 40398036, 40406557, 40398279**

(виріб, тип, номер партії чи серійний номер)

2. **ТОВ «Нормакон-Україна»** (офіс 314, вул. Кірова 139, м. Мелітополь, Запорізька обл., 72319, Україна, код ЄДРПОУ 37463168)

(найменування та адреса виробника або його уповноваженого представника,

3. **Ця декларація відповідності видана під особисту відповідальність виробника**.

4. Об'єкт декларації:
Назва обладнання: **Модуль радіоприймача (Receiver Module);**
Моделі: **5WK50250, 5WK50252, 5WK50257, 5WK50254, 40398036, 40406557, 40398279;**
Радіообладнання: **радіоприймач 433 МГц;**
Торговельна марка: **«Continental»;**
Виробник: **«Контінентал Аутомотів ГмбХ»** (Сименсстрасе 12, Д-93055 Ренсборг, Німеччина) / **«Continental Automotive GmbH»** (Siemensstrasse 12, D-93055 Regensburg, Germany) на підприємстві: **«Контінентал Аутомотів Сістемс Чех Репаблік с.р.о.»** (744 01 Френстат под Радхостем, Копанска 1713, Чеська Республіка) / **«Continental Automotive Systems Czech Republic s.r.o.»** (744 01 Frenstat pod Radhostem, Kopanska 1713, Czech Republic);
Номер партії або серійний номер: **продукція виготовляється серійно.**

(ідентифікація радіообладнання, яка дає змогу забезпечити його простежуваність; може включати кольорове чітке зображення у разі потреби для ідентифікації зазначеного радіообладнання)

5. Об'єкт декларації відповідає вимогам **«Технічного регламенту радіообладнання», затвердженого постановою Кабінета Міністрів України від 24.05.2017р. № 355**.

6. Стандарти з переліку національних стандартів, що були застосовані, та інші стандарти і технічні специфікації, щодо яких декларується відповідність:
з безпеки (пункт 6 технічного регламенту):
ДСТУ EN 60950-1:2015 (EN 60950-1:2006 A11:2009 A1:2010 A12:2011 AC:2011 A2:2013, IDT);
з електромагнітної сумісності (пункт 6 технічного регламенту):
ДСТУ EN 301 489-1:2014 (EN 301 489-1 V1.9.2, IDT);
ДСТУ ETSI EN 301 489-3:2009 (ETSI EN 301 489-3:2002, IDT)
ефективне використання радіочастотного ресурсу (пункт 7 технічного регламенту):
ETSI EN 300 220-2 V2.4.1 (2012 05)

(із зазначенням ідентифікаційного номера, версії та дати видання)

7. Призначений орган з оцінки відповідності ***ООВ «Орган сертифікації «Центр сертифікації матеріалів та виробів» (№ UA.TR.032)***

(найменування, ідентифікаційний номер згідно з реєстром призначених органів)

Виконав роботи **з оцінки відповідності за процедурою експертизи типу (Модуль В)**

(опис виконаних ним дій)

та видав сертифікат експертизи типу **№ UA.032.CT.0030-18 від 11 травня 2018р.**

(у разі залучення призначеного органу з оцінки відповідності)

8. Додаткова інформація:
Програмне забезпечення не впливає на технічні характеристики радіообладнання і не може бути змінене користувачем.

Підписано від імені та за договором дорученням № 20180503 **«Контінентал Аутомотів ГмбХ»** (Сименсстрасе 12, Д-93055 Ренсборг, Німеччина) / **«Continental Automotive GmbH»** (Siemensstrasse 12, D-93055 Regensburg, Germany) уповноваженим представником в Україні ТОВ «Нормакон-Україна».

м. Мелітополь, Україна	**11**	**травня**	**2018 р.**
(місце та дата видачі)			

Директор
ТОВ «Нормакон-Україна» — *(посада)* — *(підпис)* — **О. В. Шелегін** *(ініціали та прізвище)*

М.П.

ДЛЯ ДЕКЛАРАЦІЙ ТОВ «НОРМАКОН-УКРАЇНА» Код 37463168 ЗАПОРІЗЬКА ОБЛ., м. МЕЛІТОПОЛЬ

Взята на облік
У ООВ ТОВ «ОС «ЦСМВ»»
UA.032.D. 090327-18
Дата 15.05.2018

СЕРТИФІКАТ ЕКСПЕРТИЗИ ТИПУ
TYPE EXAMINATION CERTIFICATE

Зареєстровано в реєстрі органу з оцінки відповідності за № 889.14-СЕТ
Registered at the Record of conformity assessment body under No

Чинний від[1] *The date certification is granted*[1]	**15.11.2018**
Продукція / *Production*	**Радіопередавач системи контролю тиску в шині автомобіля**
Тип / Type	**S180052024**
Модель (і) / *Model (s)*	**S180052024**
Торгова назва або марка / *Brand name or trademark*	**торговельна марка Continental**
Виробник продукції / *Producer*	**"Continental Automotive GmbH", Німеччина, Siemensstrasse 12, D-93055 Regensburg, Germany** (найменування, адреса, код ЄДРПОУ (для вітчизняного) виробника) / (name, address of manufacturer)
Сертифікат видано / *Certificate is issued by the conformity assessment body*	**Призначеним органом з оцінки відповідності ДЕРЖАВНОГО ПІДПРИЄМСТВА "УКРАЇНСЬКИЙ НАУКОВО-ДОСЛІДНИЙ ІНСТИТУТ РАДІО І ТЕЛЕБАЧЕННЯ" (ОС УНДІРТ). Реєстраційний номер: UA.TR.028** 65026, м. Одеса, вул. Буніна, 31, тел.: (48) 740 71 27, 740 71 29; факс (48) 722 45 83, e-mail infoall@uniirt.com.ua, www.uniirt.com.ua

Висновки дослідження[2]:
за результатами експертизи технічної документації та підтвердних документів стосовно відповідності технічного проекту радіообладнання суттєвим вимогам "Технічного регламенту радіообладнання" (затверджений ПКМУ від 24 травня 2017 р. № 355) встановлено:

п.6 - щодо забезпечення захисту здоров'я, безпеки людей і домашніх тварин, захисту власності (п.6, абзац 1)	**відповідає**
п.6 - щодо відповідного рівня електромагнітної сумісності (п.6, абзац 2)	**відповідає**
п.7 - щодо зобов'язань ефективно використовувати і підтримувати ефективне використання радіочастотного ресурсу України у відповідній радіотехнології та уникати шкідливих завад (п.7)	**відповідає**
п.8 - щодо основних вимог	**до радіообладнання, стосовно якого здійснюється експертиза, на час складання цього сертифіката у нормативно-правових актах центрального органу виконавчої влади в галузі зв'язку не визначені відповідні вимоги**

Керівник органу з оцінки відповідності
Director of the conformity assessment body

А.М. Мільрул
(підпис, ініціали, прізвище) / (signature, initials, family name)
M.I.J. Stump

[1] Цей сертифікат буде недійсним, у разі внесення виробником будь-яких змін до технічної документації або обладнання, про які не було повідомлено ОС УНДІРТ та не погоджено з ним. Порушення умов, що викладені у Додатку 2, є підставою для припинення дії сертифіката експертизи типу.
[1] This certificate will be void if the manufacturer makes any changes to the technical documentation or equipment without notification to CB UNIIRT and without mutual reconciliation. The violation of the conditions set out in Annex 2 form the grounds for cancellation of the Type Examination Certificate.
[1] Сертифікат складається з цього аркуша, Додатка 1 (інформація щодо обладнання) та Додатка 2 (зобов'язання виробника). Доповнення до цього сертифіката, що будуть оформлені після його реєстрації, оформлюються окремими додатками.
[1] The certificate shall consist of this sheet, Annex 1 (equipment information) and Annex 2 (manufacturer's obligation). Supplements to this Certificate, which will be issued after its registration, are to be legalized by separate Annexes.

017727

Ф-03.02.07

ДОДАТОК 1
до сертифіката експертизи типу
Annex 1 to type examination certificate

№ 889.14-СЕТ

1	Технічна документація та підтвердні документи
1.1	Назва архіву з технічною документацією: 889.14-СЕТ_вер_1
1.2	Зберігається у компанії: ТОВ "Радіо Тест Стандарт", Україна, код ЄДРПОУ 39205151
1.3	Адреса: 03115, м.Київ, вул. Львівська, 22-а, кв 135
2	Технічна документація містить такі елементи: загальний опис радіообладнання, технічний проект, результати проектних розрахунків, проведених перевірок, опис та необхідні пояснення для розуміння технічного проекту, протоколи випробувань, список застосованих стандартів, опис проведення і результати належного аналізу та оцінки ризиків
3	Ідентифікаційні характеристики:
3.1	Версія ПЗ (SW/FW version), яка впливає на дотримання суттєвих вимог: V1;
3.2	Версія виконання виробу (HW version), яка впливає на дотримання суттєвих вимог: V1;
3.3	Процесор, що виконує функції формування радіочастотних сигналів: ZA729057M0B;
3.4	Напруга живлення: вхідна напруга постійного струму 3,0 В;
4	Підтримка обладнанням радіотехнологій, що визначені Планом використання радіочастотного ресурсу України:
4.1	Технічні характеристики радіообладнання: - радіотехнологія згідно з Планом використання радіочастотного ресурсу України телеметрія та радіодистанційне керування; - діапазон частот, МГц 433,05...434,79; - максимальна вихідна потужність передавача, дБм (мВт) 0 (1,0); - клас випромінювання 100KF1D; - ширина смуги частот випромінювання передавача на рівні мінус 30 дБ - контрольна, не більше, кГц 300; - тип антени / коефіцієнт підсилення, не більше, дБі інтегрована / 2.
5	Умови застосування радіообладнання: Радіообладнання, що зазначене у цьому сертифікаті, відповідає узагальненим умовам застосування у сфері використання радіочастотного ресурсу України, які визначені РІ 42-2 (додатки 19 до рішення НКРЗІ від 12.01.2012 № 18) та експлуатація його здійснюється без оформлення дозволів УДЦР (рішення НКРЗІ від 23.12.2014 № 844, зареєстровано у Мін'юсті України 19.02.2015 за № 201/26646).
6	Випробування, застосовані стандарти та/або інші технічні специфікації

Пункти "Технічного регламенту радіообладнання"	Стандарти	Номер протоколу випробувань	Випробувальна лабораторія (атестат акредитації)/ додаткова інформація
Застосовані стандарти з "Переліку національних стандартів, відповідність яким надає презумпцію відповідності радіообладнання суттєвим вимогам"			
п.7	-	-	-
Застосовані стандарти, що не включені до "Переліку національних стандартів, відповідність яким надає презумпцію відповідності радіообладнання суттєвим вимогам"			
п.6, абзац 1	ДСТУ EN 60950-1:2015 (тільки за пп. 1.2.3, 1.2.4, 1.7), ДСТУ EN 50385:2007	7005 від 08.02.2018	ВЦ РіТ УНДІРТ (2Н227)
п.6, абзац 2	ДСТУ EN 301 489-1:2014 (пп. 8.2, 9.2, 9.3) (з урахуванням ДСТУ ETSI EN 301 489-3:2009)	7005 від 08.02.2018	ВЦ РіТ УНДІРТ (2Н227)
п.7	ДСТУ ETSI EN 300 220-2:2012, ETSI EN 300 220-2 V2.3.1	7005 від 08.02.2018	ВЦ РіТ УНДІРТ (2Н227)

Керівник органу з оцінки відповідності
Director of the conformity assessment body

А.М. Ульруд
(підпис, ініціали та прізвище) (signature, initials, family name)

М.П. Stamp

017728

Ф-03.05.04-1

ДОДАТОК 2
до сертифіката експертизи типу
Annex 2 to type examination certificate

№ 889.14-СЕТ

ПОЧАТОК

Інформація щодо зобов'язань Виробника відповідно до Технічного регламенту радіообладнання (затверджено постановою Кабінету Міністрів України від 24 травня 2017 р. № 355) **та відповідні пункти Directive 2014/53/EU.**

Information on the Manufacturer's obligations, imposed by the provisions of Technical Regulation of Radio Equipment** (approved by the Decree of the Cabinet of Ministers of Ukraine, № 355 of May 24, 2017) **and Radio Equipment Directive 2014/53/EU, Articles (Annex, Module) which comply the appropriate articles of the Technical Regulation of Radio Equipment

Пункти Технічного регламенту радіообладнання	*Radio Equipment Directive 2014/53/EU, Articles (Annex, Module) which comply the appropriate articles of the Technical Regulation of Radio Equipment*
22. Виробники повинні зберігати технічну документацію та декларацію про відповідність протягом 10 років після введення в обіг останньої одиниці радіообладнання.	*Article 10.4: Manufacturers shall keep the technical documentation and the EU declaration of conformity for 10 years after the radio equipment has been placed on the market.*
24. Виробники повинні гарантувати, що радіообладнання, яке вони надають на ринку, має позначення типу, моделі, партії або серійного номера тощо, що дасть змогу його ідентифікувати, або у разі неможливості або невиправданості через характер радіообладнання це зазначити надається інформація на пакуванні або супровідних документах.	*Article 10.6: Manufacturers shall ensure that radio equipment which they have placed on the market bears a type, batch or serial number or other element allowing its identification, or, where the size or nature of the radio equipment does not allow it, that the required information is provided on the packaging, or in a document accompanying the radio equipment.*
25. Виробники повинні зазначити на радіообладнанні назву своєї компанії, зареєстровану торгову назву або зареєстровану торгову марку та поштову адресу, за якою з ними можна зв'язатися, або, якщо розмір або характер радіообладнання не дає змоги це зробити, - на упаковці радіообладнання або в супровідному документі. Зазначається лише одна адреса, за якою можна зв'язатися з виробником. Контактні дані наводяться відповідно до закону про порядок застосування мов.	*Article 10.7: Manufacturers shall indicate on the radio equipment their name, registered trade name or registered trade mark and the postal address at which they can be contacted or, where the size or nature of radio equipment does not allow it, on its packaging, or in a document accompanying the radio equipment. The address shall indicate a single point at which the manufacturer can be contacted. The contact details shall be in a language easily understood by end-users and market surveillance authorities.*
26. Виробники повинні забезпечити супроводження радіообладнання інструкціями та інформацією про безпеку відповідно до закону про порядок застосування мов. Інструкції повинні включати інформацію, необхідну для використання радіообладнання відповідно до його призначення. Така інформація містить за наявності опис компонентів та аксесуарів, у тому числі програмного забезпечення, які дають змогу радіообладнанню працювати за призначенням. Такі інструкції та вказівки з техніки безпеки, а також будь-яке маркування повинні бути чіткими, зрозумілими і розбірливими. Інструкція до радіообладнання, яке призначене для випромінювання радіохвиль, додатково повинна містити: смугу (смуги) радіочастот, в якій (в яких) працює радіообладнання; максимальну потужність випромінювання в смузі (смугах) радіочастот, в якій (в яких) працює радіообладнання.	*Article 10.8: Manufacturers shall ensure that the radio equipment is accompanied by instructions and safety information in a language which can be easily understood by consumers and other end-users, as determined by the Member State concerned. Instructions shall include the information required to use radio equipment in accordance with its intended use. Such information shall include, where applicable, a description of accessories and components, including software, which allow the radio equipment to operate as intended. Such instructions and safety information, as well as any labelling, shall be clear, understandable and intelligible.* *The following information shall also be included in the case of radio equipment intentionally emitting radio waves:* *(a) frequency band(s) in which the radio equipment operates;* *(b) maximum radio frequency power transmitted in the frequency band(s) in which the radio equipment operates.*

Керівник органу з оцінки відповідності
Director of the conformity assessment body

А. М. Мільруд
(підпис, ініціали, прізвище) / (signature, initials, family name)

М.П. / Stamp

ДОДАТОК 2
до сертифіката експертизи типу
Annex 2 to type examination certificate

№ 889.14-СЕТ

ЗАКІНЧЕННЯ

Пункти Технічного регламенту радіообладнання	***Radio Equipment Directive 2014/53/EU, Articles (Annex, Module) which comply the appropriate articles of the Technical Regulation of Radio Equipment***
27. Виробники повинні забезпечити супроводження кожної одиниці радіообладнання копією декларації про відповідність або спрощеної декларації про відповідність. Спрощена декларація про відповідність, форма якої наведена в додатку 6, повинна містити точну інтернет-адресу, за якою можна отримати повний текст декларації про відповідність.	***Article 10.9:*** *Manufacturers shall ensure that each item of radio equipment is accompanied by a copy of the EU declaration of conformity or by a simplified EU declaration of conformity.* *Where a simplified EU declaration of conformity is provided, it shall contain the exact internet address where the full text of the EU declaration of conformity can be obtained.*
28. У разі наявності вимог щодо отримання дозволу на експлуатацію радіообладнання виробник зобов'язаний надавати у товаросупровідній документації або на упаковці відповідну інформацію, визначену НКРЗІ, або шляхом надання такої інформації у декларації про відповідність. *НКРЗІ може визначити нормативно-правовими актами інший спосіб інформування про умови отримання дозволу на експлуатацію радіоелектронного засобу та інші параметри використання радіочастотного ресурсу України.*	***Article 10.10:*** *In cases of restrictions on putting into service or of requirements for authorization of use, information available on the packaging shall allow the identification of the Member States or the geographical area within a Member State where restrictions on putting into service or requirements for authorization of use exist. Such information shall be completed in the instructions accompanying the radio equipment.*
59. Ураховуючи конструкцію радіообладнання, висота знака відповідності технічним регламентам може бути менш як 5 міліметрів за умови, що він залишається видимий та розбірливий.	***Article 19.2:*** *On account of the nature of radio equipment, the height of the CE marking affixed to radio equipment may be lower than 5 mm, provided that it remains visible and legible.*
60. Знак відповідності технічним регламентам повинен наноситися на радіообладнання таким чином, щоб він був видимий, розбірливий і незмивний, або, якщо це не є можливим, на його інформаційну табличку з технічними даними. Знак відповідності технічним регламентам також наноситься на упаковку і повинен бути помітний та розбірливий.	***Article 20.1:*** *The CE marking shall be affixed visibly, legibly and indelibly to the radio equipment or to its data plate, unless that is not possible or not warranted on account of the nature of radio equipment. The CE marking shall also be affixed visibly and legibly to the packaging.*
Додаток 2 до Технічного регламенту, Модуль В (експертиза типу) 7. … Виробник повинен інформувати призначений орган, який зберігає технічну документацію, що пов'язана із сертифікатом експертизи типу, про всі модифікації затвердженого типу, що можуть вплинути на відповідність радіообладнання суттєвим вимогам Технічного регламенту або на умови чинності зазначеного сертифіката. Такі модифікації потребують додаткового дослідження типу радіообладнання та його затвердження у формі доповнення до первинного сертифіката експертизи типу.	***Annex III, Module B.7:*** *The manufacturer shall inform the notified body that holds the technical documentation relating to the EU-type examination certificate of all modifications to the approved type that may affect the conformity of the radio equipment with the essential requirements of this Directive or the conditions for validity of that certificate. Such modifications shall require additional approval in the form of an addition to the original EU-type examination certificate.*

Керівник органу з оцінки відповідності
Director of the conformity assessment body

А. М. Мальруд
(підпис, ініціали, прізвище, signature, initials, family name)

М.П. Stamp

Адміністрація Державної служби спеціального зв'язку та захисту інформації України * Державне підприємство "Український інститут радіо і телевізійних ...

Ф-03.05.04-1

ДЕКЛАРАЦІЯ ПРО ВІДПОВІДНІСТЬ № RTS.UKR.355-90/18

1. Радіообладнання (виріб, тип, номер партії чи серійний номер):
Радіопередавач торговельної марки **Continental** моделі **S180052024** системи контролю тиску в шині автомобіля.

2. Найменування та адреса виробника або його уповноваженого представника:
Уповноважений представник - ТОВ "Радіо Тест Стандарт", Україна, 03115, м.Київ, вул. Львівська, 22-а, к. 135, код ЄДРПОУ 39205151 (Довіреність "Контіненталь Аутомоутів ГмбХ" ("Continental Automotive GmbH"), Німеччина, від 18.09.2018).

3. Ця декларація відповідності видана під особисту відповідальність виробника:
"Контіненталь Аутомоутів ГмбХ", Зіменсштрассе 12, Д-93055 Регенсбург, Німеччина ("Continental Automotive GmbH", Siemensstrasse 12, D-93055 Regensburg, Germany).

4. Об'єкт декларації (ідентифікація радіообладнання, яка дає змогу забезпечити його простежуваність; може включати кольорове чітке зображення у разі потреби для ідентифікації зазначеного радіообладнання):
Радіопередавач торговельної марки Continental моделі S180052024 системи контролю тиску в шині автомобіля.

5. Об'єкт декларації відповідає вимогам таких технічних регламентів:
Технічного регламенту радіообладнання;

6. Посилання на відповідні стандарти з переліку національних стандартів, що були застосовані, або посилання на інші технічні специфікації, щодо яких декларується відповідність (із зазначенням ідентифікаційного номера, версії та дати видання):

Пункти "Технічного регламенту радіообладнання"	Стандарти	Номер протоколу випробувань	Випробувальна лабораторія (атестат акредитації)/ додаткова інформація
Застосовані стандарти, що включені до "Переліку національних стандартів, відповідність яким надає презумпцію відповідності радіообладнання суттєвим вимогам"			
п.7	-	-	-
Застосовані стандарти, що не включені до "Переліку національних стандартів, відповідність яким надає презумпцію відповідності радіообладнання суттєвим вимогам"			
п.6, абзац 1	ДСТУ EN 60950-1:2015 (тільки за пп. 1.2.3, 1.2.4, 1.7), ДСТУ EN 50385:2007	7005 від 08.02.2018	ВЦ РіТ УНДІРТ (2Н227)
п.6, абзац 2	ДСТУ EN 301 489-1:2014 (пп. 8.2, 9.2, 9.3) (з урахуванням ДСТУ ETSI EN 301 489-3:2009)	7005 від 08.02.2018	ВЦ РіТ УНДІРТ (2Н227)
п.7	ДСТУ ETSI EN 300 220-2:2012, ETSI EN 300 220-2 V2.3.1	7005 від 08.02.2018	ВЦ РіТ УНДІРТ (2Н227)

7. Призначений орган з оцінки відповідності ДЕРЖАВНОГО ПІДПРИЄМСТВА "УКРАЇНСЬКИЙ НАУКОВО-ДОСЛІДНИЙ ІНСТИТУТ РАДІО І ТЕЛЕБАЧЕННЯ". Реєстрацій номер: UA.TR.028
(найменування, ідентифікаційний номер згідно з реєстром призначених органів)

виконав **експертизу типу**
(опис виконаних ним дій)

та видав сертифікат експертизи типу **№ 889.14-СЕТ від 15.11.2018.**

"РАДІО ТЕСТ СТАНДАРТ" Ідентифікаційний код 39205151 м. Київ

8. У відповідних випадках опис компонентів та аксесуарів, у тому числі програмного забезпечення, завдяки якому радіообладнання функціонує за призначенням і на яке поширюється дія декларації про відповідність:

Версія ПЗ (SW/FW version), яка впливає на дотримання суттєвих вимог:	V1;
Версія виконання виробу (HW version), яка впливає на дотримання суттєвих вимог:	V1;
Процесор(и), що виконує(ють) функції формування радіочастотних сигналів:	ZA729057M0B;

9. Додаткова інформація:

Підприємства-виробники:

- "Контіненталь Аутомоутів Франс С..А.С.", 1 Ав. Поль Орляк, 31036 Тулуза, Седекс 1, Франція
("Continental Automotive France S.A.S.", 1 Av. Paul Ourliac, 31036 Toulouse CEDEX 1, France, Франція);

Підписано від імені та за дорученням:

"Контіненталь Аутомоутів ГмбХ" ("Continental Automotive GmbH"), Німеччина, уповноваженим представником - ТОВ "Радіо Тест Стандарт", Україна.

м.Київ, "15" листопада 2018 р.
(місце та дата видачі)

Директор — Д. В. Шуман

(посада) *(підпис)* *(ініціали та прізвище)*

М.П.

ДЕКЛАРАЦІЯ ПРО ВІДПОВІДНІСТЬ

1. Радіообладнання: **Wheel Unit (TPMS) - 433 МГц (телеметрія та радіодистанційне керування).**

(виріб, тип, номер партії чи серійний номер)

2. **ТОВ «Нормакон-Україна»** (офіс 314, вул. Кірова 139, м. Мелітополь, Запорізька обл., 72319, Україна, код ЄДРПОУ 37463168).

(найменування та адреса виробника або його уповноваженого представника,

3. **Ця декларація відповідності видана під особисту відповідальність виробника**.

4. Об'єкт декларації:
Назва обладнання: **Модуль радіопередавача (Wheel Unit (TPMS));**
Модель: **TIS-15;**
Торговельна марка: **«Continental»**;
Виробник: **«Continental Automotive GmbH»** (Siemensstrasse 12, D-93055 Regensburg, Germany) / **«Контінентал Аутомотів ГмбХ»** (Сименсстрассе 12, Д-93055 Регенсбург, Німеччина);
Місце виробництва: **«Continental Automotive France S.A.S.»** (1 Avenue Paul Ourliac 31100 Toulouse, France) / **«Контінентал Аутомотів Франс САС»** (1 Авеню Паул Оурліак, 31100 Тулуз, Франція);
Номер партії або серійний номер: **продукція виготовляється серійно.**

(ідентифікація радіообладнання, яка дає змогу забезпечити його простежуваність; може включати кольорове чіпке зображення у разі потреби для ідентифікації зазначеного радіообладнання)

5. Об'єкт декларації відповідає вимогам **«Технічного регламенту радіообладнання», затвердженого постановою Кабінета Міністрів України від 24.05.2017р. № 355**.

6. Стандарти з переліку національних стандартів, що були застосовані, та інші стандарти і технічні специфікації, щодо яких декларується відповідність:
з безпеки (пункт 6 технічного регламенту):
ДСТУ EN 60950-1:2015 (EN 60950-1:2006 A11:2009 A1:2010 A12:2011 AC:2011 A2:2013, IDT);
з електромагнітної сумісності (пункт 6 технічного регламенту):
ДСТУ EN 301 489-1:2014 (EN 301 489-1 V1.9.2, IDT);
ДСТУ ETSI EN 301 489-3:2009 (ETSI EN 301 489-3:2002, IDT);
ефективне використання радіочастотного ресурсу (пункт 7 технічного регламенту):
ДСТУ ETSI EN 300 220-2:2012 (ETSI EN 300 220-2:2007, IDT);
ETSI EN 300 220-1 V3.1.1 (2017-02);
ETSI EN 300 220-2 V3.1.1 (2017-02).

(із зазначенням ідентифікаційного номера, версії та дати видання)

7. Призначений орган з оцінки відповідності ***ООВ «Орган сертифікації «Центр сертифікації матеріалів та виробів» (№ UA.TR.032)***

(найменування, ідентифікаційний номер згідно з реєстром призначених органів)

Виконав роботи **з оцінки відповідності за процедурою експертизи типу (Модуль В)**

(опис виконаних ним дій)

та видав сертифікат експертизи типу **№ UA.032.CT.0275-18 від 17 грудня 2018 р.**

(у разі залучення призначеного органу з оцінки відповідності)

8. Додаткова інформація:
Програмна версія не визначена.

Підписано від імені та за договором дорученням № 20180503 від 03.05.2018 р. «Continental Automotive GmbH» (Siemensstrasse 12, D-93055 Regensburg, Germany) уповноваженим представником в Україні ТОВ «Нормакон-Україна».

м. Мелітополь, Україна **17** **грудня** **2018 р.**

(місце та дата видачі)

Директор
ТОВ «Нормакон-Україна» *(посада)* *(підпис)* **О. В. Шелегін** *(ініціали та прізвище)*

М.П.

ДЛЯ ДЕКЛАРАЦІЙ ТОВ «НОРМАКОН-УКРАЇНА» Код 37463168 УКРАЇНА ЗАПОРІЗЬКА ОБЛ., М. МЕЛІТОПОЛЬ

Взята на облік
у ООВ ТОВ «ОС «ЦСМВ»»
UA.032.D. 00423-18
дата 21.12.2018

ЦСМВ
CCM&G

IQ175
ДСТУ EN ISO/IEC 17065

СЕРТИФІКАТ ЕКСПЕРТИЗИ ТИПУ

TYPE EXAMINATION CERTIFICATE

№ у реєстрі № in the register	Кількість додатків number of applications	Термін дії Term of validity is from
UA.032.CT.0275-18	1	від 17 грудня 2018 р.

Сертифікат видано
Certificate is issued to

ТОВ «Нормакон-Україна» (офіс 314, вул. Кірова 139, м. Мелітополь, Запорізька обл., 72319, Україна, код ЄДРПОУ 37463168) за договором дорученням № 20180503 від 03.05.2018р. «Continental Automotive GmbH» (Siemensstrasse 12, D-93055 Regensburg, Germany/Німеччина)

(назва та адреса виробника або уповноваженої особи)

Продукція
Production

Модуль радіопередавача (Wheel Unit (TPMS)) торговельної марки «Continental» моделі TIS-15 — **8526**

(повна назва, тип, вид, марка, торгова марка) / (complete product name, type, kind, model, merchandise mark (trademark)) — (код (и) УКТЗЕД)/ (UKTZED code (s))

Відповідає вимогам
Comply with the requirements

Технічного регламенту радіообладнання затвердженого постановою Кабінету міністрів України від 24 травня 2017 р. № 355, п.6 – безпека, електромагнітна сумісність, п. 7 – ефективне використання радіочастотного ресурсу

Виробник
Producer

«Continental Automotive GmbH» (Siemensstrasse 12, D-93055 Regensburg, Germany) / **«Контінентал Аутомотів ГмбХ»** (Сименсстрассе 12, Д-93055 Регенсбург, Німеччина)

Місце виробництва
Place of production

«Continental Automotive France S.A.S.» (1 Avenue Paul Ourliac 31100 Toulouse, France) / **«Контінентал Аутомотів Франс САС»** (1 Авеню Паул Оурліак, 31100 Тулуз, Франція)

Сертифікат видано органом з оцінки відповідності
Certificate is issued by the conformity assessment body

ООВ «Орган сертифікації «Центр сертифікації матеріалів та виробів», № UA.TR.032
Атестат про акредитацію НААУ № 1О175
(юридична адреса: 03164, м. Київ, вул. Малинська, 20-А;
пошт. адреса: 03680, м. Київ, вул. Виборзька, 103,
тел. (044) 221-94-10; 457-69-23; тел./факс 404-88-03)

Додаткова інформація
Additional information

Технічні характеристики та умови застосування наведені в Додатку

На підставі
On the grounds of

Рішення за результатами звіту про оцінювання № TR0369-18 від 17.12.2018 р.

Керівник органу з оцінки відповідності
Director of the conformity assessment body

м. Київ * Україна * Товариство з обмеженою відповідальністю «ОРГАН СЕРТИФІКАЦІЇ ЦЕНТР СЕРТИФІКАЦІЇ МАТЕРІАЛІВ ТА ВИРОБІВ» Ідентифікаційний код 36038552 м.п.

О. С. Іщенко
(підпис, ініціали, прізвище)
(signature, initials, family name)

Чинність сертифіката відповідності можна перевірити в базі даних органу сертифікації за тел. 044 221-94-10 Действие сертификата соответствия можно проверить в базе данных органа сертификации по тел. 044 221-94-10 Validity of the certificate of conformity can be checked on the base of data of the certification body tel. 044 221-94-10

СЕРТИФІКАТ СЕРТИФІКАТ CERTIFICATE ZERTIFIKAT CERTIFICAT 证书 증명서 СЕРТИФІКАТ СЕРТИФІКАТ CERTIFICATE ZERTIFIKAT CERTIFICAT

1O175
ДСТУ EN ISO/IEC 17065

ЦСМВ
CCM&G

ДОДАТОК

до сертифіката експертизи типу

ANNEX TO TYPE EXAMINATION CERTIFICATE

№ UA.032.CT.0275-18 від 17 грудня 2018 р.

1. Обґрунтування відповідності пристрою вимогам Технічного регламенту радіообладнання, протоколи, нормативні документи

Суттєві вимоги ТР	Вимоги, що перевірялися	Протоколи	Дата	Стандарти, що застосовувалися
п. 6 абз. 1	Безпека	160917-AU01+S01	04.09.2017 р.	**ДСТУ EN 60950-1:2015** (EN 60950-1:2006 A11:2009 A1:2010 A12:2011 AC:2011 A2:2013, IDT)
п. 6 абз. 2	ЕМС	160917-AU01+E01_R1	07.09.2017 р.	**ДСТУ EN 301 489-1:2014** (EN 301 489-1 V1.9.2, IDT); **ДСТУ ETSI EN 301 489-3:2009** (ETSI EN 301 489-3:2002, IDT)
п. 7	Радіо	160917-AU01+W01_R1	07.09.2017 р.	**ДСТУ ETSI EN 300 220-2:2012** (ETSI EN 300 220-2:2007, IDT); **ETSI EN 300 220-1 V3.1.1** (2017-02); **ETSI EN 300 220-2 V3.1.1** (2017-02)

2. Технічні характеристики радіообладнання:

2.1. Wheel Unit (TPMS) - 433 МГц:
2.1.1 Радіотехнологія: телеметрія та радіодистанційне керування;
2.1.2 Діапазон частот, МГц: 433,05 - 434,79;
2.1.3 Номінальна робоча частота, МГц: 433,92;
2.1.4 Ефективна випромінювана потужність: (мінус) 21,76 дБм;
2.1.5 Тип модуляції: FSK;
2.1.6 Тип антени: інтегрована.

3. Програмна версія не визначена.

4. Перелік документації на продукцію, що розглядалася:

- Специфікація;
- Інструкція;
- Маркування;
- Схеми;
- Оцінка ризиків;
- Зображення внутрішньої та зовнішньої компоновки (фото);
- Декларація ЕU;
- Сертифікат ЕU.

5. Умови застосування:

Продукція зазначена в сертифікаті відповідає узагальненим умовам: РІ 42-2, які схвалені Рішенням НКРЗІ від 12.01.2012 №18 станом на 06.03.2018 р., додаток 19.
Експлуатація зазначеного в цьому сертифікаті радіообладнання у зазначеному складі та технічними характеристиками здійснюється на бездозвільній основі (Рішення НКРЗІ №844 від 23.12.2014 р. зареєстровано у Міністерстві юстиції України 19.02.2015 р. за № 201/26646), з урахуванням змін до положення про порядок і форму ведення реєстру радіоелектронних засобів та випромінювальних пристроїв, що можуть застосовуватися на території України в смугах радіочастот загального користування, затвердженого рішенням НКРЗІ 03.04.2018 р. за № 188, зареєстрованого Міністерстві Юстиції України 07.06.2018 р. за № 688/32140.

Керівник органу з оцінки відповідності
Director of the conformity assessment body

О. С. Іщенко
(підпис, ініціали, прізвище)
(signature, initials, family name)

Чинність сертифіката відповідності можна перевірити в базі даних органу сертифікації за тел. 044 221-94-10 Действие сертификата соответствия можно проверить в базе данных органа сертификации по тел. 044 221-94-10 Validity of the Certificate of conformity can be checked on the base of data of the certification body tel. 044 221-94-10

K56R0

51789/SDPPI/2017
4128

R55R2

51894/SDPPI/2017
4128

P55R0

51923/SDPPI/2017
4128

K56RQ

52912/SDPPI/2017
4128

K73R0

52913/SDPPI/2017
4128

R55R3

55593/SDPPI/2018
4128

T55R2

55630/SDPPI/2018
4128

T55R1(Country of origin: INDIA)

51924/SDPPI/2017
4128

I55R0(Country of origin: INDIA)

51895/SDPPI/2017
4128

T55R1(Country of origin: Japan)

52684/SDPPI/2017
4128

I55R0(Country of origin: Japan)

52685/SDPPI/2017
4128

R55R3

ZICTA

ZMB/ZICTA/TA/2018/2/22

P55R0

ZICTA

ZMB/ZICTA/TA/2017/12/5

K72R0

ZICTA

ZMB/ZICTA/TA/2017/12/15

K56R0

ZICTA

ZMB/ZICTA/TA/2017/12/3

T55R1

ZICTA

ZMB/ZICTA/TA/2017/10/22

R55R2

ZICTA

ZMB/ZICTA/TA/2017/12/6

I55R0

ZICTA

ZMB/ZICTA/TA/2017/10/21

K56RQ

ZICTA

ZMB/ZICTA/TA/2017/12/4

MODEL No： I55R0, T55R1, T55R2, K77RA, 40398036, S180052024

低功率電波輻射性電機管理辦法

第十二條

經型式認證合格之低功率射頻電機，非經許可，公司、商號或使用者均不得擅自變更頻率、加大功率或變更原設計之特性及功能。

第十四條

低功率射頻電機之使用不得影響飛航安全及干擾合法通信；經發現有干擾現象時，應立即停用，並改善至無干擾時方得繼續使用。

前項合法通信，指依電信法規定作業之無線電通信。

低功率射頻電機須忍受合法通信或工業、科學及醫療用電波輻射性電機設備之干擾。

ANATEL

MODELO: I55R0

02277-18-05242

JAPÃO, ÍNDIA

ANATEL

MODELO: T55R2

02273-18-05242

JAPÃO, ÍNDIA

Este equipamento não tem direito á proteção contra interferência prejudicial e não pode causar interferência em sistemas devidamente autorizados.

Para consultas, visite: www.anatel.gov.br

OMRON Automotive Electronics Co. Ltd.
6368 Nenjo-zaka, Okusa, Komaki, Aichi 485-0802 JAPAN
TEL:+81-568-78-6159 FAX:+81-568-78-7659

Frequency band(s) : T55R1, T68L0, R64M0: 433.92MHz;
I55R0, I54P0, 37290-54P0, S79M0: 125kHz;
Maximum radio-frequency power transmitted in the frequency band(s) :
T55R1: 80dBμV/m [@3m]; T68L0: 75dBμV/m [@3m]; I55R0: 54dBμV/m [@10m];
I54P0: 52dBμV/m [@10m]; R64M0: 79dBμV/m [@3m];
37290-54P0: 58dBμV/m [@10m]; S79M0: 95dBμV/m [@3m];

Receiver Category of these radio equipment is Category 2, which is referred to EN 300 220-1.
CAUTION - Danger of explosion if battery is incorrectly replaced. Replace only with the same or equivalent type.
CAUTION - Do not exposed to excessive heat such as sunshine, fire or the like.

This symbol is intended to alert the user to the presence of important operating and maintenance(servicing)instructions in the literature accompanying the appliance.

WARNING
Do not ingest the battery, Chemical Burn Hazard.
(The remote control supplied with)This product contains a coin / button cell battery.
If the coin / button cell battery is swallowed, it can cause severe internal burns in just 2 hours and can lead to death.
Keep new and used batteries away from children.
If the battery compartment does not close securely, stop using the product and keep it away from children.
If you think batteries might have been swallowed or placed inside any part of the body, seek immediate medical attention.

[Czech]	Společnost OMRON Automotive Electronics Co. Ltd. tímto prohlašuje, že [T68L0,I54P0,R64M0,37290-54P0,S54P0,S79M0,T55R1,I55R0] dodržuje Nařízení 2014/53/EU. Podrobné informace naleznete na následující URL:http://www.oae.omron.co.jp/rfequipdocs/be/eudocz.html
[Danish]	OMRON Automotive Electronics Co. Ltd. erklærer herved, at [T68L0,I54P0,R64M0,37290-54P0,S54P0,S79M0,T55R1,I55R0] er i overensstemmelse med Direktiv 2014/53/EU. For detaljer, bedes du adgang til følgende webadresse:http://www.oae.omron.co.jp/rfequipdocs/be/eudocz.html
[German]	Hiermit erklärt OMRON Automotive Electronics Co. Ltd., dass [T68L0,I54P0,R64M0,37290-54P0,S54P0,S79M0,T55R1,I55R0] in Übereinstimmung mit der Richtlinie 2014/53/EU steht. Für Einzelheiten greifen Sie auf folgende URL zu:http://www.oae.omron.co.jp/rfequipdocs/be/eudocz.html
[Estonian]	Käesolevaga teatab OMRON Automotive Electronics Co. Ltd., et [T68L0,I54P0,R64M0,37290-54P0,S54P0,S79M0,T55R1,I55R0] on kooskõlas Direktiiviga 2014/53/EL. Üksikasjade nägemiseks külastage järgusaadressi:http://www.oae.omron.co.jp/rfequipdocs/be/eudocz.html
[English]	Hereby, OMRON Automotive Electronics Co. Ltd., declares that [T68L0,I54P0,R64M0,37290-54P0,S54P0,S79M0,T55R1,I55R0] are in compliance with Directive 2014/53/EU. For details, please access the following URL:http://www.oae.omron.co.jp/rfequipdocs/be/eudocz.html
[Spanish]	Por la presente, OMRON Automotive Electronics Co. Ltd., declara que [T68L0,I54P0,R64M0,37290-54P0,S54P0,S79M0,T55R1,I55R0] cumple con la Directiva 2014/53/UE. Para más información, acceda a la siguiente URL:http://www.oae.omron.co.jp/rfequipdocs/be/eudocz.html
[Greek]	Με το παρόν, η OMRON Automotive Electronics Co. Ltd., δηλώνει ότι το [T68L0,I54P0,R64M0,37290-54P0,S54P0,S79M0,T55R1,I55R0] συμμορφώνονται με την Οδηγία 2014/53/ΕΕ. Για λεπτομέρειες, επισκεφτείτε την εξής ιστοσελίδα:http://www.oae.omron.co.jp/rfequipdocs/be/eudocz.html
[French]	Par le présent document OMRON Automotive Electronics Co. Ltd., déclare que [T68L0,I54P0,R64M0,37290-54P0,S54P0,S79M0,T55R1,I55R0] sont conformes à la Directive 2014/53/UE. Pour plus d'informations visitez la page suivante:http://www.oae.omron.co.jp/rfequipdocs/be/eudocz.html
[Italian]	Con la presente, OMRON Automotive Electronics Co. Ltd., dichiara che [T68L0,I54P0,R64M0,37290-54P0,S54P0,S79M0,T55R1,I55R0] sono conformi alla Direttiva 2014/53/UE. Per ulteriori dettagli, accedere al seguente URL:http://www.oae.omron.co.jp/rfequipdocs/be/eudocz.html
[Latvian]	Ar šo uzņēmums OMRON Automotive Electronics Co. Ltd. apstiprina, ka [T68L0,I54P0,R64M0,37290-54P0,S54P0,S79M0,T55R1,I55R0] atbilst Direktīvas 2014/53/ES prasībām. Detalizētu informāciju, lūdzu, skatiet šajā vietrādī URL:http://www.oae.omron.co.jp/rfequipdocs/be/eudocz.html
[Lithuanian]	Šiuo dokumentu OMRON Automotive Electronics Co. Ltd. pareiškia, kad [T68L0,I54P0,R64M0,37290-54P0,S54P0,S79M0,T55R1,I55R0] atitinka Direktyvą 2014/53/ES. Norėdami išsamesnės informacijos, apsilankykite šiuo URL adresu:http://www.oae.omron.co.jp/rfequipdocs/be/eudocz.html
[Dutch]	Hiermee verklaart OMRON Automotive Electronics Co. Ltd., dat [T68L0,I54P0,R64M0,37290-54P0,S54P0,S79M0,T55R1,I55R0] in overeenstemming zijn met Richtlijn 2014/53/EU. Klik voor meer informatie op de ondersteunende link:http://www.oae.omron.co.jp/rfequipdocs/be/eudocz.html
[Maltese]	OMRON Automotive Electronics Co. Ltd., tiddikjara li [T68L0,I54P0,R64M0,37290-54P0,S54P0,S79M0,T55R1,I55R0] huma f'konformità mad-Direttiva 2014/53/UE. Ghal dettagli, jekk joghgbok access l-URL li ġejja:http://www.oae.omron.co.jp/rfequipdocs/be/eudocz.html
[Hungarian]	Alulírott, OMRON Automotive Electronics Co. Ltd., kijelenti, hogy [T68L0,I54P0,R64M0,37290-54P0,S54P0,S79M0,T55R1,I55R0] megfelel a 2014/53/EU irányelvnek. A részletekért nyissa meg a következő URL hivatkozást:http://www.oae.omron.co.jp/rfequipdocs/be/eudocz.html
[Polish]	OMRON Automotive Electronics Co. Ltd. niniejszym oświadcza, że produkty [T68L0,I54P0,R64M0,37290-54P0,S54P0,S79M0,T55R1,I55R0] spełniają wymogi Dyrektywy 2014/53/UE. Szczegółowe informacje są dostępne pod następującym adresem URL:http://www.oae.omron.co.jp/rfequipdocs/be/eudocz.html
[Portuguese]	Por isto, OMRON Automotive Electronics Co. Ltd., declara que [T68L0,I54P0,R64M0,37290-54P0,S54P0,S79M0,T55R1,I55R0] estão em conformidade com a Directiva 2014/53/UE. Para mais detalhes, favor aceder acessar ao seguinte URL:http://www.oae.omron.co.jp/rfequipdocs/be/eudocz.html
[Slovenian]	S tem podjetje OMRON Automotive Electronics Co. Ltd., izjavlja, da so [T68L0,I54P0,R64M0,37290-54P0,S54P0,S79M0,T55R1,I55R0] v skladu z Direktivo 2014/53/EU. Za podrobnosti odprite naslednji URL:http://www.oae.omron.co.jp/rfequipdocs/be/eudocz.html
[Slovak]	Spoločnosť OMRON Automotive Electronics Co. Ltd. týmto vyhlasuje, že [T68L0,I54P0,R64M0,37290-54P0,S54P0,S79M0,T55R1,I55R0] dodržiava Smernicu 2014/53/EU. Podrobné informácie nájdete na nasledujúcej URL:http://www.oae.omron.co.jp/rfequipdocs/be/eudocz.html
[Finnish]	OMRON Automotive Electronics Co. Ltd., ilmoittaa täten, että [T68L0,I54P0,R64M0,37290-54P0,S54P0,S79M0,T55R1,I55R0] noudattaa Direktiivin 2014/53/EU vaatimuksia. Saadaksesi lisätietoja, käytä seuraavaa URL-osoitetta:http://www.oae.omron.co.jp/rfequipdocs/be/eudocz.html
[Swedish]	OMRON Automotive Electronics Co. Ltd. förklarar jag härmed att [T68L0,I54P0,R64M0,37290-54P0,S54P0,S79M0,T55R1,I55R0] är i enlighet med Direktiv 2014/53/EU. För detaljer vänligen använd följande webbläsare:http://www.oae.omron.co.jp/rfequipdocs/be/eudocz.html
[Icelandic]	Hér, Omron Automotive Electronics Co. Ltd., segir að [T68L0,I54P0,R64M0,37290-54P0,S54P0,S79M0,T55R1,I55R0] þeir eru í samræmi við Úrskurði 2014/53 / ESB. Fyrir frekari upplýsingar, vinsamlegast aðgang að eftirfarandi URL: http://www.oae.omron.co.jp/rfequipdocs/be/eudocz.html
[Norwegian]	Herved OMRON Automotive Electronics Co. Ltd., erklærer at [T68L0,I54P0,R64M0,37290-54P0,S54P0,S79M0,T55R1,I55R0] samsvar med Resolusjon 2014/53/EU. For ytterligere informasjon, vennligst sjekk følgende URL:http://www.oae.omron.co.jp/rfequipdocs/be/eudocz.html
[Turkish]	OMRON Automotive Electronics Co. Ltd., şirketi [T68L0,I54P0,R64M0,37290-54P0,S54P0,S79M0,T55R1,I55R0] ürünlerinin 2014/53/EU Direktifi ile uyumlu olduğunu beyan eder. Ayrıntılar için lütfen aşağıdaki URL'ye erişin:http://www.oae.omron.co.jp/rfequipdocs/be/eudocz.html
[Romanian]	Prin prezenta, OMRON Automotive Electronics Co. Ltd., declară că [T68L0,I54P0,R64M0,37290-54P0,S54P0,S79M0,T55R1,I55R0] sunt în conformitate cu Directiva 2014/53/UE. Pentru detalii, accesați următorul URL:http://www.oae.omron.co.jp/rfequipdocs/be/eudocz.html
[Bulgarian]	С настоящия документ OMRON Automotive Electronics Co. Ltd., декларира, че [T68L0,I54P0,R64M0,37290-54P0,S54P0,S79M0,T55R1,I55R0] съответстват с Директива 2014/53/ЕС. За подробности посетете следния адрес:http://www.oae.omron.co.jp/rfequipdocs/be/eudocz.html
[Croatian]	Ovim putem tvrtka OMRON Automotive Electronics Co. Ltd. objavljuje da je [T68L0,I54P0,R64M0,37290-54P0,S54P0,S79M0,T55R1,I55R0] sukladna s Direktivom 2014/53/EU. Za pojedinosti posjetite sljedeći URL:http://www.oae.omron.co.jp/rfequipdocs/be/eudocz.html
[Crnogorski jezik]	Ovim putem OMRON Automotive Electronics Co. Ltd., izjavljuje da su [T68L0,I54P0,R64M0,37290-54P0,S54P0,S79M0,T55R1,I55R0] u skladu sa Odredbom 2014/53/EU. Za više detalja, pristupite sljedećoj URL adresi:http://www.oae.omron.co.jp/rfequipdocs/be/eudocz.html
[Macedonian]	Со оттука, OMRON Automotive Electronics Co. Ltd. изјавува дека [T68L0,I54P0,R64M0,37290-54P0,S54P0,S79M0,T55R1,I55R0] е во согласност со Директивата 2014/53/EU. За подетални информации, отворете ја следнава УРЛ:http://www.oae.omron.co.jp/rfequipdocs/be/eudocz.html
[Albanian]	Këtu, OMRON Automotive Electronics Co. Ltd., deklaron se [T68L0,I54P0,R64M0,37290-54P0,S54P0,S79M0,T55R1,I55R0] janë në përputhje me Direktivën 2014/53/EU. Për hollësi, ju lutem hapni URL-në e mëposhtme: http://www.oae.omron.co.jp/rfequipdocs/be/eudocz.html
[Georgian]	კომპანია OMRON Automotive Electronics Co. Ltd. აცხადებს, რომ [T68L0,I54P0,R64M0,37290-54P0,S54P0,S79M0,T55R1,I55R0] აკმაყოფილებს 2014/53/EU დირექტივის მოთხოვნებს. დაწვრილებითი ინფორმაციისთვის ახალი შემდეგი ბმულია:http://www.oae.omron.co.jp/rfequipdocs/be/eudocz.html

SUZUKI MOTOR CORPORATION
300 TAKATSUKA-CHO, MINAMI-KU,HAMAMATSU-SHI,SHIZUOKA
432-8611 JAPAN
TEL: (+81) 53-440-2008 FAX: (+81)53-440-2957

[Czech]	Tímto SUZUKI MOTOR CORPORATION prohlašuje, že typ rádiového zařízení K77RA je v souladu se směrnicí 2014/53/EU. Úplné znění EU prohlášení o shodě je k dispozici na této internetové adrese: http://www.globalsuzuki.com/automobile/technology/eu_doc.pdf
[Danish]	Hermed erklærer SUZUKI MOTOR CORPORATION, at radioudstyrstypen K77RA er i overensstemmelse med direktiv 2014/53/EU. EU-overensstemmelseserklæringens fulde tekst kan findes på følgende internetadresse: http://www.globalsuzuki.com/automobile/technology/eu_doc.pdf
[German]	Hiermit erklärt SUZUKI MOTOR CORPORATION, dass der Funkanlagentyp K77RA der Richtlinie 2014/53/EU entspricht. Der vollständige Text der EU-Konformitätserklärung ist unter der folgenden Internetadresse verfügbar: http://www.globalsuzuki.com/automobile/technology/eu_doc.pdf
[Estonian]	Käesolevaga deklareerib SUZUKI MOTOR CORPORATION, et käesolev raadioseadme tüüp K77RA vastab direktiivi 2014/53/EL nõuetele. ELi vastavusdeklaratsiooni täielik tekst on kättesaadav järgmisel internetiaadressil: http://www.globalsuzuki.com/automobile/technology/eu_doc.pdf
[English]	Hereby, SUZUKI MOTOR CORPORATION declares that the radio equipment type K77RA is in compliance with Directive 2014/53/EU. The full text of the EU declaration of conformity is available at the following internet address: http://www.globalsuzuki.com/automobile/technology/eu_doc.pdf
[Spanish]	Por la presente, SUZUKI MOTOR CORPORATION declara que el tipo de equipo radioeléctrico K77RA es conforme con la Directiva 2014/53/UE. El texto completo de la declaración UE de conformidad está disponible en la dirección Internet siguiente: http://www.globalsuzuki.com/automobile/technology/eu_doc.pdf
[Greek]	Με την παρούσα ο/η SUZUKI MOTOR CORPORATION, δηλώνει ότι ο ραδιοεξοπλισμός K77RA πληροί την οδηγία 2014/53/ΕΕ. Το πλήρες κείμενο της δήλωσης συμμόρφωσης ΕΕ διατίθεται στην ακόλουθη ιστοσελίδα στο διαδίκτυο: http://www.globalsuzuki.com/automobile/technology/eu_doc.pdf
[French]	Le soussigné, SUZUKI MOTOR CORPORATION, déclare que l'équipement radioélectrique du type K77RA est conforme à la directive 2014/53/UE. Le texte complet de la déclaration UE de conformité est disponible à l'adresse internet suivante: http://www.globalsuzuki.com/automobile/technology/eu_doc.pdf
[Italian]	Il fabbricante, SUZUKI MOTOR CORPORATION, dichiara che il tipo di apparecchiatura radio K77RA è conforme alla direttiva 2014/53/UE. Il testo completo della dichiarazione di conformità UE è disponibile al seguente indirizzo Internet: http://www.globalsuzuki.com/automobile/technology/eu_doc.pdf
[Latvian]	Ar šo SUZUKI MOTOR CORPORATION deklarē, ka radioiekārta K77RA atbilst Direktīvai 2014/53/ES. Pilns ES atbilstības deklarācijas teksts ir pieejams šādā interneta vietnē: http://www.globalsuzuki.com/automobile/technology/eu_doc.pdf
[Lithuanian]	Aš, SUZUKI MOTOR CORPORATION, patvirtinu, kad radijo įrenginių tipas K77RA atitinka Direktyvą 2014/53/ES. Visas ES atitikties deklaracijos tekstas prieinamas šiuo interneto adresu: http://www.globalsuzuki.com/automobile/technology/eu_doc.pdf
[Dutch]	Hierbij verklaar ik, SUZUKI MOTOR CORPORATION, dat het type radioapparatuur K77RA conform is met Richtlijn 2014/53/EU. De volledige tekst van de EU-conformiteitsverklaring kan worden geraadpleegd op het volgende internetadres: http://www.globalsuzuki.com/automobile/technology/eu_doc.pdf
[Maltese]	B'dan, SUZUKI MOTOR CORPORATION, niddikjara li dan il-tip ta' tagħmir tar-radju K77RA huwa konformi mad-Direttiva 2014/53/UE. It-test kollu tad-dikjarazzjoni ta' konformità tal-UE huwa disponibbli f'dan l-indirizz tal-Internet li ġej: http://www.globalsuzuki.com/automobile/technology/eu_doc.pdf
[Hungarian]	SUZUKI MOTOR CORPORATION igazolja, hogy a K77RA típusú rádióberendezés megfelel a 2014/53/EU irányelvnek. Az EU-megfelelőségi nyilatkozat teljes szövege elérhető a következő internetes címen: http://www.globalsuzuki.com/automobile/technology/eu_doc.pdf
[Polish]	SUZUKI MOTOR CORPORATION niniejszym oświadcza, że typ urządzenia radiowego K77RA jest zgodny z dyrektywą 2014/53/UE. Pełny tekst deklaracji zgodności UE jest dostępny pod następującym adresem internetowym: http://www.globalsuzuki.com/automobile/technology/eu_doc.pdf
[Portuguese]	O(a) abaixo assinado(a) SUZUKI MOTOR CORPORATION declara que o presente tipo de equipamento de rádio K77RA está em conformidade com a Diretiva 2014/53/UE. O texto integral da declaração de conformidade está disponível no seguinte endereço de Internet: http://www.globalsuzuki.com/automobile/technology/eu_doc.pdf
[Slovenian]	SUZUKI MOTOR CORPORATION potrjuje, da je tip radijske opreme K77RA skladen z Direktivo 2014/53/EU. Celotno besedilo izjave EU o skladnosti je na voljo na naslednjem spletnem naslovu: http://www.globalsuzuki.com/automobile/technology/eu_doc.pdf
[Slovak]	SUZUKI MOTOR CORPORATION týmto vyhlasuje, že rádiové zariadenie typu K77RA je v súlade so smernicou 2014/53/EÚ. Úplné EÚ vyhlásenie o zhode je k dispozícii na tejto internetovej adrese: http://www.globalsuzuki.com/automobile/technology/eu_doc.pdf
[Finnish]	SUZUKI MOTOR CORPORATION vakuuttaa, että radiolaitetyyppi K77RA on direktiivin 2014/53/EU mukainen. EU-vaatimustenmukaisuusvakuutuksen täysimittainen teksti on saatavilla seuraavassa internetosoitteessa: http://www.globalsuzuki.com/automobile/technology/eu_doc.pdf
[Swedish]	Härmed försäkrar SUZUKI MOTOR CORPORATION att denna typ av radioutrustning K77RA överensstämmer med direktiv 2014/53/EU. Den fullständiga texten till EU-försäkran om överensstämmelse finns på följande webbadress: http://www.globalsuzuki.com/automobile/technology/eu_doc.pdf
[Icelandic]	SUZUKI MOTOR CORPORATION lýsir því hér yfir að radíóbúnaður af tegundinni K77RA er í samræmi við tilskipun 2014/53/ESB. Heildar texti ESB-samræmisyfirlýsingarinnar er að finna á eftirfarandi veffangi: http://www.globalsuzuki.com/automobile/technology/eu_doc.pdf
[Norwegian]	SUZUKI MOTOR CORPORATION, erklærer herved at radioutstyr type K77RA er i samsvar med direktiv 2014/53/EU. Den fullstendige teksten i EU-erklæring er tilgjengelig på følgende internettadresse: http://www.globalsuzuki.com/automobile/technology/eu_doc.pdf
[Turkish]	Bu vesile ile, SUZUKI MOTOR CORPORATION, K77RA radio cihazı tipinin , 2014/53/AB Direktifi ile uyumlu olduğunu beyan eder. AB uygunluk beyanının tam metni, aşağıdaki internet adresinden temin edilebilir: http://www.globalsuzuki.com/automobile/technology/eu_doc.pdf
[Romanian]	Prin prezenta, SUZUKI MOTOR CORPORATION declară că tipul de echipamente radio K77RA este în conformitate cu Directiva 2014/53/UE. Textul integral al declarației UE de conformitate este disponibil la următoarea adresă internet: http://www.globalsuzuki.com/automobile/technology/eu_doc.pdf
[Bulgarian]	С настоящото SUZUKI MOTOR CORPORATION декларира, че този тип радиосъоръжение K77RA е в съответствие с Директива 2014/53/ЕС. Цялостният текст на ЕС декларацията за съответствие може да се намери на следния интернет адрес: http://www.globalsuzuki.com/automobile/technology/eu_doc.pdf
[Croatian]	SUZUKI MOTOR CORPORATION ovime izjavljuje da je radijska oprema tipa K77RA u skladu s Direktivom 2014/53/EU. Cjeloviti tekst EU izjave o sukladnosti dostupan je na sljedećoj internetskoj adresi: http://www.globalsuzuki.com/automobile/technology/eu_doc.pdf
[Crnogorski jezik]	Sa ovim, SUZUKI MOTOR CORPORATION, izjavljuje da je tip radio opreme K77RA u saglasnosti sa direktivom 2014/53/EU. Cijeli tekst UE deklaracije o saglasnosti je dostupan na sljedećoj internet adresi: http://www.globalsuzuki.com/automobile/technology/eu_doc.pdf
[Macedonian]	Со ова, SUZUKI MOTOR CORPORATION, изјавува дека типот на радио опрема K77RA е во согласност со Директивата 2014/53/ЕУ. Целосниот текст на декларацијата на ЕУ за сообразност е достапна на следнава интернет адреса: http://www.globalsuzuki.com/automobile/technology/eu_doc.pdf

CE

Continental

Radio Transmitter: *S180052024* and Radio Receiver: *40398036*

Manufacturer: Continental Automotive GmbH
Address: Seimensstrasse12 D-93055 Regensburg Germany
TEL : :49 941 790 8942 FAX : :49 941 790 998942

[Czech]	Tímto Continental prohlašuje, že typ rádiového zařízení S180052024/40398036 je v souladu se směrnicí 2014/53/EU. Úplné znění EU prohlášení o shodě je k dispozici na této internetové adrese: http://continental-homologation.com/suzuki
[Danish]	Hermed erklærer Continental, at radioudstyrstypen S180052024/40398036 er i overensstemmelse med direktiv 2014/53/EU. EU-overensstemmelseserklæringens fulde tekst kan findes på følgende internetadresse: http://continental-homologation.com/suzuki
[German]	Hiermit erklärt Continental, dass der Funkanlagentyp S180052024/40398036 der Richtlinie 2014/53/EU entspricht. Der vollständige Text der EU-Konformitätserklärung ist unter der folgenden Internetadresse verfügbar: http://continental-homologation.com/suzuki
[Estonian]	Käesolevaga deklareerib Continental, et käesolev raadioseadme tüüp S180052024/40398036 vastab direktiivi 2014/53/EL nõuetele. ELi vastavusdeklaratsiooni täielik tekst on kättesaadav järgmisel internetiaadressil: http://continental-homologation.com/suzuki
[English]	Hereby, Continental declares that the radio equipment type S180052024/40398036 is in compliance with Directive 2014/53/EU. The full text of the EU declaration of conformity is available at the following internet address: http://continental-homologation.com/suzuki
[Spanish]	Por la presente, Continental declara que el tipo de equipo radioeléctrico S180052024/40398036 es conforme con la Directiva 2014/53/UE. El texto completo de la declaración UE de conformidad está disponible en la dirección Internet siguiente: http://continental-homologation.com/suzuki
[Greek]	Με την παρούσα ο/η Continental, δηλώνει ότι ο ραδιοεξοπλισμός S180052024/40398036 πληροί την οδηγία 2014/53/ΕΕ. Το πλήρες κείμενο της δήλωσης συμμόρφωσης ΕΕ διατίθεται στην ακόλουθη ιστοσελίδα στο διαδίκτυο: http://continental-homologation.com/suzuki
[French]	Le soussigné, Continental, déclare que l'équipement radioélectrique du type S180052024/40398036 est conforme à la directive 2014/53/UE. Le texte complet de la déclaration UE de conformité est disponible à l'adresse internet suivante: http://continental-homologation.com/suzuki
[Italian]	Il fabbricante, Continental, dichiara che il tipo di apparecchiatura radio S180052024/40398036 è conforme alla direttiva 2014/53/UE. Il testo completo della dichiarazione di conformità UE è disponibile al seguente indirizzo Internet: http://continental-homologation.com/suzuki
[Latvian]	Ar šo Continental deklarē, ka radioiekārta S180052024/40398036 atbilst Direktīvai 2014/53/ES. Pilns ES atbilstības deklarācijas teksts ir pieejams šādā interneta vietnē: http://continental-homologation.com/suzuki
[Lithuanian]	Aš, Continental, patvirtinu, kad radijo įrenginių tipas S180052024/40398036 atitinka Direktyvą 2014/53/ES. Visas ES atitikties deklaracijos tekstas prieinamas šiuo interneto adresu: http://continental-homologation.com/suzuki
[Dutch]	Hierbij verklaar ik, Continental, dat het type radioapparatuur S180052024/40398036 conform is met Richtlijn 2014/53/EU. De volledige tekst van de EU-conformiteitsverklaring kan worden geraadpleegd op het volgende internetadres: http://continental-homologation.com/suzuki
[Maltese]	B'dan, Continental, niddikjara li dan it-tip ta' tagħmir tar-radju S180052024/40398036 huwa konformi mad-Direttiva 2014/53/UE. It-test kollu tad-dikjarazzjoni ta'konformità tal-UE huwa disponibbli f'dan l-indirizz tal-Internet li ġej: http://continental-homologation.com/suzuki
[Hungarian]	Continental igazolja, hogy a S180052024/40398036 típusú rádióberendezés megfelel a 2014/53/EU irányelvnek. Az EU-megfelelőségi nyilatkozat teljes szövege elérhető a következő internetes cí men: http://continental-homologation.com/suzuki
[Polish]	Continental niniejszym oświadcza, że typ urządzenia radiowego S180052024/40398036 jest zgodny z dyrektywą 2014/53/UE. Pełny tekst deklaracji zgodności UE jest dostępny pod następującym adresem internetowym: http://continental-homologation.com/suzuki
[Portuguese]	O(a) abaixo assinado(a) Continental declara que o presente tipo de equipamento de rádio S180052024/40398036 está em conformidade com a Diretiva 2014/53/UE. O texto integral da declaração de conformidade está disponível no seguinte endereço de Internet: http://continental-homologation.com/suzuki
[Slovenian]	Continental potrjuje, da je tip radijske opreme S180052024/40398036 skladen z Direktivo 2014/53/EU. Celotno besedilo izjave EU o skladnosti je na voljo na naslednjem spletnem naslovu: http://continental-homologation.com/suzuki
[Slovak]	Continental týmto vyhlasuje, že rádiové zariadenie typu S180052024/40398036 je v súlade so smernicou 2014/53/EÚ. Úplné EÚ vyhlásenie o zhode je k dispozícii na tejto internetovej adrese: http://continental-homologation.com/suzuki
[Finish]	Continental vakuuttaa, että radiolaitetyyppi S180052024/40398036 on direktiivin 2014/53/EU mukainen. EU-vaatimustenmukaisuusvakuutuksen täysimittainen teksti on saatavilla seuraavassa internetosoitteessa: http://continental-homologation.com/suzuki
[Swedish]	Härmed försäkrar Continental att denna typ av radioutrustning S180052024/40398036 överensstämmer med direktiv 2014/53/EU. Den fullständiga texten till EU-försäkran om överensstämmelse finns på följande webbadress: http://continental-homologation.com/suzuki
[Icelandic]	Hér með lýsir Continental yfir því að S180052024/40398036 er í samræmi við grunnkröfur og aðrar kröfur, sem gerðar eru í tilskipun 2014/53/EC. The fullur texti af ESB-samræmisyfirlýsing er í boði á eftirfarandi veffangi: http://continental-homologation.com/suzuki
[Norwegian]	Continental erklærer herved at utstyret S180052024/40398036 er i samsvar med de grunnleggende krav og øvrige relevante krav i direktiv 2014/53/EU. Den fullstendige teksten i EU-deklarasjon finnes på følgende internettadresse: http://continental-homologation.com/suzuki
[Turkish]	İşburada Continental, S180052024/40398036 ile Direktif 2014/53/AB'nin uyumlu olduğunu beyan eder. AB uygunluk beyanının tam metni, aşağıdaki internet adresinde mevcuttur: http://continental-homologation.com/suzuki
[Romanian]	Prin prezenta, Continental declară că tipul de echipamente radio S180052024/40398036 este în conformitate cu Directiva 2014/53/UE. Textul integral al declarației UE de conformitate este disponibil la următoarea adresă internet: http://continental-homologation.com/suzuki
[Bulgarian]	С настоящото Continental декларира, че този тип радиосъоръжение S180052024/40398036 е в съответствие с Директива 2014/53/ЕС. Цялостният текст на ЕС декларацията за съответствие може да се намери на следния интернет адрес: http://continental-homologation.com/suzuki
[Croatian]	Continental ovime izjavljuje da je radijska oprema tipa S180052024/40398036 u skladu s Direktivom 2014/53/EU. Cjeloviti tekst EU izjave o sukladnosti dostupan je na sljedećoj internetskoj adresi: http://continental-homologation.com/suzuki
[Crnogorski jezik]	Ovim, Continental, izjavljuje da je tip radio opreme S180052024/40398036 u skladu sa Direktivom 2014/53/EU. Kompletan tekst EU izjave o usklađenosti nalazi se na sljedećoj Internet adresi: http://continental-homologation.com/suzuki
[Macedonian]	Prin prezenta, Continental declară că tipul de echipamente radio S180052024/40398036 este în conformitate cu Directiva 2014/53/UE. Textul integral al declarației UE de conformitate este disponibil la următoarea adresă internet: http://continental-homologation.com/suzuki

CAUTION - Do not exposed to excessive heat such as sunshine, fire or the like.

S180052024 : Frequency band : 433.92MHz
Maximum radio-frequency power : <10mW e.r.p

Microsoft WMT License

This product is protected by certain intellectual property rights of Microsoft Corporation and third parties.
Use or distribution of such technology outside of this product is prohibited without a license from Microsoft or an authorized Microsoft subsidiary and third parties.
Windows Media is either a registered trademark or trademark of Microsoft Corporation in the United States and/or other countries.

Connection and use of this communications equipment is permitted by the Nigerian Communications Commission

И005 19

OMAN-TRA
R/3086/16
D090024

(WSM):T-783/19

АВТО Інтернешнл
04073 м.Київ, пр -кт.Степана Бандери, 22-А
101 Moo 2 Teparak Road
T.Bangsaothong A.Bangsaothong
Samutprakarn, 10570, Thailand

Bluetooth
смугу радіочастот, в якій працює радіообладнання; 2402-2480MHz
максимальну потужність випромінювання в смузі радіочастот, в якій працює радіообладнання; 2.5mW

справжнім Panasonic Corporation заявляє, що тип радіообладнання [CQ-JZ06F1JT,CQ-JZ46F1JT,CQ-CZ28E1JT] відповідає Технічному регламенту радіообладнання;
повний текст декларації про відповідність доступний на веб-сайті за такою адресою:
https://service.panasonic.ua/
(розділ «Технічне регулювання»)

Complies with
IMDA Standards
DA107248

ORTEL ID : ORT511TD

AZ1601

ZMB/ZICTA/TA/2019/2/46

NCA APPROVED:ZRO-M8-7E3-X1A

TRC/LPD/2017/406

Products	BCM (Body Control Module)	TPMS Controller	TPMS Valve	Immobilizer controller	Keyless entry system transmitter
Model	K77RA	40398036	S180052024	I55R0	T55R1
Manufacture	SUZUKI MOTOR CORPORATION	Continental Automotive GmbH		OMRON Automotive Electronics Co. Ltd.	
Country of Origin	Japan	France		Japan	
Address	300 TAKATSUKA-CHO, MINAMI-KU, HAMAMATSU-SHI, SHIZUOKA 432-8611 JAPAN	Siemensstarasse12 D-93055 Regensburg Germany		6368 Nenjo-zaka, Okusa, Komaki, Aichi 485-0802 JAPAN	
Phone	(+81)53-440-2008	(+49)941-790-8942		(+81)568-78-6159	
FAX	(+81)53-440-2957	(+49)941-790-998942		(+81)568-78-7659	

Date of manufacture is found on the label of product.

Importers	SUZUKI MOTOR RUS, LLC
Phone	+7(495)787-2773/ext.310
FAX	+7(495) 787-2795
Address	Moscow, Russia, Snezhnaya street, 26 129323

EAC EAC

Продукты	Аудиосистема
Модель	AZ1601
Производитель	Panasonic
Страна происхождения	Таиланд

Дата производства найдена на маркировке продукта.

Средства импорта	СУЗУКИ МОТОР РУС
Адрес	ул. Снежная 26, Москва, Россия. 129323

Declaration of Conformity CE

1. Manufacturer/s :
a) Model/s : 81A
RIKENKAKI CO., LTD.
5-6-12 Chiyoda, Sakado-shi, Saitama 350-0214 JAPAN

b) Model/s : 55L, 72K, 54L, 77K
CHANGZHOU RIKENSEIKO MACHINERY CO., LTD.
No. 5 Xinlin Road, Zhonglou Changzhou, Jiangsu CHINA

2. Legal person authorised to compile the technical file :
Suzuki International Europe GmbH
Service Automobile
Suzuki-Allee 7
64625 Bensheim GERMANY

3. Product : Pantograph jack

4. Function : Lifting motor vehicle

5. Model	6. Type	
55L	Suzuki	Type- I
72K	Suzuki	Type- II
54L	Suzuki	Type-III
81A	Suzuki	Type-IV
77K	Suzuki	Type-V

7. The undersigned, Mr. Ryoichi Hiraki, representing the manufacturers, herewith declares that the machinery described below fulfils all the relevant provisions of :
・The EC-directive 2006/42/EC on machinery

8. References to harmonized standards : EN1494:2000+A1:2008

9. Other standards or specifications : —

10. Date : 7 Aug, 2013

11. Signature : Ryoichi Hiraki

12. Name : Ryoichi Hiraki

13. Position : President

Note: This declaration becomes invalid, if technical or operational modifications are introduced without the manufacturers consent.

Български (Bulgarian)

Декларация за съответствие

1. Производител(и):
а) Модел(и) б) Модел(и)
2. Юридическо лице, упълномощено да състави техническия файл
3. Продукт : Пантографен крик
4. Функция : Повдигане на автомобил
5. Модел
6. Тип
7. Долуподписаният, г-н Риочи Хираки, представляващ производителите, с настоящото декларира, че описаното по-долу механично оборудване отговаря на всички приложими изисквания на:
• Директива 2006/42/ЕО относно машините
8. Справки с хармонизирани стандарти
9. Други стандарти и спецификации
10. Дата
11. Подпис
12. Име
13. Длъжност : Президент

Hrvatski (Croatian)

Izjava o sukladnosti

1. Proizvođači
a) Model/i b) Model/i
2. Pravna osoba ovlaštena za sastavljanje tehničkog lista
3. Proizvod : pantografska dizalica
4. Funkcija : podizanje motornih vozila
5. Model
6. Tip
7. Ja, g. Ryoichi Hiraki, kao predstavnik proizvođača, ovime izjavljujem da stroj opisan u nastavku ispunjava sve relevantne odredbe:
• Direktive EZ 2006/42/EZ o strojevima
8. Upućivanje na usklađene norme
9. Druge norme ili specifikacije
10. Datum
11. Potpis
12. Ime i prezime
13. Funkcija : Predsjednik

Česky (Czech)

Prohlášení o shodě

1. Výrobce/ci
a) Model/y b) Model/y
2. Oprávněná osoba, která smí vyhotovit technický soubor
3. Výrobek : Zvedák
4. Funkce : Zvedání motorových vozidel
5. Model
6. Typ
7. Níže podepsaná osoba, p. Ryoichi Hiraki, jako zástupce výrobců tímto prohlašuje, že níže uvedené zařízení splňuje všechna nezbytná ustanovení:
• Směrnice ES 2006/42/ES o strojírenství
8. Odkazy na harmonizované normy
9. Další normy nebo parametry
10. Datum
11. Podpis
12. Jméno
13. Funkce : Prezident

Dansk (Danish)

Overensstemmelseserklæring

1. Fabrikant(er)
a) Model(ler) b) Model(ler)
2. Juridisk person med bemyndigelse til at samle det tekniske dossier
3. Produkt : Saksedonkraft
4. Funktion : Løft af motorkøretøj
5. Model
6. Type
7. Undertegnede, Hr. Ryoichi Hiraki, der repræsenterer fabrikanterne, erklærer hermed, at den herunder beskrevne maskine er i overensstemmelse med de relevante bestemmelser i:
• EF-direktiv 2006/42/EF om maskiner
8. Henvisninger til harmoniserede standarder
9. Øvrige standarder eller specifikationer
10. Dato
11. Underskrift
12. Navn
13. Stilling : Direktør

Nederlands (Dutch)

Conformiteitsverklaring

1. Fabrikant(en)
a) Model(len) b) Model(len)
2. Persoon die wettelijk gemachtigd is om het technische dossier samen te stellen
3. Product : Schaarkrik
4. Functie : Opkrikken van auto
5. Model
6. Type
7. Ondergetekende, Mr. Ryoichi Hiraki, hiertoe door de fabrikanten gemachtigd, verklaart dat de uitrusting die hieronder staat beschreven voldoet aan alle relevante voorwaarden van:
• de EG machinerichtlijn 2006/42/EC
8. Referenties naar de geharmoniseerde normen
9. Andere normen of specificaties
10. Datum
11. Handtekening
12. Naam
13. Functie : President

Eesti (Estonian)

Vastavusdeklaratsioon

1. Tootjad
a) Mudel/id b) Mudel/id
2. Tehnilise dokumentatsiooni koostamise õigusega juriidiline isik
3. Toode : pantograafiungraud
4. Funktsioon : mootorsõiduki tõstmine
5. Mudel
6. Tüüp
7. Allakirjutanu, Hr. Ryoichi Hiraki, kes esindab tootjat, kinnitab käesolevaga, et allpool kirjeldatud seade vastab kõikidele asjaojärgnevate direktiivide asjakohastele sätetele:
•EÜ masinadirektiiv 2006/42/EÜ
8. Viited ühtlustatud standarditele
9. Muud standardid või spetsifikatsioonid
10. Kuupäev
11. Allkiri
12. Nimi
13. Ametikoht : president

Suomi (Finnish)

Vaatimustenmukaisuusilmoitus

1. Valmistaja(t)
a) Malli(t) b) Malli(t)
2. Henkilö, joka on valtuutettu kokoamaan tekninen eritelmä
3. Tuote : Saksiturkki
4. Toiminta : Moottorijoneuvon nosto
5. Malli
6. Tyyppi
7. Allekirjoittanut, herra Ryoichi Hiraki, valmistajan edustaja, ilmoittaa täten, että alla kuvattu kone täyttää seuraavien direktiivien vaatimukset:
• EY-konedirektiivi 2006/42/EY
8. Käytetyt yhdenmukaistetut standardit
9. Muut käytetyt standardit ja spesifikaatiot
10. Aika
11. Allekirjoitus
12. Nimi
13. Asema : Presidentti

Français (French)

Déclaration de conformité

1. Fabricant(s)
a) Modèle(s) b) Modèle(s)
2. Personne légalement autorisée à compiler le dossier technique
3. Produit : Cric à parallélogramme
4. Fonction : Lever un véhicule motorisé
5. Modèle
6. Type
7. Je soussigné, M. Ryoichi Hiraki, représentant des fabricants, déclare par les présentes que le dispositif ci-dessous répond à toutes les dispositions correspondantes de :
• La directive européenne 2006/42/CE relative aux machines
8. Références à des normes harmonisées
9. Autres normes ou spécifications
10. Date
11. Signature
12. Nom
13. Fonction : Président

Deutsch (German)

Konformitätserklärung

1. Hersteller
a) Modell(e) b) Modell(e)
2. Verantwortlicher für die Zusammenstellung der technischen Unterlagen
3. Produkt : Scherenheber
4. Funktion : Hebemotor Fahrzeug
5. Modell
6. Typ
7. Der Unterzeichnete, Herr Ryoichi Hiraki, Vertreter des Herstellers, erklärt hiermit, dass die im Folgenden beschriebene Maschine die relevanten Vorgaben der Folgenden Normen erfüllt:
• EG-Maschinenrichtlinie 2006/42/EG
8. Anlehnung an harmonisierte Normen
9. Sonstige Normen oder Spezifikationen
10. Datum
11. Unterschrift
12. Name
13. Position : Direktor

Ελληνικά (Greek)

Δήλωση Πιστότητας

1. Κατασκευαστής/-ές
   α) Μοντέλο/-α β) Μοντέλο/-α
2. Νομικό πρόσωπο εξουσιοδοτημένο νά συντάξει το τεχνικό αρχείο
3. Προϊόν : Γρύλος παντογράφου
4. Λειτουργία : Ανύψωση μηχανοκίνητου οχήματος
5. Μοντέλο
6. Είδος
7. Ο υπογράφων, κ. Ryoichi Hiraki, εκπροσωπώντας τους κατασκευαστές, δηλώνει ότι του παρόντος ότι τα μηχανήματα που περιγράφονται κατωτέρω πληρούν όλες τις σχετικές διατάξεις της:
   • Ευρωπαϊκής Οδηγίας 2006/42/ΕΚ σχετικά με τα μηχανήματα
8. Αναφορές σε εναρμονισμένα πρότυπα
9. Άλλα πρότυπα ή προδιαγραφές
10. Ημερομηνία
11. Υπογραφή
12. Όνομα
13. Θέση : Πρόεδρος

Magyar (Hungarian)

Megfelelőségi nyilatkozat

1. Gyártó(k)
   a) Modell(ek) b) Modell(ek)
2. A műszaki fájl összeállításáért felelős jogi személy
3. Termék : Pantograph emelő
4. Funkció : Motoros járművek emelése
5. Modell
6. Típus
7. Alulírott, Mr. Ryoichi Hiraki a gyártók képviseletében ezennel kijelentem, hogy az alább leírt gép megfelel az alábbi rendeletek minden követelményének:
   • Az Európai Közösség 2006/42/EK irányelve a gépekről
8. Hivatkozások harmonizált szabványokra
9. Egyéb szabványok vagy specifikációk
10. Dátum
11. Aláírás
12. Név
13. Beosztás : Elnök

Italiano (Italian)

Dichiarazione di Conformità

1. Fabbricante/i
   a) Modello/i b) Modello/i
2. Persona giuridica autorizzata a compilare il fascicolo tecnico
3. Prodotto : Cric a pantografo
4. Funzione : Sollevamento di veicolo a motore
5. Modello
6. Tipo
7. Il sottoscritto, Ryoichi Hiraki, che rappresenta i produttori, dichiara con la presente che la macchina descritta qui sotto soddisfa tutti i requisiti pertinenti di:
   • Direttiva CE 2006/42/CE relativa alle macchine
8. Norme armonizzate di riferimento
9. Altre norme o specifiche
10. Data
11. Firma
12. Nome
13. Posizione : Presidente

Latviešu (Latvian)

Atbilstības deklarācija

1. Ražotāja(-i)
   a) Modelis(-ļi) b) Modelis(-ļi)
2. Juridiskā persona, kurai ir atļauts sagatavot tehnisko datni
3. Produkts : Pantogrāfa domkrats
4. Funkcija : Mehānisko transportlīdzekļu pacelšana
5. Modelis
6. Tips
7. Apakšā parakstījies Rioiši Hiraki (Ryoichi Hiraki), kas pārstāv ražotājus, ar šo dokumentu paziņo, kas turpmāk aprakstītā iekārta atbilst visiem paredzētajiem nosacījumiem:
   • EK Direktīva Nr. 2006/42/EK par mašīnām;
8. atsauces uz saskaņotajiem standartiem;
9. citi standarti vai specifikācijas.
10. Datums
11. Paraksts
12. Vārds
13. Amats : Prezidents

Lietuviškai (Lithuanian)

Atitikties deklaracija

1. Gamintojas (-ai):
   a) Modelis (-iai) b) Modelis (-iai)
2. Juridinis asmuo, įgaliotas ruošti techninį dokumentą
3. Gaminys : trapecinis domkratas
4. Funkcija : motorinių transporto priemonių keliimas
5. Modelis
6. Tipas
7. Žemiau pasirašęs, P. Ryoichi Hiraki, atstovaujantis gamintojus, šiuo pareiškia, kad žemiau aprašyti įrenginiai atitinka visas susijusias šių teisės aktų nuostatas:
   • ES direktyva 2006/42/EB dėl mašinų
8. Nuorodos į harmonizuotus standartus
9. Kiti standartai arba specifikacijos
10. Data
11. Parašas
12. Vardas, pavardė
13. Pareigos : prezidentas

Polski (Polish)

Deklaracja zgodności

1. Producent/producenci:
   a) Model(e) b) Model(e)
2. Osoba prawna upoważniona do sporządzenia dokumentacji technicznej
3. Produkt : podnośnik trapezowy
4. Funkcja : podnoszenie pojazdów mechanicznych
5. Model
6. Typ
7. Niżej podpisany, reprezentujący producentów Ryoichi Hiraki niniejszym oświadcza, że opisane poniżej urządzenie spełnia wszystkie stosowne wymogi:
   • Dyrektywy maszynowej 2006/42/WE
8. Odniesienia do norm zharmonizowanych
9. Inne normy lub specyfikacje
10. Data
11. Podpis
12. Imię i nazwisko
13. Stanowisko : Prezes

Português (Portuguese)

Certificado de Conformidade

1. Fabricante/s
   a) Modelo/s b) Modelo/s
2. Pessoa legalmente autorizada a redigir a ficha técnica
3. Produto : Macaco Pantográfico
4. Função : elevar veículos a motor
5. Modelo
6. Tipo
7. O representante dos fabricantes, Sr. Ryoichi Hiraki, certifica pela presente que o equipamento aqui identificado está conforme e satisfaz todos os requisitos de acordo com:
   • A Diretiva CE 2006/42/CE no âmbito dos Equipamentos Mecânicos
8. Referências de normas aplicáveis
9. Outras normas ou especificações
10. Data
11. Assinatura
12. Nome
13. Encargo : O Diretor Geral

Română (Romanian)

Declaraţie de conformitate

1. Fabricant/Fabricanţi
   a) Model/e b) Model/e
2. Persoana juridică autorizată să redacteze dosarul tehnic
3. Produs : Cric manual
4. Funcţie : Ridicarea vehiculului motorizat
5. Model
6. Tip
7. Subsemnatul, dl. Ryoichi Hiraki, reprezentant al fabricanţilor, declar prin prezenta faptul că echipamentul tehnic descris mai jos respectă cerinţele esenţiale din:
   • Directiva CE 2006/42/CE privind echipamentele tehnice
8. Trimiteri la standardele armonizate
9. Alte standarde sau specificaţii
10. Data
11. Semnătura
12. Nume
13. Funcţia : Preşedinte

Slovensky (Slovak)

Vyhlásenie o zhode

1. Výrobca/Výrobcovia:
   a) Model/Modely b) Model/Modely
2. Právnická osoba oprávnená vypracovať súbor technickej dokumentácie
3. Výrobok : Pantografický zdvihák
4. Funkcia : Zdvihanie motorového vozidla
5. Model
6. Typ
7. Dolu podpísaný zástupca výrobcov, pán Ryoichi Hiraki, týmto prehlasuje, že toto popísané strojné zariadenie spĺňa všetky príslušné ustanovenia:
   • smernice o strojoch a strojných zariadeniach č. 2006/42/ES.
8. Odkazy na harmonizované normy
9. Ďalšie technické normy alebo špecifikácie
10. Dátum
11. Podpis
12. Meno
13. Funkcia : prezident

Slovenščina (Slovene)

Izjava o skladnosti

1. Proizvajalec/i
   a) Model/i b) Model/i
2. Pravna oseba pooblaščena za sestavljanje tehnične dokoteke
3. Izdelek : Pantografska dvigalka
4. Namen : Dvigovanje motornega vozila
5. Model
6. Tip
7. Spodaj podpisani g. Ryoichi Hiraki, kot predstavnik proizvajalca s tem izjavlja, da spodaj opisana naprava izpolnjuje vse zahtevane predpise:
   • Direktivo ES 2006/42/ES o strojih
8. Sklicevanje na usklajene standarde
9. Drugi standardi in specifikacije
10. Datum
11. Podpis
12. Ime
13. Položaj : Predsednik

Español (Spanish)

Declaración de conformidad

1. Fabricante(s)
   a) Modelo(s) b) Modelo(s)
2. Persona legalmente autorizada para constituir el expediente técnico
3. Producto : gato elevador de tijera
4. Función : elevación de vehículo de motor
5. Modelo
6. Tipo
7. El abajo firmante, Sr. Ryoichi Hiraki, en representación de los fabricantes, declara por la presente que la máquina que se describe a continuación cumple todas las disposiciones pertinentes de:
   • La Directiva europea 2006/42/CE relativa a las máquinas
8. Las referencias a las normas armonizadas
9. Otras normas o especificaciones
10. Fecha
11. Firma
12. Nombre
13. Cargo : Presidente

Svenska (Swedish)

Konformitetsförklaring

1. Tillverkare
   a) Modell/er b) Modell/er
2. Juridisk person som är behörig att fylla i den tekniska filen
3. Produkt : Pantografdomkraft
4. Funktion : Lyfta motorfordon
5. Modell
6. Typ
7. Undertecknade, Ryoichi Hiraki, som företräder tillverkarna, förklarar härmed att maskinen som beskrivs nedan uppfyller alla relevanta bestämmelser i:
   • EG-direktivet 2006/42/EG om maskiner
8. Referenser till harmoniserade standarder
9. Andra standarder eller specifikationer
10. Datum
11. Underskrift
12. Namn
13. Titel : VD

Türkçe (Turkish)

Uygunluk Beyanı

1. Üreticiler
   a) Modeller b) Modeller
2. Teknik dosyayı düzenlemeye yetkili tüzel kişi
3. Ürün : Kriko
4. Işlev : Motorlu araç kaldırma
5. Model
6. Tip
7. Üreticileri temsil eden ve aşağıda imzası bulunan Bay Ryoichi Hiraki iş bununla yukarıda tanımlanan makinenin,
   • AT 2006/42/EC Makine direktifinin tüm şartlarını karşıladığını beyan eder
8. Uyumlandırılmış standartlara olan referanslar
9. Diğer standart veya şartnameler
10. Tarih
11. Imza
12. Adı ve Soyadı
13. Konumu : Başkan

PANTOGRAPH JACK
INSTRUCTION MANUAL

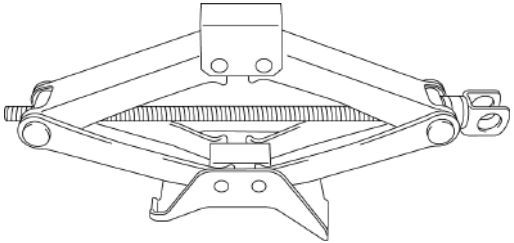

Manufacturers:

RIKENKAKI CO., LTD.
5-6-12 Chiyoda, Sakado-shi, Saitama, 350-0214 Japan
Tel: 049-248-1661
Fax:049-284-4340

CHANGZHOU RIKENSEIKO MACHINERY CO., LTD.
No.5 Xinlin Road. Zhonglou Changzhou, Jiangsu CHINA
Tel: 0519-327-5284
Fax:0519-327-0811

Please read this INSTRUCTION MANUAL before operation!

Norm: EN 1494:2000+A1:2008

Attention and warning

- The JACK may be used only for replacing tyres, not for any other purpose.
- Use the JACK no more than 50 times.
- No-loading person.
- Never get under vehicle raised by jack.
- Use of defective or inadequately maintained jacks is extremely dangerous.

Meaning of pictogram on caution label

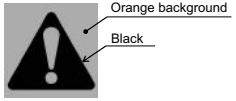

This symbol indicates a potential hazard that could result in death or serious injury.

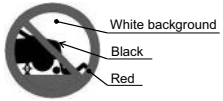

This symbol indicates you never get under the vehicle when it is supported by the jack.

Parts name of Pantograph Jack

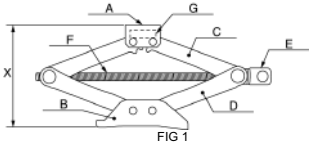

FIG 1

A : TOPHOLDER
B : BASE
C : UPPER ARM
D : LOWER ARM
E : HANDLE JOINT
F : JACK SCREW
G : NOMINAL LOAD (t)
H_1: MINIMUM HEIGHT (mm)
H_2: MAXIMUM HEIGHT (mm)
H_3: PERFORMANCE ASSURANCE HEIGHT (mm)
X : JACK HEIGHT (mm)
Y : LOAD (t)
M : MODEL
T : TYPE

Technical Data and Application

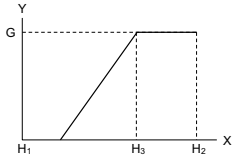

M	T	G	H_1	H_2	H_3
55L	Suzuki Type- Ⅰ	0.95	89	327	208
72K	Suzuki Type- Ⅱ	0.95	70	281	175.5
54L	Suzuki Type-Ⅲ	0.95	80	318	199
81A	Suzuki Type-Ⅳ	1.0	85.5	344	214.75
77K	Suzuki Type-Ⅴ	1.25	100.8	436.3	268.55

FIG 2

No-Using Conditions

- When temperature under -40℃.
- On miring or sand ground.
- On big gradient road.
- In extreme nature condition: rainstorm, typhoon, cyclone, snowstorm, thunder-storm, etc.
- Loading dangerous heavy, for instance: melted metal, acidity substance, radioactivity substance or specially crisp goods.
- Contact with hood directly.
- Using on boat.
- The ground with difference in level.

Operation instructions

Whenever a wheel is changed, always remove any corrosion that may be present on inside of wheel and wheel mounting surface on vehicle.

Details:

Please operate according to the “operation instructions”.

Operate the jack on the level ground while checking the jack and the load.

Mustn’t operate under raising load, unless the load is fastened surely.

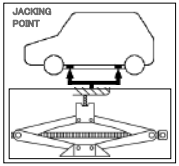

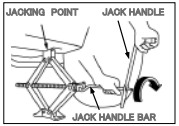

- Park the car on the flat, level ground and apply the brake firmly.
- Set transmission in “reverse”(automatic transmission in “park”).
- Turn on the hazard warning flasher.
- Remove jacking tools and spare tire from stowage area.
- Block front and rear of wheel diagonally opposite wheel being removed before operating jack.
- Loosen, but do not remove wheel nuts by turning wrench counter clockwise.
- Raise jack until jack-head groove fits boss of frame see illustrations.
- Operate jack with slow, smooth motion, using jack handle.
- Raise vehicle so an inflated tire will just clear surface, remove nuts and wheel.
- Install wheel, then slightly tighten each nut, wheel must be seated on hub.
- Lower vehicle, and fully tighten wheel nuts in across-cross sequence by turning wrench clockwise.

Maintenance

- Please prevent the JACK SCREW from accretion of dirt.
- Check the nameplate, keep the shape same as original.
- No-rejigger the jack’s construction privately.
- After any use, consult immediately your Suzuki Dealer or Service Partner for inspection and maintenance of the jack.
- If the label (sticker) is damaged, please consult your Suzuki Dealer or Service Partner.

Български (Bulgarian)

ПАНТОГРАФЕН КРИК
РЪКОВОДСТВО ЗА ЕКСПЛОАТАЦИЯ

CE

Производител:

RIKENKAKI CO., LTD.
5-6-12 Chiyoda, Sakado-shi, Saitama, 350-0214 Япония
Тел: 049-248-1661
Факс:049-284-4340

CHANGZHOU RIKENSEIKO MACHINERY CO., LTD.
No.5 Xinlin Road. Zhonglou Changzhou, Jiangsu КИТАЙ
Тел: 0519-327-5284
Факс:0519-327-0811

Моля, прочетете това РЪКОВОДСТВО ЗА ЕКСПЛОАТАЦИЯ преди работа!

Стандарт: EN 1494:2000+A1:2008

Обозначения за повишено внимание и предупреждения

- КРИКЪТ може да се използва само за смяна на гуми, а не за други цели.
- Използвайте КРИКА не повече от 50 пъти.
- Не повдигайте автомобил, в който се намират хора.
- Никога не влизайте под автомобил, повдигнат на крик.
- Използването на повредени или неправилно поддържани крикове е изключително опасно.

Значение на пиктограмите на предупредителните етикети

Този символ означава потенциална опасност, която може да доведе до смърт или сериозно нараняване.

Този символ показва, че никога не трябва да влизате под автомобил, повдигнат на крик.

Наименования на частите на пантографен крик

Виж FIG. 1. на страницата на английски език

Технически характеристики и приложение

Виж FIG. 2. на страницата на английски език.

A : ГОРЕН ДЪРЖАЧ	F : ВИНТ НА КРИКА	X : ВИСОЧИНА НА КРИКА (мм)
B : ОСНОВА	G : НОМИНАЛЕН ПОДЕМЕН КАПАЦИТЕТ (т)	Y : ПОДЕМЕН КАПАЦИТЕТ (т)
C : ГОРНО РАМО	H_1 : МИНИМАЛНА ВИСОЧИНА (мм)	M : МОДЕЛ
D : ДОЛНО РАМО	H_2 : МАКСИМАЛНА ВИСОЧИНА (мм)	T : ТИП
E : РЪКОХВАТКА	H_3 : РАБОТНА ВИСОЧИНА НА КРИКА (мм)	

Условия, в които не трябва да се използва

- При температури под -40°C.
- Ввърху неустойчив или песъчлив терен.
- Ввърху наклонен път.
- В екстремни природни условия: пороен дъжд, тайфуни, циклони, силен снеговалеж, гръмотевична буря и др.
- Опасен товар, например: стопен метал, разяждащи киселинни или радиоактивни вещества или особено крехки товари.
- В пряк контактс купето.
- Използване на лодка.
- Върху наклонен терен с разлика в нивата.

Инструкции за работа

При смяна на колело винаги отстранявайте следите от корозия, натрупали се от вътрешната страна на джантата и монтажната повърхност на главината на колелото.
Информация:
Моля, работете в съответствие с "Инструкции за експлоатация".
Поставете крика върху равна повърхност и следете както крика, така и товара.
Не работете под повдигания товар, освен ако товарът не е устойчиво закрепен.

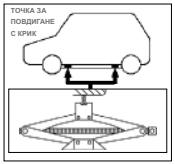

- Паркирайте автомобила на равна, хоризонтална повърхност и изтеглете докрай ръчната спирачка.
- Включете на „задна" предавка (при автоматични трансмисии, поставете в положение „Park").
- Включете предупредителните сигнални светлини.
- Извадете крика и принадлежностите му и резервната гума отмястото за съхранение.
- Преди да работите с крика, блокирайте предното и задно колело по диагонал и от противоположната страна на колелото, което ще сваляте.
- Разхлабете, без да развивате докрай, колесните гайки със завъртане на ключа обратно на часовника.
- Повдигнете крика, докато канала върху главата на крика обхване изпъкналата част на рамата – виж илюстрацията.
- Работете с крика с бавни, плавни движения, като използвате ръкохватката.
- Повдигнете автомобила, така че надутата гума едва да се отлепи от повърхността, след което развийте гайките и свалете колелото.
- Поставете колелото и леко завийте всяка от гайките, колелото трябва добре да легне върху главината.
- Спуснете автомобила и затегнете докрай колесните гайки в последователност на кръст, като въртите ключа по часовника.

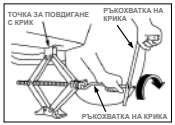

Поддръжка

- Не допускайте натрупване на замърсявания върху ВИНТА НА КРИКА .
- Проверете данните върху табелката с технически характеристики, поддържайте крика в изправно състояние.
- Не предприемайте опити сами да преправяте конструкцията на крика.
- След всяко използване незабавно се свържете с Вашия Suzuki дилър или сервизен партньор за преглед и поддръжка на крика.
- Ако етикетът (стикерът) е повреден, моля свържете се с Вашия Suzuki дилър или сервизен партньор.

Hrvatski (Croatian)

Pantografska dizalica
UPUTE ZA UPORABU

Proizvođači:

RIKENKAKI CO., LTD.
5-6-12 Chiyoda, Sakado-shi, Saitama, 350-0214 Japan
Tel: 049-248-1661
Faks:049-284-4340

CHANGZHOU RIKENSEIKO MACHINERY CO., LTD.
No.5 Xinlin Road. Zhonglou Changzhou, Jiangsu KINA
Tel: 0519-327-5284
Faks:0519-327-0811

Prije uporabe pročitati UPUTE ZA UPORABU!

Norma: EN 1494:2000+A1:2008

Obavijesti i upozorenja

- DIZALICA se može koristiti samo za zamjenu guma, ne u bilo koju drugu svrhu.
- DIZALICU je dozvoljeno upotrijebiti najviše 50 puta.
- U vozilu se ne smiju nalaziti putnici.
- Nikada ne zalazite ispod vozila podignutog dizalicom.
- Korištenje neispravnih ili nepravilno održavanih dizalica je izuzetno opasno.

Značenje piktograma na naljepnici upozorenja

Narančasta pozadina

Crno

Ovaj simbol označava potencijalnu opasnost od ozbiljnih ozljeda i smrti.

Bijela pozadina

Crno

Crven

Ovaj simbol označava zabranu zalaženja ispod vozila podignutog dizalicom.

Nazivi dijelova pantografske dizalice

Vidi FIG. 1. na stranici na engleskom jeziku.

Tehnički podaci i primjena

Vidi FIG. 2. na stranici na engleskom jeziku.

A : NOSAČ	F : OPRUGA DIZALICE	X : VISINA DIZALICE (mm)
B : BAZA	G : NAZIVNA NOSIVOST (t)	Y : NOSIVOST (t)
C : GORNJI KRAK	H_1 : MINIMALNA VISINA (mm)	M : MODEL
D : DONJI KRAK	H_2 : MAKSIMALNA VISINA (mm)	T : TIP
E : ZGLOB ZA POLUGU	H_3 : OPTIMALNA VISINA (mm)	

Uvjeti u kojima je zabranjena uporaba dizalice

- Temperatura niža od -40°C.
- Klizavo i pjeskovito tlo.
- Cesta s velikim nagibom.
- Ekstremni vremenski uvjeti: pljusak, tajfun, ciklon, snježna mećava, grmljavinsko nevrijeme i sl.
- Vozila s opasnim i teškim teretom, primjerice: rastaljeni metal, kiseline, radioaktivne tvari ili osobito lomljiv teret.
- Izravan kontakt s poklopcem motora vozila.
- Na brodu.
- Neravno tlo.

Upute za rad

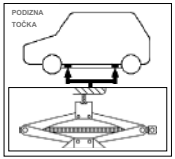

Kod zamjene kotača uvijek provjerite ima li na unutrašnjem dijelu kotača ili površini za postavljanje kotača ostataka korozije.
Dodatne upute:
Molimo vas da se pridržavate uputa za rad.
Nakon provjere dizalice i opterećenja dizalicu upotrijebite na ravnoj podlozi.
Vozilo ne smijete podizati ako je pod opterećenjem, osim ako teret nije stabiliziran.

- Vozilo parkirajte na ravnoj površini i čvrsto pritegnite ručnu kočnicu.
- Mjenjač postavite u vožnju unatrag (vozila s automatskim prijenosom postavite u položaj za parkiranje).
- Upalite sva četiri pokazivača smjera.
- Iz prtljažnika izvadite alat za dizalicu i rezervni kotač.
- Prije uporabe dizalice blokirajte prednji i stražnji dio kotača koji se nalazi dijagonalno u odnosu na kotač koji mijenjate.
- Okretanjem francuskog ključa suprotno od kazaljke na satu olabavite vijke na kotaču, ali ih nemojte ukloniti.
- Podižite dizalicu dok udubina na nosaču ne legne u izbočinu podvozja, kako je prikazano na ilustraciji.
- Dizalicom upravljajte polaganim, ravnomjernim pokretima polugom.
- Vozilo podignite od tla tek toliko da probušena guma malo odstoji od tla pa uklonite vijke i kotač.
- Postavite kotač, a potom lagano pričvrstite vijke, kotač mora sjesti na glavčinu.
- Spustite vozilo pa do kraja zategnite vijke okretanjem francuskog ključa u smjeru kazaljke na satu.

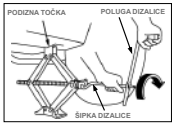

Održavanje

- Spriječite nakupljanje prljavštine na OPRUZI DIZALICE.
- Provjerite nazivnu pločicu, mora zadržati svoj izvorni oblik.
- Nemojte samostalno obavljati promjene na dizalici.
- Nakon svake uporabe, odmah kontaktirajte vašeg Suzuki dobavljača ili servisnog partnera za pregled i održavanje dizalice.
- Ako je oznaka (naljepnica) oštećena, molimo kontaktirajte svog Suzuki dobavljača ili servisnog partnera.

Česky (Czech)

NŮŽKOVÝ ZVEDÁK
NÁVOD K POUŽITÍ

CE

Výrobce:

RIKENKAKI CO., LTD.
5-6-12 Chiyoda, Sakado-shi, Saitama, 350-0214 Japonsko
Tel: 049-248-1661
Fax:049-284-4340

CHANGZHOU RIKENSEIKO MACHINERY CO., LTD.
No.5 Xinlin Road. Zhonglou Changzhou, Jiangsu ČÍNA
Tel: 0519-327-5284
Fax:0519-327-0811

Před zahájením činnosti si tento NÁVOD K POUŽITÍ pečlivě přečtěte!

Norma: EN 1494:2000+A1:2008

Upozornění a varování

- ZVEDÁK se smí používat pouze k výměně pneumatik a k žádným jiným účelům.
- ZVEDÁK nepoužívejte více než padesátkrát.
- Nezvedejte osoby.
- Nikdy nevstupujte pod vozidlo zvednuté pouze zvedákem.
- Používání vadných či nedostatečně udržovaných zvedáků je nesmírně nebezpečné.

Významy symbolů na štítku pro upozornění

Tento symbol označuje možné riziko, které by mohlo vést k úmrtí nebo vážnému zranění.

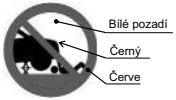

Tento symbol označuje zákaz vstupování pod vozidlo podepřené zvedákem.

Názvy součástí zvedáku Pantograph

Viz FIG. 1 na anglické stránce

Technické údaje a použití

Viz FIG. 2 na anglické stránce.

A : HORNÍ DRŽÁK	F : ŠROUB ZVEDÁKU	X : VÝŠKA ZVEDÁKU (mm)
B : ZÁKLADNA	G : NOMINÁLNÍ ZATÍŽENÍ (t)	Y : ZATÍŽENÍ (t)
C : HORNÍ RAMENO	H_1 : MINIMÁLNÍ VÝŠKA (mm)	M : MODEL
D : DOLNÍ RAMENO	H_2 : MAXIMÁLNÍ VÝŠKA (mm)	T : TYP
E : DRŽADLO	H_3 : VÝŠKA PRO ZAJIŠTĚNÍ VÝKONNOSTI (mm)	

Podmínky, při nichž se výrobek nemá používat

- Při teplotě pod -40°C.
- Na štěrku nebo na písku.
- Na silnici s velkým sklonem.
- V extrémních přírodních podmínkách: bouře, tajfun, cyklon, sněhová bouře, bouře s deštěm atd.
- Zvedání nebezpečných nákladů, například: svařovaný kov, kyseliny, radioaktivní látky nebo speciální křehké zboží.
- Přímý kontakt s kapotou.
- Používání na lodi.
- Země s odlišnou výškou.

Provozní pokyny

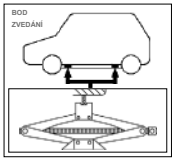

Při výměně kol vždy odstraňte korozi, která může být na vnitřku kola a povrchu pro upevnění kola na vozidle.

Podrobnosti:

Používejte podle „pokynů k použití".

Zvedák používejte na rovné zemi a kontrolujte zvedák i náklad.

Nevstupujte pod zvednutý náklad, pokud náklad není bezpečně upevněn.

- Zaparkujte vůz na rovné ploché zemi a zatáhněte parkovací brzdu.
- Zařaďte zpátečku (automatickou převodovku do stupně „park").
- Zapněte výstražná světla.
- Vyjměte zvedák a náhradní pneumatiku.
- Zajistěte přední a zadní kola úhlopříčně proti demontovanému kolu, než zvedák použijete.
- Matice kola povolte, ale nevyndávejte je - otočte klíčem doleva.
- Zvedněte zvedá, dokud se drážka nedostane do styku s rámem, viz obrázky.
- Používejte zvedák pomalu, plynule pomocí držadla.
- Zvedněte vozidlo tak, aby nahuštěná pneumatika byla těsně nad zemí, demontujte matice a kolo.
- Nainstalujte kolo, pak mírně utáhněte každou matici, kolo musí být nasazeno na náboji.
- Spusťte vozidlo a utáhněte matice křížem proti sobě, otáčejte klíčem doprava.

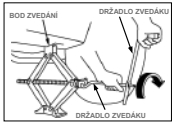

Údržba

- Zabraňte tomu, aby se na ŠROUBU ZVEDÁKU usadily nečistoty.
- Zkontrolujte jmenný štítek a tvar udržujte stejný jako původně.
- Neupravujte konstrukci zvedáku sami.
- Po jakémkoli použití se obraťte na prodejce Suzuki či na servisního partnera, aby provedl prohlídku a údržbu zvedáku.
- Pokud se štítek (nálepka) poškodí, obraťte se prosím na svého prodejce Suzuki nebo servisního partnera.

Dansk (Danish)

DONKRAFT
BRUGSANVISNING

CE

Fabrikanter:

RIKENKAKI CO., LTD.
5-6-12 Chiyoda, Sakado-shi, Saitama, 350-0214 Japan
Tel: 049-248-1661
Fax:049-284-4340

CHANGZHOU RIKENSEIKO MACHINERY CO., LTD.
No.5 Xinlin Road. Zhonglou Changzhou, Jiangsu CHINA
Tel: 0519-327-5284
Fax:0519-327-0811

Læs denne BRUGSANVISNING før brug!

Standard: EN 1494:2000+A1:2008

Advarsel
- DONKRAFTEN må kun anvendes til udskiftning af dæk, ikke til andre formål.
- Brug ikke DONKRAFTEN flere end 50 gange.
- Løft aldrig mennesker.
- Kravl aldrig ind under et køretøj, der er løftet med en donkraft.
- Brug af defekte eller utilstrækkeligt vedligeholdte donkrafte, er ekstremt farligt.

Betydning af piktogrammet på advarselsmærket

Dette symbol angiver en mulig fare, der kan medføre dødsfald eller alvorlig skade.

Dette symbol betyder, at du aldrig må kravle ind under et køretøj, der er løftet med donkraften.

Delenes betegnelse for Saksedonkraft
Se FIG 1 på den engelsksprogede side.

Tekniske data og anvendelse
Se FIG 2 på den engelsksprogede side.

A : LØFTEBAKKE	F : DONKRAFTENS SKRUE	X : LØFTEHØJDE (mm)
B : BASE	G : NOMINEL LØFTEKAPACITET (t)	Y : BELASTNING (t)
C : ØVRE ARM	H_1 : MINIMUMSHØJDE (mm)	M : MODEL
D : NEDRE ARM	H_2 : MAKSIMUMSHØJDE (mm)	T : TYPE
E : HÅNDTAGETS LED	H_3 : HØJDE FOR SIKKER BETJENING (mm)	

Betingelser, hvor donkraften ikke må bruges
- Temperatur under -40 °C.
- På mudret eller sandet underlag.
- På stærkt hældende veje.
- Under ekstreme vejrforhold: kraftigt regnvejr, tyfon, cyklon, snestorm, tordenvejr mv.
- Tungt eller farligt gods, fx: smeltet metal, syrer, radioaktive stoffer eller særligt skrøbelige varer.
- Direkte kontakt med køretøjets understel.
- På et skib.
- På underlag med niveauforskelle.

Brugsanvisning
Når du skifter hjul, skal du altid fjerne eventuel rust,
der måtte findes inde i hjulet eller på køretøjets hjulmonteringsoverflade.
Nærmere anvisninger:
Gå frem ifølge brugervejledningen.
Brug donkraften på et jævnt underlag, og hold øje med både donkraften og lasten.
Du må ikke foretage indgreb under en løftet last, med mindre lasten er gjort sikkert fast.

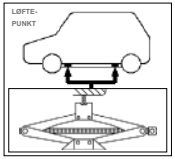

- Parker køretøjet på et fladt, jævnt underlag, og træk bremsen godt.
- Sæt gearkassen i bakgear (en automatisk gearkasse sættes på "parkering").
- Tænd katastrofeblinket.
- Tag donkraftens redskaber og reservehjulet ud af deres opbevaringsrum.
- Bloker foran og bag på det hjul, der sidder diagonalt i forhold til det hjul, der fjernes, inden donkraften bruges.
- Løsn hjulmøtrikkerne uden at fjerne dem ved at dreje skruenøglen mod uret.

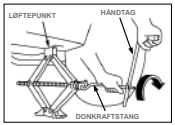

- Løft donkraften, indtil rillerne i donkraftens løftebakke passer til rammen - se illustrationerne.
- Betjen donkraften ved hjælp af donkraftens håndtag med langsomme, jævne bevægelser.
- Løft køretøjet, så et oppustet dæk netop vil være frit af underlaget. Fjern møtrikkerne, og tag hjulet af.
- Sæt det nye hjul på plads, og stram hver møtrik lidt. Hjulet skal sidde på et nav.
- Sænk køretøjet ned, og stram hjulmøtrikkerne fuldstændigt skiftevis i en overfor/diagonalt-sekvens ved at dreje skruenøglen med uret.

Vedligeholdelse
- Pas på at undgå, at DONKRAFTENS SKRUE samler snavs.
- Tjek typeskiltet. Bevar den originale form.
- Det er forbudt selv at foretage ændringer på donkraftens konstruktion.
- Efter ethvert brug, skal du øjeblikkeligt konsultere din Suzuki-forhandler eller servicepartner, for eftersyn og vedligeholdelse af donkraften.
- Hvis mærkaten (etiketten) er beskadiget, skal du rådføre dig med din Suzuki-forhandler eller servicepartner.

Nederlands (Dutch)

SCHAARKRIK
GEBRUIKERSHANDLEIDING

CE

Fabrikanten:

RIKENKAKI CO., LTD.
5-6-12 Chiyoda, Sakado-shi, Saitama, 350-0214 Japan
Tel: 049-248-1661
Fax:049-284-4340

CHANGZHOU RIKENSEIKO MACHINERY CO., LTD.
No.5 Xinlin Road. Zhonglou Changzhou, Jiangsu CHINA
Tel: 0519-327-5284
Fax:0519-327-0811

Lees deze GEBRUIKERSHANDLEIDING voor gebruik!

Norm: EN 1494:2000+A1:2008

Let op en waarschuwing

- De krik mag alleen worden gebruikt voor het vervangen van banden, niet voor andere doeleinden.
- Niet meer dan 50 maal gebruiken.
- Er mag niemand in de auto zitten.
- Ga nooit onder een voertuig dat door een krik is opgetild.
- Gebruik van defecte of onvoldoende onderhouden krikken is zeer gevaarlijk.

Betekenis van het pictogram op het waarschuwingslabel

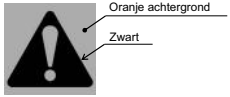

Dit symbool geeft potentieel gevaar aan dat tot ernstig letsel of de dood kan leiden.

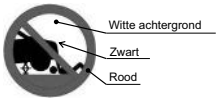

Dit symbool geeft aan dat u nooit onder een apparaat moet gaan dat door de krik opgetild is.

Naam van de onderdelen van de Schaarkrik

Zie FIG 1 op de Engelse pagina.

Technische gegevens en toepassing

Zie FIG 2 op de Engelse pagina.

A : BOVENKANT	F : KRIKSCHROEF	X : HOOGTE KRIK(mm)
B : BASIS	G : NOMINALE LADING (t)	Y : LADING (t)
C : BOVENARM	H_1 : MINIMUMHOOGTE (mm)	M : MODEL
D : ONDERARM	H_2 : MAXIMUMHOOGTE (mm)	T : TYPE
E : SCHARNIER VAN DE HENDEL	H_3 : WERKHOOGTE (mm)	

Niet gebruiken in de volgende gevallen

- Wanneer de temperatuur lager is dan -40°C.
- Op een gladde of zanderige ondergrond.
- Op een sterk hellende weg.
- Bij extreme weersomstandigheden: regen en storm, tyfoon, tornado, sneeuwstorm, onweer, etc.
- Voor het laden van gevaarlijke stoffen, bijv.: gesmolten metaal, zure stoffen, radioactieve stoffen en fragiele goederen.
- In direct contact met de motorkap.
- Op een boot.
- Op een onregelmatige ondergrond.

Gebruiksaanwijzing

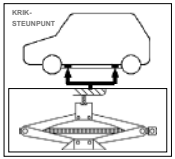

Als een wiel wordt gewisseld, verwijder dan altijd eerst corrosie die op de wiel of de wielas van het voertuig aanwezig is.
Details:
Volg de “gebruiksaanwijzing” nauwkeurig op.
Zet de krik op een stabiele ondergrond, controleer hem en controleer de lading.
Mag niet onder een stijgende lading worden gebruikt, tenzij de lading bevestigd is

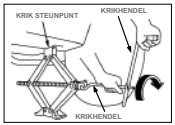

- Parkeer de wagen op een vlakke, egale ondergrond en trek de handrem stevig aan.
- Zet de versnelling in de “achteruit” (automatische versnellingsbak in “parkeerstand”).
- Zet het alarmknipperlicht aan.
- Neem het gereedschap en het reservewiel uit de daarvoor bestemde ruimte.
- Blokkeer de voor- en achterkant van het wiel dat tegenover het te verwijderen wiel ligt voordat u de krik gebruikt.
- Draai de moeren tegen de klok in los.
- Schroef de krik omhoog totdat de uitsparing in het kriksteunpunt past, zie illustraties.
- Bedien de krik met langzame, vloeiende bewegingen, met behulp van de hendel.
- Krik de auto zover op dat de opgeblazen band niet de ondergrond zal raken, verwijder de moeren en het wiel.
- Breng het andere wiel aan, schroef de moeren licht vast, het wiel moet op de wielas vastzitten.
- Laat de wagen zakken en draai de moeren kruiselings en klokgewijs geheel aan. .

Onderhoud

- Zorg ervoor dat de krik niet vuil wordt.
- Check het naamplaatje, sla de krik in de oorspronkelijke vorm op.
- Demonteer de krik niet zelf.
- Na ieder gebruik dient u onmiddellijk uw Suzuki-dealer of Servicepartner te raadplegen voor de inspectie en het onderhoud van de krik.
- Als het label (de sticker) beschadigd is, neemt u contact op met uw Suzuki-dealer of Servicepartner.

Eesti (Estonian)

PANTOGRAPH-TUNGRAUD
KASUTUSJUHEND

CE

Tootjad:

RIKENKAKI CO., LTD.
5-6-12 Chiyoda, Sakado-shi, Saitama, 350-0214 Jaapan
Tel: 049-248-1661
Faks: 049-284-4340

CHANGZHOU RIKENSEIKO MACHINERY CO., LTD.
No.5 Xinlin Road. Zhonglou Changzhou, Jiangsu HIINA
Tel: 0519-327-5284
Faks: 0519-327-0811

Palun lugege seda KASUTUSJUHENDIT enne kasutamist!

Norm: EN 1494:2000+A1:2008

Tähelepanu ja hoiatus

- Antud TUNGRAUD on kasutamiseks ainult rehvivahetuseks ja mitte mistahes muul eesmärgil.
- Ärge kasutage TUNGRAUDA rohkem kui 50 korda.
- Sõidukis ei tohi viibida inimesi.
- Ärge kunagi ronige tungrauaga tõstetud sõiduki alla.
- Vigaste või korralikult hooldamata tungraudade kasutamine on äärmiselt ohtlik.

Piktogrammi tähendus hoiataval sildil.

See märk viitab võimalikule ohule, mis võib lõppeda tõsise vigastuse või surmaga.

See märk hoiatab, et tungraua kasutamise ajal ei tohi ronida sõiduki alla.

Pantograaf tungraua detailid

Vaadake ingliskeelselt lehelt FIG. 1

Tehniline info ja rakendamine

Vaadake ingliskeelselt lehelt FIG. 2

A : ÜLEMINE KINNITI	F : JÕUKRUVI	X : KRUVI KÕRGUS (mm)
B : ALUS	G : NOMINAALKOORMUS (t)	Y : KOORMUS (t)
C : ÜLEMINE ÕLG	H_1 : MINIMAALNE KÕRGUS (mm)	M : MUDEL
D : ALUMINE ÕLG	H_2 : MAKSIMAALNE KÕRGUS (mm)	T : TÜÜP
E : SANGA LIIGEND	H_3 : JÕUDLUSE TAGATUD KÕRGUS (mm)	

Kasutada ei tohi alljärgnevatel tingimustel:

- kui temperatuur on alla -40°C
- mudasel või liivasel pinnal
- kallakul
- äärmuslikes loodustingimustes: vihmasadu, taifuun, tsüklon, lumetorm, äikesetorm, jne
- ohtliku koorma korral, näiteks: sulatatud metall, happeline aine, radioaktiivne aine või kergesti purunevad kaubad
- otsene kontakt lükanduksega
- kasutamine paadis
- erineva kõrgusega põrandad.

Kasutamise juhised

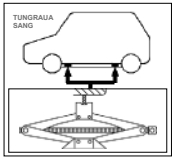

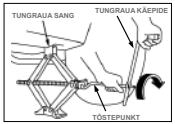

Igakordsel ratta vahetamisel tuleb alati eemaldada korrosioon, mida võib leiduda ratta siseküljel või sõidukil rattapaigalduse kohal.
Detailid.
Palun kasutage seadet vastavalt „kasutamise juhistele".
Kasutage tungrauda horisontaalsel pinnal, kontrollides sõidukit ja tungrauda.
Kasutamine ei ole lubatud koorma tõstmisel, enne kui koorem ei ole kindlalt kinnitatud.

- Parkige sõiduk tasasel horisontaalsel pinnal ning tõmmake käsipidur kindlalt peale.
- Jätke sisse „tagurdamise käik" (automaatkäigukasti korral „parkimine").
- Lülitage sisse ohutuled.
- Võtke hoiupaigast tungraud ja selle juurde kuuluvad tööriistad ning tagavararatas.
- Vahetatava ratta suhtes diagonaalselt paiknevad esimene ja tagumine ratas tuleb tõkestada enne tungraua kasutamist.
- Keerates mutrivõtmega vastupäeva, lõdvestage, kuid ärge eemaldage ratta mutreid.
- Tõstke tungrauda kõrguseni, kus tungrauapea renn sobitub juhtraamiga, vaata jooniseid.
- Kasutage tungrauda aeglaste, ühtlaste liigutustega, kasutades tungraua käepidet.
- Tõstke sõidukit kuni vahetatav ratas on maast lahti, eemaldage mutrid ja ratas.
- Paigaldage ratas, siis pingutage kergelt iga mutrit, ratas peab sobituma rattarummule.
- Laske sõiduk alla ja pingutage mutrid tugevalt risti üle ühe, keerates mutrivõtit päripäeva.

Hooldus

- Palun vältige TUNGRAUA KRUVI määrdumist.
- Kontrollige andmeplaati, säilitage originaalvorm.
- Mitte muuta iseseisvalt tungraua konstruktsiooni.
- Pärast iga kasutamist pöörduge tungraua ülevaatuses ja hooldusek viivitamatult oma Suzuki edasimüüja või teenindusesindaja poole.
- Kahjustatud sildi (kleebise) korral pöörduge oma Suzuki edasimüüja või teenindusesindaja poole.

Suomi (Finnish)

SAKSITUNKKI
KÄYTTÖOHJE

CE

Valmistajat:

RIKENKAKI CO., LTD.
5-6-12 Chiyoda, Sakado-shi, Saitama, 350-0214 Japan
Puh.: 049-248-1661
Faksi: 049-284-4340

CHANGZHOU RIKENSEIKO MACHINERY CO., LTD.
No.5 Xinlin Road. Zhonglou Changzhou, Jiangsu CHINA
Puh.: 0519-327-5284
Faksi: 0519-327-0811

Lue tämä KÄYTTÖOHJE ennen käyttöä!

Standardi: EN 1494:2000+A1:2008

Huomautukset ja varoitukset

- TUNKKIA voi käyttää ainoastaan renkaiden vaihtoon, ei mihinkään muuhun tarkoitukseen.
- Käytä TUNKKIA alle 50 kertaa.
- Ei saa käyttää henkilöiden nostoon.
- Älä koskaan mene pelkän tunkin varassa olevan auton alle.
- Viallisten tai puutteellisesti ylläpidettyjen tunkkien käyttö on erittäin vaarallista.

Varotuskuvakkeiden merkitys

Osoittaa mahdollista vaaratilannetta, joka voi johtaa kuolemaan tai vakavaan loukkaantumiseen.

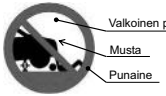

Osoittaa kieltoa mennä auton alle, kun se on pelkän tunkin varassa.

Saksitunkin osat

Katso FIG. 1 englanninkieliseltä sivulta.

Tekniset tiedot ja käyttö

Katso FIG. 2 englanninkieliseltä sivulta.

A : NOSTIN	F : SÄÄTÖRUUVI	X : TUNKIN KORKEUS (mm)
B : ALUSTA	G : NIMELLINEN NOSTOKYKY (t)	Y : NOSTOVOIMA (t)
C : YLÄVARSI	H_1 : ALIN KORKEUS (mm)	M : MALLI
D : ALAVARSI	H_2 : YLIN KORKEUS (mm)	T : TYYPPI
E : KAMMEN PAIKKA	H_3 : NOSTOKORKEUS (mm)	

Ei saa käyttää seuraavissa tapauksissa

- Kun lämpötila on alle -40 °C.
- Lieju- tai hiekkamaastossa.
- Jyrkällä mäellä.
- Äärimmäisissä ilmasto-olosuhteissa: sademyrsky, pyörremyrsky (sykloni, taifuuni), lumimyrsky, ukonilma jne.
- Vaarallisten raskaiden lastien kuljetuksessa, kuten: sulametalli, happamat aineet, radioaktiiviset aineet tai eritoten irtotavarat.
- Suorassa kosketuksessa koriin.
- Laivalla, veneellä jne.
- Epätasaisella maaperällä.

Käyttöohjeet

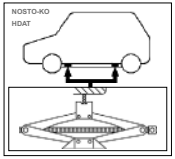

Kun pyörä vaihdetaan, puhdista aina ruoste,
jota voi olla pyörän sisäpinnoilla ja pyörän asennuspinnalla autossa.
Yksityiskohdat:
Toimi “käyttöohjeiden” mukaisesti.
Käsittele tunkkia tasaisella maaperällä, kun tarkistat sitä ja kuormaa.
Älä työskentele ylös nostetun kuorman alla, ellei sitä ole tuettu varmalla tavalla.

- Pysäköi auto tasaiselle, vaakasuoralle pinnalle ja kiristä jarru.
- Kytke vaihteisto peruutusvaihteelle (automaattivaihteistossa pysäköintiasentoon).
- Sytytä varoitusvalot.
- Ota nostotyökalut ja varapyörä esille.
- Aseta kiilat vaihdettavaa pyörää vinosti vastapäätä olevan pyörän eteen ja taakse ennen kuin käytät tunkkia.
- Löysää pyöränmutterit (älä poista niitä) kääntämällä avainta vastapäivään.

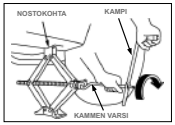

- Nosta tunkkia, kunnes tunkin päässä oleva ura asettuu auton runkorakenteessa olevaan kohoumaan (katso kuvista).
- Nosta tunkkia hitaasti ja tasaisesti kampea käyttäen.
- Nosta autoa, kunnes rengas nousee irti maasta ja irrota mutterit ja pyörä.
- Asenna varapyörä ja kiristä mutterit kevyesti. Pyörän on oltava hyvin napakeskiöllä.
- Laske auto alas ja kiristä pyöränmutterit kunnolla ristiin, myötäpäivään.

Huolto

- Pidä TUNKIN SÄÄTÖRUUVI puhtaana.
- Tarkista nimikilpi. pidä se alkuperäisessä kunnossa.
- Tunkkiin ei saa tehdä rakennemuutoksia itse.
- Minkä tahansa käytön jälkeen kysy heti lisäohjeita Suzuki-jälleenmyyjältäsi tai huoltokumppaniltasi tunkin tarkastukseen ja huoltoon liittyvissä asioissa.
- Jos etiketti (tarra) on vahingoittunut, ota yhteys Suzuki-jälleenmyyjääsi tai huoltokumppaniin.

Français (French)

CRIC PANTOGRAPHE
MANUEL D'UTILISATION

CE

Fabricants :

RIKENKAKI CO., LTD.
5-6-12 Chiyoda, Sakado-shi, Saitama, 350-0214 Japon
Tél : 049-248-1661
Fax : 049-284-4340

CHANGZHOU RIKENSEIKO MACHINERY CO., LTD.
No.5 Xinlin Road. Zhonglou Changzhou, Jiangsu CHINE
Tél : 0519-327-5284
Fax : 0519-327-0811

Lire attentivement le présent MANUEL D'INSTRUCTION avant toute utilisation !

Norme : EN 1494:2000+A1:2008

Attention et avertissement

- Le CRIC ne doit être utilisé que pour remplacer les pneus, pas à d'autres fins.
- Ne pas utiliser le CRIC plus de 50 fois.
- Ne pas utiliser le cric lorsqu'une personne est dans le véhicule.
- Ne jamais se glisser sous le véhicule mis sur cric.
- L'utilisation de crics défectueux ou mal entretenus peut se révéler extrêmement dangereuse.

Signification des pictogrammes sur l'étiquette d'avertissement

Ce symbole indique un danger potentiel pouvant causer des blessures ou un décès.

Ce symbole indique de ne jamais se glisser sous le véhicule lorsqu'il est monté sur cric.

Désignation des pièces du cric à parallélogramme

Voir FIG 1. du document anglais.

Données techniques et application

Voir FIG 2. du document anglais.

A : PLATEFORME DE SUPPORT CHARGE	F : CRIC À VIS	X : HAUTEUR CRIC (mm)
B : EMBASE	G : CHARGE NOMINALE (tonne)	Y : CHARGE (tonne)
C : BRAS SUPÉRIEUR	H_1 : HAUTEUR MINIMALE (mm)	M : MODÈLE
D : BRAS INFÉRIEUR	H_2 : HAUTEUR MAXIMALE (mm)	T : TYPE
E : LEVIER D'ARTICULATION	H_3 : HAUTEUR OPTIMALE (mm)	

Utilisation interdite dans les conditions suivantes

- Lorsque la température est inférieure à -40° C.
- Sur sol boueux ou sablonneux.
- Sur une forte pente.
- Dans des conditions naturelles extrêmes : tempête, typhon, cyclone, tempête de neige, orage, etc.
- En cas de chargement lourd ou dangereux, par exemple : métal en fusion, substance acide, substance radioactive ou marchandises particulièrement friables.
- Contact direct avec le capot.
- Utilisation sur un bateau.
- Sur un sol irrégulier.

Instructions d'utilisation

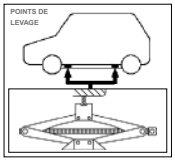

Lors du remplacement d'une roue, toujours éliminer toute corrosion détectée à l'intérieur de la roue et sur la surface d'installation de la roue sur le véhicule.
Remarques :
Respecter les "instructions d'utilisation".
Utiliser le cric sur un sol plat sans oublier de contrôler le cric et la charge.
Ne pas utiliser le cric en cas de charge supplémentaire, sauf si la charge est correctement fixée.

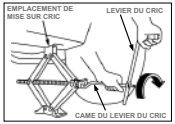

- Garer la voiture sur un sol plat et mettre correctement le frein à main.
- Mettre la boîte de vitesses sur marche arrière (sur "parking" sur une boîte automatique).
- Allumer les feux de détresse.
- Sortir les outils du cric et la roue de rechange du compartiment de stockage.
- Mettre des cales à l'avant et à l'arrière de la roue opposée en diagonale à la roue à changer avant d'utiliser le cric.
- Desserrer, mais ne pas retirer les écrous en tournant la clé dans le sens antihoraire.
- Monter le cric jusqu'à ce que la tête dentelée du cric entre en contact avec la partie du châssis prévue à cet effet. Voir illustrations.
- Actionner le cric avec des mouvements lents et fluides, à l'aide du levier.
- Soulever le véhicule de sorte qu'un pneu gonflé frôle juste le sol, déposer les écrous et la roue.
- Installer la roue, puis resserrer légèrement chaque écrou, la roue doit reposer sur l'essieu.
- Descendre le véhicule et serrer complètement les écrous en étoile (en serrant un à un les écrous opposés) en tournant la clé dans le sens horaire.

Maintenance

- Éviter toute accumulation de saleté sur le CRIC À VIS.
- Vérifier la plaque signalétique, s'assurer que la forme est restée inchangée.
- Ne pas modifier la structure du cric.
- Après toute utilisation, consultez immédiatement votre concessionnaire ou le service après-vente partenaire Suzuki pour procéder au contrôle et à l'entretien du cric.
- Si l'étiquette (autocollant) est endommagée, veuillez consulter votre concessionnaire ou le service après-vente partenaire Suzuki.

Deutsch (German)

SCHERENWAGENHEBER
BEDIENUNGSANLEITUNG

CE

Hersteller:

RIKENKAKI CO., LTD.
5-6-12 Chiyoda, Sakado-shi, Saitama, 350-0214 Japan
Tel: 049-248-1661
Fax:049-284-4340

CHANGZHOU RIKENSEIKO MACHINERY CO., LTD.
No.5 Xinlin Road. Zhonglou Changzhou, Jiangsu CHINA
Tel: 0519-327-5284
Fax:0519-327-0811

Bitte lesen Sie diese BEDIENUNGSANLEITUNG vor Gebrauch!

Norm: EN 1494:2000+A1:2008

Achtung und Warnung

- Der WAGENHEBER darf nur für den Reifenwechsel verwendet werden, nicht für andere Zwecke.
- Verwenden Sie den WAGENHEBER nicht öfter als 50-mal.
- Keine Personen befördern.
- Begeben Sie sich niemals unter ein Fahrzeug in angehobener Position.
- Die Verwendung von beschädigten oder nicht ausreichend gewarteten Wagenhebern ist extrem gefährlich.

Bedeutung der Piktogramme auf dem Warnschild

Dieses Symbol weist auf eine mögliche Gefahr hin, die zum Tode oder schweren Verletzungen führen kann.

Dieses Symbol weist darauf hin, dass Sie sich niemals unter das Fahrzeug begeben dürfen, wenn es angehoben ist.

Teilename Scherenwagenheber

Siehe FIG. 1 auf der englischen Seite.

Technische Daten und Anwendung

Siehe FIG. 2 auf der englischen Seite.

A : OBENHALTERUNG	F : HUBSPINDEL	X : HUBHÖHE (mm)
B : BASIS	G : NENNLAST (t)	Y : LAST (t)
C : OBERER ARM	H_1 : MINDESTHÖHE (mm)	M : MODELL
D : UNTERER ARM	H_2 : MAXIMALE HÖHE (mm)	T : TYP
E : GRIFFGELENK	H_3 : LEISTUNGSGARANTIE HÖHE (mm)	

Nicht unter folgenden Bedingungen verwenden

- Bei Temperaturen unter -40°C.
- Auf Schmutz oder Sandboden.
- Straßen mit starker Neigung.
- Extreme Wetterbedingungen: Regensturm, Taifun, Zyklon, Schneesturm, Gewitter, usw.
- Laden von gefährlichen schweren Materialien, z.B.: geschmolzenes Metall, säurehaltige Substanz, radioaktiven Substanzen oder besonders körnige Waren.
- Direkter Kontakt mit der Motorhaube.
- Verwendung auf einem Boot.
- Unebener Boden.

Bedienungsanleitung

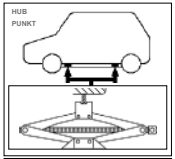

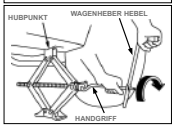

Wenn ein Reifen gewechselt wird, entfernen Sie immer den Rost, der sich innen am Rad und an der Montagefläche am Fahrzeug befinden kann.
Details:
Bitte gemäß “Bedienungsanleitung” verwenden.
Verwenden Sie den Wagenheber auf ebenem Boden und prüfen den Hub und die Last.
Nicht unter angehobener Last verwenden, es sei denn die Last
Ist sicher befestigt.

- Parken Sie das Auto auf einem flachen, ebenen Boden und ziehen die Bremse fest an.
- Legen Sie den Rückwärtsgang ein (Automatikgetriebe in “Park” Stellung).
- Stellen sie die Warnblinkanlage ein.
- Holen Sie den Wagenheber und den Ersatzreifen aus dem Stauraum.
- Blockieren Sie vor Verwendung des Wagenhebers die Vorder- und Hinterräder, die sich diagonal gegenüberliegen.
- Lösen Sie die Radmuttern durch Drehen des Schraubschlüssels gegen den Uhrzeigersinn, aber entfernen Sie die Muttern nicht.
- Heben Sie den Wagenheber, bis die Nut des Wagenheberkopfs in den Bolzenrahmen passt, s. Abb.
- Bedienen Sie den Wagenheber mit langsamer, ruhiger Bewegung mit dem Hebel.
- Heben Sie das Fahrzeug so an, dass ein aufgepumpter Reifen sich soeben vom Boden abhebt, entfernen Sie Muttern und Rad.
- Installieren Sie das Rad, ziehen leicht jede Mutter fest, das Rad muss auf der Nabe sitzen.
- Senken Sie das Fahrzeug und ziehen die Radmuttern in kreuzweiser Reihenfolge durch Drehen des Schraubenschlüssels im Uhrzeigersinn fest.

Wartung

- Bitte schützen Sie die HUBSPINDEL vor Schmutzansammlung.
- Prüfen Sie das Typenschild, Originalformat bewahren.
- Die Konstruktion des Wagenhebers nicht selbst verändern.
- Wenden Sie sich nach jeglichem Gebrauch umgehend an Ihren Suzuki-Vertragshändler oder Servicepartner für die Inspektion und Wartung des Wagenhebers.
- Wenn das Etikett (der Aufkleber) beschädigt ist, wenden Sie sich bitte an Ihren Suzuki-Vertragshändler oder Servicepartner.

Ελληνικά (Greek)

ΓΡΥΛΟΣ ΠΑΝΤΟΓΡΑΦΟΥ
ΕΓΧΕΙΡΙΔΙΟ ΟΔΗΓΙΩΝ ΧΡΗΣΗΣ

CE

Κατασκευαστές:

RIKENKAKI CO., LTD.
5-6-12 Chiyoda, Sakado-shi, Saitama, 350-0214 Ιαπωνία
Τηλ.: 049-248-1661
Φαξ: 049-284-4340

CHANGZHOU RIKENSEIKO MACHINERY CO., LTD.
No.5 Xinlin Road. Zhonglou Changzhou, Jiangsu KINA
Τηλ.: 0519-327-5284
Φαξ: 0519-327-0811

Διαβάστε αυτό το ΕΓΧΕΙΡΙΔΙΟ ΧΡΗΣΗΣ προσεκτικά πριν από τη χρήση.

Πρότυπο: EN 1494:2000+A1:2008

Προσοχή και προειδοποίηση

- Ο ΓΡΥΛΟΣ μπορεί να χρησιμοποιείται μόνο για αντικατάσταση ελαστικών, όχι για οποιονδήποτε άλλο σκοπό.
- Μην χρησιμοποιείτε τον ΓΡΥΛΟ παραπάνω από 50 φορές.
- Μην ανυψώνετε το όχημα με άτομο μέσα σε αυτό.
- Δεν πρέπει ποτέ να βρίσκεστε κάτω από το όχημα που έχει ανυψωθεί με γρύλο.
- Η χρήση ελαττωματικών ή ανεπαρκώς συντηρημένων γρύλων είναι εξαιρετικά επικίνδυνη.

Σημασία εικονογράμματος σε ετικέτα προφύλαξης

Το σύμβολο υποδεικνύει ότι πρόκειται για δυνητικό κίνδυνο, ο οποίος θα μπορούσε να προκαλέσει θάνατο ή σοβαρό τραυματισμό.

Το σύμβολο υποδεικνύει ότι δεν πρέπει ποτέ να βρίσκεστε κάτω από το όχημα όταν αυτό στηρίζεται στον γρύλο.

Ονόματα εξαρτημάτων του γρύλου παντογράφου

Ανατρέξτε στο FIG. 1 στην αγγλική σελίδα.

Τεχνικά δεδομένα και εφαρμογή

Ανατρέξτε στο FIG. 2 στην αγγλική σελίδα.

A	: ΒΑΣΗ ΚΟΡΥΦΗΣ	F	: ΚΟΧΛΙΑΣ ΓΡΥΛΟΥ	X	: ΥΨΟΣ ΑΠΟ ΤΟ ΕΔΑΦΟΣ (mm)
B	: ΒΑΣΗ	G	: ΟΝΟΜΑΣΤΙΚΟ ΦΟΡΤΙΟ (t)	Y	: ΦΟΡΤΙΟ (t)
C	: ΑΝΩ ΒΡΑΧΙΟΝΑΣ	H_1	: ΕΛΑΧΙΣΤΟ ΥΨΟΣ (mm)	M	: ΜΟΝΤΕΛΟ
D	: ΚΑΤΩ ΒΡΑΧΙΟΝΑΣ	H_2	: ΜΕΓΙΣΤΟ ΥΨΟΣ (mm)	T	: ΤΥΠΟΣ
E	: ΣΥΝΔΕΣΜΟΣ ΧΕΙΡΟΛΑΒΗΣ	H_3	: ΥΨΟΣ ΔΙΑΣΦΑΛΙΣΗΣ ΑΠΟΔΟΣΗΣ (mm)		

Συνθήκες απαγόρευσης χρήσης

- Όταν η θερμοκρασία είναι χαμηλότερη από -40°C.
- Σε λασπωμένο ή αμμώδες έδαφος.
- Σε δρόμο με μεγάλη κλίση.
- Σε ακραίες καιρικές συνθήκες: καταιγίδα, τυφώνας, κυκλώνας, χιονοθύελλα, καταιγίδα με κεραυνούς, κ.λπ.
- Όταν το φορτίο περιλαμβάνει επικίνδυνα αντικείμενα ή ουσίες, για παράδειγμα: λιωμένο μέταλλο, όξινη ουσία, ραδιενεργή ουσία ή ιδιαίτερα κοφτερά αντικείμενα.
- Όταν βρίσκεται σε άμεση επαφή με το καπό.
- Όταν χρησιμοποιείται σε βάρκα.
- Σε έδαφος που παρουσιάζει διαφορές στο ύψος.

Οδηγίες χρήσης

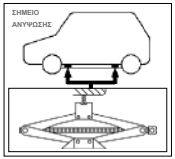

Όποτε αλλάζετε τροχό, απομακρύνετε πάντα οποιαδήποτε διάβρωση υπάρχει στο εσωτερικό του τροχού και στην επιφάνεια σκελετού του τροχού του οχήματος.

Λεπτομέρειες:

Να χρησιμοποιείτε τον γρύλο σύμφωνα με τις «Οδηγίες χρήσης».

Να χρησιμοποιείτε τον γρύλο σε επίπεδο έδαφος κατά τον έλεγχο του γρύλου και του φορτίου.

Απαγορεύεται η χρήση του κάτω από ανυψωμένο φορτίο, το οποίο δεν έχει δεθεί ασφαλώς.

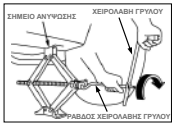

- Σταθμεύστε το αυτοκίνητο σε ίσιο, επίπεδο έδαφος και τραβήξτε το χειρόφρενο γερά.
- Ρυθμίστε το κιβώτιο ταχυτήτων στην «όπισθεν» (σε αυτόματο κιβώτιο ταχυτήτων στη «στάθμευση»).
- Ανάψτε τα φώτα κινδύνου.
- Απομακρύνετε τα εργαλεία ανύψωσης και τον επιπλέον τροχό από την περιοχή αποθήκευσης.
- Πριν τη χρήση του τροχού, κλείστε το μπροστινό και οπίσθιο μέρος του τροχού διαγωνίως απέναντι από τον τροχό που θα αλλαχθεί.
- Χαλαρώστε, αλλά μην απομακρύνετε τα περικόχλια γυρίζοντας το κλειδί αριστερόστροφα.
- Σηκώστε τον γρύλο μέχρι η εσοχή της κεφαλής του γρύλου να εφαρμόσει με την εγκοπή του σκελετού (δείτε εικόνες).
- Χρησιμοποιήστε τον γρύλο με αργή, απαλή κίνηση με τη βοήθεια της χειρολαβής.
- Ανυψώστε το όχημα ώστε να υπάρχει χώρος για την τοποθέτηση του φουσκωμένου ελαστικού, αφαιρέστε τα περικόχλια και τον τροχό.
- Εγκαταστήστε τον τροχό και μετά σφίξτε ελαφρά κάθε περικόχλιο έτσι ώστε κάθε τροχός να τοποθετηθεί στην πλήμνη.
- Χαμηλώστε το όχημα και σφίξτε πλήρως τα περικόχλια σε κατά μήκος διασταυρούμενη ακολουθία γυρίζοντας το κλειδί δεξιόστροφα.

Συντήρηση

- Προφυλάξτε τον κοχλία του γρύλου από συγκέντρωση ακαθαρσιών.
- Να ελέγχετε την πινακίδα και να διατηρείτε το σχήμα στην αρχική του μορφή.
- Απαγορεύεται η επαναρρύθμιση της κατασκευής του γρύλου από την πλευρά σας.
- Μετά από κάθε Χρήση, συμβουλευτείτε άμεσα τον Αντιπρόσωπο της Suzuki ή τον Συνεργάτη Service για τον έλεγχο και τη συντήρηση του γρύλου.
- Εάν η Ετικέτα (αυτοκόλλητο) έχει υποστεί ζημιά, παρακαλούμε συμβουλευτείτε τον Αντιπρόσωπο της Suzuki ή τον Συνεργάτη Service.

Magyar (Hungarian)

PANTOGRÁF EMELŐ
HASZNÁLATI ÚTMUTATÓ

CE

Gyártók:

RIKENKAKI CO., LTD.
5-6-12 Chiyoda, Sakado-shi, Saitama, 350-0214 Japán
Tel.: 049-248-1661
Fax: 049-284-4340

CHANGZHOU RIKENSEIKO MACHINERY CO., LTD.
No.5 Xinlin Road. Zhonglou Changzhou, Jiangsu KÍNA
Tel.: 0519-327-5284
Fax: 0519-327-0811

Kérjük, a működtetés előtt olvassa el ezt a HASZNÁLATI ÚTMUTATÓT!

Szabvány: EN 1494:2000+A1:2008

Figyelemfelhívás és figyelmeztetés

- Az EMELŐ csak kerékcseréhez használható, egyéb műveletre nem.
- Az EMELŐT ne használja több mint 50 alkalommal.
- Ne emelje meg személlyel együtt.
- Soha ne másszon az emelővel megemelt jármű alá.
- A hibás vagy nem megfelelően karbantartott emelő használata rendkívül veszélyes.

A figyelmeztető címkén lévő piktogram jelentése

Ez a szimbólum olyan lehetséges veszélyt jelez, amely halálhoz vagy súlyos sérüléshez vezethet.

Ez a szimbólum azt jelzi, hogy soha ne másszon be a jármű alá, amikor azt az emelő tartja meg.

A pantográfos emelő alkatrészeinek neve

Lásd az FIG 1 az angol nyelvű oldalon.

Műszaki adatok és alkalmazás

Lásd az FIG 1 az angol nyelvű oldalon.

A : FELSŐ TARTÓ	F : EMELŐCSAVAR	X : EMELÉSI MAGASSÁG (mm)
B : ALAP	G : NÉVLEGES TERHELÉS (t)	Y : TERHELÉS (t)
C : FELSŐ KAR	H_1 : MINIMUM MAGASSÁG (mm)	M : MODELL
D : ALSÓ KAR	H_2 : MAXIMUM MAGASSÁG (mm)	T : TÍPUS
E : FOGANTYÚ CSUKLÓ	H_3 : A TELJESÍTŐKÉPESSÉGET BIZTOSÍTÓ MAGASSÁG (mm)	

A használatot kizáró körülmények

- -40°C alatti hőmérséklet.
- Ingoványos vagy homokos talaj.
- Erősen emelkedő út.
- Szélsőséges természeti körülmények: vihar, tájfun, ciklon, hóvihar, villámlással járó vihar stb.
- Veszélyes, nehéz rakomány, például: olvasztott fém, savas anyag, radioaktív anyag vagy határozottan törékeny termékek.
- Közvetlen érintkezés a motorháztetővel.
- Hajón való használat.
- Egyenetlen talaj.

Használati utasítások

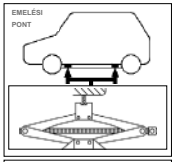

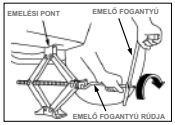

Valahányszor kereket cserél, mindig távolítsa el a korróziót, ami a kerék belsejében és a kerék járműre szerelendő felületén található.
Részletek:
Kérjük, a "használati utasításoknak" megfelelően működtesse.
Az emelőt egyenes talajon működtesse, ellenőrizve az emelőt és a terhelést.
Ne működtesse rakománnyal együtt, hacsak a rakomány nincs biztonságosan rögzítve.

- Parkolja az autót sima, egyenes talajra, és húzza be a féket szorosan.
- Állítsa a váltót "hátramenetbe" (az automata váltót "parkoló" állásba).
- Kapcsolja be a vészvillogót.
- Vegye elő az emelőszerszámokat és a pótkereket a rakodótérből.
- Az emelő működtetése előtt blokkolja elölről és hátulról az eltávolítandó kerékkel átellenes kereket.
- A kulcsot az óramutató járásával ellentétes irányba fordítva lazítsa ki, de ne távolítsa el a kerékanyákat.
- Emelje meg az emelőt, amíg az emelőfej vájatai el nem érik a váz munkalécét, lásd ábrák.
- Az emelőt lassú, sima mozdulatokkal működtesse, az emelő fogantyú segítségével.
- Emelje fel a járművet éppen annyira, hogy egy felfújt abroncs épp csak a talaj fölé emelkedjen, távolítsa el az anyákat és a kereket.
- Szerelje fel a kereket, utána enyhén szorítsa meg az összes anyát; a keréknek az agyra kell illeszkednie.
- Eressze le a járművet, majd teljesen szorítsa meg a kerékanyákat keresztirányban haladva, a kulcs óramutató járása szerinti irányba fordításával.

Karbantartás

- Kérjük, akadályozza meg, hogy az EMELŐCSAVARBAN kosz halmozódjon fel.
- Ellenőrizze az adattáblát, őrizze meg az eredeti alakját.
- Ne szerelje szét az emelő szerkezetét.
- Minden használat után azonnal vegye fel a kapcsolatot egy Suzuki-értékesítővel vagy szervizpartnerrel az emelő bevizsgálásához és karbantartásához.
- Amennyiben a címke (matrica) sérült, kérjük forduljon a Suzuki forgalmazójához vagy szervizpartneréhez.

Italiano (Italian)

CRIC A PANTOGRAFO
MANUALE D'ISTRUZIONI

CE

Fabbricanti:

RIKENKAKI CO., LTD.
5-6-12 Chiyoda, Sakado-shi, Saitama, 350-0214 Giappone
Tel: 049-248-1661
Fax:049-284-4340

CHANGZHOU RIKENSEIKO MACHINERY CO., LTD.
No.5 Xinlin Road. Zhonglou Changzhou, Jiangsu CINA
Tel: 0519-327-5284
Fax:0519-327-0811

Leggere il presente MANUALE D'ISTRUZIONI prima di utilizzare il prodotto!

Norma: EN 1494:2000+A1:2008

Avvertenze di sicurezza

- Il CRIC può essere utilizzato solo per la sostituzione di pneumatici, non per qualsiasi altro scopo.
- Utilizzare il CRIC non più di 50 volte.
- Non sollevare persone.
- Non infilarsi mai sotto un veicolo sollevato con il crick.
- L'uso di cric difettosi o non adeguatamente tenuti in efficienza è estremamente pericoloso.

Significato del pittogramml delle etichette di avvertenza

Questo simbolo indica un potenziale pericolo che può causare la morte o gravi lesioni.

Questo simbolo indica che non si deve mai infilarsi sotto il veicolo quando è sollevato con il cric.

Nome dei componenti del Cric a pantografo

Vedi FIG 1 pagina in inglese.

Dati tecnici e applicazione

Vedi FIG 2 pagina in inglese.

A : SUPPORTO	F : VITE CRIC	X : ALTEZZA CRIC (mm)
B : BASE	G : PORTATA NOMINALE (t)	Y : PORTATA (t)
C : BRACCIO SUP.	H_1 : ALTEZZA MIN (mm)	M : MODELLO
D : BRACCIO INF.	H_2 : ALTEZZA MAX (mm)	T : TIPO
E : GIUNTO MANOVELLA	H_3 : ALTEZZA DI PRESTAZIONE GARANTITA (mm)	

Condizioni di non utilizzo

- Temperature inferiori a -40 °C.
- Su terreno sabbioso o fangoso.
- Su strada con elevata pendenza.
- In condizioni climatiche estreme: temporali, tifoni, cicloni, bufere di neve, tempeste, etc.
- Sollevamento di oggetti molto pericolosi, ad esempio: metallo fuso, sostanze acide, sostanze radioattive o merci particolarmente fredde.
- A diretto contatto col vano motore.
- Su un'imbarcazione.
- Su terreno con dislivelli.

Istruzioni di funzionamento

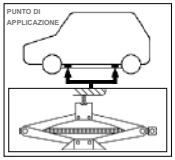

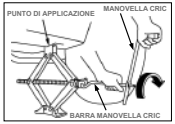

Ogni volta che si cambia una ruota, togliere sempre tutte le tracce di corrosione eventualmente presenti all'interno della ruota e sulla superficie di montaggio della ruota sul veicolo.
Particolari:
Effettuare le operazioni seguendo le "istruzioni di funzionamento".
Usare il cric su un terreno livellato controllando sia il cric che il carico.
Non operare al di sotto di un carico sollevato, a meno che il carico non sia stato fissato saldamente.

- Parcheggiare il veicolo su un terreno livellato e in piano; azionare il freno a fondo.
- Mettere il cambio in "retromarcia" (cambio automatico in posizione "parcheggio").
- Accendere le luci di emergenza.
- Tirare fuori gli attrezzi di sollevamento e la ruota di scorta dall'alloggiamento.
- Prima di inserire il cric, bloccare anteriormente e posteriormente la ruota diagonalmente opposta a quella da togliere.
- Allentare ma non togliere i bulloni ruota con una chiave girandola in senso antiorario.
- Sollevare il cric finché la scanalatura della sua parte superiore si inserisce nell'incavo del telaio, vedi figure.
- Azionare il cric con movimenti lenti e uniformi, utilizzando la manovella del cric.
- Sollevare il veicolo in modo che uno pneumatico gonfiato si stacchi appena da terra; togliere i bulloni e la ruota.
- Installare la ruota e poi serrare un po' ciascun bullone in modo che la ruota resti in sede sul mozzo.
- Abbassare il veicolo e serrare a fondo i bulloni in ordine incrociato girando la chiave in senso orario.

Manutenzione

- Evitare che sulla VITE DEL CRIC si formino accumuli di sporcizia.
- Controllare la targhetta identificativa, mantenere la stessa forma dell'originale.
- Non riconvertire la costruzione del cric da soli.
- Dopo ogni utilizzo, consultare immediatamente il proprio rivenditore Suzuki o un partner di assistenza per l'ispezione e la manutenzione del cric.
- Se l'etichetta (adesivo) è danneggiata, consultare un rivenditore Suzuki o un partner di assistenza.

Latviešu valoda (Latvian)

DOMKRATS-PANTOGRĀFS
LIETOŠANAS ROKASGRĀMATA

Ražotāji:

„RIKENKAKI CO., LTD.”
5-6-12 Chiyoda, Sakado-shi, Saitama, 350-0214, Japāna
Tālr.: 049-248-1661
Fakss: 049-284-4340

„CHANGZHOU RIKENSEIKO MACHINERY CO., LTD.”
No.5 Xinlin Road. Zhonglou Changzhou, Jiangsu, ĶĪNA
Tālr.: 0519-327-5284
Fakss: 0519-327-0811

Lūdzam pirms darbību uzsākšanas izlasīt šo LIETOŠANAS ROKASGRĀMATU!

Standarts: EN 1494:2000+A1:2008

Brīdinājumi!
- DOMKRATU drīkst izmantot vienīgi riepu nomaiņai, nevis jebkādiem citiem nolūkiem.
- Neizmantojiet DOMKRATU vairāk par 50 reizēm.
- Nav paredzēts cilvēku pacelšanai.
- Nekad nelieniet zem transportlīdzekļa, kas pacelts ar domkratu.
- Defektīvu domkratu vai domkratu, kuriem nav veikta atbilstoša tehniskā apkope, izmantošana ir ārkārtīgi bīstama.

Brīdinājuma uzlīmes piktogrammas nozīme

Šis simbols apzīmē potenciālu bīstamību, kas var izraisīt nāvi vai radīt smagus ievainojumus.

Šis simbols nozīmē, ka Jūs nekādā gadījumā nedrīkstat līst zem transportlīdzekļa, ja tas ir pacelts ar domkratu.

Pantogrāfa domkrata detaļas nosaukums
Skat FIG. 1 attēlu lapā angļu valodā.

Tehniskie dati un izmantojums
Skat FIG. 2 attēlu lapā angļu valodā.

A: AUGŠĒJAIS TURĒTĀJS	F: DOMKRATA SKRŪVE	X: DOMKRATA AUGSTUMS (mm)
B: PAMATNE	G: NOMINĀLĀ SLODZE (t)	Y: SLODZE (t)
C: AUGŠĒJĀ SVIRA	H_1: MINIMĀLAIS AUGSTUMS (mm)	M: MODELIS
D: APAKŠĒJĀ SVIRA	H_2: MAKSIMĀLAIS AUGSTUMS (mm)	T: TIPS
E: ROKTURA SAVIENOJUMS	H_3: IZPILDĪJUMA NODROŠINĀJUMA AUGSTUMS (mm)	

Apstākļi, kādos izmantošana ir aizliegta
- Ja temperatūra ir zemāka par -40°C.
- Uz dubļainas vai smilšainas virsmas.
- Stāvā nogāzē.
- Ekstremālos laikapstākļos: lietusgāzes, taifūna, ciklona, sniegputeņa, pērkona negaisa utt. laikā.
- Nedrīkst celt bīstamas kravas, piemēram: izkausētu metālu, skābas vielas, radioaktīvas vielas vai īpaši trauslas preces.
- Nedrīkst tieši saskarties ar pārsegu.
- Nedrīkst lietot uz kuģa.
- Nedrīkst izmantot uz nelīdzenas virsmas.

Lietošanas instrukcija

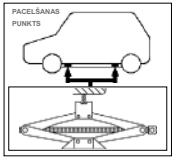

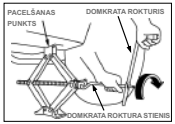

Ik reizi mainot riteni, notīriet koroziju riteņa iekšpusē un uz transportlīdzekļa riteņa montēšanas virsmas.
Papildu informācija:
Lūdzu, rīkojieties tā, kā norādīts “Lietošanas instrukcijā”.
Pārbaudot domkratu un paceļamo kravu, novietojiet domkratu uz līdzenas virsmas.
Papildu kravu drīkst pacelt vienīgi tad, ja tā ir droši nostiprināta.
- Novietojiet automobili uz gludas, līdzenas virsmas un iedarbiniet stāvbremzi.
- Pārnesumkārbas sviru novietojiet pozīcijā „atpakaļgaita” (automātiskās pārnesumkārbas sviru pozīcijā „park”).
- Ieslēdziet avārijas gaismas.
- No glabāšanas nodalījuma izņemiet domkrata aprīkojumu un rezerves riteni.
- Pirms domkrata izmantošanas, no priekšas un aizmugures nobloķējiet riteni, kas atrodas pa diagonāli no maināmā riteņa.
- Atbrīvojiet, bet nenoskrūvējiet uzgriežņus, atslēgu pagriežot pretēji pulksteņrādītāja virzienam.
- Paceliet domkratu līdz domkrata galviņas rieva ietilpst rāmī, skat. attēlu.
- Darbiniet domkratu lēni un piesardzīgām kustībām, izmantojot domkrata rokturi.
- Paceliet transportlīdzekli tā, lai tukšā riepa nedaudz atrautos no zemes, noņemiet uzgriežņus un riteni.
- Uzstādiet riteni un viegli piegrieziet katru uzgriezni, ritenim ir jānostiprinās uz rumbas.
- Nolaidiet transportlīdzekli un pievelciet uzgriežņus krusteniskā secībā, atslēgu griežot pulksteņrādītāja virzienā.

Apkope
- Raugieties, lai uz DOMKRATA SKRŪVES nekrātos netīrumi.
- Pārbaudiet nosaukuma plāksni, jo tai ir jāsaglabājas sākotnējā formā.
- Nedrīkst patstāvīgi veikt domkrata izjaukšanu.
- Pēc jebkuras izmantošanas nekavējoties sazinieties ar Suzuki dīleri vai servisa partneri, lai veiktu domkrata apskati un tehnisko apkopi.
- Ja etiķete (uzlīme) ir bojāta, lūdzu, sazinieties ar Suzuki dīleri vai servisa partneri.

lietuviškai (Lithuanian)

TRAPECINIS DOMKRATAS
INSTRUKCIJŲ VADOVAS

CE

Gamintojai:

RIKENKAKI CO., LTD.
5-6-12 Chiyoda, Sakado-shi, Saitama, 350-0214 Japonija
Tel.: 049-248-1661
Faks.:049-284-4340

CHANGZHOU RIKENSEIKO MACHINERY CO., LTD.
No.5 Xinlin Road. Zhonglou Changzhou, Jiangsu KINIJA
Tel.: 0519-327-5284
Faks.:0519-327-0811

Perskaitykite šį INSTRUKCIJŲ VADOVĄ prieš naudodami gaminį!

Norma: EN 1494:2000+A1:2008

Perspėjimas ir įspėjimas

- DOMKRATAS naudojamas tik padangų keitimui, jis netinka naudoti kitais tikslais.
- DOMKRATĄ naudokite ne daugiau kaip 50 kartų.
- Keliamame automobilyje neturi būti žmonių.
- Niekada neljskite po domkratu pakeltu automobiliu.
- Ypač pavojinga naudoti sugedusį ar netinkamai prižiūrimą domkratą.

Perspėjimo etiketės piktogramų reikšmė

Šis simbolis nurodo galimą pavojų, kuris gali būti mirtinas arba sukelti sunkius sužalojimus.

Šis simbolis rodo, kad niekada neturėtumėte įjsti po automobiliu, kai jį laiko domkratas.

Trapecinio domkrato dalių pavadinimas

Žr. 1 FIG. angliškame puslapyje.

Techniniai duomenys ir naudojimas

Žr. 2 FIG. angliškame puslapyje.

A	: VIRŠUTINIS LAIKIKLIS	F	: DOMKRATO SRAIGTAS	X	: DOMKRATO AUKŠTIS (mm)
B	: PAGRINDAS	G	: VARDINĖ APKROVA (t)	Y	: APKROVA (t)
C	: VIRŠUTINIS PETYS	H_1	: MAŽIAUSIAS AUKŠTIS (mm)	M	: MODELIS
D	: APATINIS PETYS	H_2	: DIDŽIAUSIAS AUKŠTIS (mm)	T	: TIPAS
E	: RANKENOS JUNGTIS	H_3	: EKSPLOATACINIŲ SAVYBIŲ UŽTIKRINIMO AUKŠTIS (mm)		

Netinkamos naudojimo sąlygos

- Kai temperatūra žemesnė kaip -40°C.
- Ant purvo ar smėlėto grindinio.
- Ant kelio su dideliu nuolydžiu.
- Sudėtingomis gamtinėmis sąlygomis: liūtis su audra, taifūnas, ciklonas, pūga, audra ir t. t.
- Kelti pavojingą krovinį, pvz.: lydytą metalą, rūgštines, radioaktyvias medžiagas ar itin birias medžiagas.
- Tiesioginis kontaktas su gaubtu.
- Naudoti laive.
- Ant skirtingų lygių paviršiaus.

Eksploatavimo instrukcijos

Keičiant ratą visuomet pašalinkite koroziją, kuri gali būti ratų viduje ir ant rato tvirtinimo paviršiaus.

Detali informacija:

Dirbkite laikydamiesi „eksploatavimo instrukcijų“.

Naudokite domkratą ant lygaus paviršiaus, patikrindami domkratą ir keliamą krovinį.

Negalima dirbti po pakeltu krovinio, nebent krovinys yra saugiai pritvirtintas.

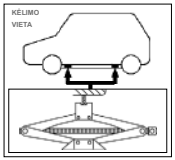

- Pastatykite automobilį ant lygaus, horizontalaus paviršiaus ir įjunkite stabdį.
- Įjunkite atbulinę pavarą („stovėjimo“ padėtį, jei automobilis yra su automatine pavarų dėže).
- Įjunkite įspėjamąsias mirksinčias šviesas.
- Išimkite kėlimo įrankius ir atsarginę padangą iš saugojimo vietos.
- Prieš naudodami domkratą užblokuokite įstrižai priešais nuimamą ratą esančio rato priekį ir galą.
- Atlaisvinkite rato veržles, bet jų neišimkite, sukdami raktą prieš laikrodžio rodyklę.

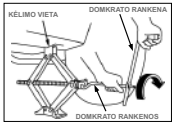

- Kelkite domkratą, kol jo galvutės griovelis įsistatys į iškilimą rėme, žr. iliustracijas.
- Rankena sukite domkratą lėtais, sklandžiais judesiais.
- Kelkite automobilį tiek, kad pripūsta padanga šiek tiek pakiltų nuo paviršiaus, ištraukite veržles ir nuimkite ratą.
- Uždėkite ratą, po to šiek tiek priveržkite kiekvieną veržlę, ratas turi prisispausti ant stebulės.
- Nuleiskite automobilį ir iki galo kryžmiškai priveržkite rato veržles, sukdami raktą pagal laikrodžio rodyklę.

Priežiūra

- Saugokite DOMKRATO SRAIGTĄ, kad ant jo nesusikauptų nešvarumai.
- Patikrinkite duomenų lentelę, išsaugokite originalią formą.
- Nekeiskite domkrato konstrukcijos patys.
- Jei taip atsitiktų, iš karto kreipkitės į „Suzuki“ pardavimo atstovą ar Techninės priežiūros partnerį, kad apžiūrėtų ir pataisytų domkratą.
- Jei etiketė (lipdukas) pažeistas, kreipkitės į „Suzuki“ pardavimo atstovą ar Techninės priežiūros partnerį.

Polski (Polish)

PODNOŚNIK TRAPEZOWY
INSTRUKCJA OBSŁUGI

CE

Producenci:

RIKENKAKI CO., LTD.
5-6-12 Chiyoda, Sakado-shi, Saitama, 350-0214 Japonia
Tel.: 049-248-1661
Faks: 049-284-4340

CHANGZHOU RIKENSEIKO MACHINERY CO., LTD.
No.5 Xinlin Road. Zhonglou Changzhou, Jiangsu, CHINY
Tel.: 0519-327-5284
Faks: 0519-327-0811

Przed użyciem produktu przeczytaj tę INSTRUKCJĘ OBSŁUGI!

Norma: EN 1494:2000+A1:2008

Ważne informacje i ostrzeżenia

- PODNOŚNIK może być używany wyłącznie w celu wymiany opon, w żadnych innych celach.
- Nie używaj PODNOŚNIKA więcej niż 50 razy.
- Zabrania się podnoszenia samochodów z ludźmi w środku.
- Nigdy nie wchodź pod pojazd podniesiony podnośnikiem.
- Używanie uszkodzonych lub niewłaściwie konserwowanych podnośników jest bardzo niebezpieczne.

Znaczenie piktogramu na naklejce ostrzegawczej

Ten symbol oznacza potencjalne zagrożenie, które może skutkować śmiercią lub poważnymi urazami.

Ten symbol oznacza, że nie należy nigdy wchodzić pod pojazd podniesiony podnośnikiem.

Nazwy części podnośnika trapezowego

Patrz FIG. 1 na stronie w języku angielskim.

Dane techniczne i zastosowanie

Patrz FIG. 1 na stronie w języku angielskim.

A : GŁOWICA	F : ŚRUBA PODNOŚNIKA	X : WYSOKOŚĆ PODNOSZENIA (mm)
B : PODSTAWA	G : OBCIĄŻENIE NOMINALNE (t)	Y : OBCIĄŻENIE (t)
C : GÓRNE RAMIĘ	H_1 : MINIMALNA WYSOKOŚĆ (mm)	M : MODEL
D : DOLNE RAMIĘ	H_2 : MAKSYMALNA WYSOKOŚĆ (mm)	T : TYP
E : UCHWYT KORBY	H_3 : WYSOKOŚĆ SKUTECZNA PODNOSZENIA (mm)	

Kiedy nie wolno używać podnośnika

- Jeśli temperatura jest niższa niż -40°C.
- Na mokrym podłożu lub piachu.
- Na bardzo nachylonych drogach.
- W skrajnych warunkach pogodowych: burze z deszczem, tajfuny, cyklony, burze śnieżne, burze z piorunami itp.
- Do podnoszenia niebezpiecznych, ciężkich obiektów, np.: roztopiony metal, kwasy, substancje radioaktywne lub wyjątkowo kruche przedmioty.
- W przypadku bezpośredniego kontaktu z maską samochodu.
- Na łodziach.
- Jeśli podłoże jest nierówne.

Instrukcja obsługi

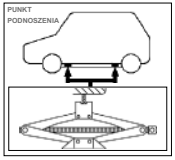

Zawsze przed wymianą koła usuwaj wszelkie ślady korozji obecne po wewnętrznej stronie koła lub na powierzchni montażowej pojazdu.
Szczegóły:
Obsługuj podnośnik zgodnie z instrukcją obsługi.
Używaj podnośnika na płaskim podłożu i monitoruj podnośnik oraz obciążenie.
Nie wchodź pod podnoszone obciążenie, chyba że obciążenie zostało odpowiednio zabezpieczone.

- Zaparkuj samochód na płaskiej, równej powierzchni i mocno zaciągnij hamulec.
- Ustaw bieg na „wsteczny" (w przypadku skrzyni automatycznej na „parkowanie").
- Włącz światła awaryjne.
- Wyjmij podnośnik i zapasowe koło z bagażnika.
- Przed użyciem podnośnika zablokuj przód i tył koła po przekątnej od wymienianego koła.
- Poluzuj (ale nie usuwaj) nakrętki koła, obracając klucz w kierunku przeciwnym do ruchu wskazówek zegara.

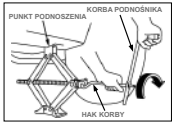

- Podnieś podnośnik, tak aby rowek w głowicy objął występ ramy, jak pokazano na rysunkach.
- Obsługuj podnośnik powolnymi i płynnymi uchami za pomocą korby.
- Podnieś pojazd na taką wysokość, aby napompowana opona nieznacznie odstawała od podłoża. Zdejmij nakrętki i koło.
- Załóż koło, następnie delikatnie dokręć każdą nakrętkę. Koło musi spoczywać na piaście.
- Opuść pojazd i całkowicie dokręć nakrętki w kolejności po przekątnej, obracając klucz w kierunku zgodnym z ruchem wskazówek zegara.

Konserwacja

- Usuwaj ze ŚRUBY PODNOŚNIKA wszelki nagromadzony brud.
- Sprawdzaj tabliczkę znamionową. Zachowaj oryginalny kształt.
- Nie modyfikuj samodzielnie konstrukcji podnośnika.
- Po każdym Użyciu, należy natychmiast skontaktować się ze sprzedawcą Suzuki lub partnerem serwisowym w celu kontroli lub konserwacji podnośnika.
- Jeśli etykieta (naklejka) jest uszkodzona, należy skontaktować się ze sprzedawcą Suzuki lub Partnerem serwisowym.

Português (Portuguese)

MACACO PANTOGRÁFICO
MANUAL DE INSTRUÇÕES

CE

Fabricantes:

RIKENKAKI CO., LTD.
5-6-12 Chiyoda, Sakado-shi, Saitama, 350-0214 Japão
Tel.: 049-248-1661
Fax: 049-284-4340

CHANGZHOU RIKENSEIKO MACHINERY CO., LTD.
No.5 Xinlin Road. Zhonglou Changzhou, Jiangsu CHINA
Tel.: 0519-327-5284
Fax: 0519-327-0811

Por favor leia o manual de instruções antes da utilização!

Norma: EN 1494:2000+A1:2008

Cuidado e perigo

- O macaco apenas pode ser usado para substituir pneus e nunca para qualquer outro propósito.
- Não utilize o macaco mais de 50 vezes.
- Não utilizar para elevar pessoas.
- Nunca fique debaixo de um veículo elevado por um macaco.
- O uso de macacos defeituosos ou com manutenção inadequada é extremamente perigoso.

Significado do pictograma na etiqueta de perigo

Este símbolo assinala um perigo potencial que pode resultar em morte ou ferimentos graves.

Este símbolo assinala a interdição de se colocar debaixo de um veículo quando este está a ser elevado por um macaco.

Designação das peças do macaco pantográfico

Ver FIG. 1 nas instruções em inglês.

Dados Técnicos e Utilização

Ver FIG. 2 nas instruções em inglês.

A : PLATAFORMA SUPERIOR	F : EIXO DO MACACO	X : ALTURA DO MACACO (mm)
B : BASE	G : CARGA NOMINAL (tonelada)	Y : CARGA (tonelada)
C : BRAÇO SUPERIOR	H_1 : ALTURA MÍNIMA (mm)	M : MODELO
D : BRAÇO INFERIOR	H_2 : ALTURA MÁXIMA (mm)	T : TIPO
E : JUNTA DE ARTICULAÇÃO	H_3 :ALTURA DE UTILIZAÇÃO SEGURA (mm)	

Não usar nas seguintes condições

- Temperaturas abaixo dos -40°C.
- Chão instável ou de areia.
- Estradas muito inclinadas
- Condições meteorológicas extremas: tempestade, furacão, ciclone, nevão, trovoadas, etc.
- Cargas perigosas e pesadas tais como: metal fundido, substâncias ácidas, substâncias radioativas ou materiais frágeis.
- Em contacto direto com a carroçaria.
- Dentro de um barco.
- Chão desnivelado.

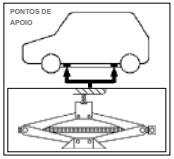

Instruções de utilização

Ao trocar uma roda, remova qualquer vestígio de ferrugem presente no interior da roda ou na superfície de montagem da roda do veículo.
Descrição:
Por favor siga as instruções de acordo com as "instruções de utilização".
Utilize o macaco num chão nivelado enquanto o instala e verifique a carga.
Não deve utilizar o macaco com cargas muito pesadas salvo se estas estiverem amarradas de forma segura.

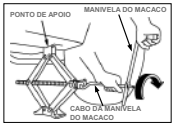

- Estacione o carro num local plano, chão nivelado e trave o carro de forma segura.
- Coloque a transmissão em "marcha-atrás" (transmissão automática em "estacionar (P)").
- Ligue os quatro piscas.
- Retire as peças do macaco e a roda suplente da mala.
- Trave a roda da frente e de trás diagonalmente opostas à roda que vai trocar antes de colocar o macaco.
- Solte, mas não retire completamente as porcas parafusos da roda no sentido dos ponteiros do relógio.
- Eleve o macaco até chegar à altura necessária de acordo com o indicado na tabela da figura acima.
- Manuseie o macaco com precaução, movimentos lentos, ao utilizar a manivela do macaco.
- Eleve o veículo até conseguir retirar a roda de forma a não raspar o chão, retire as porcas parafusos e a roda.
- Instale a roda, aperte levemente cada porca parafuso, a roda deve ficar bem centrada.
- Depois de descer o veículo, aperte firmemente as porcas parafusos uma por uma no sentido contrário aos ponteiros do relógio.

Manutenção

- Por favor mantenha o EIXO DO MACACO limpo e sem sujidade acumulada.
- Verifique a placa de identificação, mantenha a forma original.
- Não altere por sua iniciativa a estrutura do macaco.
- Depois de qualquer Utilização, consulte imediatamente o seu Concessionário Suzuki ou Parceiro de Assistência para inspeção ou manutenção do Macaco.
- Se a Etiqueta (autocolante) estiver danificada, por favor, consulte o seu Concessionário Suzuki ou Parceiro de Assistência.

Română (Romanian)

CRIC PANTOGRAF
MANUAL DE INSTRUCŢIUNI

CE

Fabricanţi:

RIKENKAKI CO., LTD.
5-6-12 Chiyoda, Sakado-shi, Saitama, 350-0214 Japonia
Tel.: 049-248-1661
Fax: 049-284-4340

CHANGZHOU RIKENSEIKO MACHINERY CO., LTD.
No.5 Xinlin Road. Zhonglou Changzhou, Jiangsu CHINA
Tel.: 0519-327-5284
Fax: 0519-327-0811

Citiţi acest MANUAL DE INSTRUCŢIUNI înainte de utilizare!

Norma: EN 1494:2000+A1:2008

Atenţionări şi avertismente

- CRICUL poate fi folosit doar pentru înlocuirea anvelopelor, nu în alte scopuri.
- Utilizaţi CRICUL de cel mult 50 de ori.
- În vehicul nu trebuie să se afle nicio persoană.
- Nu intraţi niciodată sub vehiculul ridicat pe cric.
- Utilizarea cricurilor defecte sau întreţinute necorespunzător este extrem de periculoasă.

Semnificaţia pictogramelor de pe eticheta de atenţionare

Acest simbol indică un pericol potenţial care ar putea duce la moarte sau la accidentare gravă.

Acest simbol vă interzice să intraţi sub vehicul când vehiculul este ridicat pe cric.

Denumirea pieselor cricului manual

Consultaţi FIG 1 pe pagina în engleză.

Date tehnice şi utilizare

Consultaţi FIG 2 pe pagina în engleză.

A: PLATFORMA	F: ŞURUBUL CRICULUI	X: ÎNĂLŢIMEA CRICULUI (mm)
B: TALPA	G: SARCINA NOMINALĂ (t)	Y: SARCINA (t)
C: BRAŢUL SUPERIOR	H_1: ÎNĂLŢIMEA MINIMĂ (mm)	M: MODELUL
D: BRAŢUL INFERIOR	H_2: ÎNĂLŢIMEA MAXIMĂ (mm)	T: TIPUL
E: ARTICULAŢIA PT. LEVIER	H_3: ÎNĂLŢIMEA PENTRU ATINGEREA PERFORMANŢEI (mm)	

Condiţii în care este interzisă utilizarea

- Când temperatura este sub -40°C.
- Pe teren noroios sau nisipos.
- Pe o pantă abruptă.
- În condiţii meteorologice extreme: furtună cu ploaie, taifun, ciclon, furtună de zăpadă, furtună cu descărcări electrice etc.
- Dacă vehiculul este încărcat cu produse grele sau periculoase, cum ar fi: metal topit, acid, substanţe radioactive sau produse fragile.
- Contact direct cu capota.
- Utilizarea pe o ambarcaţiune.
- Teren denivelat.

Instrucţiuni de utilizare

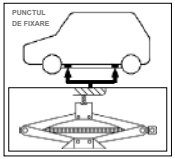

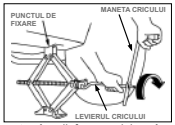

Când înlocuiţi o roată, îndepărtaţi întotdeauna rugina care poate fi prezentă pe interiorul roţii şi pe suprafaţa de montare a roţii pe vehicul.
Detalii:
Utilizaţi cricul conform instrucţiunilor de utilizare.
Utilizaţi cricul pe un teren plan, verificând cricul şi sarcina.
Nu utilizaţi cricul dacă vehiculul este încărcat, decât dacă încărcătura este bine fixată.

- Parcaţi maşina pe un teren orizontal şi plan şi acţionaţi ferm frâna de mână.
- Aduceţi transmisia în marşarier (transmisia automată în poziţia de parcare).
- Porniţi luminile de avarie.
- Scoateţi instrumentele pentru cric şi roata de rezervă din compartimentul acestora.
- Înainte de a utiliza cricul, blocaţi partea din faţă şi din spate a roţii care este diagonal opusă faţă de roata care urmează a fi desfăcută.
- Destrângeţi, dar nu înlăturaţi prizoanele rotind cheia în sens antiorar.
- Ridicaţi cricul până când adâncitura de pe capul cricului se potriveşte pe partea în relief a pragului, ca în ilustraţii.
- Acţionaţi cricul cu o mişcare lentă şi lină, folosind maneta cricului.
- Ridicaţi vehiculul astfel încât anvelopa umflată să fie doar puţin ridicată de la sol, iar apoi îndepărtaţi prizoanele şi roata.
- Montaţi roata, iar apoi strângeţi uşor fiecare prizon; roata trebuie să se afle pe butuc.
- Coborâţi vehiculul şi strângeţi complet prizoanele în cruce, rotind cheia în sens orar.

Întreţinerea

- Nu lăsaţi să se adune murdărie pe ŞURUBUL CRICULUI.
- Verificaţi plăcuţa cu denumirea şi păstraţi forma iniţială.
- Nu dezasamblaţi şi nu reasamblaţi cricul.
- După fiecare utilizare, consultaţi imediat dealerul Suzuki sau partenerul de service pentru verificarea şi întreţinerea cricului.
- Dacă eticheta (autocolantul) este deteriorată, vă rugăm să consultaţi dealerul Suzuki sau partenerul de service.

Slovensky (Slovak)

PANTOGRAFICKÝ ZVIHÁK
NÁVOD NA POUŽITIE

CE

Výrobcovia:

RIKENKAKI CO., LTD.
5-6-12 Chiyoda, Sakado-shi, Saitama, 350-0214 Japonsko
Tel.: 049-248-1661
Fax:049-284-4340

CHANGZHOU RIKENSEIKO MACHINERY CO., LTD.
No.5 Xinlin Road. Zhonglou Changzhou, Jiangsu, ČÍNA
Tel.: 0519-327-5284
Fax:0519-327-0811

Pred používaním si prečítajte tento NÁVOD NA OBSLUHU!

Technická norma: EN 1494:2000+A1:2008

Upozornenia a výstrahy
- Zdvihák je nie je možné použiť na žiadne iné účely okrem výmeny pneumatík.
- Tento zdvihák nepoužívajte viac ako 50-krát.
- Nesmie sa používať na zdvihanie osôb.
- Nikdy nepracujte pod vozidlom, keď je zdvihnuté pomocou zdviháka.
- Používanie vadných alebo nedostatočne udržiavaných zdvihákov je veľmi nebezpečné.

Význam piktogramov a výstražných štítkov

Tento symbol označuje potenciálne nebezpečenstvo, ktoré by mohlo mať za následok smrť alebo vážne zranenie.

Tento symbol znamená zákaz pracovať pod vozidlom, keď je zdvihnuté pomocou zdviháka.

Názvy dielov pantografického zdviháka
Pozri FIG. 1 v anglickom texte.

Technické parametre a použitie
Pozri FIG. 2 v anglickom texte.

A	: HORNÁ PODPERA	F	: SKRUTKA ZDVIHÁKA	X	: VÝŠKA ZDVIHÁKA (mm)
B	: ZÁKLADNÁ DOSKA	G	: MENOVITÉ ZAŤAŽENIE (v tonách)	Y	: ZAŤAŽENIE (v tonách)
C	: HORNÉ RAMENO	V_1	: MINIMÁLNA VÝŠKA (mm)	M	: MODEL
D	: SPODNÉ RAMENO	V_2	: MAXIMÁLNA VÝŠKA (mm)	T	: TYP
E	: KĽB KĽUKY	V_3	: PREVÁDZKOVÁ VÝŠKA (mm)		

Podmienky, za ktorých sa zdvihák nesmie používať
- Pri teplote pod -40°C.
- Na rozbahnenej alebo piesčitej pôde.
- Na ceste s veľkým sklonom.
- Pri extrémnych klimatických podmienkach: búrka, tajfún, cyklón, snehová búrka, búrka s prítomnosťou bleskov, atď.
- Zdvihanie veľmi ťažkých predmetov, napríklad: roztavený kov, kyselinové látky, rádioaktívne látky alebo mimoriadne krehké predmety.
- Priamy kontakt s kapotou.
- Používanie na lodi.
- Nerovný povrch.

Návod na používanie
Pri výmene kolesa vždy odstráňte koróziu, ktorá môže byť prítomná na vnútornej strane kolesa a na náboji kolesa.
Podrobnosti:
Pri práci postupujte podľa „návodu na obsluhu“.
Funkčnosť zdviháka a bremeno kontrolujte na rovnom povrchu.
Pri používaní sa záťaž nesmie zvyšovať, ak bremeno nie je riadne upevnené.

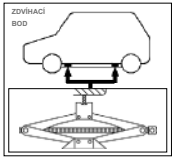

- Vozidlo zaparkujte na rovnom a pevnom povrchu a zatiahnite parkovaciu brzdu.
- V prípade ručnej prevodovky zaraďte „spiatočku“ (v prípade automatickej prevodovky páku prepnite do polohy „Park“).
- Zapnite výstražné svetlá.
- Z batožinového priestoru vyberte nástroje na zdvihanie a rezervné koleso.

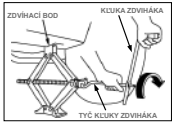

- Pred zdvihaním zaistite koleso nachádzajúce sa uhlopriečne od kolesa, ktoré sa bude zdvihať tak, že spredu a zozadu vložite kliny.
- Matice uvoľnite otáčaním kľúča na matice doľava, ale neodstraňujte ich.
- Zdvihák zdvihajte, kým zúbkovaná podpera ložnej plochy zapadne do rámu (pozri obrázok).
- Zdvihák zdvihajte pomalým a plynulým otáčaním kľuky zdviháka.
- Vozidlo zdvihnite do takej výšky, aby koleso s nahustenou pneumatikou bolo mierne nad povrchom, odstráňte matice a koleso.
- Založte koleso, potom mierne utiahnite každú maticu tak, aby koleso pevne dosadalo na náboj kolesa.
- Vozidlo spustite a matice úplne dotiahnite nakríž otáčaním kľúča doprava.

Údržba
- Na SKRUTKE ZDVIHÁKA nesmú byť žiadne nečistoty.
- Zdvihák uchovávajte v pôvodnom tvare. Pozrite si typový štítok.
- Používateľ nesmie upravovať konštrukciu zdviháka.
- Po každom použití sa okamžite obráťte na vášho dodávateľa alebo servisného partnera Suzuki kvôli kontrole a údržbe zdviháka.
- V prípade poškodenia štítka (nálepky) sa obráťte na svojho dodávateľa alebo servisného partnera Suzuki.

Slovensko (Slovene)

DVIGALKA S PANTOGRAFSKIM SISTEMOM
NAVODILA ZA UPORABO

CE

Proizvajalca:

RIKENKAKI CO., LTD.
5-6-12 Chiyoda, Sakado-shi, Saitama, 350-0214 Japonska
Tel.: 049-248-1661
Faks: 049-284-4340

CHANGZHOU RIKENSEIKO MACHINERY CO., LTD.
No.5 Xinlin Road. Zhonglou Changzhou, Jiangsu KITAJSKA
Tel.: 0519-327-5284
Faks: 0519-327-0811

Prosimo preberite pred uporabo ta NAVODILA ZA UPORABO!

Standard: EN 1494:2000+A1:2008

Obvestilo in opozorilo

- DVIGALKO lahko uporabljate le za menjavo pnevmatik in ne za druge namene.
- DVIGALKO lahko uporabite največ 50-krat.
- Ne dvigujte, kadar so v vozilu osebe.
- Nikoli se ne zadržujte pod vozilom, dvignjenim z dvigalko.
- Uporaba okvarjenih ali neustrezno vzdrževanih dvigalk je zelo nevarna.

Pomen znakov na opozorilnih etiketah

Ta simbol opozarja na morebitni nevarnost, ki lahko povzroči resne ali smrtno nevarne poškodbe.

Ta simbol opozarja, da ne smete biti nikoli pod vozilom, ki je dvignjeno z dvigalko.

Nazivi delov dvigalke

Glejte FIG. 1 v angleškem delu navodil.

Tehnični podatki in lastnosti

Glejte FIG. 2 v angleškem delu navodil.

A : ZGORNJI NOSILEC	F : VIJAK DVIGALKE	X: VIŠINA DVIGALKE (mm)
B : PODNOŽJE	G : NAZIVNA OBREMENITEV (t)	Y: OBREMENITEV (t)
C : ZGORNJA ROČICA	H_1 : MINIMALNA VIŠINA (mm)	M : MODEL
D : SPODNJA ROČICA	H_2 : NAJVEČJA VIŠINA (mm)	T : TIP
E : ZGLOB ROČICE	H_3 : VIŠINA Z ZAGOTOVLJENO ZMOGLJIVOSTJO (mm)	

Pogoji, pri katerih uporaba ni dovoljena

- Ko je temperatura nižja od -40°C
- Na blatni ali peščeni podlagi
- Na cesti z velikim naklonom.
- V izrednih vremenskih razmerah: neurje, tajfun, tornado, snežni vihar, nevihta itd.
- Dvigovanje nevarnih bremen, na primer stopljene kovine, kislin, radioaktivnih snovi ali posebno krhkih snovi.
- Neposreden stik z motornim pokrovom
- Uporaba na plovilih
- Uporaba na terenu z različnimi nivoji

Navodila za uporabo

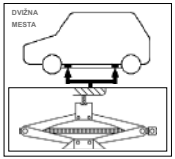

Kadarkoli zamenjate kolo, vedno odstranite rjo, ki se nahaja na površini platišča ali pesta vozila

Podrobnosti:

Prosimo uporabljajte napravo kot je navedeno v navodilih za uporabo.

Dvigalko uporabljajte na ravni površini, preverite dvigalko in breme.

Ne upravljajte pod dvignjenim bremenom, razen če je slednji varno pritrjen.

- Parkirajte vozilo na ravni površini in dobro pritegnite ročno zavoro.
- Prestavite menjalnih v vzvratno prestavo (položaj "park" pri avtomatskih menjalnikih)
- Vklopite varnostne utripalke.
- Vzemite orodje za dviganje in rezervno kolo iz njegovega ležišča.
- Še preden uporabite dvigalko, blokirajte prednji in zadnji del kolesa, ki je diagonalno nasproti kolesa, ki ga nameravate menjati.
- Z vrtenjem ključa v nasprotni smeri urnih kazalcev razrahljajte, vendar ne odstranite kolesnih vijakov.
- Dvigajte dvigalko, dokler njena glava ne doseže šasije - glejte slike.
- Dvigajte z enakomernimi, počasnimi gibi ročice dvigalke.
- Dvignite vozilo toliko, da se pnevmatika malo dvigne od površine, odstranite matice in kolo.
- Zamenjajte kolo in nato rahlo privijte vsako matico, pri čemer mora kolo nasesti na pesto.
- Spustite vozilo, z vrtenjem ključa v smeri urnih kazalcev do konca privijte matice po navzkrižnem zaporedju

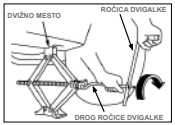

Vzdrževanje

- Prosimo preprečite kopičenje nečistoč na DVIGALKI
- Preverite ploščico s podatki, ohranite prvotno obliko.
- Prepovedano je spreminjanje konstrukcije dvigalke.
- Po vsaki uporabi se takoj obrnite na prodajalca opreme Suzuki ali servisnega partnerja za pregled in vzdrževanje dvigalke.
- Če je etiketa (nalepka) poškodovana, se obrnite na prodajalca opreme Suzuki ali servisnega partnerja.

Español (Spanish)

GATO PANTÓGRAFO
MANUAL DE INSTRUCCIONES

CE

Fabricantes:

RIKENKAKI CO.
5-6-12 Chiyoda, Sakado-shi, Saitama, 350-0214 Japón
Tel.: 049-248-1661
Fax:049-284-4340

CHANGZHOU RIKENSEIKO Machinery Co., LTD.
No.5 Xinlin Road. Zhonglou Changzhou, Jiangsu CHINA
Tel.: 0519-327-5284
Fax:0519-327-0811

Por favor, ¡lea este MANUAL DE INSTRUCCIONES antes de usar el equipo!

Norma: EN 1494:2000 + A1: 2008

Atención y advertencias

- El GATO debe usarse exclusivamente para cambiar neumáticos, no para ningún otro propósito.
- No utilice el GATO más de 50 veces.
- Ninguna persona a bordo.
- Nunca se meta debajo del vehículo elevado con el gato.
- Usar gatos averiados o inapropiadamente mantenidos es extremadamente peligroso.

Significado del pictograma en la etiqueta de precaución

Este símbolo indica un peligro potencial que puede causar la muerte o lesiones graves.

Este símbolo indica que nunca se meta debajo del vehículo cuando esté sostenido por el gato

Nombre de las piezas del gato elevador de tijera

Consulte FIG 1 en la página en inglés.

Datos técnicos y aplicación

Consulte FIG 2 en la página en inglés.

A: SOPORTE SUPERIOR	F: TORNILLO DEL GATO	X: ALTURA DEL GATO (mm)
B: BASE	G: CARGA NOMINAL (ton)	Y: CARGA (ton)
C: BRAZO SUPERIOR	H_1: ALTURA MÍNIMA (mm)	M: MODELO
D: BRAZO INFERIOR	H_2: ALTURA MÁXIMA (mm)	T: TIPO
E: MANIVELA	H_3: ALTURA DE GARANTÍA DE RENDIMIENTO (mm)	

No utilizar en estas condiciones:

- Cuando la temperatura sea inferior a −40°C.
- En un terreno con barro o de arena.
- En una carretera con mucha pendiente.
- En condiciones meteorológicas extremas: tormenta, tifón, ciclón, tormenta de nieve, tormenta eléctrica, etc.
- Carga peligrosa, pesada, por ejemplo: metal fundido, sustancia ácida, sustancia radiactiva o mercancía especialmente frágil.
- Contacto con el capó directamente.
- Uso en un barco.
- Terreno con desnivel.

Instrucciones de uso

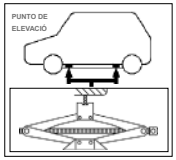

Cada vez que se cambia una rueda, elimine siempre la corrosión que pueda presentar en su interior y en la superficie de montaje de la rueda en el vehículo.
Detalles:
Por favor, siga las "Instrucciones de uso".
Utilice el gato sobre un terreno llano, mientras hace las comprobaciones del mismo y de la carga.
No debe utilizarse añadiendo una carga, a menos que la carga se sujete de forma segura

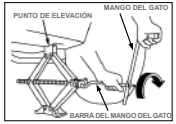

- Aparque el coche en un terreno plano y llano y eche el freno de mano con firmeza.
- Ponga la marcha en "marcha atrás" (cambio automático en "aparcar").
- Encienda las luces de emergencia.
- Retire las herramientas del gato y la rueda de repuesto de la zona de colocación.
- Antes de utilizar el gato, bloquee la parte delantera y trasera de la rueda situada en diagonal con la rueda que se ha de retirar.
- Afloje, pero sin retirar las tuercas de las ruedas, girando la llave en sentido contrario a las agujas de un reloj.
- Eleve el gato hasta que la ranura de la cabeza del gato encaje en el reborde del bastidor, vea las ilustraciones.
- Utilice el gato con un movimiento lento y suave, usando el mango del gato.
- Eleve el vehículo de tal manera que un neumático inflado justo quede por encima de la superficie, retire las tuercas y la rueda.
- Instale la rueda y apriete ligeramente cada tuerca, la rueda debe estar apoyada en el cubo central de la misma.
- Baje el vehículo y apriete completamente las tuercas de la rueda en una secuencia lineal de cruz girando la llave en el sentido de las agujas de un reloj.

Mantenimiento

- Por favor, evite que se acumule suciedad en el TORNILLO DEL GATO.
- Compruebe la placa de características, mantenga la misma forma que tenía en origen.
- No haga cambios en la construcción del gato si es usted un particular.
- Después de cualquier uso, póngase en contacto inmediatamente con su concesionario Suzuki o con un servicio técnico asociado para que realicen las tareas de inspección y mantenimiento del gato.
- Si la etiqueta (pegatina) está dañada, consulte con su concesionario Suzuki o con un servicio técnico asociado.

Svenska (Swedish)

DOMKRAFT
BRUKSANVISNING

CE

Tillverkare:

RIKENKAKI CO., LTD.
5-6-12 Chiyoda, Sakado-shi, Saitama, 350-0214 Japan
Tel: 049-248-1661
Fax: 049-284-4340

CHANGZHOU RIKENSEIKO MACHINERY CO., LTD.
No. 5 Xinlin Road. Zhonglou Changzhou, Jiangsu KINA
Tel: 0519-327-5284
Fax: 0519-327-0811

Läs denna BRUKSANVISNING före användning!

Norm: EN 1494:2000+A1:2008

Säkerhetsnormer och varningar

- DOMKRAFTEN får endast användas till att byta däck, inget annat.
- Använd DOMKRAFTEN högst 50 gånger.
- Lyft aldrig upp personer med den.
- Stå aldrig under ett fordon som lyfts upp med domkraft.
- Användning av en defekt eller bristfälligt underhållen domkraft är extremt farligt.

Betydelse v symbolen på varningsetiketten

Denna symbol indikerar en potentiell risk som kan leda till livsfara eller allvarliga skador.

Denna symbol betyder att du aldrig ska stå under fordonet när det är upplyft av domkraften.

Nomenklatur för pantografdomkraften

Se FIG 1 på den engelska sidan.

Tekniska data och tillämpning

Se FIG 2 på den engelska sidan.

A	: TOPPHÅLLARE	F	: DOMKRAFTSSKRUV	X	: DOMKRAFTSHÖJD (mm)
B	: BAS	G	: NOMINELL BELASTNING (t)	Y	: LAST (t)
C	: ÖVRE ARM	H_1	:MIN: HÖJD (mm)	M	: MODELL
D	: UNDRE ARM	H_2	: MAX. HÖJD (mm)	T	: TYP
E	: HANDTAGSFOG	H_3	: HÖJD SOM GARANTERAR PRESTANDAN (mm)		

Förhållanden då domkraften inte får användas

- Då temperaturen understiger -40°C.
- På lerig eller sandig mark.
- På vägar som lutar mycket.
- I extrema naturförhållanden: regnstorm, tyfon, cyklon, snöstorm, åskstorm osv.
- Last av farliga eller tunga ämnen som: smält metall, syror, radioaktiva substanser eller mycket sköra föremål.
- Direktkontakt med huven.
- Användning på båtar.
- Mark med olika nivåer.

Användningsinstruktioner

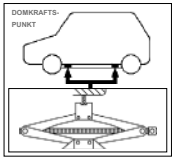

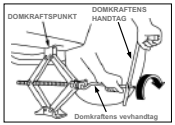

När du byter ett hjul, ska du alltid avlägsna eventuell rost som kan finnas på insidan av hjulet och hjulets monteringsyta.
Detaljer:
Utför åtgärderna i "användningsinstruktioner".
Använd domkraften på jämn mark så att du kan kontrollera domkraften och lasten.
Arbeta inte under upplyft last om inte lasten är fäst ordentligt.

- Parkera bilen på platt, jämn mark och dra åt bromsen ordentligt.
- Ställ växelspaken på "backväxeln" (automatisk växellåda på "parkering").
- Sätt på varningslampan.
- Ta bort domkraftsverktygen och reservdäcket från förvaringsutrymmet.
- Blockera hjulet diagonal motsatt hjulet som ska tas bort bade framtill och baktill innan du använder domkraften.
- Lossa men ta inte bort hjulmuttrarna genom att vrida nyckeln medurs.
- Lyft upp domkraften till dess skåra passar in i ramens utrymme som i illustrationerna.
- Använd domkraften med långsamma, mjuka rörelser genom att veva.
- Lyft fordonet så att ett pumpat däck är precis ovanför marken. Ta bort muttrarna och hjulet.
- Installera hjulet och dra sedan åt varje mutter något. Hjulet ska sitta på navet.
- Sänk ner fordonet och dra åt hjulmuttrarna ordentligt i en korssekvens genom att vrida nyckeln medurs.

Underhåll

- Se till att DOMKRAFTSSKRUVEN inte blir smutsig.
- Kontrollera märkplåten och se till att formen förblir som den var ursprungligen.
- Ändra inte på domkraftens konstruktion själv.
- Efter varje användning, kontakta omedelbart din Suzuki-återförsäljare eller servicepartner för inspektion och underhåll av domkraften.
- Om etiketten (dekalen) är skadad, kontakta din Suzuki-återförsäljare eller servicepartner.

Türkçe (Turkish)

PANTOGRAF KRİKO
KULLANIM KILAVUZU

CE

İmalatçılar:

RIKENKAKI CO., LTD.
5-6-12 Chiyoda, Sakado-shi, Saitama, 350-0214 Japonya
Tel: 049-248-1661
Faks:049-284-4340

CHANGZHOU RIKENSEIKO MACHINERY CO., LTD.
No.5 Xinlin Road. Zhonglou Changzhou, Jiangsu ÇİN
Tel: 0519-327-5284
Faks:0519-327-0811

Lütfen çalıştırmadan önce bu KULLANIM KILAVUZUNU okuyun.

Standart: EN 1494:2000+A1:2008

Dikkat ve uyarı

- KRİKO yalnızca lastikleri değiştirmek için kullanılabilir, herhangi başka bir amaç için kullanılamaz.
- KRİKOYU 50 defadan fazla kullanmayın.
- Üzerinde insan taşınamaz.
- Asla kriko ile kaldırılan bir aracın altına girmeyin.
- Kusurlu veya yetersiz bakım yapılan krikoların kullanılması son derece tehlikelidir.

Uyarı etiketlerinin üzerindeki resimlerin anlamları

Bu simge, ölüm ya da ciddi yaralanmalara neden olabilecek olası bir tehlikeyi ifade etmektedir.

Bu simge, kriko ile desteklenen bir aracın altına girmemeniz gerektiğini ifade etmektedir.

Pantograf Krikonun Parçalarının Adları

İngilizce sayfadaki FIG. 1'e başvurun.

Teknik Veriler ve Uygulamalar

İngilizce sayfadaki FIG. 2'ye başvurun.

A : ÜST DESTEK	F : KRİKO VİDASI	X : KRİKO YÜKSEKLİĞİ (mm)
B : TABAN	G : NOMİNAL YÜK (t)	Y : YÜK (t)
C : ÜST KOL	H_1 : ASGARİ YÜKSEKLİK (mm)	M : MODEL
D : ALT KOL	H_2 : AZAMİ YÜKSEKLİK (mm)	T : TÜR
E : TUTACAK BİRLEŞME NOKTASI	H_3 : PERFORMANS GÜVENCESİ VERİLEN YÜKSEKLİK (mm)	

Ürünün Kullanılmaması Gereken Koşullar

- Sıcaklık -40°C'nin altında olduğunda.
- Çamurlu ya da kumlu zemin üzerinde.
- Yüksek eğimli yollarda.
- Fırtına, tayfun, kasırga, tipi, gök gürültülü fırtına gibi ağır doğal koşullarda.
- Erimiş metal, asitli madde, radyoaktif madde gibi tehlikeli ağırlıklar ya da kırılgan maddeler yüklenmesi.
- Doğrudan kaporta ile temas ettirilmesi.
- Tekne üzerinde kullanılması.
- Farklı seviyeli zeminlerde.

Çalıştırma talimatları

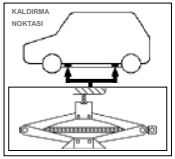

Bir tekerleği değiştirirken, tekerlek içerisinde ya d araç üzerindeki tekerlek monte etme alanında oluşmuş olabilecek paslanma durumlarını ortadan kaldırın.

Ayrıntılar:

Lütfen "çalıştırma talimatlarına" uygun şekilde kullanın.

Krikoyu, kriko ve yükü kontrol ederek, düz zemin üzerinde çalıştırın.

Yüklerin sağlam bir şekilde sabitlenmediği durumlarda, yük kaldırma amaçlı olarak kullanılmamalıdır.

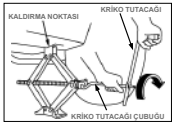

- Arabayı düz bir zemine park edin ve el frenini sıkıca çekin.
- Aracı "geri vitese" alın (otomatik viteste "park" konumu).
- Tehlike ikaz flaşörlerini açın.
- Kaldırma araçları ile yedek lastiği bagaj alanından çıkarın.
- Krikoyu çalıştırmadan önce çıkarılacak lastiğin karşısındaki tekerleklerin önüne ve arkasına takoz yerleştirin.
- İngiliz anahtarını saat yönünün tersine çevirerek tekerlek somunlarını gevşetin, ancak çıkarmayın.
- Krikonun üst kısmı şasinin alt kalıbına gelecek şekilde krikoyu kaldırın. Çizimlere göz atın.
- Krikoyu, tutacağı kullanarak yavaş ve yumuşak hareketlerle çalıştırın.
- Aracı, patlamış olan lastiğin çıkabileceği kadar kaldırın, somunları ve tekerleği çıkarın.
- Tekerleği takın ve somunları teker teker sıkıştırın, tekerleğin yuvaya tam olarak oturması gerekmektedir.
- Aracı indirin ve ingiliz anahtarını saat yönünde çevirerek tekerlek somunlarını çapraz sırayla giderek tamamen sıkıştırın.

Bakım

- Lütfen KRİKO VİDASINDA kir birikmesini engelleyin.
- İsimliği kontrol edin, ürünün orijinal şeklini koruyun.
- Krikonun yapısını özel olarak değiştirmeyin.
- Herhangi bir Kullanımdan sonra, Krikonun kontrol ve bakım işlemleri için hemen Suzuki Satıcınıza veya Hizmet Ortağına danışın.
- Eğer etiket (çıkartma) hasar görürse, lütfen Suzuki Satıcınıza veya Hizmet Ortağına danışın.

Deze gebruikershandleiding is van toepassing op de JIMNY-serie.

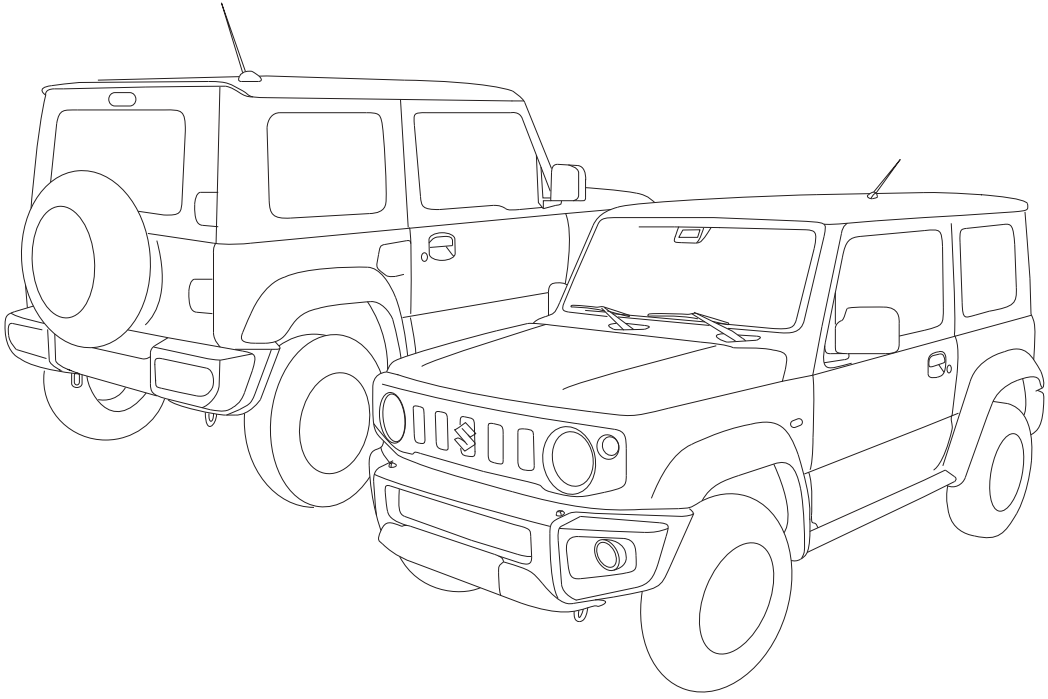

78RB01012

OPMERKING: Het getoonde model is een model uit de JIMNY-serie.

Copyright © **SUZUKI MOTOR CORPORATION** 2019 All Rights Reserved
Copyright © **SUZUKI MOTOR CORPORATION** 2019 Alle rechten voorbehouden
Niets uit dit document mag worden verveelvoudigd of overgebracht in welke vorm en op welke wijze dan ook, hetzij elektronisch of mechanisch, voor willekeurig welk doeleinde, zonder de uitdrukkelijke schriftelijke toestemming van Suzuki Motor Corporation.